Machine Translated by Google

ಸೇವಾ ಬುಲೆಟಿನ್ 1M-156

ಪುಟಗಳು: 8 ದಿನಾಂಕ ೧೧-೧-೮೦

ಉಲ್ಲೇಖ: IB-115, IB-116
IM-188, IS-188

ಡೆಲ್ಕೊ ರೆಮಿ

ಕ್ರ್ಯಾಂಕಿಂಗ್ ಮೋಟಾರ್ಸ್

40-MT/400 ಮತ್ತು 40-MT/450

50-ಎಂಟಿ/400

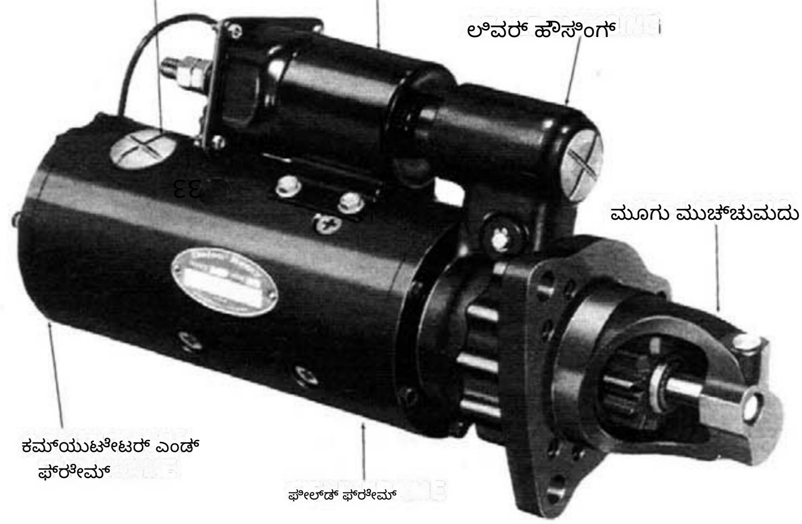

ಚಿತ್ರ 1-ವಿಶಿಷ್ಟ 40-MT/400 ಮೋಟಾರ್

ಹೆವಿ ಡ್ಯೂಟಿ ಕ್ರ್ಯಾಂಕಿಂಗ್ ಮೋಟಾರ್‌ಗಳು ಶಿಫ್ಟ್ ಲಿವರ್ ಮತ್ತು ಸೊಲೆನಾಯ್ಡ್ ಪ್ಲಂಗರ್ ಅನ್ನು ಹೊಂದಿದ್ದು, ಅವುಗಳನ್ನು ಕೊಳಕು, ಐಸಿಂಗ್ ಪರಿಸ್ಥಿತಿಗಳು ಮತ್ತು ಸ್ಪ್ಲಾಶ್‌ಗೆ ಒಡ್ಡಿಕೊಳ್ಳುವುದರಿಂದ ರಕ್ಷಿಸಲು ಸಂಪೂರ್ಣವಾಗಿ ಸುತ್ತುವರೆದಿರುತ್ತದೆ. ನೋಸ್ ಹೌಸಿಂಗ್ ಅನ್ನು ಹಲವಾರು ವಿಭಿನ್ನ ರೀತಿಯಲ್ಲಿ ಪಡೆಯಲು ತಿರುಗಿಸಬಹುದು.

ಸೊಲೆನಾಯ್ಡ್ ಸ್ಥಾನಗಳಿಗೆ ಸಂಬಂಧಿಸಿದಂತೆ

ಫ್ಲೇಂಜ್ ಅನ್ನು ಜೋಡಿಸುವುದು.

ಸಿಂಟರ್ ಮಾಡಲಾದ ಕಂಚಿನ ಬುಶಿಂಗ್‌ಗಳಿಗೆ ಎಣ್ಣೆಯಿಂದ ಸ್ಯಾಚುರೇಟೆಡ್ ಬತ್ತಿಯಿಂದ ನಯಗೊಳಿಸುವಿಕೆಯನ್ನು ಒದಗಿಸಲಾಗುತ್ತದೆ. ಮೋಟಾರಿನ ಹೊರಭಾಗದಲ್ಲಿ ಪ್ರವೇಶಿಸಬಹುದಾದ ತೈಲ ಜಲಾಶಯದ ಕಪ್ ಅನ್ನು ತೆಗೆದುಹಾಕುವ ಮೂಲಕ ಪ್ರತಿ ಬತ್ತಿಗೂ ಎಣ್ಣೆಯನ್ನು ಸೇರಿಸಬಹುದು. ನಯಗೊಳಿಸುವಿಕೆಯ ಕುರಿತು ಹೆಚ್ಚುವರಿ ಮಾಹಿತಿಯನ್ನು ಪುಟ 7 ರಲ್ಲಿ ನೀಡಲಾಗಿದೆ.

ಸೊಲೆನಾಯ್ಡ್‌ನ ಕ್ರಿಯೆಯಿಂದ ಪಿನಿಯನ್ ಅನ್ನು ರಿಂಗ್ ಗೇರ್‌ನೊಂದಿಗೆ ಜಾಲರಿಯೊಳಗೆ ಸರಿಸಲಾಗುತ್ತದೆ.

ಸೊಲೆನಾಯ್ಡ್ ಸರ್ಕ್ಯೂಟ್ ಅಡಚಣೆಯಾಗುವವರೆಗೂ ಪಿನಿಯನ್ ತೊಡಗಿಸಿಕೊಂಡಿರುತ್ತದೆ. ಬಟ್ ತೊಡಗುವಿಕೆಯ ಸಂದರ್ಭದಲ್ಲಿ ಮೋಟಾರ್ ಅನ್ನು ಶಕ್ತಿಯುತಗೊಳಿಸಲಾಗುವುದಿಲ್ಲ

ಪಿನಿಯನ್ ಮತ್ತು ಗೇರ್‌ಗೆ ಹಾನಿಯಾಗದಂತೆ ತಡೆಯಿರಿ

ಹಲ್ಲುಗಳು.

ನಿರ್ವಹಣೆ

ಸಾಮಾನ್ಯ ಕಾರ್ಯಾಚರಣಾ ಪರಿಸ್ಥಿತಿಗಳಲ್ಲಿ, ಎಂಜಿನ್ ಕೂಲಂಕುಷ ಪರೀಕ್ಷೆಯ ಅವಧಿಗಳ ನಡುವೆ ಯಾವುದೇ ನಿರ್ವಹಣೆ ಅಗತ್ಯವಿರುವುದಿಲ್ಲ. ಎಂಜಿನ್ ಕೂಲಂಕುಷ ಪರೀಕ್ಷೆಯ ಸಮಯದಲ್ಲಿ, ಮುಂದಿನ ಪ್ಯಾರಾಗಳಲ್ಲಿ ವಿವರಿಸಿದಂತೆ ಮೋಟಾರ್‌ಗಳನ್ನು ಡಿಸ್‌ಅಸೆಂಬಲ್ ಮಾಡಬೇಕು, ಪರಿಶೀಲಿಸಬೇಕು, ಸ್ವಚ್ಛಗೊಳಿಸಬೇಕು ಮತ್ತು ಪರೀಕ್ಷಿಸಬೇಕು.

ಹೊಂದಾಣಿಕೆ ಮಾಡಬಹುದಾದ ಮೂಗು ವಸತಿ ಅಡ್ಡ-ವಿಭಾಗದ ನೋಟದಲ್ಲಿ ತೋರಿಸಿರುವಂತೆ

ಚಿತ್ರ 2 ರಲ್ಲಿ, ಮೂಗಿನ ವಸತಿಯು-

ಹೌಸಿಂಗ್‌ನ ಹೊರಭಾಗದಲ್ಲಿರುವ ಬೋಲ್ಟ್‌ಗಳ ಮೂಲಕ ಲಿವರ್ ಹೌಸಿಂಗ್‌ಗೆ ಜೋಡಿಸಲಾಗಿದೆ. ಹೌಸಿಂಗ್ ಅನ್ನು ಸ್ಥಳಾಂತರಿಸಲು, ಬೋಲ್ಟ್‌ಗಳನ್ನು ತೆಗೆದುಹಾಕುವುದು, ಹೌಸಿಂಗ್ ಅನ್ನು ಬಯಸಿದ ಸ್ಥಾನಕ್ಕೆ ತಿರುಗಿಸುವುದು ಮತ್ತು ಬೋಲ್ಟ್‌ಗಳನ್ನು ಮರುಸ್ಥಾಪಿಸುವುದು ಮಾತ್ರ ಅಗತ್ಯವಾಗಿರುತ್ತದೆ.

ಮರು ಜೋಡಣೆಯ ಸಮಯದಲ್ಲಿ ಬೋಲ್ಟ್‌ಗಳನ್ನು 13-17 ಪೌಂಡ್ ಅಡಿಗಳಿಗೆ ಟಾರ್ಕ್ ಮಾಡಬೇಕು. ಈ ರೀತಿಯ ಜೋಡಣೆಯಲ್ಲಿ, ಲಿವರ್ ಹೌಸಿಂಗ್ ಮತ್ತು ಕಮ್ಯುಟೇಟರ್ ಎಂಡ್ ಫ್ರೇಮ್ ಅನ್ನು ಫೀಲ್ಡ್ ಫ್ರೇಮ್‌ನಲ್ಲಿ ಥ್ರೆಡ್ ಮಾಡಿದ ರಂಧ್ರಗಳನ್ನು ಪ್ರವೇಶಿಸುವ ಬೋಲ್ಟ್‌ಗಳ ಮೂಲಕ ಸ್ವತಂತ್ರವಾಗಿ ಫೀಲ್ಡ್ ಫ್ರೇಮ್‌ಗೆ ಜೋಡಿಸಲಾಗುತ್ತದೆ.

Machine Translated by Google

ಕ್ರ್ಯಾಂಕಿಂಗ್ ಮೋಟಾರ್ಸ್

1M-156 ಸೇವಾ ಬುಲೆಟಿನ್

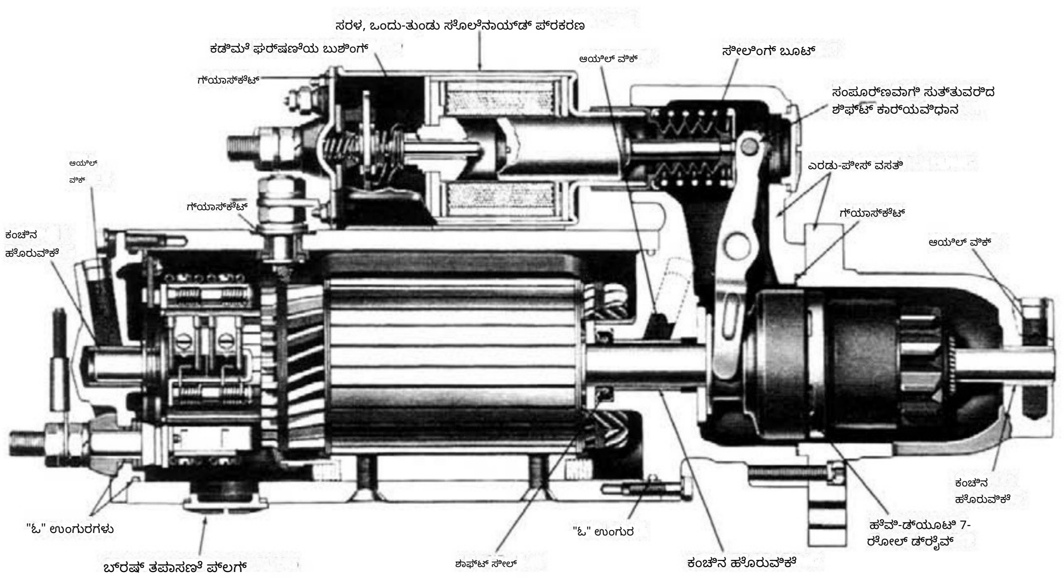

ಚಿತ್ರ 2-ಅಡ್ಡ-ವಿಭಾಗದ ನೋಟ

ಕಾರ್ಯಾಚರಣೆ

ವಿವಿಧ ಅನ್ವಯಿಕೆಗಳಲ್ಲಿ ಬಳಸಲಾಗುವ ಹಲವು ವಿಭಿನ್ನ ಕ್ರ್ಯಾಂಕಿಂಗ್ ಮೋಟಾರ್ ಸರ್ಕ್ಯೂಟ್‌ಗಳಿವೆ. ಕ್ರ್ಯಾಂಕಿಂಗ್ ಸರ್ಕ್ಯೂಟ್ ಕೀ ಸ್ಟಾರ್ಟ್ ಸ್ವಿಚ್ ಅಥವಾ ಪುಶ್ ಸ್ವಿಚ್ ಅಥವಾ ಎರಡನ್ನೂ ಒಳಗೊಂಡಿರಬಹುದು, ರಿಲೇ, ಮ್ಯಾಗ್ನೆಟಿಕ್ ಸ್ವಿಚ್‌ಗಳು, ಸೊಲೆನಾಯ್ಡ್‌ಗಳು, ಆಯಿಲ್ ಪ್ರೆಶರ್ ಸ್ವಿಚ್, ಇಂಧನ ಪ್ರೆಶರ್ ಸ್ವಿಚ್ ಮತ್ತು "ADLO" ರಿಲೇಯಂತಹ ಇತರ ರಕ್ಷಣಾತ್ಮಕ ಸಾಧನಗಳು. ಸಂಪೂರ್ಣ ಕ್ರ್ಯಾಂಕಿಂಗ್ ಸರ್ಕ್ಯೂಟ್‌ಗಾಗಿ ವಾಹನ ತಯಾರಕರ ವೈರಿಂಗ್ ರೇಖಾಚಿತ್ರವನ್ನು ಉಲ್ಲೇಖಿಸಬೇಕು.

ಚಿತ್ರ 3 ರಲ್ಲಿ ಒಂದು ವಿಶಿಷ್ಟ ಸರ್ಕ್ಯೂಟ್ ಅನ್ನು ತೋರಿಸಲಾಗಿದೆ. ತೋರಿಸಿರುವ ಮೋಟಾರ್ ಅತಿಯಾಗಿ ದೀರ್ಘಕಾಲದವರೆಗೆ ಕ್ರ್ಯಾಂಕ್ ಆಗುವುದರಿಂದ ಉಂಟಾಗುವ ಹಾನಿಯಿಂದ ರಕ್ಷಿಸಲು ಅಂತರ್ನಿರ್ಮಿತ ಥರ್ಮೋಸ್ಟಾಟ್ ಅನ್ನು ಹೊಂದಿದೆ. ಕ್ಷೇತ್ರ ಸುರುಳಿಗಳು ಮತ್ತು ಮೋಟಾರ್ ಚೌಕಟ್ಟಿನಿಂದ ಬೇರ್ಪಟ್ಟ ಥರ್ಮೋಸ್ಟಾಟ್ ಘಟಕಗಳನ್ನು ಚಿತ್ರ 4 ರಲ್ಲಿ ತೋರಿಸಲಾಗಿದೆ. ಅಲ್ಲದೆ, ಥರ್ಮೋಸ್ಟಾಟ್‌ನಿಂದ ಹಾರ್ನೆಸ್ ಸಂಪರ್ಕ ಕಡಿತಗೊಂಡ ಮೋಟಾರ್ ಅನ್ನು ಚಿತ್ರ 5 ರಲ್ಲಿ ತೋರಿಸಲಾಗಿದೆ.

ಚಿತ್ರ 3 ರಲ್ಲಿ ತೋರಿಸಿರುವಂತೆ, ಸ್ಟಾರ್ಟ್ ಸ್ವಿಚ್ ಮುಚ್ಚಿದಾಗ, ಬ್ಯಾಟರಿ ಪ್ರವಾಹ ಮ್ಯಾಗ್ನೆಟಿಕ್ ಸ್ವಿಚ್ ವಿಂಡಿಂಗ್ ಮತ್ತು ಥರ್ಮೋಸ್ಟಾಟ್ ಮೂಲಕ ನೆಲಕ್ಕೆ ಹರಿಯುತ್ತದೆ. ಮ್ಯಾಗ್ನೆಟಿಕ್ ಸ್ವಿಚ್ ಮುಚ್ಚುತ್ತದೆ, ಮೋಟಾರ್ ಸೊಲೆನಾಯ್ಡ್ "S" ಟರ್ಮಿನಲ್ ಅನ್ನು ಬ್ಯಾಟರಿಗೆ ಸಂಪರ್ಕಿಸುತ್ತದೆ.

ಸೊಲೆನಾಯ್ಡ್ ವಿಂಡಿಂಗ್‌ಗಳು ಶಕ್ತಿಯುತವಾಗುತ್ತವೆ ಮತ್ತು ಪರಿಣಾಮವಾಗಿ ಪ್ಲಂಗರ್ ಮತ್ತು ಶಿಫ್ಟ್ ಲಿವರ್ ಚಲನೆಯು ಪಿನಿಯನ್ ಎಂಜಿನ್ ಫ್ಲೈವೀಲ್ ರಿಂಗ್ ಗೇರ್ ಅನ್ನು ತೊಡಗಿಸಿಕೊಳ್ಳಲು ಕಾರಣವಾಗುತ್ತದೆ. ಮತ್ತು ಸೊಲೆನಾಯ್ಡ್ ಮುಖ್ಯ ಸಂಪರ್ಕಗಳು ಮುಚ್ಚಲ್ಪಡುತ್ತವೆ, ಮತ್ತು ಕ್ರ್ಯಾಂಕಿಂಗ್ ನಡೆಯುತ್ತದೆ. ಎಂಜಿನ್ ಪ್ರಾರಂಭವಾದಾಗ, ಪಿನಿಯನ್ ಓವರ್‌ರನ್ ಆರ್ಮೇಚರ್ ಅನ್ನು ಅತಿಯಾದ ಒತ್ತಡದಿಂದ ರಕ್ಷಿಸುತ್ತದೆ.

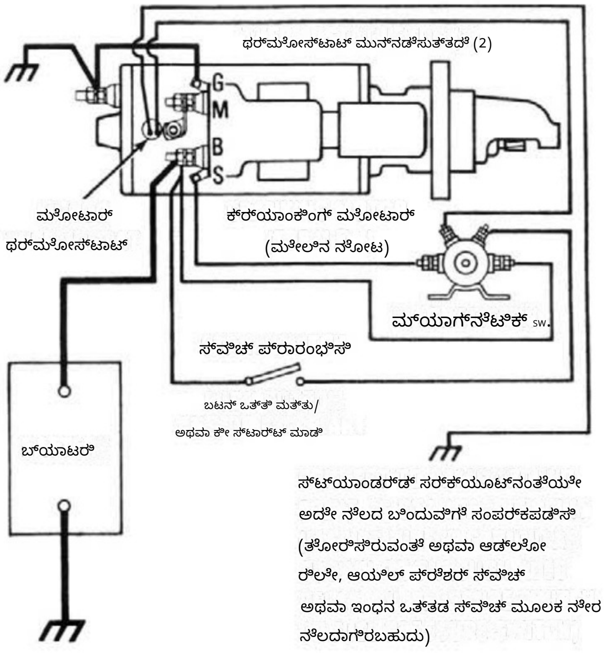

ಚಿತ್ರ 3-ವಿಶಿಷ್ಟ ವೈರಿಂಗ್ ಸರ್ಕ್ಯೂಟ್

ಚಿತ್ರ 4-ವಿಶಿಷ್ಟ ಥರ್ಮೋಸ್ಟಾಟ್

ಸ್ವಿಚ್ ತೆರೆಯುವವರೆಗೆ ವೇಗ, ಆ ಸಮಯದಲ್ಲಿ ರಿಟರ್ನ್ ಸ್ಪ್ರಿಂಗ್ ಪಿನಿಯನ್ ಅನ್ನು ಬೇರ್ಪಡಿಸಲು ಕಾರಣವಾಗುತ್ತದೆ. ಅತಿಯಾದ ಓವರ್‌ರನ್ ಮತ್ತು ಡ್ರೈವ್ ಮತ್ತು ಆರ್ಮೇಚರ್ ವಿಂಡಿಂಗ್‌ಗಳಿಗೆ ಹಾನಿಯಾಗದಂತೆ ತಡೆಯಲು, ಸ್ವಿಚ್ ಅನ್ನು ತಕ್ಷಣವೇ ತೆರೆಯಬೇಕು. ಎಂಜಿನ್ ಪ್ರಾರಂಭವಾದಾಗ.

ಎಲ್ಲಾ ರೀತಿಯ ಕೆಲಸಗಳಿಗೆ ಒಂದು ಕ್ರ್ಯಾಂಕಿಂಗ್ ಅವಧಿ ಮೋಟಾರ್ ತಣ್ಣಗಾಗಲು ಅನುಮತಿಸಲು ನಿಲ್ಲಿಸದೆ 30 ಸೆಕೆಂಡುಗಳನ್ನು ಮೀರಬಾರದು. ಅತಿಯಾದ ಕ್ರ್ಯಾಂಕಿಂಗ್ ಸಂಭವಿಸಿದಲ್ಲಿ, ಥರ್ಮೋಸ್ಟಾಟ್ ತೆರೆಯುತ್ತದೆ ಮತ್ತು ಮೋಟಾರ್ ಅನ್ನು ರಕ್ಷಿಸಲು ಕ್ರ್ಯಾಂಕಿಂಗ್ ಚಕ್ರವ ನಿಲ್ಲುತ್ತದೆ. ಕ್ರ್ಯಾಂಕಿಂಗ್ ಮೋಟಾರ್ ತಣ್ಣಗಾದ ನಂತರ, ಸಾಮಾನ್ಯವಾಗಿ 1-6 ನಿಮಿಷಗಳ ನಂತರ, ಥರ್ಮೋಸ್ಟಾಟ್ ಮುಚ್ಚುತ್ತದೆ ಮತ್ತು ನಂತರ ಹೊಸ ಆರಂಭಿಕ ಪ್ರಯತ್ನವನ್ನು ಮಾಡಬಹುದು.

ಮೋಟಾರ್ ಥರ್ಮೋಸ್ಟಾಟ್ ಇಲ್ಲದ ಸರ್ಕ್ಯೂಟ್ ಚಿತ್ರ 3 ರಂತೆಯೇ ಇರುತ್ತದೆ, ಆದರೆ ಮ್ಯಾಗ್ನೆಟಿಕ್ ಸ್ವಿಚ್ ವಿಂಡಿಂಗ್ ಟರ್ಮಿನಲ್ ಅನ್ನು ಥರ್ಮೋಸ್ಟಾಟ್ ಮೂಲಕ ಹಾದುಹೋಗದೆ ಚಿತ್ರ 3 ರಲ್ಲಿ ಗುರುತಿಸಲಾದ ಬಿಂದುವಿಗೆ ನೇರವಾಗಿ ನೆಲಕ್ಕೆ ಇಳಿಸಲಾಗುತ್ತದೆ.

ದೋಷನಿವಾರಣೆ ಕ್ರ್ಯಾಂಕಿಂಗ್ ಸರ್ಕ್ಯೂಟ್

ಕ್ರ್ಯಾಂಕಿಂಗ್ ವ್ಯವಸ್ಥೆಯು ಸರಿಯಾಗಿ ಕಾರ್ಯನಿರ್ವಹಿಸದಿದ್ದರೆ, ಸರ್ಕ್ಯೂಟ್‌ನ ಯಾವ ಭಾಗದಲ್ಲಿ ದೋಷವಿದೆ ಎಂಬುದನ್ನು ನಿರ್ಧರಿಸಲು ಈ ಕೆಳಗಿನ ಪರಿಶೀಲನೆಗಳನ್ನು ಮಾಡಿ.

ಬ್ಯಾಟರಿ: ಬ್ಯಾಟರಿಯ ಸ್ಥಿತಿಯನ್ನು ನಿರ್ಧರಿಸಲು, ಸೇವಾ ಬುಲೆಟಿನ್ 1B-115 ಅಥವಾ 1B-116 ರಲ್ಲಿ ವಿವರಿಸಿರುವ ಪರೀಕ್ಷಾ ವಿಧಾನವನ್ನು ಅನುಸರಿಸಿ. ಬ್ಯಾಟ- ಬ್ಯಾಟರಿ ಸಂಪೂರ್ಣವಾಗಿ ಚಾರ್ಜ್ ಆಗಿದೆ. ವೈರಿಂಗ್, ಸ್ವಿಚ್‌ಗಳು ಮತ್ತು ಕ್ರ್ಯಾಂಕಿಂಗ್ ಮೋಟಾರ್ ಅನ್ನು ಬ್ಯಾಟರಿ ದೋಷಪೂರಿತವಾಗಿದೆಯೇ ಅಥವಾ ಡಿಸ್ಚಾರ್ಜ್ ಆಗಿದೆಯೇ ಎಂದು ಪರಿಶೀಲಿಸಲಾಗುವುದಿಲ್ಲ.

ವೈರಿಂಗ್: ಅಣಿಕಟ್ಟಿಗಾಗಿ ವೈರಿಂಗ್ ಅನ್ನು ಪರೀಕ್ಷಿಸಿ- ವರ್ಯಸ್‌ಸು. ಕ್ರ್ಯಾಂಕಿಂಗ್ ಮೋಟಾರ್, ಸೊಲೆನಾಯ್ಡ್, ಮ್ಯಾಗ್ನೆಟಿಕ್ ಸ್ವಿಚ್, ಇಗ್ನಿಷನ್ ಸ್ವಿಚ್ ಅಥವಾ ಯಾಮದೇ ಇತರ ಸಂಪರ್ಕಗಳನ್ನು ಪರೀಕ್ಷಿಸಿ. ನಿಯಂತ್ರಣ ಸ್ವಿಚ್, ಮತ್ತು ಬ್ಯಾಟರಿ, ಸೇರಿದಂತೆ ಎಲ್ಲಾ ನೆಲದ ಸಂಪರ್ಕಗಳು. ಅಗತ್ಯವಿರುವಂತೆ ಎಲ್ಲಾ ಸಂಪರ್ಕಗಳನ್ನು ಸ್ವಚ್ಛಗೊಳಿಸಿ ಮತ್ತು ಬಿಗಿಗೊಳಿಸಿ. ಸರ್ಕ್ಯೂಟ್‌ನಲ್ಲಿ ಅತಿಯಾದ ಪ್ರತಿರೋಧದೊಂದಿಗೆ ಕ್ರ್ಯಾಂಕಿಂಗ್ ವ್ಯವಸ್ಥೆಯು ಸರಿಯಾಗಿ ಕಾರ್ಯನಿರ್ವಹಿಸಲು ಸಾಧ್ಯವಿಲ್ಲ.

ಮ್ಯಾಗ್ನೆಟಿಕ್ ಸ್ವಿಚ್, ಸೊಲೆನಾಯ್ಡ್ ಮತ್ತು ನಿಯಂತ್ರಣ ಸ್ವಿಚ್‌ಗಳು: ಎಲ್ಲಾ ಸ್ವಿಚ್‌ಗಳನ್ನು ಅವುಗಳ ಸ್ಥಿತಿಯನ್ನು ನಿರ್ಧರಿಸಲು ಪರೀಕ್ಷಿಸಿ. ವಾಹನದ ವೈರಿಂಗ್ ರೇಖಾಚಿತ್ರದಿಂದ, ಆರಂಭಿಕ ಸ್ವಿಚ್‌ಗಳನ್ನು ಮುಚ್ಚಿದಾಗ ಯಾವ ಸರ್ಕ್ಯೂಟ್‌ಗಳಿಗೆ ಶಕ್ತಿ ತುಂಬಬೇಕು ಎಂಬುದನ್ನು ನಿರ್ಧರಿಸಿ. ಯಾವುದೇ ತೆರೆದ ಸರ್ಕ್ಯೂಟ್‌ಗಳನ್ನು ಪತ್ತೆಹಚ್ಚಲು ವೋಲ್ಟ್‌ಮೀಟರ್ ಬಳಸಿ.

ಥರ್ಮೋಸ್ಟಾಟ್, ಅಥವಾ ಓವರ್‌ಕ್ರ್ಯಾಂಕ್ ರಕ್ಷಣೆ:

ಥರ್ಮೋಸ್ಟಾಟ್ ನಿರಂತರತೆಯನ್ನು ಪರಿಶೀಲಿಸಲು, ವೈರಿಂಗ್ ಹಾರ್ನೆಸ್ ಕನೆಕ್ಟರ್ ಅನ್ನು ಬೇರ್ಪಡಿಸಿ ಮತ್ತು ಮೋಟರ್‌ನಲ್ಲಿರುವ ಎರಡು ಥರ್ಮೋಸ್ಟಾಟ್ ಟರ್ಮಿನಲ್‌ಗಳಿಗೆ ಓಮ್ಮೀಟರ್ ಅನ್ನು ಸಂಪರ್ಕಿಸಿ (ಚಿತ್ರ 5). ಓಮ್ಮೀಟರ್ ಶೂನ್ಯವನ್ನು ಓದಬೇಕು. ಇಲ್ಲದಿದ್ದರೆ, ಥರ್ಮೋಸ್ಟಾಟ್ ಓಪನ್ ಸರ್ಕ್ಯೂಟ್ ಆಗಿದೆ. ಬಿಸಿಯಾಗಿರುವಾಗ ಥರ್ಮೋಸ್ಟಾಟ್ ಅನ್ನು ಪರಿಶೀಲಿಸಬೇಡಿ, ಏಕೆಂದರೆ ಅದು ಕೆಲವು ತಾಪಮಾನಗಳಿಗಿಂತ ಹೆಚ್ಚು ಓಪನ್-ಸರ್ಕ್ಯೂಟ್ ಆಗಿರಬೇಕು.

ಮೋಟಾರ್: ಬ್ಯಾಟರಿ, ವೈರಿಂಗ್ ಮತ್ತು ಸ್ವಿಚ್‌ಗಳು ತೃಪ್ತಿದಾಯಕ ಸ್ಥಿತಿಯಲ್ಲಿದ್ದರೆ ಮತ್ತು ಎಂಜಿನ್ ಸರಿಯಾಗಿ ಕಾರ್ಯನಿರ್ವಹಿಸುತ್ತಿದೆ ಎಂದು ತಿಳಿದಿದ್ದರೆ, ಮೋಟಾರ್ ಅನ್ನು ತೆಗೆದುಹಾಕಿ ಮತ್ತು ಕೆಳಗೆ ವಿವರಿಸಿರುವ ಪರೀಕ್ಷಾ ವಿಧಾನಗಳನ್ನು ಅನುಸರಿಸಿ.

ಕ್ರ್ಯಾಂಕಿಂಗ್ ಮೋಟಾರ್ ಅನ್ನು ಅಕಾಲಿಕ ಕಾರ್ಯಾಚರಣೆಗಾಗಿ ಮಾತ್ರ ವಿನ್ಯಾಸಗೊಳಿಸಲಾಗಿದೆ ಮತ್ತು ಅದನ್ನು ಎಂದಿಗೂ 30 ಸೆಕೆಂಡುಗಳಿಗಿಂತ ಹೆಚ್ಚು ಕಾಲ ಬಳಸಬಾರದು, ಒಂದು ಸಮಯದಲ್ಲಿ. 30 ಸೆಕೆಂಡುಗಳ ನಂತರ, ಕ್ರ್ಯಾಂಕ್- ಕನಿಷ್ಠ ಎರಡು ಭಾರಿಯಾದರೂ ing ಅನ್ನು ನಿಲ್ಲಿಸಬೇಕು. ಮೋಟಾರ್ ತಣ್ಣಗಾಗಲು ನಿಮಿಷಗಳು. ಅದ್ದೇ ನಿಯಮವು ಮೋಟಾರ್‌ಗೆ ಅನ್ವಯಿಸುತ್ತದೆ ಥರ್ಮೋಸ್ಟಾಟ್. ಓವರ್‌ಕ್ರ್ಯಾಂಕಿಂಗ್‌ನಿಂದ ಉಂಟಾಗುವ ಹಾನಿಯ ವಿರುದ್ಧ ಥರ್ಮೋಸ್ಟಾಟ್ ಹೆಚ್ಚುವರಿ ರಕ್ಷಣೆಯಾಗಿದೆ.

ಕ್ರ್ಯಾಂಕಿಂಗ್ ಮೋಟಾರ್ ಅನ್ನು ಎಂಜಿನ್‌ನಿಂದ ತೆಗೆದುಹಾಕಿದಾಗ, ಆರ್ಮೇಚರ್

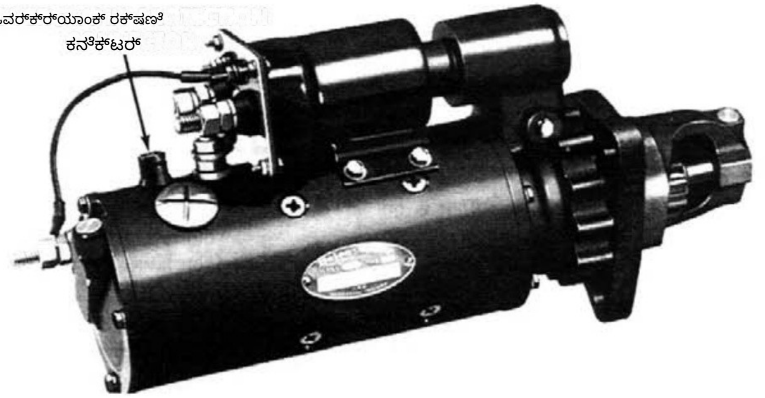

ಚಿತ್ರ 5-ಥರ್ಮೋಸ್ಟಾಟ್ ಅನ್ನು ತೋರಿಸುವ ವಿಶಿಷ್ಟ ಮೋಟಾರ್ ಕನೆಕ್ಟರ್ (ಓವರ್‌ಕ್ರ್ಯಾಂಕ್ ಪ್ರೊಟೆಕ್ಷನ್ ಕನೆಕ್ಟರ್)

Machine Translated by Google

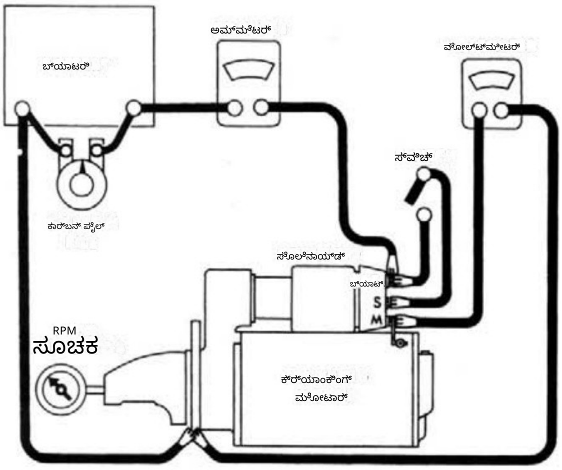

ಚಿತ್ರ 6-ನೋ-ಲೋಡ್ ಪರೀಕ್ಷಾ ಸರ್ಕ್ಯೂಟ್

ಸ್ಕ್ರೂಡ್ರೈವರ್ ಬಳಸಿ ಪಿನಿಯನ್ ಅನ್ನು ಇಣುಕುವ ಮೂಲಕ ತಿರುಗುವಿಕೆಯ ಸ್ವಾತಂತ್ರ್ಯವನ್ನು ಪರಿಶೀಲಿಸಬಹುದು. ಬಿಗಿಯಾದ ಬೇರಿಂಗ್‌ಗಳು, ಬಾಗಿದ ಆರ್ಮೇಚರ್ ಶಾಫ್ಟ್ ಅಥವಾ ಸಡಿಲವಾದ ಪೋಲ್ ಶೂ ಸ್ಕ್ರೂ ಆರ್ಮೇಚರ್ ಮುಕ್ತವಾಗಿ ತಿರುಗದಂತೆ ಮಾಡುತ್ತದೆ. ಆರ್ಮೇಚರ್ ಮುಕ್ತವಾಗಿ ತಿರುಗದಿದ್ದರೆ ಮೋಟಾರ್ ಅನ್ನು ತಕ್ಷಣವೇ ಡಿಸ್ಅಸೆಂಬಲ್ ಮಾಡಬೇಕು. ಆದಾಗ್ಯೂ, ಆರ್ಮೇಚರ್ ಮುಕ್ತವಾಗಿ ತಿರುಗುತ್ತಿದ್ದರೆ, ಡಿಸ್ಅಸೆಂಬಲ್ ಮಾಡುವ ಮೊದಲು ಮೋಟಾರ್ ಅನ್ನು ನೋ-ಲೋಡ್ ಪರೀಕ್ಷೆಯನ್ನು ನೀಡಬೇಕು.

ನೋ-ಲೋಡ್ ಪರೀಕ್ಷೆ (ಚಿತ್ರ 6)

ಮೋಟಾರ್ ನಿಂದ ವೋಲ್ಟ್‌ಮೀಟರ್ ಅನ್ನು ಸಂಪರ್ಕಿಸಿ ಮೋಟಾರ್ ಫ್ರೇಮ್‌ಗೆ ಟರ್ಮಿನಲ್ ಅನ್ನು ಜೋಡಿಸಿ, ಮತ್ತು ಆರ್ಮ್-ಟೇಜ್ ವೇಗವನ್ನು ಅಳೆಯಲು rpm ಸೂಚಕವನ್ನು ಬಳಸಿ. ನಿರ್ದಿಷ್ಟಪಡಿಸಿದ ವೋಲ್ಟೇಜ್‌ನ ಸಂಪೂರ್ಣ ಚಾರ್ಜ್ ಮಾಡಿದ ಬ್ಯಾಟರಿಯೊಂದಿಗೆ ಮೋಟಾರ್ ಮತ್ತು ಆಮ್ಮೀಟರ್ ಅನ್ನು ಸರಣಿಯಲ್ಲಿ ಸಂಪರ್ಕಿಸಿ, ಮತ್ತು ಸೊಲೆನಾಯ್ಡ್ ಬ್ಯಾಟರಿ ಟರ್ಮಿನಲ್‌ನಿಂದ ಸೊಲೆನಾಯ್ಡ್ ಸ್ವಿಚ್ ಟರ್ಮಿನಲ್‌ಗೆ ತೆರೆದ ಸ್ಥಾನದಲ್ಲಿರುವ ಸ್ವಿಚ್ ಅನ್ನು ಸಂಪರ್ಕಿಸಿ. ಸ್ವಿಚ್ ಅನ್ನು ಮುಚ್ಚಿ ಮತ್ತು rpm, ಕರೆಂಟ್ ಮತ್ತು ವೋಲ್ಟೇಜ್ ಓದುವಿಕೆಯನ್ನು ಸೇವಾ ಬುಲೆಟಿನ್‌ಗಳು 1M-188 ನಲ್ಲಿನ ವಿಶೇಷಣಗಳೊಂದಿಗೆ ಹೋಲಿಕೆ ಮಾಡಿ. ಈ ಬುಲೆಟಿನ್‌ಗಳಲ್ಲಿ ನಿರ್ದಿಷ್ಟಪಡಿಸಿದ ನಿಖರವಾದ ವೋಲ್ಟೇಜ್ ಅನ್ನು ಪಡೆಯುವುದು ಅನಿವಾರ್ಯವಲ್ಲ, ಏಕೆಂದರೆ ವೋಲ್ಟೇಜ್ ಸ್ವಲ್ಪ ಹೆಚ್ಚಿದ್ದರೆ rpm ಪ್ರಮಾಣಾನುಗುಣವಾಗಿ ಹೆಚ್ಚಾಗಿರುತ್ತದೆ ಮತ್ತು ಪ್ರಸ್ತುತಮ ಮೂಲಭೂತವಾಗಿ ಬದಲಾಗದೆ ಉಳಿಯುತ್ತದೆ ಎಂದು ಗುರುತಿಸುವ ಮೂಲಕ ನಿಖರವಾದ ವ್ಯಾಖ್ಯಾನವನ್ನು ಮಾಡಬಹುದು. ಆದಾಗ್ಯೂ, ನಿಖರವಾದ ವೋಲ್ಟೇಜ್ ಕಡಿಮೆಯಾಗಿದ್ದರೆ ಹೌದು, ಬ್ಯಾಟರಿಯಾದ್ಯಂತ ಸಂಪರ್ಕಗೊಂಡಿರುವ ಕಾರ್ಬನ್ ರಾಶಿಯನ್ನು ವೋಲ್ಟೇಜ್ ಅನ್ನು ನಿರ್ದಿಷ್ಟ ಮೌಲ್ಯಕ್ಕೆ ಇಳಿಸಲು ಬಳಸಬಹುದು. ಒಂದಕ್ಕಿಂತ ಹೆಚ್ಚು 12-ವೋಲ್ಟ್ ಬ್ಯಾಟರಿಗಳನ್ನು ಬಳಸಿದರೆ, ಕಾರ್ಬನ್ ರಾಶಿಯನ್ನು 12-ವೋಲ್ಟ್ ಬ್ಯಾಟರಿಗಳಲ್ಲಿ ಒಂದಕ್ಕೆ ಮಾತ್ರ ಸಂಪರ್ಕಪಡಿಸಿ. ನಿರ್ದಿಷ್ಟಪಡಿಸಿದ ಪರಸ್ತುತ ಡ್ರಾವು ಸೋಲೆನಾಯ್ಡ್ ಅನ್ನು ಒಳಗೊಂಡಿಲ್ಲದಿದ್ದರೆ, ಸೊಲೆನಾಯ್ಡ್ ಹೋಲ್ಡ್-ಇನ್ ವಿಂಡಿಂಗ್‌ನ ನಿರ್ದಿಷ್ಟ ಕರೆಂಟ್ ಡ್ರಾವನ್ನು ಓದುವ ಆಮ್ಮೀಟರ್‌ನಿಂದ ಕಳೆಯಿರಿ. ಸ್ವಿಚ್ ತೆರೆದಿರುವಾಗ ಮಾತ್ರ ಸಂಪರ್ಕಗಳನ್ನು ಕಡಿತಗೊಳಿಸಿ. ಪರೀಕ್ಷಾ ಫಲಿತಾಂಶಗಳನ್ನು ಈ ಕೆಳಗಿನಂತೆ ಅರ್ಥೈಸಿಕೊಳ್ಳಿ:

ಪರೀಕ್ಷೆಗಳ ಫಲಿತಾಂಶಗಳನ್ನು ಅರ್ಥೈಸುವುದು

1. ರೇಟೆಡ್ ಕರೆಂಟ್ ಡ್ರಾ ಮತ್ತು ನೋ-ಲೋಡ್ ವೇಗವು ಕ್ರ್ಯಾಂಕಿಂಗ್ ಮೋಟಾರ್‌ನ ಸಾಮಾನ್ಯ ಸ್ಥಿತಿಯನ್ನು ಸೂಚಿಸುತ್ತದೆ.
2. ದೋಷಪೂರಿತ ಭಾಗಗಳ ಕಡಿಮೆ ಮುಕ್ತ ವೇಗ ಮತ್ತು ಹೆಚ್ಚಿನ ಕರೆಂಟ್ ಡ್ರಾ ಸೂಚಿಸಿ:
   ಎ. ತುಂಬಾ ಘರ್ಷಣೆ-ಬಿಗಿಯಾದ, ಕೊಳಕು ಅಥವಾ ಸವೆದ ಬೇರಿಂಗ್‌ಗಳು, ಬಾಗಿದ ಆರ್ಮೇಚರ್ ಶಾಫ್ಟ್ ಅಥವಾ ಸಡಿಲವಾದ ಪೋಲ್ ಶೂಗಳು ಆರ್ಮೇಚರ್ ಎಳೆಯಲು ಅನುಮ ಮಾಡಿಕೊಡುತ್ತದೆ.
   ಬಿ. ಚಿಕ್ಕದಾದ ಆರ್ಮೇಚರ್. ಡಿಸ್ಅಸೆಂಬಲ್ ಮಾಡಿದ ನಂತರ ಇದನ್ನು ಗ್ರೋಲರ್‌ನಲ್ಲಿ ಮತ್ತಷ್ಟು ಪರಿಶೀಲಿಸಬಹುದು.
   ಸಿ. ಗ್ರೌಂಡೆಡ್ ಆರ್ಮೇಚರ್ ಅಥವಾ ಫೀಲ್ಡ್‌ಗಳು. ಡಿಸ್ಅಸೆಂಬಲ್ ಮಾಡಿದ ನಂತರ ಮತ್ತಷ್ಟು ಪರಿಶೀಲಿಸಿ.
3. ಹೆಚ್ಚಿನ ಕರೆಂಟ್ ಡ್ರಾದೊಂದಿಗೆ ಕಾರ್ಯನಿರ್ವಹಿಸಲು ವಿಫಲವಾದರೆ:
   ಎ. ಟರ್ಮಿನಲ್ ಅಥವಾ ಹೊಲಗಳಲ್ಲಿ ನೇರ ನೆಲ.
   ಬಿ. "ಫ್ರೀಜ್ಕೃತ" ಬೇರಿಂಗ್‌ಗಳು (ಆರ್ಮೇಚರ್ ಅನ್ನು ಕೈಯಿಂದ ತಿರುಗಿಸುವ ಮೂಲಕ ಇದನ್ನು ನಿರ್ಧರಿಸಬೇಕಾಗಿತ್ತು).
4. ಕರೆಂಟ್ ಡ್ರಾ ಇಲ್ಲದೆ ಕಾರ್ಯನಿರ್ವಹಿಸಲು ವಿಫಲವಾದರೆ:
   ಎ. ಓಪನ್ ಫೀಲ್ಡ್ ಸರ್ಕ್ಯೂಟ್. ಆಂತರಿಕ ಸಂಪರ್ಕಗಳನ್ನು ಪರಿಶೀಲಿಸುವ ಮೂಲಕ ಮತ್ತು ಪರೀಕ್ಷಾ ದೀಪದೊಂದಿಗೆ ಸರ್ಕ್ಯೂಟ್ ಅನ್ನು ಪತ್ತೆಹಚ್ಚುವ ಮೂಲಕ ಡಿಸ್ಅಸೆಂಬಲ್ ಮಾಡಿದ ನಂತರ ಇದನ್ನು ಪರಿಶೀಲಿಸಬಹುದು.
   ಬಿ. ತೆರೆದ ಆರ್ಮೇಚರ್ ಸುರುಳಿಗಳು. ಕಮ್ಯುಟೇಟರ್ ಅನ್ನು ಡಿಸ್ಅಸೆಂಬಲ್ ಮಾಡಿದ ನಂತರ ಕೆಟ್ಟದಾಗಿ ಸುಟ್ಟುಹೋದ ಬಾರ್‌ಗಳಿಗಾಗಿ ಪರೀಕ್ಷಿಸಿ.
   ಸಿ. ಮುರಿದ ಬ್ರಷ್ ಸ್ಪ್ರಿಂಗ್‌ಗಳು, ಸವೆದ ಬ್ರಷ್‌ಗಳು, ಕಮ್ಯುಟೇಟರ್ ಬಾರ್‌ಗಳ ನಡುವೆ ಹೆಚ್ಚಿನ ನಿರೋಧನ ಅಥವಾ ಬ್ರಷ್‌ಗಳು ಮತ್ತು ಕಮ್ಯುಟೇಟರ್ ನಡುವೆ ಉತ್ತಮ ಸಂಪರ್ಕವನ್ನು ತಡೆಯುವ ಇತರ ಕಾರಣಗಳು.
5. ಕಡಿಮೆ ಲೋಡ್-ರಹಿತ ವೇಗ ಮತ್ತು ಕಡಿಮೆ ಕರೆಂಟ್ ಡ್ರಾ ಸೂಚಿಸುತ್ತದೆ:
   ಎ. ಕಳಪೆ ಸಂಪರ್ಕಗಳು, ದೋಷಯುಕ್ತ ಲೀಡ್‌ಗಳು, ಕೊಳಕು ಕಮ್ಯುಟೇಟರ್ ಮತ್ತು ಸಂಖ್ಯೆ 4 ರ ಅಡಿಯಲ್ಲಿ ಪಟ್ಟಿ ಮಾಡಲಾದ ಕಾರಣಗಳಿಂದಾಗಿ ಹೆಚ್ಚಿನ ಆಂತರಿಕ ಪ್ರತಿರೋಧ. ಹೆಚ್ಚಿನ ಉಚಿತ ವೇಗ
6. ಮತ್ತು ಹೆಚ್ಚಿನ ಕರೆಂಟ್ ಡ್ರಾ ಶಾರ್ಟ್ ಫೀಲ್ಡ್‌ಗಳನ್ನು ಸೂಚಿಸುತ್ತದೆ. ಶಾರ್ಟ್ ಫೀಲ್ಡ್‌ಗಳು ಶಂಕಿತವಾಗಿದ್ದರೆ, ಫೀಲ್ಡ್ ಕಾಯಿಲ್ ಅಸೆಂಬ್ಲಿಯನ್ನು ಮರುಸ್ಥಾಪಿಸಿ ಮತ್ತು ಸುಧಾರಿತ ಕಾರ್ಯಕ್ಷಮತೆಗಾಗಿ ಪರಿಶೀಲಿಸಿ.

ಬೇರ್ಪಡಿಸಿ

ಸಾಮಾನ್ಯವಾಗಿ ಕ್ರ್ಯಾಂಕಿಂಗ್ ಮೋಟಾರ್ ಅನ್ನು ದುರಸ್ತಿ ಮಾಡಲು ಅಥವಾ ಬದಲಾಯಿಸಲು ಅಗತ್ಯವಿರುವವರೆಗೆ ಮಾತ್ರ ಡಿಸ್ಅಸೆಂಬಲ್ ಮಾಡಬೇಕು- ಕರೆಂಟ್ ಮೆಂಟ್. ಮುನ್ನೆಚ್ಚರಿಕೆಯಾಗಿ, ಕ್ರ್ಯಾಂಕಿಂಗ್ ಮೋಟಾರ್ ಅನ್ನು ಡಿಸ್ಅಸೆಂಬಲ್ ಮಾಡುವಾಗ ಅಥವಾ ಜೋಡಿಸುವಾಗ ಸುರಕ್ಷತಾ ಕನ್ನಡಕಗಳನ್ನು ಧರಿಸಲು ಸೂಚಿಸಲಾಗುತ್ತದೆ. 1. ಸೊಲೆನಾಯ್ಡ್, ಲಿವರ್ ಹೌಸಿಂಗ್ ಮತ್ತು ನೋಸ್ ಹೌಸಿಂಗ್‌ನ ಸಾಪೇಕ್ಷ ಸ್ಥಾನವನ್ನು ಗಮನಿಸಿ ಇದರಿಂದ ಮೋಟಾರ್ ಅನ್ನು ಅದೇ ರೀತಿಯಲ್ಲಿ ಮರು ಜೋಡಿಸಬಹುದು. 2. ಸೊಲೆನಾಯ್ಡ್ ಮೋಟಾರ್ ಟರ್ಮಿನಲ್‌ನಿಂದ ಫೀಲ್ಡ್ ಕಾಯಿಲ್ ಕನೆಕ್ಟರ್ ಮತ್ತು ಸೊಲೆನಾಯ್ಡ್ ಗ್ರೌಂಡ್ ಟರ್ಮಿನಲ್‌ನಿಂದ ಲೀಡ್ ಸಂಪರ್ಕ ಕಡಿತಗೊಳಿಸಿ.

3. ಬ್ರಷ್ ಇನ್ಸ್‌ಪೆಕ್ಷನ್ ಪ್ಲೇಟ್‌ಗಳನ್ನು ಹೊಂದಿರುವ ಮೋಟಾರ್‌ಗಳಲ್ಲಿ, ಪ್ಲೇಟ್‌ಗಳನ್ನು ತೆಗೆದುಹಾಕಿ.

Machine Translated by Google

ತದನಂತರ ಬ್ರಷ್ ಲೀಡ್ ಸ್ಕ್ರೂಗಳನ್ನು ತೆಗೆದುಹಾಕಿ. ಇದು ಬ್ರಷ್ ಹೋಲ್ಡರ್‌ಗಳಿಂದ ಫೀಲ್ಡ್ ಲೀಡ್‌ಗಳನ್ನು ಸಂಪರ್ಕ ಕಡಿತಗೊಳಿಸುತ್ತದೆ.

4. ಜೋಡಿಸುವ ಬೋಲ್ಟ್‌ಗಳನ್ನು ತೆಗೆದುಹಾಕಿ ಮತ್ತು ಕಮ್ಯುಟೇಟರ್ ಎಂಡ್ ಫ್ರೇಮ್ ಅನ್ನು ಫೀಲ್ಡ್ ಫ್ರೇಮ್‌ನಿಂದ ಬೇರ್ಪಡಿಸಿ.

5. ಜೋಡಿಸುವ ಬೋಲ್ಟ್‌ಗಳನ್ನು ತೆಗೆದುಹಾಕುವ ಮೂಲಕ ನೋಸ್ ಹೌಸಿಂಗ್ ಮತ್ತು ಫೀಲ್ಡ್ ಫ್ರೇಮ್ ಅನ್ನು ಲಿವರ್ ಹೌಸಿಂಗ್‌ನಿಂದ ಬೇರ್ಪಡಿಸಿ.

6. ಲಿವರ್ ಹೌಸಿಂಗ್ ನಿಂದ ಆರ್ಮೇಚರ್ ಮತ್ತು ಕ್ಲಚ್ ಅಸೆಂಬ್ಲಿಯನ್ನು ತೆಗೆದುಹಾಕಿ. 7. ಸೊಲೆನಾಯ್ಡ್ ಅನ್ನು ಲಿವರ್ ಹೌಸಿಂಗ್ ನಿಂದ ಬೇರ್ಪಡಿಸಿ, ಅದನ್ನು ಬೇರ್ಡಿಗೆ ಎಳೆಯಿರಿ.

ಸ್ವಚ್ಛಗೊಳಿಸುವಿಕೆ

ಡ್ರೈವ್, ಆರ್ಮೇಚರ್ ಮತ್ತು ಫೀಲ್ಡ್‌ಗಳನ್ನು ಯಾವುದೇ ಡಿಗ್ರೀಸಿಂಗ್ ಟ್ಯಾಂಕ್‌ನಲ್ಲಿ ಅಥವಾ ಗ್ರೀಸ್ ಕರಗಿಸುವ ದ್ರಾವಕಗಳಿಂದ ಸ್ವಚ್ಛಗೊಳಿಸಬಾರದು, ಏಕೆಂದರೆ ಇವು ಡ್ರೈವ್‌ನಲ್ಲಿರುವ ಲೂಬ್ರಿಕಂಟ್ ಅನ್ನು ಕರಗಿಸಿ ಆರ್ಮೇಚರ್ ಮತ್ತು ಫೀಲ್ಡ್ ಕಾಯಿಲ್‌ಗಳಲ್ಲಿನ ನಿರೋಧನವನ್ನು ಹಾನಿಗೊಳಿಸುತ್ತವೆ. ಡ್ರೈವ್ ಹೊರತುಪಡಿಸಿ ಎಲ್ಲಾ ಭಾಗಗಳನ್ನು ಖನಿಜ ಸ್ಪಿರಿಟ್‌ಗಳು ಮತ್ತು ಬ್ರಷ್‌ನಿಂದ ಸ್ವಚ್ಛಗೊಳಿಸಬೇಕು. ಡ್ರೈವ್ ಅನ್ನು ಸ್ವಚ್ಛವಾದ ಬಟ್ಟೆಯಿಂದ ಒರೆಸಬಹುದು.

ಕಮ್ಯುಟೇಟರ್ ಕೊಳಕಾಗಿದ್ದರೆ ಅದನ್ನು ನಂ. 00 ಮರಳು ಕಾಗದದಿಂದ ಸ್ವಚ್ಛಗೊಳಿಸಬಹುದು. ಕಮ್ಯುಟೇಟರ್ ಅನ್ನು ಸ್ವಚ್ಛಗೊಳಿಸಲು ಎಂದಿಗೂ ಎಮೆರಿ ಬಟ್ಟೆಯನ್ನು ಬಳಸಬೇಡಿ.

ಬ್ರಷ್‌ಗಳು ಮತ್ತು ಹೋಲ್ಡರ್‌ಗಳು

ಬ್ರಷ್‌ಗಳ ಸವೆತವನ್ನು ಪರೀಕ್ಷಿಸಿ. ಹೊಸ ಬ್ರಷ್‌ನೊಂದಿಗೆ ಹೋಲಿಸಿದಾಗ ಅವು ಅತಿಯಾಗಿ ಧರಿಸಿದ್ದರೆ, ಅವುಗಳನ್ನು ಮತ್ತೆ ಹಾಕಬೇಕು. ಬ್ರಷ್ ಹೋಲ್ಡರ್‌ಗಳು ಸ್ವಚ್ಛವಾಗಿವೆಯೇ ಮತ್ತು ಬ್ರಷ್‌ಗಳು ಹೋಲ್ಡರ್‌ಗಳಲ್ಲಿ ಬಂಧಿಸುತ್ತಿಲ್ಲವೇ ಎಂಬುದನ್ನು ಖಚಿತಪಡಿಸಿಕೊಳ್ಳಿ. ಸರಿಯಾದ ಕಾರ್ಯಕ್ಷಮತೆಯನ್ನು ನೀಡಲು ಪೂರ್ಣ ಬ್ರಷ್ ಮೇಲ್ಮೈ ಕಮ್ಯುಟೇಟರ್ ಮೇಲೆ ಸವಾರಿ ಮಾಡಬೇಕು. ಬ್ರಷ್ ಸ್ಪ್ರಿಂಗ್‌ಗಳು ಬ್ರಷ್‌ಗಳು ಮತ್ತು ಕಮ್ಯುಟೇಟರ್ ನಡುವೆ ದೃಢವಾದ ಸಂಪರ್ಕವನ್ನು ನೀಡುತ್ತಿವೆಯೇ ಎಂದು ಖಚಿತಪಡಿಸಿಕೊಳ್ಳಲು ಕೈಯಿಂದ ಪರಿಶೀಲಿಸಿ. ಸ್ಪ್ರಿಂಗ್‌ಗಳು ವಿರೂಪಗೊಂಡಿದ್ದರೆ ಅಥವಾ ಬಣ್ಣ ಕಳೆದುಕೊಂಡಿದ್ದರೆ, ಅವುಗಳನ್ನು ಬದಲಾಯಿಸಬೇಕು.

ಆರ್ಮೇಚರ್ ಸರ್ವಿಸಿಂಗ್

ಆರ್ಮೇಚರ್ ಕಮ್ಯುಟೇಟರ್ ಸವೆದುಹೋಗಿದ್ದರೆ, ಕೊಳಕಾಗಿದ್ದರೆ, ದುಂಡಾಗಿದ್ದರೆ ಅಥವಾ ಹೆಚ್ಚಿನ ನಿರೋಧನವನ್ನು ಹೊಂದಿದ್ದರೆ, ಕಮ್ಯುಟೇಟರ್ ಅನ್ನು ಕೆಳಕ್ಕೆ ತಿರುಗಿಸಲು ಸಾಧ್ಯವಾಗುವಂತೆ ಆರ್ಮೇಚರ್ ಅನ್ನು ಲೇಥ್‌ನಲ್ಲಿ ಇಡಬೇಕು. ನಂತರ ನಿರೋಧನವನ್ನು 1/32 ಇಂಚು ಅಗಲ ಮತ್ತು 1/32 ಇಂಚು ಆಳದಲ್ಲಿ ಕತ್ತರಿಸಬೇಕು ಮತ್ತು ಕೊಳಕು ಅಥವಾ ತಾಮ್ರದ ಧೂಳಿನ ಯಾವುದೇ ಕುರುಹುಗಳನ್ನು ತೆಗೆದುಹಾಕಲು ಸ್ಲಾಟ್‌ಗಳನ್ನು ಸ್ವಚ್ಛಗೊಳಿಸಬೇಕು.

ಈ ಕಾರ್ಯವಿಧಾನದಲ್ಲಿ ಅಂತಿಮ ಹಂತವಾಗಿ, ಕಮ್ಯುಟೇಟರ್ ಆಗ ಉಳಿದಿರುವ ಬರ್ರ್‌ಗಳನ್ನು ತೆಗೆದುಹಾಕಲು ನಂ. 00 ಮರಳು ಕಾಗದದಿಂದ ಲಘುವಾಗಿ ಮರಳು ಮಾಡಬೇಕು.

ಅಂಡರ್‌ಕಟಿಂಗ್ ಕಾರ್ಯವಿಧಾನದ ಫಲಿತಾಂಶ. ಸೂಚನೆ: ಡೆಲ್ಕೊ ರೆಮಿ ಸೇವಾ ಬುಲೆಟಿನ್ 1M- 188 ರಲ್ಲಿ ಪಟ್ಟಿ ಮಾಡಲಾದ ಪರೀಕ್ಷಾ ವಿಶೇಷಣಗಳು 2412, 2415, 3501, 3564, 3574 ಮತ್ತು 3599 ಹೊಂದಿರುವ ಕ್ರ್ಯಾಂಕಿಂಗ್ ಮೋಟಾರ್‌ಗಳಲ್ಲಿ ಅಂಡರ್‌ಕಟ್ ಕಾರ್ಯಾಚರಣೆಯನ್ನು ಬಿಟ್ಟುಬಿಡಬೇಕು. ಈ ವಿಶೇಷಣಗಳನ್ನು ಹೊಂದಿರುವ ಮೋಟಾರ್‌ಗಳಲ್ಲಿ ಕಮ್ಯುಟೇಟರ್‌ಗಳನ್ನು ಅಂಡರ್‌ಕಟ್ ಮಾಡಬೇಡಿ.

ಆರ್ಮೇಚರ್ ಅನ್ನು ಈ ಕೆಳಗಿನಂತೆ ತೆರೆಯುವಿಕೆಗಳು, ಶಾರ್ಟ್ ಸರ್ಕ್ಯೂಟ್‌ಗಳು ಮತ್ತು ನೆಲಗಳಿಗೆ ಪರಿಶೀಲಿಸಬೇಕು:

1. ತೆರೆಯುವಿಕೆಗಳು ಸಾಮಾನ್ಯವಾಗಿ ಅತಿಯಾದ ದೀರ್ಘ ಕ್ರ್ಯಾಂಕಿಂಗ್ ಅವಧಿಗಳಿಂದ ಉಂಟಾಗುತ್ತವೆ. ತೆರೆಯುವಿಕೆ ಸಂಭವಿಸುವ ಸಾಧ್ಯತೆಯ ಸ್ಥಳವೆಂದರೆ ಕಮ್ಯುಟೇಟರ್ ರೈಸರ್ ಬಾರ್‌ಗಳು. ಪರೀಕ್ಷಿಸಿ ಸಡಿಲ ಸಂಪರ್ಕಗಳಿಗಾಗಿ ವಾಹಕಗಳನ್ನು ಕಮ್ಯುಟೇಟರ್ ಬಾರ್‌ಗಳಿಗೆ ಜೋಡಿಸಲಾದ ಬಿಂದುಗಳು. ಕ್ರ್ಯಾಂಕಿಂಗ್ ಮೋಟಾರ್ ಬಳಸಿದಾಗ ಕಳಪೆ ಸಂಪರ್ಕಗಳು ಕಮ್ಯುಟೇಟರ್ ಬಾರ್‌ಗಳ ಆರ್ಸಿಂಗ್ ಮತ್ತು ಸುಡುವಿಕೆಗೆ ಕಾರಣವಾಗುತ್ತವೆ. ಬಾರ್‌ಗಳು ಹೆಚ್ಚು ಸುಟ್ಟುಹೋಗದಿದ್ದರೆ, ರೈಸರ್ ಬಾರ್‌ಗಳಲ್ಲಿನ ಲೀಡ್‌ಗಳನ್ನು ಮರು ಬೆಸುಗೆ ಹಾಕುವ ಅಥವಾ ಬೆಸುಗೆ ಹಾಕುವ ಮೂಲಕ (ರೋಸಿನ್ ಫ್ಲಕ್ಸ್ ಬಳಸಿ) ಮತ್ತು ಸುಟ್ಟ ವಸ್ತುವನ್ನು ತೆಗೆದುಹಾಕಲು ಲೇಥ್‌ನಲ್ಲಿ ಕಮ್ಯುಟೇಟರ್ ಅನ್ನು ಕೆಳಕ್ಕೆ ತಿರುಗಿಸುವ ಮೂಲಕ ದುರಸ್ತಿ ಮಾಡಬಹುದು. ಮೇಲೆ ತಿಳಿಸಿದಂತೆ ಹೊರತುಪಡಿಸಿ, ನಿರೋಧನವನ್ನು ಕಡಿಮೆ ಮಾಡಬೇಕು.

2. ಶಾರ್ಟ್ ಸರ್ಕ್ಯೂಟ್‌ಗಳು-ಶಾರ್ಟ್ ಸರ್ಕ್ಯೂಟ್‌ಗಳು ಆರ್ಮೇಚರ್ ಅನ್ನು ಗ್ರೋಲರ್ ಬಳಸಿ ಸ್ಥಾಪಿಸಲಾಗುತ್ತದೆ. ಆರ್ಮೇಚರ್ ಅನ್ನು ಉಕ್ಕಿನಿಂದ ಗ್ರೋಲರ್‌ನಲ್ಲಿ ತಿರುಗಿಸಿದಾಗ

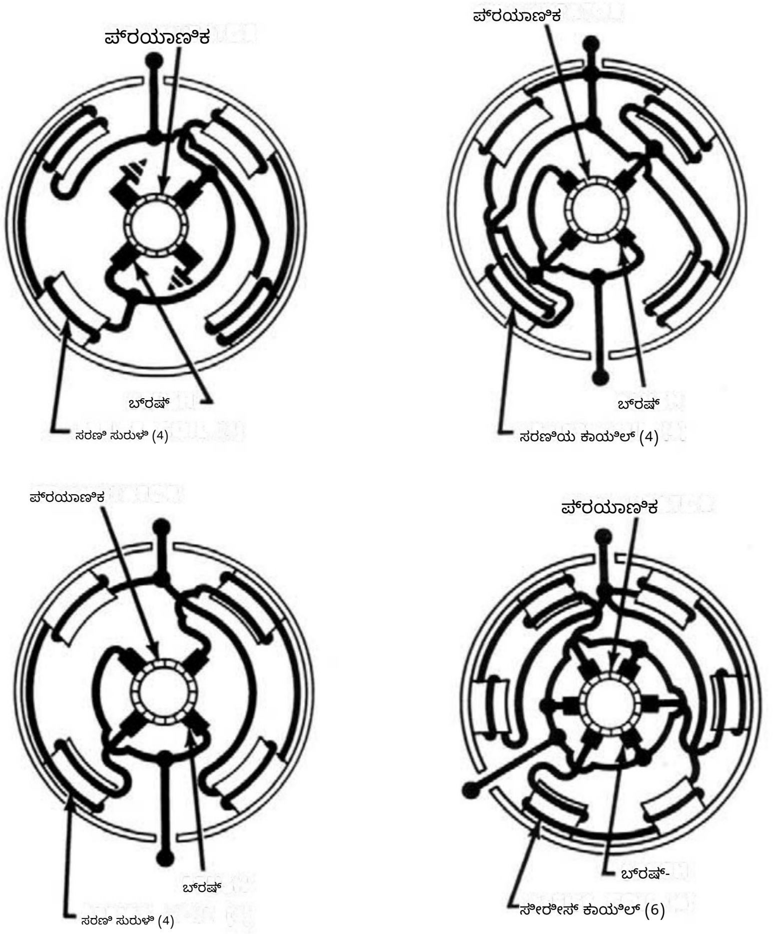

ಚಿತ್ರ 7-ಆಂತರಿಕ ಮೋಟಾರ್ ಸರ್ಕ್ಯೂಟ್‌ಗಳು

Machine Translated by Google

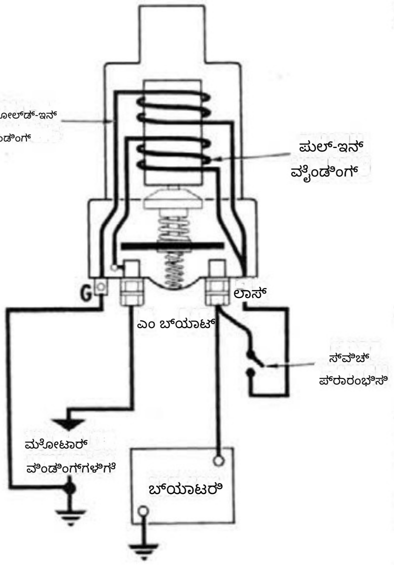

ಚಿತ್ರ 8-ಆಂತರಿಕ ಸೊಲೆನಾಯ್ಡ್ ಸರ್ಕ್ಯೂಟ್. (ಚಿತ್ರಣವನ್ನು ಸ್ಪಷ್ಟಪಡಿಸಲು "G" ಮತ್ತು "S" ಟರ್ಮಿನಲ್‌ಗಳನ್ನು ಸರಿಸಲಾಗಿದೆ.)

ಹ್ಯಾಕ್ಸಾ ಬ್ಲೇಡ್‌ನಂತಹ ಪಟ್ಟಿಯ ಮೇಲೆ ಹಿಡಿದಿದ್ದರೆ, ಶಾರ್ಟ್ ಸರ್ಕ್ಯೂಟ್ ಇರುವ ಆರ್ಮೇಚರ್ ಕೋರ್‌ನ ಪ್ರದೇಶದ ಮೇಲೆ ಬ್ಲೇಡ್ ಕಂಪಿಸುತ್ತದೆ. ಬಾರ್‌ಗಳ ನಡುವಿನ ಶಾರ್ಟ್‌ಗಳು ಕೆಲವೊಮ್ಮೆ ಬಾರ್‌ಗಳ ನಡುವಿನ ಬ್ರಷ್ ಧೂಳು ಅಥವಾ ತಾಮ್ರದಿಂದ ಉತ್ಪತ್ತಿಯಾಗುತ್ತವೆ. ಸ್ಲಾಟ್‌ಗಳನ್ನು ಸ್ವಚ್ಛಗೊಳಿಸುವ ಮೂಲಕ ಈ ಶಾರ್ಟ್‌ಗಳನ್ನು ತೆಗೆದುಹಾಕಬಹುದು. 3. ಆರ್ಮೇಚರ್‌ನಲ್ಲಿರುವ ಗ್ರೌಂಡ್ಸ್-ಗ್ರೌಂಡ್‌ಗಳನ್ನು 110-ವೋಲ್ಟ್ ಪರೀಕ್ಷಾ ದೀಪ ಮತ್ತು ಪರೀಕ್ಷಾ ಬಿಂದುಗಳ ಬಳಕೆಯಿಂದ ಕಂಡುಹಿಡಿಯಬಹುದು. ಒಂದು ಪರೀಕ್ಷಾ ಬಿಂದುವನ್ನು ಕೋರ್ ಅಥವಾ ಶಾಫ್ಟ್‌ನಲ್ಲಿ ಇನ್ನೊಂದು ಬಿಂದುವಿನೊಂದಿಗೆ ಕಮ್ಯುಟೇಟರ್‌ನಲ್ಲಿ ಇರಿಸಿದಾಗ ದೀಪ ಬೆಳಗಿದರೆ, ಆರ್ಮೇಚರ್ ನೆಲಸಮವಾಗುತ್ತದೆ. ಅತಿಯಾದ ದೀರ್ಘ ಕ್ರ್ಯಾಂಕಿಂಗ್ ಅವಧಿಗಳಿಂದ ಅಥವಾ ಕಮ್ಯುಟೇಟರ್ ಬಾರ್‌ಗಳು ಮತ್ತು ಉಕ್ಕಿನ ಕಮ್ಯುಟೇಟರ್ ರಿಂಗ್‌ನ ನಡುವೆ ಬ್ರಷ್ ಧೂಳಿನ ಸಂಗ್ರಹದಿಂದ ಉಂಟಾಗುವ ಕ್ರ್ಯಾಂಕಿಂಗ್ ಮೋಟರ್‌ನ ಅಧಿಕ ಬಿಸಿಯಾಗುವುದರಿಂದ ಉಂಟಾಗುವ ನಿರೋಧನ ವೈಫಲ್ಯದ ಪರಿಣಾಮವಾಗಿ ನೆಲಸಮ ಸಂಭವಿಸುತ್ತದೆ.

ಫೀಲ್ಡ್ ಕಾಯಿಲ್ ಪರಿಶೀಲನೆಗಳು

ಚಿತ್ರ 7 ರ ವೈರಿಂಗ್ ರೇಖಾಚಿತ್ರಗಳಲ್ಲಿ ಬಳಸಲಾದ ವಿವಿಧ ರೀತಿಯ ಸರ್ಕ್ಯೂಟ್‌ಗಳನ್ನು ತೋರಿಸಲಾಗಿದೆ. ಪರೀಕ್ಷಾ ದೀಪವನ್ನು ಬಳಸಿಕೊಂಡು ಕ್ಷೇತ್ರ ಸುರುಳಿಗಳನ್ನು ಆಧಾರಗಳು ಮತ್ತು ತೆರೆಯುವಿಕೆಗಳಿಗಾಗಿ ಪರಿಶೀಲಿಸಬಹುದು.

ನೆಲಗಳು - ಮೋಟಾರ್ ಸಾಮಾನ್ಯವಾಗಿ ನೆಲಕ್ಕೆ ಸಂಪರ್ಕಗೊಂಡಿರುವ ಒಂದು ಅಥವಾ ಹೆಚ್ಚಿನ ಸುರುಳಿಗಳನ್ನು ಹೊಂದಿದ್ದರೆ, ಈ ಪರಿಶೀಲನೆಯ ಸಮಯದಲ್ಲಿ ನೆಲದ ಸಂಪರ್ಕಗಳನ್ನು ಸಂಪರ್ಕ ಕಡಿತಗೊಳಿಸಬೇಕು. 110-ವೋಲ್ಟ್ ಪರೀಕ್ಷಾ ದೀಪದ ಒಂದು ಲೀಡ್ ಅನ್ನು ಫೀಲ್ಡ್ ಫ್ರೇಮ್‌ಗೆ ಮತ್ತು ಇನ್ನೊಂದು ಲೀಡ್ ಅನ್ನು ಫೀಲ್ಡ್ ಕನೆಕ್ಟರ್‌ಗೆ ಸಂಪರ್ಕಪಡಿಸಿ. ದೀಪ ಬೆಳಗಿದರೆ, ಕನಿಷ್ಠ ಒಂದು ಫೀಲ್ಡ್ ಕಾಯಿಲ್ ಅನ್ನು ಗ್ರೌಂಡ್ ಮಾಡಲಾಗಿರುತ್ತದೆ, ಅದನ್ನು ದುರಸ್ತಿ ಮಾಡಬೇಕು ಅಥವಾ ಬದಲಾಯಿಸಬೇಕು. ನೆಲದ ಸಂಪರ್ಕವನ್ನು ಸಂಪರ್ಕ ಕಡಿತಗೊಳಿಸಲಾಗದಿದ್ದರೆ ಈ ಪರಿಶೀಲನೆಯನ್ನು ಮಾಡಲಾಗುವುದಿಲ್ಲ. ಪರೀಕ್ಷಾ ದೀಪವನ್ನು ಕ್ಷೇತ್ರ ಸುರುಳಿಗಳ ತುದಿಗಳಿಗೆ ಸಂಪರ್ಕಿಸುತ್ತದೆ.

ದೀಪ ಬೆಳಗದಿದ್ದರೆ, ಕ್ಷೇತ್ರ ಸುರುಳಿಗಳು ತೆರೆದಿರುತ್ತವೆ.

ಫೀಲ್ಡ್ ಕಾಯಿಲ್ ತೆಗೆಯುವಿಕೆ ಫೀಲ್ಡ್

ಕಾಯಿಲ್‌ಗಳನ್ನು ಪೋಲ್ ಶೂ ಸ್ಕ್ರೂಡ್ರೈವರ್ ಬಳಸಿ ಫೀಲ್ಡ್ ಫ್ರೇಮ್ ಅಸೆಂಬ್ಲಿಯಿಂದ ತೆಗೆದುಹಾಕಬಹುದು. ಫೀಲ್ಡ್ ಫ್ರೇಮ್‌ನ ವಿರೂಪವನ್ನು ತಡೆಗಟ್ಟಲು ಪೋಲ್ ಶೂ ಸ್ಪ್ರೆಡರ್ ಅನ್ನು ಸಹ ಬಳಸಬೇಕು. ಪೋಲ್ ಬೂಟುಗಳನ್ನು ಬಿಗಿಗೊಳಿಸಿದಾಗ ಫೀಲ್ಡ್ ಕಾಯಿಲ್‌ಗಳು ಶಾರ್ಟ್ ಆಗುವುದನ್ನು ಅಥವಾ ಗ್ರೌಂಡಿಂಗ್ ಆಗುವುದನ್ನು ತಡೆಯಲು ಫೀಲ್ಡ್ ಕಾಯಿಲ್‌ಗಳನ್ನು ಎಚ್ಚರಿಕೆಯಿಂದ ಅಳವಡಿಸುವುದು ಅವಶ್ಯಕ. ಪೋಲ್ ಶೂ ಒಂದು ಬದಿಯಲ್ಲಿ ಉದ್ದವಾದ ಲಿಪ್ ಮತ್ತು ಇನ್ನೊಂದು ಬದಿಯಲ್ಲಿ ಸಣ್ಣ ಲಿಪ್ ಅನ್ನು ಹೊಂದಿದ್ದರೆ, ಲಾಂಗ್ ಲಿಪ್ ಅನ್ನು ಚಿತ್ರ 9-ಚೆಕಿಂಗ್ ಸೊಲೆನಾಯ್ಡ್ ಹೋಲ್ಡ್‌ನಲ್ಲಿ ಜೋಡಿಸಬೇಕು-
ಆರ್ಮೇಚರ್ ತಿರುಗುವಿಕೆಯ ದಿಕ್ಕನ್ನು ಹೊಂದಿಸಿ ಇದರಿಂದ ಅದು ಪೋಲ್ ಶೂನ ಹಿಂದುಳಿದ (ಮುಂಭಾಗದ ಅಲ್ಲ) ಅಂಚಿಗೆ ಬರುತ್ತದೆ.

ಸೊಲೆನಾಯ್ಡ್ ತಪಾಸಣೆಗಳು

ಚಿತ್ರ 8 ರಲ್ಲಿ ಮೂಲ ಸೊಲೆನಾಯ್ಡ್ ಸರ್ಕ್ಯೂಟ್ ಅನ್ನು ತೋರಿಸಲಾಗಿದೆ. ಸೊಲೆನಾಯ್ಡ್‌ಗಳು ನೋಟದಲ್ಲಿ ಭಿನ್ನವಾಗಿರಬಹುದು ಆದರೆ ನಿರ್ದಿಷ್ಟ ವೋಲ್ಟೇಜ್‌ನ ಬ್ಯಾಟರಿ, ಸ್ವಿಚ್ ಮತ್ತು ಆಮ್ಮೀಟರ್ ಅನ್ನು ಎರಡು ಸೊಲೆನಾಯ್ಡ ವಿಂಡಿಂಗ್‌ಗಳಿಗೆ ಸಂಪರ್ಕಿಸುವ ಮೂಲಕ ವಿದ್ಯುತ್ ಮೂಲಕ ಪರಿಶೀಲಿಸಬಹುದು. ಸೊಲೆನಾಯ್ಡ್‌ನಿಂದ ಎಲ್ಲಾ ಲೀಡ್‌ಗಳು ಸಂಪರ್ಕ ಕಡಿತಗೊಂಡ ನಂತರ, ಹೋಲ್ಡ್-ಇನ್ ವಿಂಡಿಂಗ್ ಅನ್ನು ಪರಿಶೀಲಿಸಲು ಸೊಲೆನಾಯ್ಡ್ ಸ್ವಿಚ್ ಟರ್ಮಿನಲ್ ಮತ್ತು ಎರಡನೇ ಸ್ವಿಚ್ ಟರ್ಮಿನಲ್ (G) ಗೆ ತೋರಿಸಿರುವಂತೆ ಪರೀಕ್ಷಾ ಸಂಪರ್ಕಗಳನ್ನು ಮಾಡಿ (ಚಿತ್ರ 9). ಸೇವಾ ಬುಲೆಟಿನ್ 1S-188 ರಲ್ಲಿ ನಿರ್ದಿಷ್ಟಪಡಿಸಿದ ಮೌಲ್ಯಕ್ಕೆ ಬ್ಯಾಟರಿ ವೋಲ್ಟೇಜ್ ಅನ್ನು ಕಡಿಮೆ ಮಾಡಲು ಮತ್ತು ಆಮ್ಮೀಟರ್ ರೀಡಿಂಗ್ ಅನ್ನು ನಿರ್ದಿಷ್ಟತೆಗಳೊಂದಿಗೆ ಹೋಲಿಸಲು ಕಾರ್ಬನ್ ಪೈಲ್ ಅನ್ನು ಬಳಸಿ. ಹೆಚ್ಚಿನ ಓದುವಿಕೆ ಶಾರ್ಟ್ ಹೋಲ್ಡ್-ಇನ್ ವಿಂಡಿಂಗ್ ಮತ್ತು ಕಡಿಮೆ ಓದುವ ಅತಿಯಾದ ಪ್ರತಿರೋಧವನ್ನು ಸೂಚಿಸುತ್ತದೆ. ಪುಲ್-ಇನ್ ವಿಂಡಿಂಗ್ ಅನ್ನು ಪರಿಶೀಲಿಸಲು ಸೊಲೆನಾಯ್ಡ್ ಸ್ವಿಚ್ ಟರ್ಮಿನಲ್ (S) ನಿಂದ ಸೊಲೆನಾಯ್ಡ್ ಮೋಟಾರ್ (M ಅಥವಾ MTR) ಟರ್ಮಿನಲ್‌ಗೆ ಸಂಪರ್ಕಪಡಿಸಿ (ಚಿತ್ರ 10).

ಆಧಾರಗಳನ್ನು ಪರಿಶೀಲಿಸಲು, ಬ್ಯಾಟರಿ ಲೀಡ್ ಅನ್ನು "G" (ಚಿತ್ರ 9) ನಿಂದ ಮತ್ತು "MTR" (ಚಿತ್ರ 10) ನಿಂದ ಸೊಲೆನಾಯ್ಡ್ ಕೇಸ್‌ಗೆ ಸರಿಸಿ, (ತೋರಿಸಲಾಗಿಲ್ಲ). ಆಮ್ಮೀಟರ್ ಚಿತ್ರ 10-ಸೊಲೆನಾಯ್ಡ್ ಶೂನ್ಯವನ್ನು ಪರಿಶೀಲಿಸುವುದನ್ನು ಓದಬೇಕು. ಇಲ್ಲದಿದ್ದರೆ, ವಿಂಡಿಂಗ್ ಅನ್ನು ಗ್ರೌಂಡ್ ಮಾಡಲಾಗುತ್ತದೆ. ಪುಲ್-ಇನ್ ವಿಂಡಿಂಗ್

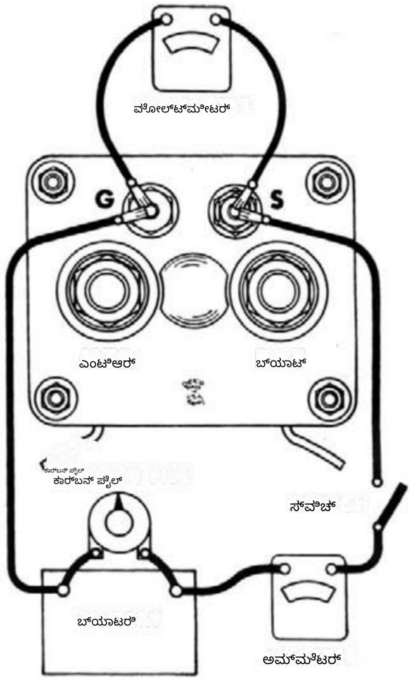

ಸುತ್ತುವಿಕೆಯಲ್ಲಿ

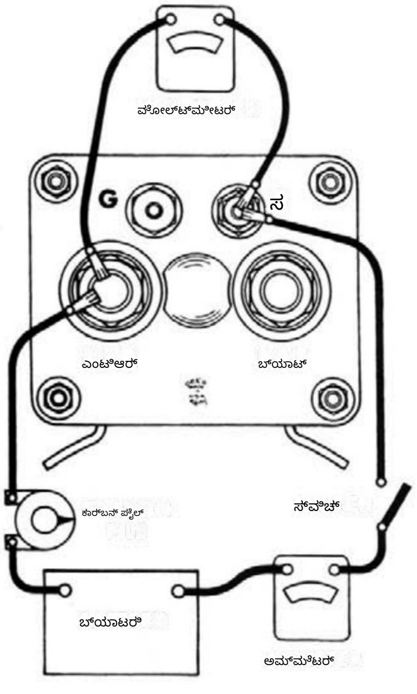

Machine Translated by Google

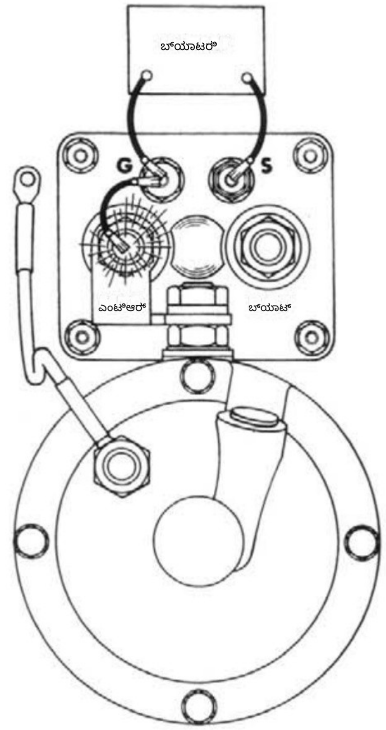

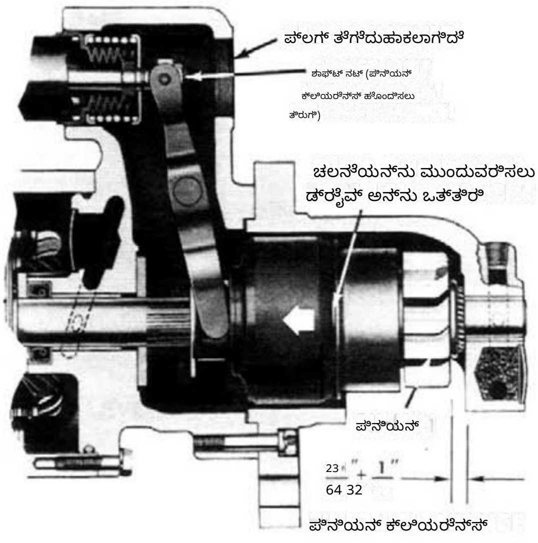

ಚಿತ್ರ 12- ಪಿನಿಯನ್ ಕ್ಲಿಯರೆನ್ಸ್ ಅನ್ನು ಅಳೆಯುವುದು

ಚಿತ್ರ 11- ಪಿನಿಯನ್ ಕ್ಲಿಯರೆನ್ಸ್ ಸರ್ಕ್ಯೂಟ್ ಪರಿಶೀಲಿಸಲಾಗುತ್ತದೆ

ಗಮನಿಸಿ: ವೋಲ್ಟೇಜ್ ಅನ್ನು ನಿರ್ದಿಷ್ಟ ಮೌಲ್ಯಕ್ಕೆ ಇಳಿಸಲು ಅಗತ್ಯವಿದ್ದರೆ, ತೋರಿಸಿರುವಂತೆ ಬ್ಯಾಟರಿ ಮತ್ತು "MTR ಟರ್ಮಿನಲ್" ನಡುವೆ ಕಾರ್ಬನ್ ರಾಶಿಯನ್ನು ಸಂಪರ್ಕಿಸಿ. ಕಾರ್ಬನ್ ರಾಶಿಯ ಅಗತ್ಯವಿಲ್ಲದಿದ್ದರೆ, ಬ್ಯಾಟರಿಯಿಂದ ನೇರವಾಗಿ MTR ಟರ್ಮಿನಲ್‌ಗೆ ಜಂಪರ್ ಅನ್ನು ಸಂಪರ್ಕಿಸಿ.

ಎಚ್ಚರಿಕೆ: ಅಧಿಕ ಬಿಸಿಯಾಗುವುದನ್ನು ತಡೆಯಲು, ಪುಲ್-ಇನ್ ವೈಂಡಿಂಗ್ ಅನ್ನು 15 ಸೆಕೆಂಡುಗಳಿಗಿಂತ ಹೆಚ್ಚು ಕಾಲ ಶಕ್ತಿಯುತವಾಗಿ ಬಿಡಬೇಡಿ. ವೈಂಡಿಂಗ್ ತಾಪಮಾನ ಹೆಚ್ಚಾದಂತೆ ಪ್ರಸ್ತುತ ಡ್ರಾ ಕಡಿಮೆಯಾಗುತ್ತದೆ.

ಕಾಂತೀಯ ಸ್ವಿಚ್ ಅನ್ನು ಅದರ ಸುರುಳಿಯನ್ನು ಅಡ್ಡಲಾಗಿ ಸಂಪರ್ಕಿಸುವ ಮೂಲಕ ಅದೇ ರೀತಿಯಲ್ಲಿ ಪರಿಶೀಲಿಸಬಹುದು.

ಮರುಜೋಡಣೆ ಫೀಲ್ಡ್

ಫ್ರೇಮ್ ಮೇಲೆ ಬ್ರಷ್‌ಗಳೊಂದಿಗೆ ಎಂಡ್ ಫ್ರೇಮ್ ಅನ್ನು ಮತ್ತೆ ಜೋಡಿಸಲು, ಬ್ರಷ್‌ಗಳನ್ನು ಕಮ್ಯುಟೇಟರ್ ಮೇಲೆ ಇರಿಸಲು ಅನುಮತಿಸುವಷ್ಟು ದೂರಕ್ಕೆ ಆರ್ಮೇಚರ್ ಅನ್ನು ಫೀಲ್ಡ್ ಫ್ರೇಮ್‌ನಿಂದ ಹೊರತೆಗೆಯಿರಿ. ನಂತರ ಕಮ್ಯುಟೇಟರ್ ಎಂಡ್ ಫ್ರೇಮ್ ಮತ್ತು ಆರ್ಮೇಚರ್ ಅನ್ನು ಫೀಲ್ಡ್ ಫ್ರೇಮ್ ವಿರುದ್ಧ ಹಿಂದಕ್ಕೆ ತಳ್ಳಿರಿ.

ನಯಗೊಳಿಸುವಿಕೆ

ಎಲ್ಲಾ ಬೇರಿಂಗ್‌ಗಳು, ಬತ್ತಿಗಳು ಮತ್ತು ತೈಲ ಜಲಾಶಯಗಳನ್ನು SAE ಸಂಖ್ಯೆ 20 ಎಣ್ಣೆಯಿಂದ ಸ್ಯಾಚುರೇಟೆಡ್ ಮಾಡಬೇಕು. ಆರ್ಮೇಚರ್ ಮತ್ತು ಶಿಫ್ಟ್ ಲಿವರ್ ಹೌಸಿಂಗ್ ನಡುವಿನ ಶಾಫ್ಟ್‌ನಲ್ಲಿರುವ ವಾಷರ್ ಮೇಲೆ ಲೂಬ್ರಿಕಂಟ್ ಡೆಲ್ಕೊ ರೆಮಿ ಸಂಖ್ಯೆ 1960954 ರ ಬೆಳಕಿನ ಕೋಟ್ ಅನ್ನು ಇರಿಸಿ.

ಈ ಮೋಟಾರ್‌ಗಳಲ್ಲಿ ಬಳಸಲಾಗುವ ಸಿಂಟರ್ಡ್ ಕಂಚಿನ ಬೇರಿಂಗ್‌ಗಳು ಮಂದವಾದ ಮುಕ್ತಾಯವನ್ನು ಹೊಂದಿರುತ್ತವೆ, ಆರಂಭಿಕ ಪ್ರಕಾರದ ಯಂತ್ರಗಳಿಂದ ಮಾಡಲ್ಪಟ್ಟ, ಎರಕಹೊಯ್ದ ಕಂಚಿನ ಬೇರಿಂಗ್‌ಗಳಿಗೆ ಹೋಲಿಸಿದರೆ ಇವು ಹೊಳೆಯುವ ಮುಗಿಸಿ.

ಬೇರಿಂಗ್ ಅನ್ನು ಸ್ಥಳದಲ್ಲಿ ಒತ್ತುವ ಮೊದಲು, ಅದನ್ನು SAE ಸಂಖ್ಯೆ 20 ಎಣ್ಣೆಯಲ್ಲಿ ಅದ್ದಿ. ಅಲ್ಲದೆ, ಸ್ಪರ್ಶಕ ಬತ್ತಿಗಳು (ಇದ್ದರೆ) SAE ಸಂಖ್ಯೆ 20 ಎಣ್ಣೆಯಿಂದ ನೆನೆಸಬೇಕು. ಸೇರಿಸಿ.

ಮೊದಲು ಬತ್ತಿಯನ್ನು ಸ್ಥಳದಲ್ಲಿ ಇರಿಸಿ, ಮತ್ತು ನಂತರ ಬೇರಿಂಗ್ ಅನ್ನು ಒತ್ತಿರಿ.

ಯಾವುದೇ ರೀತಿಯಲ್ಲಿ ಸಿಂಟರ್ಡ್ ಬೇರಿಂಗ್‌ಗಳನ್ನು ಡ್ರಿಲ್ ಮಾಡಬೇಡಿ, ರೀಮ್ ಮಾಡಬೇಡಿ ಅಥವಾ ಮ್ಯಾ-ಚೈನ್ ಮಾಡಬೇಡಿ! ಈ ಬೇರಿಂಗ್‌ಗಳನ್ನು ಗಾತ್ರಕ್ಕೆ ಸರಬರಾಜು ಮಾಡಲಾಗುತ್ತದೆ. ಕೊರೆಯಿದರೆ ಅಥವಾ ರೀಮ್ ಮಾಡಿದರೆ, ಐಡಿ, (ಒಳಗಿನ ವ್ಯಾಸ) ತುಂಬಾ ದೊಡ್ಡದಾಗಿರುತ್ತದೆ, ಮತ್ತು ಬೇರಿಂಗ್ ರಂಧ್ರಗಳನ್ನು ಮುಚ್ಚಲಾಗುತ್ತದೆ.

ಟ್ಯಾಂಜೆಂಟ್ ಬತ್ತಿಯೊಂದಿಗೆ ಬಳಸುವಾಗ ಸಿಂಟರ್ಡ್ ಬೇರಿಂಗ್ ಅನ್ನು ಅಡ್ಡ-ಕೊರೆಯುವ ಅಗತ್ಯವಿಲ್ಲ. ಬೇರಿಂಗ್ ತುಂಬಾ ರಂಧ್ರಗಳಿಂದ ಕೂಡಿರುವುದರಿಂದ, ಬತ್ತಿಯಿಂದ ಬರುವ ಎಣ್ಣೆಯು ಹೊರಗಿನ ಬೇರಿಂಗ್ ಮೇಲ್ಮೈಯನ್ನು ಸ್ಪರ್ಶಿಸುತ್ತದೆ. ರಕ್ತಸ್ರಾವವಾಗುತ್ತದೆ ಮತ್ತು ಶಾಫ್ಟ್ ಅನ್ನು ನಯಗೊಳಿಸುತ್ತದೆ.

ಮಧ್ಯದ ಬೇರಿಂಗ್‌ಗಳು ಬೆಂಬಲ ಬೇರಿಂಗ್‌ಗಳಾಗಿವೆ ಮತ್ತು ಕ್ರ್ಯಾಂಕಿಂಗ್ ಸಮಯದಲ್ಲಿ ಆರ್ಮೇಚರ್ ವಿಚಲನವನ್ನು ತಡೆಯುತ್ತವೆ. ಎಂಡ್ ಫ್ರೇಮ್ ಬೇರಿಂಗ್‌ಗಳಿಗೆ ಹೋಲಿಸಿದರೆ, ಮಧ್ಯದ ಬೇರಿಂಗ್ ಮತ್ತು ಶಾಫ್ಟ್ ನಡುವಿನ ಕ್ಲಿಯರೆನ್ಸ್ ದೊಡ್ಡದಾಗಿದೆ ಮತ್ತು ಜೋಡಿಸಿದಾಗ ಕ್ಲಿಯರೆನ್ಸ್ ಸಡಿಲವಾದ ಫಿಟ್ ಅನ್ನು ಒದಗಿಸುತ್ತದೆ.

ಪಿನಿಯನ್ ಕ್ಲಿಯರೆನ್ಸ್

ಪಿನಿಯನ್ ಅಥವಾ ಡ್ರೈವ್ ಕ್ಲಿಯರೆನ್ಸ್ ಪರಿಶೀಲಿಸಲು ಕೆಳಗೆ ಪಟ್ಟಿ ಮಾಡಲಾದ ಹಂತಗಳನ್ನು ಅನುಸರಿಸಿ.

1. ಚಿತ್ರ 11 ರಲ್ಲಿ ತೋರಿಸಿರುವಂತೆ ಸಂಪರ್ಕಗಳನ್ನು ಮಾಡಿ.
2. ಕ್ಷಣಮಾತ್ರದಲ್ಲಿ ಜಂಪರ್ ಲೀಡ್ ಅನ್ನು ಫ್ಲ್ಯಾಷ್ ಮಾಡಿ ಟರ್ಮಿನಲ್ G ನಿಂದ ಟರ್ಮಿನಲ್ MTR ಗೆ. (ಚಿತ್ರ 11). ಡ್ರೈವ್ ಈಗ ಕ್ರ್ಯಾಂಕಿಂಗ್ ಸ್ಥಾನಕ್ಕೆ ಬದಲಾಗುತ್ತದೆ ಮತ್ತು ಬ್ಯಾಟರಿ ಸಂಪರ್ಕ ಕಡಿತಗೊಳ್ಳುವವರೆಗೆ ಹಾಗೆಯೇ ಇರುತ್ತದೆ. 3. ಸಡಿಲ ಚಲನೆಯನ್ನು ತೆಗೆದುಹಾಕಲು ಪಿನಿಯನ್ ಅನ್ನು ತಳ್ಳಿರಿ ಅಥವಾ ಕಮ್ಯುಟೇಟರ್ ತುದಿಯ ಕಡೆಗೆ ಹಿಂದಕ್ಕೆ ಚಲನೆ ಮಾಡಿ.
4. ಡ್ರೈವ್ ಮತ್ತು ಹೌಸಿಂಗ್ ನಡುವಿನ ಅಂತರವನ್ನು ಅಳೆಯಿರಿ (ಚಿತ್ರ 12). 5. ಪ್ಲಗ್ ತೆಗೆದು ಶಾಫ್ಟ್ ನಟ್ ತಿರುಗಿಸುವ ಮೂಲಕ ಕ್ಲಿಯರೆನ್ಸ್ ಹೊಂದಿಸಿ (ಚಿತ್ರ 12). ವಿಶಿಷ್ಟ ವಿಶೇಷಣಗಳನ್ನು ತೋರಿಸಲಾಗಿದ್ದರೂ, ನಿರ್ದಿಷ್ಟ ಮಾದರಿಗಳಿಗೆ ಅನ್ವಯಿಸುವ ವಿಶೇಷಣಗಳಿಗಾಗಿ ಯಾವಾಗಲೂ 1M-188 ಅನ್ನು ನೋಡಿ.

Machine Translated by Google

ಟಿಪ್ಪಣಿಗಳು

6-81 ರಂದು ಪುನಃ ಬರೆಯಲಾಗಿದೆ

ಅಮೇರಿಕಾದಲ್ಲಿ ಮುದ್ರಿಸಲಾಗಿದೆ

ಸಿಎಸ್