Machine Translated by Google

21-SI ಹೆವಿ ಡ್ಯೂಟಿ ಬ್ರಷ್ ಆಲ್ಟರ್ನೇಟರ್

೧ಜಿ-೨೮೬ ೪/೯೬ ಪುಟ

Delco Remy

Machine Translated by Google

ವೈಶಿಷ್ಟ್ಯಗಳು

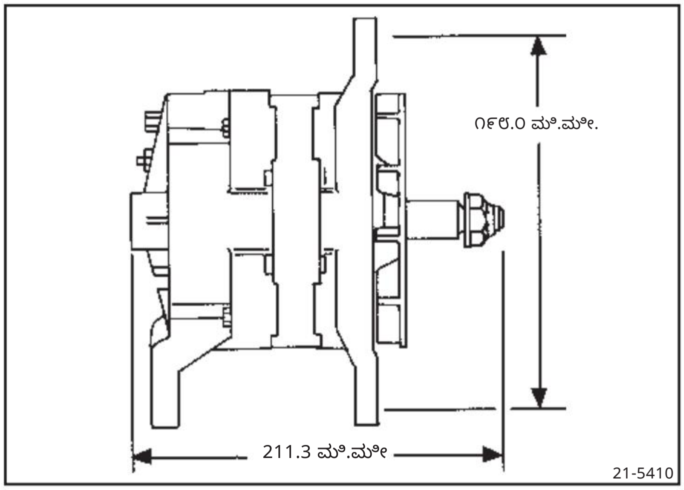

ಹೈ-ಔಟ್‌ಪುಟ್ ಮಾದರಿಗಳು 100
ರಿಂದ 145 ಆಂಪ್ಸ್, 12-ವೋಲ್ಟ್ 50
ರಿಂದ 70 ಆಂಪ್ಸ್, 24-ವೋಲ್ಟ್

ಅರ್ಜಿಗಳನ್ನು
ದೊಡ್ಡ ಮತ್ತು ಮಧ್ಯಮ ಶ್ರೇಣಿಯ ಆನ್-ಹೆದ್ದಾರಿ ಡೀಸೆಲ್ ಮತ್ತು
ಗ್ಯಾಸೋಲಿನ್ ಎಂಜಿನ್‌ಗಳು
ಹೆದ್ದಾರಿಯಿಂದ ಹೊರಗೆ, ಕೃಷಿ ಮತ್ತು ನಿರ್ಮಾಣ
ಭಾರವಾದ ಬೆಲ್ಟ್ ಲೋಡ್ ಮತ್ತು ಕಂಪನಗಳನ್ನು ನಿಭಾಯಿಸುತ್ತದೆ
ಹೆಚ್ಚಿನ ವಿದ್ಯುತ್ ಹೊರೆಗಳು

ಹೆವಿ ಡ್ಯೂಟಿ ವಿನ್ಯಾಸ
ಹೈ-ಔಟ್‌ಪುಟ್ ರೆಕ್ಟಿಫೈಯರ್ ಸೇತುವೆ
ಡಬಲ್-ಸೀಲ್ಡ್ ಸೂಜಿ ಬೇರಿಂಗ್ 25mm ಡ್ರೈವ್
ಎಂಡ್ ಬಾಲ್ ಬೇರಿಂಗ್
ಸ್ವಿವೆಲ್ ಬ್ರಷ್ ಹೋಲ್ಡರ್ ನಿರ್ಮಾಣ

ಅಂತರ್ನಿರ್ಮಿತ ವೋಲ್ಟೇಜ್ ನಿಯಂತ್ರಕ
ಸಾಲಿಡ್-ಸ್ಟೇಟ್ ಇಂಟಿಗ್ರೇಟೆಡ್-ಸರ್ಕ್ಯೂಟ್
ಸಮತಟ್ಟಾದ ತಾಪಮಾನ-ಸರಿದೂಗಿಸಲಾಗಿದೆ
ಕಡಿಮೆ ಪರಾವಲಂಬಿ ಡ್ರಾ
ಕಡಿಮೆ ಟರ್ನ್-ಆನ್ ವೇಗ
ಸುಧಾರಿತ RFI ನಿಗ್ರಹ
ಲೋಡ್ ಡಂಪ್ ಪ್ರೊಟೆಕ್ಷನ್ (12-ವೋಲ್ಟ್)

ವಿಶೇಷಣಗಳು ಗರಿಷ್ಠ
ವೇಗ, ನಿರಂತರ: 10,000 rpm ಮಧ್ಯಂತರ: 12,000 rpm ಸುತ್ತುವರಿದ
ತಾಪಮಾನ ಮಿತಿಗಳು: -34o C ನಿಂದ +
93o C (-30o F ನಿಂದ +200o F)

ಆರೋಹಿಸುವಾಗ ವ್ಯಾಪ್ತಿ: SAE J180 ಗೆ ಅನುಗುಣವಾಗಿದೆ
ಧ್ರುವೀಯತೆ: ನಕಾರಾತ್ಮಕ ನೆಲದ
ತಿರುಗುವಿಕೆ: ಪ್ರದಕ್ಷಿಣಾಕಾರವಾಗಿ ಅಥವಾ
ಅಪ್ರದಕ್ಷಿಣಾಕಾರವಾಗಿ ತೂಕ: 6.46 ಕೆಜಿ (14.2 ಪೌಂಡ್.)

ಚಾರ್ಜಿಂಗ್ ಸಿಸ್ಟಮ್ ವೈರಿಂಗ್
ಒಂದು, ಎರಡು ಅಥವಾ ಮೂರು-ತಂತಿ ವಿನ್ಯಾಸ
ಟರ್ಮಿನಲ್ ಬೂಟ್‌ಗಳು ಹಾನಿಯನ್ನು ತಡೆಯುತ್ತವೆ
ಐಚ್ಛಿಕ "R" ಮತ್ತು/ಅಥವಾ "I" ಟರ್ಮಿನಲ್‌ಗಳು

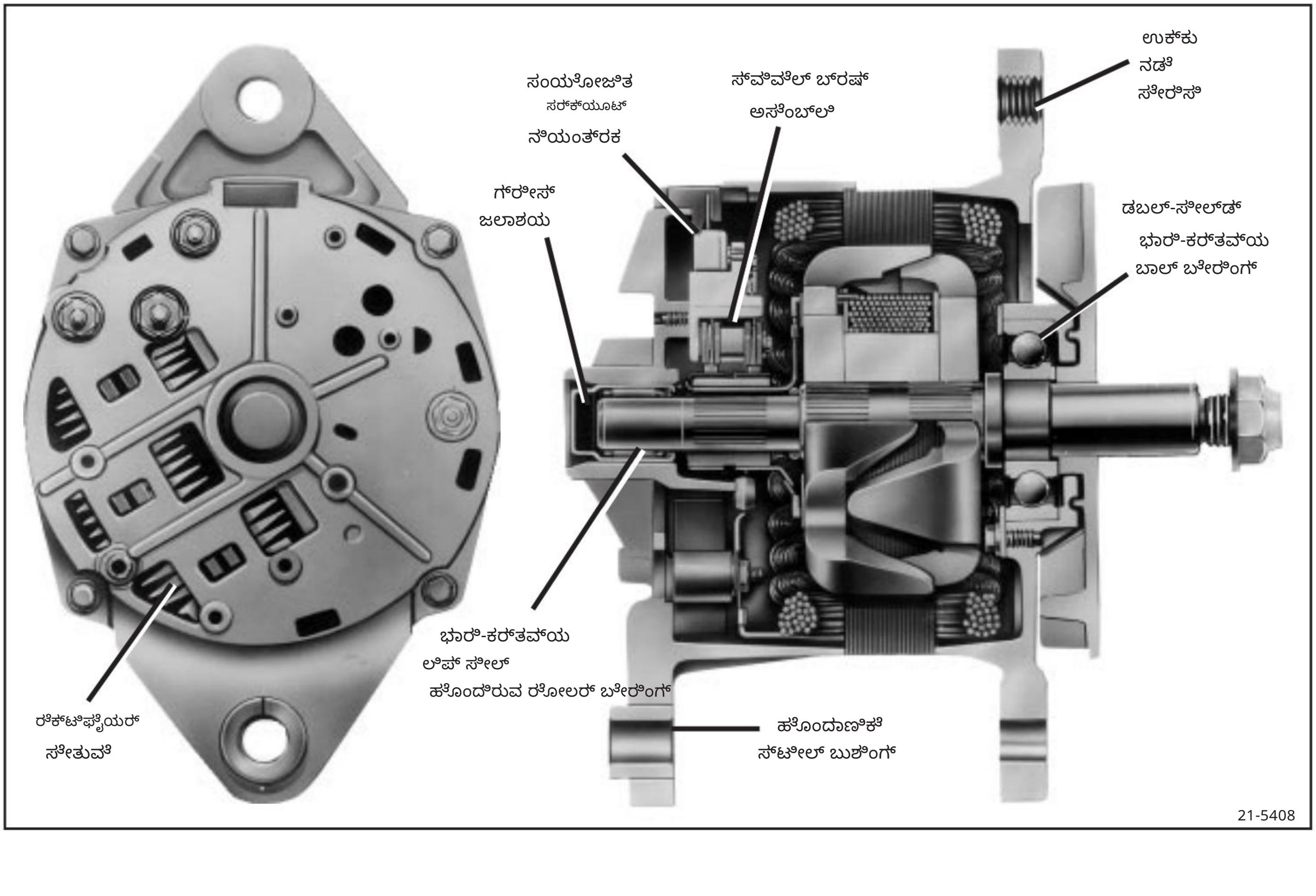

Machine Translated by Google

ಉತ್ಪನ್ನ ಮಾಹಿತಿ ಮತ್ತು ಸೇವಾ ಕೈಪಿಡಿ

21-SI ಹೆವಿ ಡ್ಯೂಟಿ ಬ್ರಷ್ ಆಲ್ಟರ್ನೇಟರ್

ವಿಷಯಗಳು

ಪರಿಚಯ 1
ವೈಶಿಷ್ಟ್ಯಗಳು...2 ಕಾರ್ಯಾಚರಣಾ
ತತ್ವಗಳು 3
ದೋಷನಿವಾರಣೆ ....4 ಎ. ಎಲ್ಲಾ
ವ್ಯವಸ್ಥೆಗಳು ....4 ಬಿ. ಸೂಚಕ ಬೆಳಕನ್ನು
ಹೊಂದಿರುವ ವ್ಯವಸ್ಥೆಗಳು ....5 ಸಿ. ಸೂಚಕ ಬೆಳಕನ್ನು
ಹೊಂದಿರದ ವ್ಯವಸ್ಥೆಗಳು ....6 ಡಿ. ಔಟ್‌ಪುಟ್
ಇಲ್ಲ ....6 ಇ. ರೇಟೆಡ್ ಔಟ್‌ಪುಟ್
ಪರಿಶೀಲನೆ ....7 ಆಲ್ಟರ್ನೇಟರ್ ಘಟಕ
ದುರಸ್ತಿ ....8 ಡಿಸ್ಅಸೆಂಬಲ್ ಮತ್ತು ಬೆಂಚ್
ಪರಿಶೀಲನೆಗಳು 8
ಆಲ್ಟರ್ನೇಟರ್ .... 8 SRE ಹೌಸಿಂಗ್
ಮತ್ತು ಘಟಕಗಳು .... 9 DE ಫ್ರೇಮ್ ಮತ್ತು
ಘಟಕಗಳು .... 11 ಆಲ್ಟರ್ನೇಟರ್
ಅಸೆಂಬ್ಲಿ .... 12 DE ಫ್ರೇಮ್ ಮತ್ತು
ಘಟಕಗಳು .... 12 SRE ಹೌಸಿಂಗ್ ಮತ್ತು
ಘಟಕಗಳು .... 13 ಅಂತಿಮ ಘಟಕ
ಅಸೆಂಬ್ಲಿ .... 17 ಆಲ್ಟರ್ನೇಟರ್ ಬೆಂಚ್
ಪರಿಶೀಲನೆ .... 18 ಆಲ್ಟರ್ನೇಟರ್
ಆರೋಹಣ .... 20 ಆಲ್ಟರ್ನೇಟರ್
ವಿಶೇಷಣ .... 22 ಸೇವಾ
ಭಾಗಗಳು 23

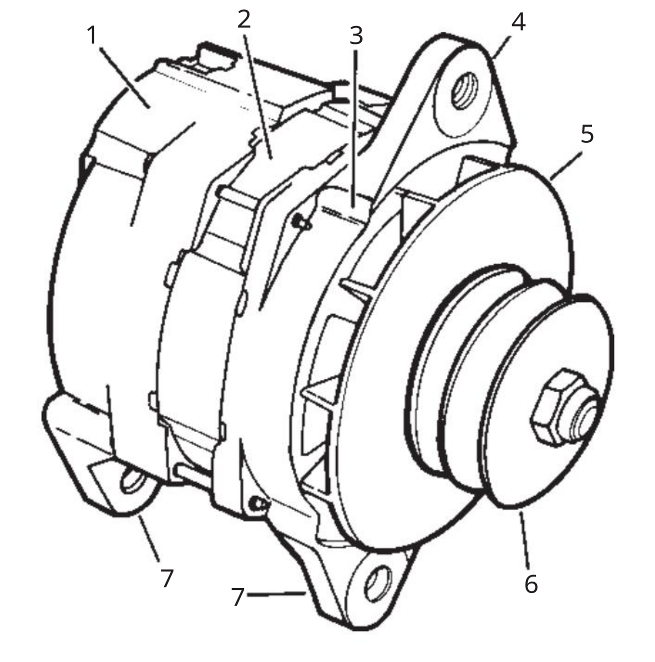

ಚಿತ್ರ 1. 21-SI ಆಲ್ಟರ್ನೇಟರ್

ಪರಿಚಯ

21-SI ಹೆವಿ ಡ್ಯೂಟಿ ಆಲ್ಟರ್ನೇಟರ್ ಅಂತರ್ನಿರ್ಮಿತ ಡಯೋಡ್ ರೆಕ್ಟಿಫೈಯರ್ ಮತ್ತು ವೋಲ್ಟೇಜ್ ನಿಯಂತ್ರಕವನ್ನು ಹೊಂದಿರುವ ಹೈ ಔಟ್‌ಪುಟ್ ಇಂಟಿಗ್ರಲ್ ಚಾರ್ಜಿಂಗ್ ಸಿಸ್ಟಮ್ ಆಗಿದ್ದು, ಬ್ಯಾಟರಿ ವಿದ್ಯುತ್ ವ್ಯವಸ್ಥೆಗಳಿಗೆ DC ಕರೆಂಟ್ ಅನ್ನು ಉತ್ಪಾದಿಸುತ್ತದೆ. 21-SI ಸರಣಿಯನ್ನು ಓವರ್-ದಿ-ರೋಡ್ ಸೇವೆಯಲ್ಲಿ ದೊಡ್ಡ ಮತ್ತು ಮಧ್ಯಮ-ಶ್ರೇಣಿಯ ಡೀಸೆಲ್ ಮತ್ತು ಗ್ಯಾಸೋಲಿನ್ ಎಂಜಿನ್‌ಗಳಲ್ಲಿ ಹಾಗೂ ಆಫ್-ರೋಡ್, ಕೃಷಿ ಮತ್ತು ನಿರ್ಮಾಣ ಉಪಕರಣಗಳಲ್ಲಿ ಬಳಸಲು ವಿನ್ಯಾಸಗೊಳಿಸಲಾಗಿದೆ.

21-SI ಆಲ್ಟರ್ನೇಟರ್ ಅನ್ನು ಪ್ರದಕ್ಷಿಣಾಕಾರವಾಗಿ ಅಥವಾ ಅಪ್ರದಕ್ಷಿಣಾಕಾರವಾಗಿ (ಬಾಹ್ಯ ಫ್ಯಾನ್ ಅನ್ನು ಹಿಮ್ಮುಖ ತಿರುಗುವಿಕೆಗೆ ಬದಲಾಯಿಸುವ ಅಗತ್ಯವಿರಬಹುದು) ನಿರಂತರ ವೇಗದಲ್ಲಿ ಗರಿಷ್ಠ 10,000 ಆಲ್ಟರ್ನೇಟರ್ rpm. 12,000 ಆಲ್ಟರ್ನೇಟರ್ rpm ವರೆಗಿನ ಮಧ್ಯಂತರ ವೇಗಗಳು ಸಹ ಸ್ವೀಕಾರಾರ್ಹ. ಸರಿಯಾದ ಕಾರ್ಯಾಚರಣೆಗೆ ಸುತ್ತುವರಿದ ತಾಪಮಾನದ ವ್ಯಾಪ್ತಿಯು -34o c ನಿಂದ + 93o c (-30oF ನಿಂದ +200o F) ಆಗಿದೆ.

21-SI ಆಲ್ಟರ್ನೇಟರ್‌ನಲ್ಲಿ ನಿರ್ಮಿಸಲಾದ ಘನ ಸ್ಥಿತಿಯ, ಇಂಟಿಗ್ರೇಟೆಡ್ ಸರ್ಕ್ಯೂಟ್ ವೋಲ್ಟೇಜ್ ನಿಯಂತ್ರಕವು ರೋಟರ್ ಕ್ಷೇತ್ರಕ್ಕಾಗಿ ನೆಲದ ಸರ್ಕ್ಯೂಟ್ ಅನ್ನು ಆನ್ ಮತ್ತು ಆಫ್ ಮಾಡುವ ಮೂಲಕ ವ್ಯವಸ್ಥೆಯ ವೋಲ್ಟೇಜ್ ಅನ್ನು ಮಿತಿಗೊಳಿಸುತ್ತದೆ. ನೆಲದ ಸರ್ಕ್ಯೂಟ್ ಆನ್ ಆಗಿರುವಾಗ, ಕ್ಷೇತ್ರ ಪ್ರವಾಹವು ಡಯೋಡ್ ಟ್ರಿಯೊದಿಂದ ರೋಟರ್ ಮೂಲಕ ಬ್ರಷ್‌ಗಳು ಮತ್ತು ರೋಟರ್ ಶಾಫ್ಟ್‌ನಲ್ಲಿರುವ ಸ್ಲಿಪ್ ರಿಂಗ್‌ಗಳ ಮೂಲಕ ಹಾದುಹೋಗುತ್ತದೆ. 12-ವೋಲ್ಟ್ ವ್ಯವಸ್ಥೆಗಳಿಗೆ 13.8, 14.0, ಮತ್ತು 14.2 ವೋಲ್ಟ್‌ಗಳ ನಾಮಮಾತ್ರ ನಿಯಂತ್ರಿತ ವೋಲ್ಟೇಜ್‌ಗಳು ಮತ್ತು 24-ವೋಲ್ಟ್ ವ್ಯವಸ್ಥೆಗಳಿಗೆ 27.5 ವೋಲ್ಟ್‌ಗಳು ಲಭ್ಯವಿದೆ.

ವಿವಿಧ ಔಟ್‌ಪುಟ್ ಮಟ್ಟಗಳು ಲಭ್ಯವಿದೆ. 12-ವೋಲ್ಟ್ ವ್ಯವಸ್ಥೆಗಳಿಗೆ, ಔಟ್‌ಪುಟ್ ರೇಟಿಂಗ್‌ಗಳು 65 ಆಂಪಿಯರ್‌ಗಳಿಂದ 160 ಆಂಪಿಯರ್‌ಗಳವರೆಗೆ ಇರುತ್ತವೆ. 24-ವೋಲ್ಟ್ ವ್ಯವಸ್ಥೆಗಳಿಗೆ, ಔಟ್‌ಪುಟ್ ರೇಟಿಂಗ್‌ಗಳು 50 ರಿಂದ 70 ಆಂಪಿಯರ್‌ಗಳಾಗಿರುತ್ತವೆ. ಆಲ್ಟರ್ನೇಟರ್ ವೇಗಗಳ ವ್ಯಾಪ್ತಿಯಲ್ಲಿ ವಿಶಿಷ್ಟ ಔಟ್‌ಪುಟ್‌ಗಳ ಗ್ರಾಫ್‌ಗಳಿಗಾಗಿ ಚಿತ್ರ 2 ಅನ್ನು ನೋಡಿ. ನಿರ್ದಿಷ್ಟ 21-SI ಮಾದರಿಗಳ ಔಟ್‌ಪುಟ್ ರೇಟಿಂಗ್‌ಗಳಿಗಾಗಿ 1-800-DRA-0222 ಗೆ ಕರೆ ಮಾಡಿ.

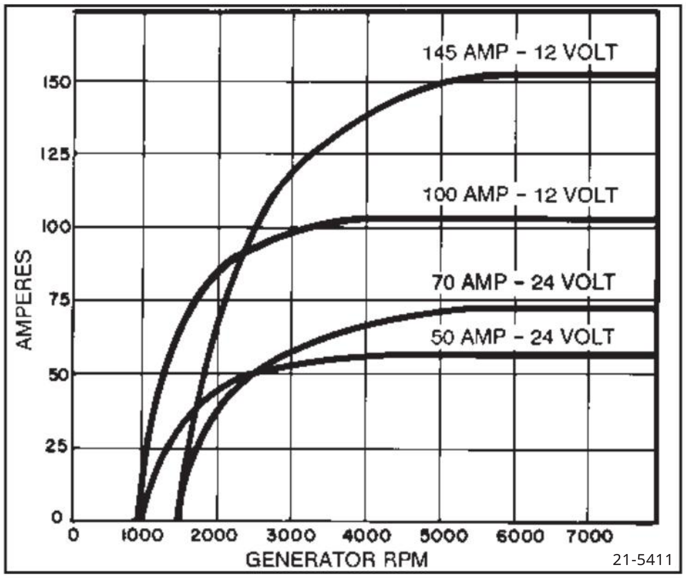

ಚಿತ್ರ 2. ವಿಶಿಷ್ಟ ಔಟ್‌ಪುಟ್ VS ಆಲ್ಟರ್ನೇಟರ್ RPM

Machine Translated by Google

ವೈಶಿಷ್ಟ್ಯಗಳು

21-SI ಹೆವಿ ಡ್ಯೂಟಿ ಬ್ರಷ್ ಆಲ್ಟರ್ನೇಟರ್ 1-ವೈರ್, 2-ವೈರ್ ಅಥವಾ 3-ವೈರ್ ಕಾನ್ಫಿಗರೇಶನ್‌ನಲ್ಲಿ ಲಭ್ಯವಿದೆ. ಈ ವೈರ್ ಕಾನ್ಫಿಗರೇಶನ್‌ಗಳು ಆವರ್ತಕದಲ್ಲಿ ಕಾರ್ಯಾಚರಣೆಗಾಗಿ ಅಗತ್ಯವಿರುವ ಕನಿಷ್ಠ ಸಂಖ್ಯೆಯ ಲೀಡ್ ವೈರ್ ಸಂಪರ್ಕಗಳನ್ನು ಉಲ್ಲೇಖಿಸುತ್ತವೆ. ಕೆಲವು ಅಪ್ಲಿಕೇಶನ್‌ಗಳು ಪರಿಕರ ಕಾರ್ಯಾಚರಣೆಗಾಗಿ ಹೆಚ್ಚುವರಿ ಸಂಪರ್ಕಗಳನ್ನು ಮತ್ತು/ಅಥವಾ ಹೆಚ್ಚುವರಿ ಗ್ರೌಂಡ್ ಲೀಡ್ ಸಂಪರ್ಕವನ್ನು ಬಳಸಬಹುದು.

ಒನ್-ವೈರ್ ಪ್ರಕಾರಕ್ಕೆ ಆಲ್ಟರ್ನೇಟರ್ ಔಟ್‌ಪುಟ್ ("BAT") ಟರ್ಮಿನಲ್ ಅನ್ನು ಬ್ಯಾಟರಿ ಧನಾತ್ಮಕ ಟರ್ಮಿನಲ್‌ಗೆ ಸಂಪರ್ಕಿಸುವುದು ಮತ್ತು ಆಲ್ಟರ್ನೇಟರ್ ಹೌಸಿಂಗ್ ಮತ್ತು ಬ್ಯಾಟರಿ ಋಣಾತ್ಮಕ ಟರ್ಮಿನಲ್ ನಡುವೆ ನೆಲದ ಮಾರ್ಗವನ್ನು ಒದಗಿಸುವುದು ಮಾತ್ರ ಅಗತ್ಯವಾಗಿರುತ್ತದೆ (ಚಿತ್ರ 3 ನೋಡಿ). "R" ಮತ್ತು/ಅಥವಾ "I" ಟರ್ಮಿನಲ್ ಸಂಪರ್ಕಗಳು ಐಚ್ಛಿಕವಾಗಿರುತ್ತವೆ ಮತ್ತು ಆಲ್ಟರ್ನೇಟರ್ ಕಾರ್ಯಾಚರಣೆಯ ಮೇಲೆ ಪರಿಣಾಮ ಬೀರುವುದಿಲ್ಲ.

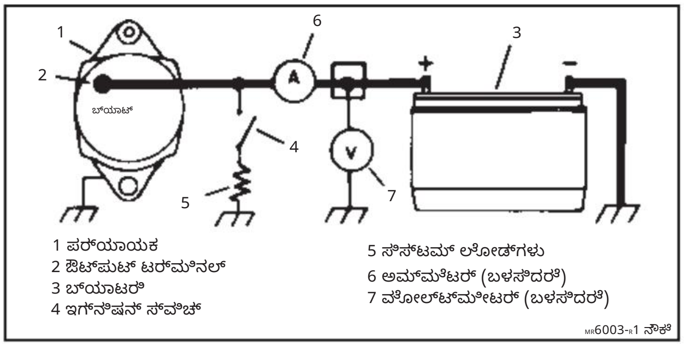

ಚಿತ್ರ 3. ಮೂಲ ಒನ್-ವೈರ್ ವ್ಯವಸ್ಥೆ

ಎರಡು-ತಂತಿ ಪ್ರಕಾರಕ್ಕೆ ಬ್ಯಾಟರಿ ಪಾಸಿಟಿವ್‌ಗೆ “BAT” ಟರ್ಮಿನಲ್ ಸಂಪರ್ಕ ಮತ್ತು ಆವರ್ತಕ ವಸತಿಗೆ ನೆಲದ ಮಾರ್ಗದ ಅಗತ್ಯವಿದೆ, ಜೊತೆಗೆ ಹೆಚ್ಚುವರಿ ಸಂಪರ್ಕವೂ ಬೇಕಾಗುತ್ತದೆ (ಚಿತ್ರ 4 ನೋಡಿ). ಈ ಹೆಚ್ಚುವರಿ ಲೀಡ್ ಇಗ್ನಿಷನ್ ಸ್ವಿಚ್‌ನಲ್ಲಿ ಮತ್ತು ಸೂಚಕ ಬೆಳಕಿನ ಮೂಲಕ (ಅಥವಾ ಆವರ್ತಕ ಪ್ರತಿಕ್ರಿಯೆಯನ್ನು ತಡೆಯಲು 10-50 ಓಮ್ ರೆಸಿಸ್ಟರ್ ಅಥವಾ ಡಯೋಡ್) ಪ್ರಾರಂಭವಾಗಬೇಕು ಮತ್ತು ಆವರ್ತಕ “I” ಟರ್ಮಿನಲ್‌ಗೆ ಲಗತ್ತಿಸಬೇಕು.

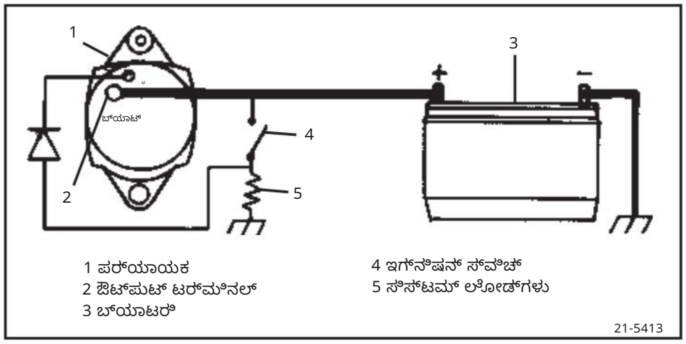

ಚಿತ್ರ 4. ಮೂಲ ಎರಡು-ತಂತಿ ವ್ಯವಸ್ಥೆ

3-ವೈರ್ ಪ್ರಕಾರಕ್ಕೆ ಬ್ಯಾಟರಿ ಪಾಸಿಟಿವ್‌ಗೆ “BAT” ಟರ್ಮಿನಲ್ ಸಂಪರ್ಕ ಮತ್ತು ಆಲ್ಟರ್ನೇಟರ್ ಹೌಸಿಂಗ್‌ಗೆ ಗ್ರೌಂಡ್ ಪಾತ್ ಜೊತೆಗೆ ಎರಡು ಹೆಚ್ಚುವರಿ ಸಂಪರ್ಕಗಳು ಬೇಕಾಗುತ್ತವೆ (ಚಿತ್ರ 5 ನೋಡಿ). ಮೊದಲನೆಯದು, ನಿಯಂತ್ರಕ #1 ಟರ್ಮಿನಲ್‌ಗೆ, 10 ರಿಂದ 50 ಓಮ್‌ಗಳ ಒಟ್ಟಾರೆ ಸರ್ಕ್ಯೂಟ್ ಪ್ರತಿರೋಧವನ್ನು ಹೊಂದಿರುವ ಸ್ವಿಚ್ಡ್ ಬ್ಯಾಟರಿ ಪಾಸಿಟಿವ್ ಫೀಲ್ಡ್ ಕರೆಂಟ್/ಇಂಡಿಕೇಟರ್ ಲೈಟ್ ಲೀಡ್ ಆಗಿದೆ. ಎರಡನೆಯದು, ನಿಯಂತ್ರಕ #2 ಟರ್ಮಿನಲ್‌ಗೆ, ವೋಲ್ಟೇಜ್ ನಿಯಂತ್ರಣಕ್ಕಾಗಿ ಸಿಸ್ಟಮ್ ವೋಲ್ಟೇಜ್ ಸೆನ್ಸ್ ಲೀಡ್ ಆಗಿದೆ. “R” ಟರ್ಮಿನಲ್ ಸಂಪರ್ಕವು ಐಚ್ಛಿಕವಾಗಿದೆ ಮತ್ತು ಆಲ್ಟರ್ನೇಟರ್ ಕಾರ್ಯಾಚರಣೆಯ ಮೇಲೆ ಪರಿಣಾಮ ಬೀರುವುದಿಲ್ಲ.

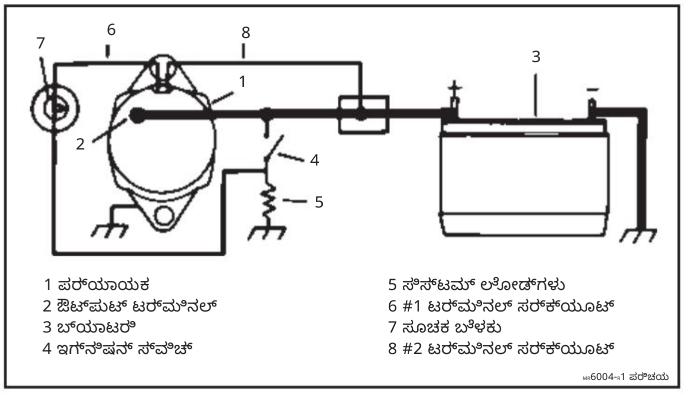

ಚಿತ್ರ 5. ಮೂಲ ಮೂರು-ತಂತಿ ವ್ಯವಸ್ಥೆ

ಚಿತ್ರ 6 ರಲ್ಲಿ ತೋರಿಸಿರುವಂತೆ 21-SI ಆಲ್ಟರ್ನೇಟರ್‌ಗೆ ಬಾಹ್ಯ ಸಂಪರ್ಕಗಳನ್ನು ಟರ್ಮಿನಲ್‌ಗಳಿಗೆ ಮಾಡಲಾಗಿದೆ. ಅಪ್ಲಿಕೇಶನ್ ಅವಶ್ಯಕತೆಯನ್ನು ಅವಲಂಬಿಸಿ “BAT” ಟರ್ಮಿನಲ್ 1/4”, 5/16”, ಅಥವಾ M6 (ಮೆಟ್ರಿಕ್) ಗಾತ್ರದ್ದಾಗಿರಬಹುದು. 3-ವೈರ್ ಸಿಸ್ಟಮ್‌ಗಳಲ್ಲಿ ಟರ್ಮಿನಲ್ 1 ಮತ್ತು 2 ಗೆ ಸಂಪರ್ಕಗಳನ್ನು ಎರಡು ಬ್ಲೇಡ್ ಟರ್ಮಿನಲ್ ರೆಸೆಪ್ಟಾಕಲ್‌ಗಳು ಮತ್ತು ಲ್ಯಾಚ್ ವೈಶಿಷ್ಟ್ಯದೊಂದಿಗೆ ವಿಶೇಷ ಪ್ಯಾಕರ್ಡ್ ಕನೆಕ್ಟರ್ ಅನ್ನು ಸ್ಥಾಪಿಸುವ ಮೂಲಕ ಮಾಡಲಾಗುತ್ತದೆ, ಇದು ವೈರಿಂಗ್ ಪ್ಯಾಕೇಜ್ 1870921 ರಲ್ಲಿ ಲಭ್ಯವಿದೆ.

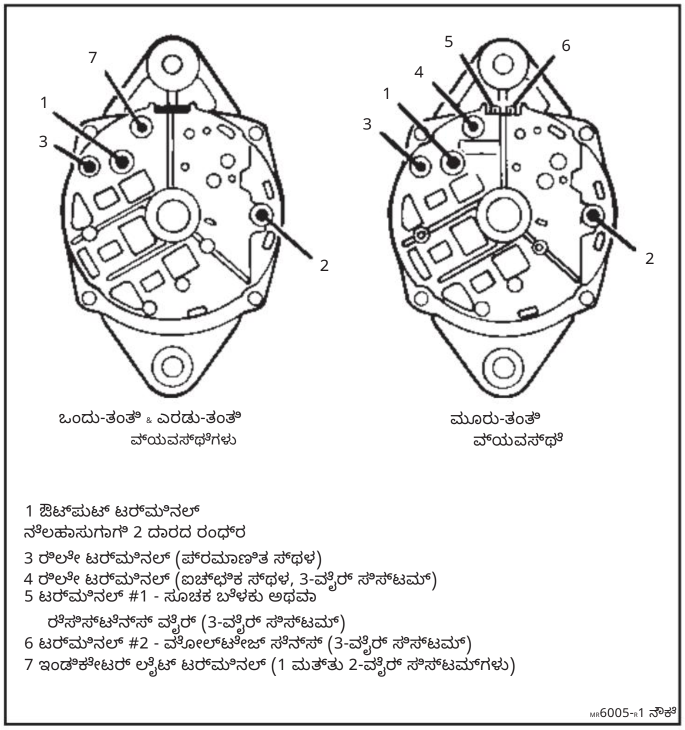

ಚಿತ್ರ 6. 21-SI ವಿದ್ಯುತ್ ಟರ್ಮಿನಲ್‌ಗಳು 21-SI ಸರಣಿಯ

ಐಚ್ಛಿಕ ಸಂಪರ್ಕಗಳು, "R" (ರಿಲೇ) ಮತ್ತು "I" (ಸೂಚಕ ಬೆಳಕು) ಟರ್ಮಿನಲ್‌ಗಳು ಮತ್ತು ಆಲ್ಟರ್ನೇಟರ್ ಹೌಸಿಂಗ್‌ಗೆ ಗ್ರೌಂಡ್ ಲೀಡ್ ಸಂಪರ್ಕವನ್ನು ಒಳಗೊಂಡಿವೆ.

ರಿಲೇ ಟರ್ಮಿನಲ್ ಅನ್ನು BAT ಟರ್ಮಿನಲ್‌ನಿಂದ ಅಪ್ರದಕ್ಷಿಣಾಕಾರವಾಗಿ ಇರಿಸಬಹುದು, ಅಲ್ಲಿ R ಅನ್ನು ಎರಕದೊಳಗೆ ಅಚ್ಚು ಮಾಡಲಾಗುತ್ತದೆ, ಅಥವಾ BAT ಟರ್ಮಿನಲ್‌ನಿಂದ ಪ್ರದಕ್ಷಿಣಾಕಾರವಾಗಿ ತೆರೆಯುವ ಸ್ಥಳದಲ್ಲಿ ಮತ್ತು ಟರ್ಮಿನಲ್‌ನ ಪಕ್ಕದಲ್ಲಿ ಶಾಶ್ವತ ಅಂಟಿಕೊಳ್ಳುವ ಲೇಬಲ್‌ನಿಂದ "ರಿಲೇ" ಎಂದು ಲೇಬಲ್ ಮಾಡಲಾಗಿದೆ. ಬದಲಿ ಘಟಕದಲ್ಲಿ, ಟರ್ಮಿನಲ್‌ನಲ್ಲಿಯೇ ಒಂದು ಸುತ್ತಿನ ಪುಶ್-ಆನ್ ಲೇಬಲ್ ಇರುತ್ತದೆ. ಈ ಟರ್ಮಿನಲ್ ಅನ್ನು ಚಾರ್ಜ್ ಸೂಚಕ, ADLO ವ್ಯವಸ್ಥೆಯನ್ನು ನಿರ್ವಹಿಸಲು ಬಳಸಬಹುದು,

Machine Translated by Google

ಟ್ಯಾಕೋಮೀಟರ್ ಅಥವಾ ಅಂತಹುದೇ ಸಾಧನವನ್ನು ಬಳಸಿಕೊಂಡು, ವ್ಯವಸ್ಥೆಯ ವೋಲ್ಟೇಜ್‌ನ ಅರ್ಧದಷ್ಟು ಮತ್ತು ಆವರ್ತಕ rpm ನ 6 ಪಟ್ಟು ಆವರ್ತನದಲ್ಲಿ ವೋಲ್ಟೇಜ್ ಪಲ್ಸ್‌ಗಳನ್ನು ಒದಗಿಸಬಹುದು.

"I" ಟರ್ಮಿನಲ್ ಇದ್ದಾಗ, ಅದು BAT ಟರ್ಮಿನಲ್‌ನಿಂದ ಪ್ರದಕ್ಷಿಣಾಕಾರವಾಗಿ ಎರಕದೊಳಗೆ ಅಚ್ಚೊತ್ತಿದ I ಇರುವ ಸ್ಥಳದಲ್ಲಿ ಇರುತ್ತದೆ. "I" ಟರ್ಮಿನಲ್ ಅನ್ನು ಕ್ಷೇತ್ರ ಸರ್ಕ್ಯೂಟ್‌ಗೆ ಆಂತರಿಕವಾಗಿ ಸಂಪರ್ಕಿಸಲಾಗುತ್ತದೆ. ಸೂಚಕ ಬೆಳಕನ್ನು ಈ ಟರ್ಮಿನಲ್‌ನೊಂದಿಗೆ ಸರಣಿಯಲ್ಲಿ ಸಂಪರ್ಕಿಸಿದರೆ, ಕ್ಷೇತ್ರ ಸರ್ಕ್ಯೂಟ್‌ನ "ಧನಾತ್ಮಕ" ಬದಿ ಮತ್ತು ಸೂಚಕ ಬೆಳಕಿನ ಇನ್ನೊಂದು ಬದಿಯಲ್ಲಿರುವ ವ್ಯವಸ್ಥೆಯ ವೋಲ್ಟೇಜ್ ನಡುವೆ ವೋಲ್ಟೇಜ್ ವ್ಯತ್ಯಾಸವಿದ್ದಾಗಲೆಲ್ಲಾ ಬೆಳಕು ಆನ್ ಆಗಿರುತ್ತದೆ. ಸಾಮಾನ್ಯ ಆವರ್ತಕ ಕಾರ್ಯಾಚರಣೆಯ ಸಮಯದಲ್ಲಿ, ಡಯೋಡ್ ಟ್ರಯೋ ಔಟ್‌ಪುಟ್ ವೋಲ್ಟೇಜ್ ವ್ಯವಸ್ಥೆಯ ವೋಲ್ಟೇಜ್‌ಗೆ ಸಮನಾಗಿರುವುದರಿಂದ ಬೆಳಕು ಆಫ್ ಆಗಿರುತ್ತದೆ.

R ಮತ್ತು I ಟರ್ಮಿನಲ್‌ಗಳು ಥ್ರೆಡ್ಡ್ (10- 24 ಅಥವಾ M4) ಅಥವಾ ಪಿನ್ ಪ್ರಕಾರಗಳಲ್ಲಿ ಲಭ್ಯವಿದೆ.

ಸ್ಲಿಪ್ ರಿಂಗ್ ಎಂಡ್ (SRE) ಫ್ರೇಮ್‌ನಲ್ಲಿ ಥ್ರೆಡ್ ಮಾಡಿದ 1/4" ಅಥವಾ 5/16" ರಂಧ್ರವನ್ನು ಗ್ರೌಂಡ್ ಲೀಡ್ ಅನ್ನು ಬಳಸಿದರೆ ಸಂಪರ್ಕಿಸಲು ಒದಗಿಸಲಾಗುತ್ತದೆ; ಇಲ್ಲದಿದ್ದರೆ, ಗ್ರೌಂಡ್ ಮಾರ್ಗವು ಮೌಂಟಿಂಗ್ ಹಾರ್ಡ್‌ವೇರ್ ಮತ್ತು ಬ್ರಾಕೆಟ್‌ಗಳ ಮೂಲಕ ಎಂಜಿನ್‌ಗೆ ಇರುತ್ತದೆ.

ಕೆಲವು ಅನ್ವಯಿಕೆಗಳು ಆವರ್ತಕದ SRE ಹೌಸಿಂಗ್‌ನ ಹೊರಭಾಗದಲ್ಲಿ ಶಿಲಾಖಂಡರಾಶಿಗಳ ಗುರಾಣಿಯನ್ನು ಬಳಸುತ್ತವೆ. ತೀವ್ರ ಪರಿಸರದಲ್ಲಿ ಆವರ್ತಕವನ್ನು ಪ್ರವೇಶಿಸುವ ವಾಯುಗಾಮಿ ಶಿಲಾಖಂಡರಾಶಿಗಳ ಪ್ರಮಾಣವನ್ನು ಕಡಿಮೆ ಮಾಡಲು ಎಂಜಿನ್ ತಯಾರಕರು ಅಂತಹ ಗುರಾಣಿಗಳನ್ನು ಸೇರಿಸುತ್ತಾರೆ. "I" ಟರ್ಮಿನಲ್ ರಂಧ್ರದಲ್ಲಿ ಅಳವಡಿಸಲಾದ ಸ್ಟಡ್ ಅನ್ನು ಶಿಲಾಖಂಡರಾಶಿಗಳ ಗುರಾಣಿಯನ್ನು ಆವರ್ತಕಕ್ಕೆ ಜೋಡಿಸಲು ಬಳಸಬಹುದು. ಸ್ಟಡ್ ಅನ್ನು ಘಟಕದ ಒಳಗೆ ವಿದ್ಯುತ್ ಸಂಪರ್ಕ ಹೊಂದಿಲ್ಲ.

ಕಾರ್ಯಾಚರಣಾ ತತ್ವಗಳು

ಆವರ್ತಕವು ವೋಲ್ಟೇಜ್-ಸೃಷ್ಟಿಸುವ ಯಂತ್ರವಾಗಿದೆ. ವೋಲ್ಟೇಜ್ ನಿಯಂತ್ರಕವು ರೋಟರ್‌ನಲ್ಲಿರುವ ಕಾಂತೀಯ ಕ್ಷೇತ್ರವನ್ನು ನಿಯಂತ್ರಿಸುವ ಮೂಲಕ ಔಟ್‌ಪುಟ್ (BAT) ಟರ್ಮಿನಲ್‌ನಲ್ಲಿ ಆವರ್ತಕವು ಉತ್ಪಾದಿಸುವ ಗರಿಷ್ಠ ವೋಲ್ಟೇಜ್ ಅನ್ನು ಮಿತಿಗೊಳಿಸುತ್ತದೆ. ಉತ್ಪತ್ತಿಯಾಗುವ ವೋಲ್ಟೇಜ್ ವ್ಯವಸ್ಥೆಯ ಮೇಲೆ ಇರಿಸಲಾದ ವಿದ್ಯುತ್ ಹೊರೆಗಳನ್ನು ಪೂರೈಸಲು ಪ್ರವಾಹವನ್ನು ಹರಿಯುವಂತೆ ಮಾಡುತ್ತದೆ, ಆವರ್ತಕ ವಿನ್ಯಾಸದ ಗರಿಷ್ಠ ವಿದ್ಯುತ್ ಗುಣಲಕ್ಷಣದವರೆಗೆ.

ಆವರ್ತಕ ಸರ್ಕ್ಯೂಟ್‌ರಿಯ ರೇಖಾಚಿತ್ರಗಳನ್ನು ಚಿತ್ರ 7 (ಒಂದು-ತಂತಿ ವ್ಯವಸ್ಥೆಗಳು) ಮತ್ತು ಚಿತ್ರ 8 (ಮೂರು-ತಂತಿ ವ್ಯವಸ್ಥೆಗಳು) ನಲ್ಲಿ ತೋರಿಸಲಾಗಿದೆ. ಆವರ್ತಕ ರೋಟರ್ ತಿರುಗುವಿಕೆಯೊಂದಿಗೆ, ರೋಟರ್ ಸುತ್ತಲಿನ ಕಾಂತೀಯ ಕ್ಷೇತ್ರಗಳು ಸ್ಟೇಟರ್ ವಿಂಡಿಂಗ್‌ಗಳಲ್ಲಿ ವೋಲ್ಟೇಜ್‌ಗಳನ್ನು ಪ್ರೇರೇಪಿಸುತ್ತವೆ. ರೋಟರ್ ವೇಗವಾಗಿ ತಿರುಗುತ್ತದೆ, ಪ್ರೇರಿತ ವೋಲ್ಟೇಜ್ ಹೆಚ್ಚಾಗುತ್ತದೆ. ಒಂದು-ತಂತಿ ವ್ಯವಸ್ಥೆಯಲ್ಲಿ, ಸ್ಟಾರ್ಟ್-ಅಪ್‌ನಲ್ಲಿನ ವೋಲ್ಟೇಜ್‌ಗಳು ರೋಟರ್‌ನಲ್ಲಿನ ಉಳಿದ ಕಾಂತೀಯತೆಯಿಂದ ಉತ್ಪತ್ತಿಯಾಗುತ್ತವೆ. 3-ತಂತಿ ವ್ಯವಸ್ಥೆಯಲ್ಲಿ, #1 ನಿಯಂತ್ರಕ ಟರ್ಮಿನಲ್ ಮೂಲಕ ಪ್ರವೇಶಿಸುವ ಕ್ಷೇತ್ರ ಪ್ರವಾಹದಿಂದ ರೋಟರ್ ಕಾಂತೀಯತೆಯನ್ನು ಸ್ಟಾರ್ಟ್-ಅಪ್‌ನಲ್ಲಿ ಹೆಚ್ಚಿಸಲಾಗುತ್ತದೆ ಮತ್ತು ನಂತರ ರೋಟರ್ ವಿಂಡಿಂಗ್‌ಗಳ ಮೂಲಕ ಹರಿಯುತ್ತದೆ. ಬೂಸ್ಟ್ ಮಾಡಿದ ಕಾಂತೀಯತೆಯಿಂದಾಗಿ, 3-ತಂತಿ ವ್ಯವಸ್ಥೆಯು ಹೋಲಿಸಬಹುದಾದ ಒಂದು-ತಂತಿ ವ್ಯವಸ್ಥೆಗಿಂತ ಕಡಿಮೆ ಟರ್ನ್-ಆನ್ ವೇಗವನ್ನು (rpm) ಹೊಂದಿರುತ್ತದೆ. ಆದಾಗ್ಯೂ, ಒಮ್ಮೆ ಆನ್ ಮಾಡಿದ ನಂತರ, ಔಟ್‌ಪುಟ್ ವಕ್ರರೇಖೆಗಳು ಒಂದೇ ಆಗಿರುತ್ತವೆ.

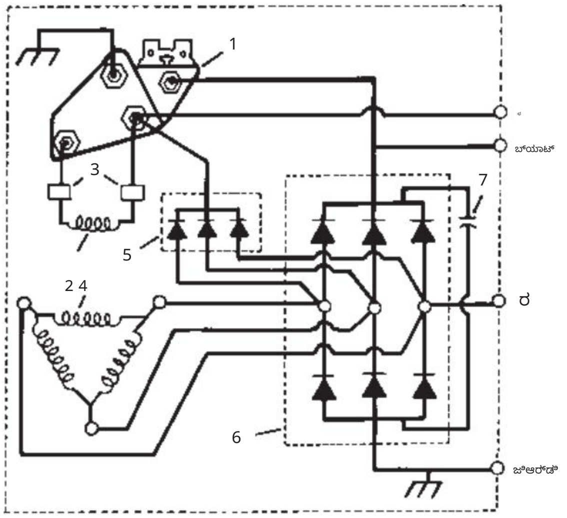

1 ನಿಯಂತ್ರಕ
2 ರೋಟರ್ (ಕ್ಷೇತ್ರ)
3 ಕುಂಚಗಳು
4 ಸ್ಟೇಟರ್
5 ಡಯೋಡ್ ಟ್ರಿಯೋ
6 ರೆಕ್ಟಿಫೈಯರ್ ಸೇತುವೆ
7 ಕೆಪಾಸಿಟರ್

MR6006-R1 ನೌಕೆ

ಚಿತ್ರ 7. ಒನ್-ವೈರ್ ಆಲ್ಟರ್ನೇಟರ್ ಸ್ಕೀಮ್ಯಾಟಿಕ್

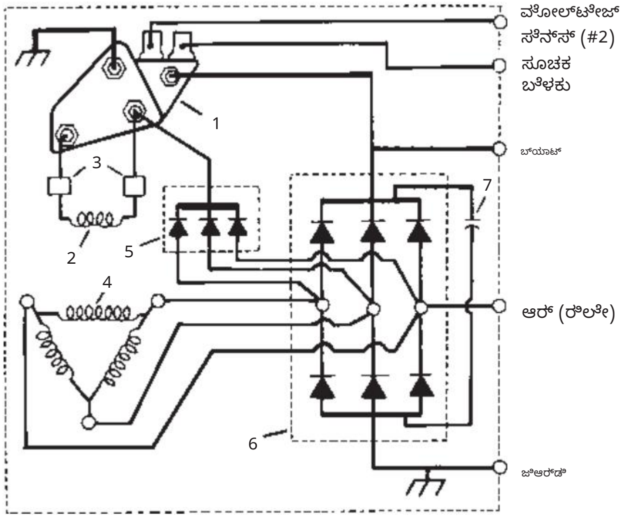

1 ನಿಯಂತ್ರಕ
2 ರೋಟರ್ (ಕ್ಷೇತ್ರ)
3 ಕುಂಚಗಳು
4 ಸ್ಟೇಟರ್
5 ಡಯೋಡ್ ಟ್ರಿಯೋ
6 ರೆಕ್ಟಿಫೈಯರ್ ಸೇತುವೆ
7 ಕೆಪಾಸಿಟರ್

MR6007-R1 ಪರಿಚಯ

ಚಿತ್ರ 8. ಮೂರು-ತಂತಿ ಆಲ್ಟರ್ನೇಟರ್ ಸ್ಕೀಮ್ಯಾಟಿಕ್

ವೇಗ ಮತ್ತು ಔಟ್‌ಪುಟ್ ಹೆಚ್ಚಾದಂತೆ, ಡಯೋಡ್ ಟ್ರಿಯೊದಲ್ಲಿ ಲಭ್ಯವಿರುವ ವೋಲ್ಟೇಜ್ ಸಾಮಾನ್ಯ ಕಾರ್ಯಾಚರಣೆಗೆ ಕ್ಷೇತ್ರ ಪ್ರವಾಹವನ್ನು ಪೂರೈಸಲು ಸಾಕಾಗುತ್ತದೆ. ಔಟ್‌ಪುಟ್ ವೋಲ್ಟೇಜ್ ಬ್ಯಾಟರಿ ವೋಲ್ಟೇಜ್ ಅನ್ನು ಮೀರಿದಾಗ, ಆವರ್ತಕವು ಸಿಸ್ಟಮ್ ವೋಲ್ಟೇಜ್ ಅನ್ನು ಚಲಾಯಿಸಲು ಪ್ರಾರಂಭಿಸುತ್ತದೆ. ವೈರಿಂಗ್ ವ್ಯವಸ್ಥೆಯು ಸೂಚಕ ಬೆಳಕನ್ನು ಒಳಗೊಂಡಿದ್ದರೆ, ಡಯೋಡ್ ಟ್ರಿಯೊದಲ್ಲಿ ಸಿಸ್ಟಮ್ ವೋಲ್ಟೇಜ್ ಇರುವಿಕೆಯು ಸೂಚಕ ಬೆಳಕಿನ ಎರಡೂ ಬದಿಗಳಲ್ಲಿನ ವೋಲ್ಟೇಜ್ ಅನ್ನು ಸಮಗೊಳಿಸುತ್ತದೆ ಮತ್ತು ಬೆಳಕು ಆರಿಹೋಗುತ್ತದೆ.

Machine Translated by Google

ವ್ಯವಸ್ಥೆಯ ವೋಲ್ಟೇಜ್ ವೋಲ್ಟೇಜ್ ನಿಯಂತ್ರಕ ಸೆಟ್ಟಿಂಗ್‌ಗಿಂತ ಕಡಿಮೆ ಇರುವಾಗ, ನಿಯಂತ್ರಕವು ರೋಟರ್ ಮೂಲಕ ಕ್ಷೇತ್ರ ಪ್ರವಾಹವನ್ನು ಆನ್ ಮಾಡುತ್ತದೆ ಮತ್ತು ಆವರ್ತಕ ವೇಗ (rpm), ತಾಪಮಾನ ಮತ್ತು ವ್ಯವಸ್ಥೆಯ ವೋಲ್ಟೇಜ್‌ಗೆ ಸಾಧ್ಯವಾದಷ್ಟು ಔಟ್‌ಪುಟ್ ಅನ್ನು ಉತ್ಪಾದಿಸಲು ಆಲ್ಟರ್ನೇಟರ್‌ಗೆ ಅನುಮತಿಸುತ್ತದೆ. ವೋಲ್ಟೇಜ್ ಸೆಟ್ಟಿಂಗ್ ತಲುಪಿದಾಗ, ನಿಯಂತ್ರಕವು ಕ್ಷೇತ್ರ ಪ್ರವಾಹವನ್ನು ಆಫ್ ಮಾಡುತ್ತದೆ. ಕ್ಷೇತ್ರ ಪ್ರವಾಹವನ್ನು ಆಫ್ ಮಾಡಿದಾಗ, ರೋಟರ್‌ನಲ್ಲಿರುವ ಕಾಂತೀಯ ಕ್ಷೇತ್ರವು ಕುಸಿಯುತ್ತದೆ ಮತ್ತು ಆವರ್ತಕ ಔಟ್‌ಪುಟ್ ವೋಲ್ಟೇಜ್ ಬೀಳಲು ಪ್ರಾರಂಭವಾಗುತ್ತದೆ. ಬೀಳುವ ವೋಲ್ಟೇಜ್ ನಿಯಂತ್ರಕವು ಕ್ಷೇತ್ರ ಪ್ರವಾಹವನ್ನು ಮತ್ತೆ ಆನ್ ಮಾಡಲು ಮತ್ತು ಕಾಂತೀಯ ಕ್ಷೇತ್ರವನ್ನು ಪುನರ್ನಿರ್ಮಿಸಲು ಕಾರಣವಾಗುತ್ತದೆ. ನಿಯಂತ್ರಕದ ಈ ಸ್ವಿಚಿಂಗ್ ಕ್ರಿಯೆಯು ವೇಗವಾಗಿ ಮುಂದುವರಿಯುತ್ತದೆ, ಔಟ್‌ಪುಟ್ ಮತ್ತು ವ್ಯವಸ್ಥೆಯ ವೋಲ್ಟೇಜ್ ಅನ್ನು ವೋಲ್ಟೇಜ್ ಸೆಟ್ಟಿಂಗ್‌ಗೆ ಬಹಳ ಹತ್ತಿರದಲ್ಲಿರಿಸುತ್ತದೆ. ವ್ಯವಸ್ಥೆಯ ವಿದ್ಯುತ್ ಬೇಡಿಕೆಗಳು ವ್ಯವಸ್ಥೆಯ ವೋಲ್ಟೇಜ್ ವೋಲ್ಟೇಜ್ ಸೆಟ್ಟಿಂಗ್‌ಗಿಂತ ಕಡಿಮೆ ಬೀಳಲು ಕಾರಣವಾಗದ ಹೊರತು ಇದು ಮುಂದುವರಿಯುತ್ತದೆ. ಇದು ಸಂಭವಿಸಿದಲ್ಲಿ, ನಿಯಂತ್ರಕವು ಮತ್ತೆ ಪೂರ್ಣ ಕ್ಷೇತ್ರ ಪ್ರವಾಹವನ್ನು ಹರಿಯಲು ಅನುಮತಿಸುತ್ತದೆ ಇದರಿಂದ ನಿರ್ದಿಷ್ಟ ವೇಗ, ತಾಪಮಾನ ಮತ್ತು ವ್ಯವಸ್ಥೆಯ ವೋಲ್ಟೇಜ್‌ನಲ್ಲಿ ಆವರ್ತಕದ ಗರಿಷ್ಠ ಔಟ್‌ಪುಟ್ ಸಾಧಿಸಲ್ಪಡುತ್ತದೆ.

ಒಂದು-ತಂತಿ ವ್ಯವಸ್ಥೆಗಳು ಔಟ್‌ಪುಟ್ ವೋಲ್ಟೇಜ್ ಅನ್ನು ನಿಯಂತ್ರಿಸಲು ಆವರ್ತಕದಲ್ಲಿ ಸಿಸ್ಟಮ್ ವೋಲ್ಟೇಜ್ ಅನ್ನು ಬಳಸುತ್ತವೆ ಮತ್ತು ಹೆಚ್ಚುವರಿ ಸೆನ್ಸ್ ವೈರಿಂಗ್ ಅಗತ್ಯವಿಲ್ಲ. 3-ತಂತಿ ವ್ಯವಸ್ಥೆಯೊಂದಿಗೆ, ಸೆನ್ಸ್ ಲೀಡ್‌ನಲ್ಲಿರುವ ವೋಲ್ಟೇಜ್ ಅನ್ನು ಔಟ್‌ಪುಟ್ ವೋಲ್ಟೇಜ್ ಅನ್ನು ನಿಯಂತ್ರಿಸಲು ಬಳಸಲಾಗುತ್ತದೆ. ಸೆನ್ಸ್ ಲೀಡ್ ಅನ್ನು ಬಳಸುಮದರಿಂದ ವೋಲ್ಟೇಜ್ ನಿಯಂತ್ರಣಕ್ಕಾಗಿ ಮತ್ತೊಂದು ಸ್ಥಳದಲ್ಲಿ (ಉದಾಹರಣೆಗೆ ಬ್ಯಾಟರಿಗೆ ಹತ್ತಿರವಿರುವ ಜಂಕ್ಷನ್‌ನಲ್ಲಿ) ಸಿಸ್ಟಮ್ ವೋಲ್ಟೇಜ್ ಅನ್ನು ಗ್ರಹಿಸಲು ಸಾಧ್ಯವಾಗುತ್ತದೆ.

ಟ್ರಬಲ್‌ಶೂಟಿಂಗ್

ಚಾರ್ಜಿಂಗ್ ವ್ಯವಸ್ಥೆಯಲ್ಲಿನ ತೊಂದರೆಯನ್ನು ಸಾಮಾನ್ಯವಾಗಿ ಈ ಕೆಳಗಿನವುಗಳಲ್ಲಿ ಒಂದರಿಂದ ಸೂಚಿಸಲಾಗುತ್ತದೆ:

ಎಂಜಿನ್ ಚಾಲನೆಯಲ್ಲಿರುವಾಗ ಸೂಚಕ ಬೆಳಕು "ಆನ್" ಆಗುತ್ತದೆ.

ಕೀಲಿ ಆನ್ ಆಗಿರುವಾಗ ಸೂಚಕ ಬೆಳಕು "ಆಫ್" ಆಗಿದೆ, ಎಂಜಿನ್ ಚಾಲನೆಯಲ್ಲಿಲ್ಲ.

ಕಡಿಮೆ ಚಾರ್ಜ್ ಮಾಡಿದ ಅಥವಾ ಹೆಚ್ಚು ಚಾರ್ಜ್ ಮಾಡಿದ ಬ್ಯಾಟರಿ.

ಅಸಹಜವಾಗಿ ಹೆಚ್ಚಿನ ಸಿಸ್ಟಮ್ ವೋಲ್ಟೇಜ್‌ನಿಂದ ಉಂಟಾಗುವ ಬೆಳಕಿನ ಬಲ್ಬ್‌ಗಳು ಅಥವಾ ಇತರ ವಿದ್ಯುತ್ ಉಪಕರಣಗಳ ಕಡಿಮೆ ಜೀವಿತಾವಧಿ.

ಸಾಮಾನ್ಯ ವ್ಯಾಪ್ತಿಯ ಹೊರಗೆ ಸಿಸ್ಟಮ್ ವೋಲ್ಟ್‌ಮೀಟರ್ ರೀಡಿಂಗ್‌ಗಳು.

ರೋಗನಿರ್ಣಯ ವ್ಯವಸ್ಥೆಯನ್ನು ಈ ಕೆಳಗಿನಂತೆ ಮಾಡಿ (ಚಿತ್ರ 9 ಮತ್ತು 10 ನೋಡಿ.)

ಎ. ಎಲ್ಲಾ ಚಾರ್ಜಿಂಗ್ ವ್ಯವಸ್ಥೆಗಳು -

ಅಗತ್ಯವಿರುವ ಪರೀಕ್ಷಾ ಸಲಕರಣೆಗಳು:

ಬೆಲ್ಟ್ ಟೆನ್ಷನ್ ಗೇಜ್
ಬ್ಯಾಟರಿ ಚಾರ್ಜ್ ಸ್ಥಿತಿ ಸೂಚಕ

1. ಕಳಪೆ ಸಂಪರ್ಕಗಳು ಅಥವಾ ಶಾರ್ಟ್ಸ್, ಓಪನ್‌ಗಳು, ಗ್ರೌಂಡ್‌ಗಳು ಅಥವಾ ಹೆಚ್ಚಿನ ಪ್ರತಿರೋಧಕ್ಕೆ ಕಾರಣವಾಗಬಹುದಾದ ಇತರ ಸ್ಪಷ್ಟ ಪರಿಸ್ಥಿತಿಗಳಿಗಾಗಿ ವಿದ್ಯುತ್ ವ್ಯವಸ್ಥೆಯ ವೈರಿಂಗ್ ಮತ್ತು ಬ್ಯಾಟರಿ ಟರ್ಮಿನಲ್‌ಗಳನ್ನು ಪರಿಶೀಲಿಸಿ. ಅಗತ್ಯವಿರುವಂತೆ ಸರಿಪಡಿಸಿ.

2. ಸರಿಯಾದ ಟೆನ್ಷನ್‌ಗಾಗಿ ಆಲ್ಟರ್ನೇಟರ್ ಡ್ರೈವ್ ಬೆಲ್ಟ್ ಅನ್ನು ಪರಿಶೀಲಿಸಿ. ತಯಾರಕರ ವಿಶೇಷಣಗಳಿಗೆ ಹೊಂದಿಕೊಳ್ಳಿ.

3. ಬ್ಯಾಟರಿಯ ಚಾರ್ಜ್ ಸ್ಥಿತಿ ಪರಿಶೀಲಿಸಿ. ಕಡಿಮೆ ಇದ್ದರೆ, ತಯಾರಕರ ವಿಶೇಷಣಗಳ ಪ್ರಕಾರ ರೀಚಾರ್ಜ್ ಮಾಡಿ ಮತ್ತು ಸೇವಾ ಸಾಮರ್ಥ್ಯವನ್ನು ಸ್ಥಾಪಿಸಲು ಲೋಡ್ ಪರೀಕ್ಷೆ ಮಾಡಿ. ಹೆಚ್ಚಿನ ರೋಗನಿರ್ಣಯ ಪರೀಕ್ಷೆಗಳಿಗೆ ನಿಖರವಾದ ಫಲಿತಾಂಶಗಳಿಗಾಗಿ ತಿಳಿದಿರುವ ಉತ್ತಮ, ಸಂಪೂರ್ಣವಾಗಿ ಚಾರ್ಜ್ ಮಾಡಲಾದ ಬ್ಯಾಟರಿಯ ಅಗತ್ಯವಿರುತ್ತದೆ.

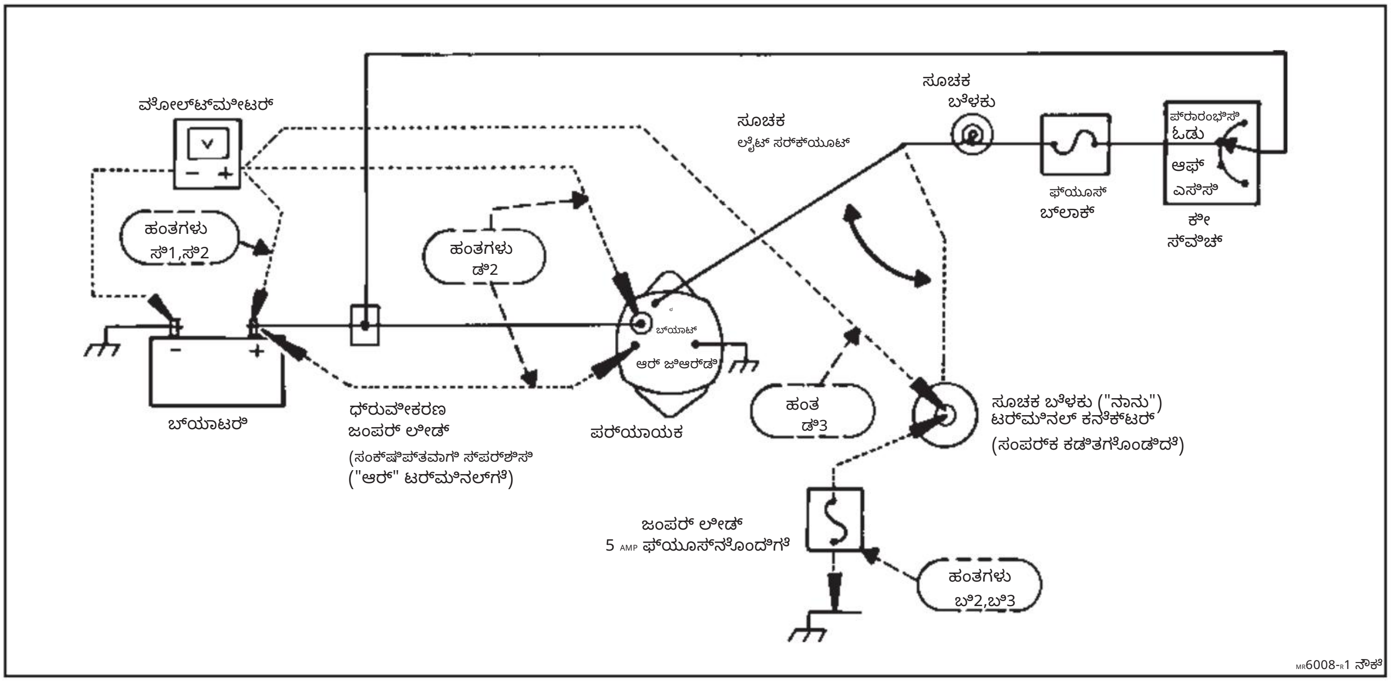

ಚಿತ್ರ 9. ಒನ್-ವೈರ್ ಸಿಸ್ಟಮ್ ದೋಷನಿವಾರಣೆ

Machine Translated by Google

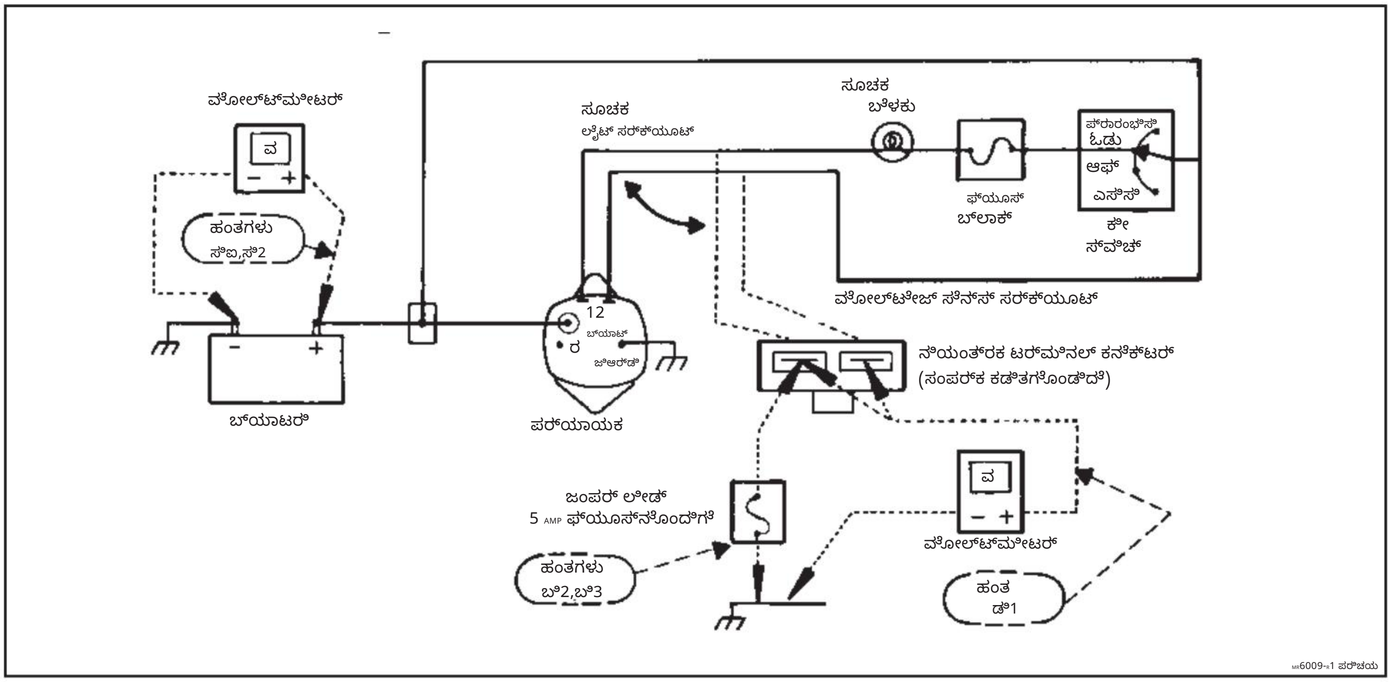

ಚಿತ್ರ 10. ಮೂರು-ತಂತಿ ವ್ಯವಸ್ಥೆಯ ದೋಷನಿವಾರಣೆ

ಬಿ. ಸೂಚಕ ಬೆಳಕನ್ನು ಹೊಂದಿರುವ ವ್ಯವಸ್ಥೆಗಳು -

ಅಗತ್ಯವಿರುವ ಪರೀಕ್ಷಾ ಸಲಕರಣೆಗಳು:

5-ಆಂಪ್ ಫ್ಯೂಸ್‌ನೊಂದಿಗೆ ಜಂಪರ್ ಲೀಡ್

1. ಎಂಜಿನ್ ಚಾಲನೆಯಲ್ಲಿರುವಾಗ ಸೂಚಕ ದೀಪ ಆನ್ ಆಗಿದ್ದರೆ:

ಎಂಜಿನ್ ನಿಲ್ಲಿಸಿ. ಕೀ ಸ್ವಿಚ್ ಅನ್ನು "ರನ್" ಸ್ಥಾನಕ್ಕೆ ತಿರುಗಿಸಿ. ಸೂಚಕ ಬೆಳಕು ಆನ್ ಆಗಿರಬೇಕು. ಇಲ್ಲದಿದ್ದರೆ, ಹಂತ 3 ಕ್ಕೆ ಹೋಗಿ.

ಆಲ್ಟರ್ನೇಟರ್‌ನಲ್ಲಿ ಇಂಡಿಕೇಟರ್ ಲೈಟ್ ಲೀಡ್ ಸಂಪರ್ಕ ಕಡಿತಗೊಳಿಸಿ. ಒನ್-ವೈರ್ ಸಿಸ್ಟಮ್‌ಗಳಿಗೆ, ಇದು "I" ಟರ್ಮಿನಲ್ ಕನೆಕ್ಟರ್ ಆಗಿರುತ್ತದೆ. 3-ವೈರ್ ವ್ಯವಸ್ಥೆಗಳಿಗೆ, ನಿಯಂತ್ರಕ ಟರ್ಮಿನಲ್ ಕನೆಕ್ಟರ್ (ಟರ್ಮಿನಲ್‌ಗಳು 1 ಮತ್ತು 2) ಸಂಪರ್ಕ ಕಡಿತಗೊಳಿಸಿ.

ಸೂಚಕ ದೀಪವು ಉರಿಯುತ್ತಿದ್ದರೆ, ದೀಪ ಮತ್ತು ಆಲ್ಟರ್ನೇಟರ್ ನಡುವಿನ ಸೂಚಕ ಬೆಳಕಿನ ಸರ್ಕ್ಯೂಟ್‌ನಲ್ಲಿ ಶಾರ್ಟ್ ಅಥವಾ ಗ್ರೌಂಡೆಡ್ ಸ್ಥಿತಿಯನ್ನು ಪತ್ತೆ ಮಾಡಿ ಮತ್ತು ಸರಿಪಡಿಸಿ.

ಸೂಚಕ ದೀಪ ಆರಿಹೋದರೆ, ಬೆಳಕು ಸರಿಯಾಗಿ ಕಾರ್ಯನಿರ್ವಹಿಸುತ್ತಿದೆ. ಇಂಡಿಕೇಟರ್ ಲೈಟ್ ಸರಿಯಾಗಿ ಕಾರ್ಯನಿರ್ವಹಿಸುತ್ತಿದೆಯೇ ಎಂದು ಪರಿಶೀಲಿಸಲು "c" ಗೆ ಮುಂದುವರಿಯಿರಿ.

2. ಎಂಜಿನ್ ನಿಲ್ಲಿಸಿ "ರನ್" ಸ್ಥಾನದಲ್ಲಿ ಕೀ ಸ್ವಿಚ್ ಇರುವಾಗ ("ಬಲ್ಬ್ ಚೆಕ್" ಮೋಡ್) ಸೂಚಕ ಬೆಳಕು ಬರದಿದ್ದರೆ:

ಎಂಜಿನ್ ನಿಲ್ಲಿಸಿ ಕೀಲಿಯನ್ನು "ರನ್" ಸ್ಥಾನದಲ್ಲಿ ಬಿಡಿ. ಆಲ್ಟರ್ನೇಟರ್‌ನಿಂದ ಸೂಚಕ ಬೆಳಕಿನ ಲೀಡ್ ಸಂಪರ್ಕ ಕಡಿತಗೊಳಿಸಿ. ಒಂದು-ತಂತಿ ವ್ಯವಸ್ಥೆಗಳಿಗೆ, ಇದು "I" ಟರ್ಮಿನಲ್‌ನಲ್ಲಿರುತ್ತದೆ. 3-ತಂತಿ ವ್ಯವಸ್ಥೆಗಳಿಗೆ, ನಿಯಂತ್ರಕ ಟರ್ಮಿನಲ್ ಕನೆಕ್ಟರ್ (ಟರ್ಮಿನಲ್‌ಗಳು 1 ಮತ್ತು 2) ಸಂಪರ್ಕ ಕಡಿತಗೊಳಿಸಿ ಮತ್ತು ಟರ್ಮಿನಲ್ ಅನ್ನು ಪತ್ತೆಹಚ್ಚುವ ಮೂಲಕ ಸೂಚಕ ದೀಪ ಸರ್ಕ್ಯೂಟ್ ಯಾವುದು ಎಂದು ನಿರ್ಧರಿಸಿ. ನಿಯಂತ್ರಕದ #1 ಟರ್ಮಿನಲ್‌ಗೆ ಸಂಪರ್ಕಿಸುತ್ತದೆ. ಆಲ್ಟರ್ನೇಟರ್ ಹೌಸಿಂಗ್‌ಗೆ ಹಾರ್ನೆಸ್ ಕನೆಕ್ಟರ್‌ನಲ್ಲಿ ಫ್ಯೂಸ್ಡ್ (5-amp) ಜಂಪರ್ ಲೀಡ್ ಟು ಗ್ರೌಂಡ್ ಇಂಡಿಕೇಟರ್ ಲ್ಯಾಂಪ್ ಸರ್ಕ್ಯೂಟ್ ಅನ್ನು ಬಳಸಿ.

- ಜಂಪರ್ ಲೀಡ್‌ನೊಂದಿಗೆ ಇಂಡಿಕೇಟರ್ ಲೈಟ್ ಆನ್ ಆಗಿದ್ದರೆ, ಆಲ್ಟರ್ನೇಟರ್ ಅನ್ನು ರಿಪೇರಿ ಮಾಡಿ ಅಥವಾ ಬದಲಾಯಿಸಿ.

- ಜಂಪರ್ ಲೀಡ್ ಅಳವಡಿಸಿ ಇಂಡಿಕೇಟರ್ ಲೈಟ್ ಆನ್ ಆಗದಿದ್ದರೆ, ಇಂಡಿಕೇಟರ್ ಲೈಟ್ ಸರ್ಕ್ಯೂಟ್‌ನಲ್ಲಿ ಓಪನ್ ಸರ್ಕ್ಯೂಟ್ ಅನ್ನು ಪತ್ತೆ ಮಾಡಿ ಮತ್ತು ಸರಿಪಡಿಸಿ. ಸರ್ಕ್ಯೂಟ್ ಫ್ಯೂಸ್ ತೆರೆದಿರಬಹುದು ಅಥವಾ ಲೈಟ್ ಬಲ್ಬ್ ಸುಟ್ಟು ಹೋಗಿರಬಹುದು. ಅಗತ್ಯವಿರುವಂತೆ ಸರಿಪಡಿಸಿ.

ಗಮನಿಸಿ: 5-ಆಂಪಿಯರ್ ಫ್ಯೂಸ್ ಊದಿದರೆ, ಜಂಪರ್ ಲೀಡ್ ಅನ್ನು ಇಂಡಿಕೇಟರ್ ಲೈಟ್ ಸರ್ಕ್ಯೂಟ್‌ಗೆ ಬದಲಾಗಿ ಸೆನ್ಸ್ ಸರ್ಕ್ಯೂಟ್‌ಗೆ ಸಂಪರ್ಕಿಸಿರಬಹುದು. ಜಂಪರ್ ಲೀಡ್ ಫ್ಯೂಸ್ ಅನ್ನು ಬದಲಾಯಿಸಿ ಮತ್ತು ಮತ್ತೆ ಪ್ರಯತ್ನಿಸಿ.

3. ಎಂಜಿನ್ ಚಾಲನೆಯಲ್ಲಿರುವಾಗ ಸೂಚಕ ಬೆಳಕು ಉರಿಯುತ್ತಿದ್ದರೆ, ಆದರೆ ಎಂಜಿನ್ ನಿಲ್ಲಿಸಿ ಕೀ ಸ್ವಿಚ್ "ರನ್" ಸ್ಥಾನದಲ್ಲಿದ್ದಾಗ ಆನ್ ಆಗಿಲ್ಲದಿದ್ದರೆ.

ಎಂಜಿನ್ ನಿಲ್ಲಿಸಿ ಕೀಲಿಯನ್ನು "ರನ್" ಸ್ಥಾನದಲ್ಲಿ ಬಿಡಿ. ಆಲ್ಟರ್ನೇಟರ್ ನಿಂದ ಇಂಡಿಕೇಟರ್ ಲೈಟ್ ಲೀಡ್ ಸಂಪರ್ಕ ಕಡಿತಗೊಳಿಸಿ. ಒನ್-ವೈರ್ ಸಿಸ್ಟಮ್ ಗಳಿಗೆ, ಇದು "I" ಟರ್ಮಿನಲ್ ನಲ್ಲಿ ಇರುತ್ತದೆ. 3-ವೈರ್ ಸಿಸ್ಟಮ್ ಗಳಿಗೆ, ರೆಗ್ಯುಲೇಟರ್ ಟರ್ಮಿನಲ್ ಕನೆಕ್ಟರ್ (ಟರ್ಮಿನಲ್ 1 ಮತ್ತು 2) ಸಂಪರ್ಕ ಕಡಿತಗೊಳಿಸಿ ಮತ್ತು ರೆಗ್ಯುಲೇಟರ್ ನಲ್ಲಿ #1 ಟರ್ಮಿನಲ್ ಗೆ ಸಂಪರ್ಕಿಸುವ ಟರ್ಮಿನಲ್ ಅನ್ನು ಪತ್ತೆಹಚ್ಚುವ ಮೂಲಕ ಇಂಡಿಕೇಟರ್ ಲ್ಯಾಂಪ್ ಸರ್ಕ್ಯೂಟ್ ಯಾವುದು ಎಂದು ನಿರ್ಧರಿಸಿ. ಆಲ್ಟರ್ನೇಟರ್ ಹೌಸಿಂಗ್ ಗೆ ಫ್ಯೂಸ್ಡ್ (5-ಆಂಪ್) ಜಂಪರ್ ಲೀಡ್ ಟು ಗ್ರೌಂಡ್ ಇಂಡಿಕೇಟರ್ ಲ್ಯಾಂಪ್ ಸರ್ಕ್ಯೂಟ್ ಬಳಸಿ.

- ಜಂಪರ್ ಲೀಡ್ ಅಳವಡಿಸಿ ಇಂಡಿಕೇಟರ್ ಲೈಟ್ ಆನ್ ಆಗಿದ್ದರೆ, ಯುನಿಟ್ ರಿಪೇರಿ ಅಡಿಯಲ್ಲಿ ವಿವರಿಸಿದಂತೆ ರೆಗ್ಯುಲೇಟರ್ ಅನ್ನು ಬದಲಾಯಿಸಿ.

Machine Translated by Google

- ಜಂಪರ್ ಲೀಡ್ ಅಳವಡಿಸಿ ಇಂಡಿಕೇಟರ್ ಲೈಟ್ ಆನ್ ಆಗದಿದ್ದರೆ, ಬ್ಯಾಟರಿ ಮತ್ತು ಲೈಟ್ ನಡುವಿನ ಇಂಡಿಕೇಟರ್ ಲೈಟ್ ಸರ್ಕ್ಯೂಟ್‌ನಲ್ಲಿ ಓಪನ್ ಸರ್ಕ್ಯೂಟ್ ಅನ್ನು ಪತ್ತೆ ಮಾಡಿ ಮತ್ತು ಸರಿಪಡಿಸಿ. ಸರ್ಕ್ಯೂಟ್ ಫ್ಯೂಸ್ ತೆರೆದಿರಬಹುದು. (ಎಂಜಿನ್ ಚಾಲನೆಯಲ್ಲಿರುವಾಗ, ಬೆಳಕನ್ನು ಆಲ್ಟರ್ನೇಟರ್‌ನಿಂದ ಚಾಲಿತಗೊಳಿಸಲಾಗುತ್ತದೆ ಮತ್ತು ಇಂಡಿಕೇಟರ್ ಲೈಟ್ ಸರ್ಕ್ಯೂಟ್‌ಗೆ ಸಮಾನಾಂತರವಾಗಿ ಸಂಪರ್ಕಿಸಲಾದ ಇತರ ಸರ್ಕ್ಯೂಟ್‌ಗಳ ಮೂಲಕ ಗ್ರೌಂಡ್ ಮಾಡಲಾಗುತ್ತದೆ.) ಅಗತ್ಯವಿರುವಂತೆ ಸರಿಪಡಿಸಿ.

ಗಮನಿಸಿ: 5-ಆಂಪಿಯರ್ ಫ್ಯೂಸ್ ಊದಿದರೆ, ಜಂಪರ್ ಲೀಡ್ ಅನ್ನು ಇಂಡಿಕೇಟರ್ ಲೈಟ್ ಸರ್ಕ್ಯೂಟ್‌ಗೆ ಬದಲಾಗಿ ಸೆನ್ಸ್ ಸರ್ಕ್ಯೂಟ್‌ಗೆ ಸಂಪರ್ಕಿಸಿರಬಹುದು. ಜಂಪರ್ ಲೀಡ್ ಫ್ಯೂಸ್ ಅನ್ನು ಬದಲಾಯಿಸಿ ಮತ್ತು ಮತ್ತೆ ಪ್ರಯತ್ನಿಸಿ.

4. ಸೂಚಕ ದೀಪ ಉರಿಯುತ್ತಿದ್ದರೆ ಮತ್ತು ಕೀ ಸ್ವಿಚ್ "ಆಫ್" ಸ್ಥಾನದಲ್ಲಿದ್ದರೆ:

ಆಲ್ಟರ್ನೇಟರ್‌ನಲ್ಲಿ ಇಂಡಿಕೇಟರ್ ಲೈಟ್ ಸರ್ಕ್ಯೂಟ್ ಸಂಪರ್ಕ ಕಡಿತಗೊಳಿಸಿ.

- ಸೂಚಕ ದೀಪವು ಉರಿಯುತ್ತಿದ್ದರೆ, ಬೆಳಕು ಮತ್ತು ಆಲ್ಟರ್ನೇಟರ್ ನಡುವಿನ ಶಾರ್ಟ್ ಸ್ಥಿತಿಯನ್ನು ಪತ್ತೆ ಮಾಡಿ ಮತ್ತು ಸರಿಪಡಿಸಿ.

- ಸೂಚಕ ದೀಪ ಆರಿಹೋದರೆ, ರೆಕ್ಟಿಫೈಯರ್ ಬ್ರಿಡ್ಜ್‌ನಲ್ಲಿ ಡಯೋಡ್ ಶಾರ್ಟ್ ಆಗುತ್ತದೆ. ಯುನಿಟ್ ರಿಪೇರಿ ಅಡಿಯಲ್ಲಿ ವಿವರಿಸಿದಂತೆ ರೆಕ್ಟಿಫೈಯರ್ ಬ್ರಿಡ್ಜ್ ಅನ್ನು ಬದಲಾಯಿಸಿ.

ಸಿ. ಸೂಚಕ ಬೆಳಕು ಇಲ್ಲದ ಅಥವಾ ಸೂಚಕ ಬೆಳಕು ಸರಿಯಾಗಿ ಕಾರ್ಯನಿರ್ವಹಿಸುವ ವ್ಯವಸ್ಥೆಗಳು -

ಅಗತ್ಯವಿರುವ ಪರೀಕ್ಷಾ ಸಲಕರಣೆಗಳು:

ವೋಲ್ಟ್‌ಮೀಟರ್

1. ಬ್ಯಾಟರಿ ಕಡಿಮೆ ಚಾರ್ಜ್ ಆಗಿದ್ದರೆ, ವಾಹನ ಚಾಲನೆಯಲ್ಲಿರುವಾಗ ಸೂಚಕ ಬೆಳಕು ಉರಿಯುತ್ತಿದ್ದರೆ ಅಥವಾ ಸಿಸ್ಟಮ್ ವೋಲ್ಟ್‌ಮೀಟರ್ ಆಪರೇಟಿಂಗ್ ವೋಲ್ಟೇಜ್ ಸ್ವೀಕಾರಾರ್ಹ ವ್ಯಾಪ್ತಿಗಿಂತ ಕಡಿಮೆ ಇದೆ ಎಂದು ತೋರಿಸಿದರೆ:

ಎಂಜಿನ್ ನಿಂತು ಎಲ್ಲಾ ವಿದ್ಯುತ್ ಲೋಡ್‌ಗಳು ಆಫ್ ಆಗಿರುವಾಗ, ಬ್ಯಾಟರಿ ಟರ್ಮಿನಲ್‌ಗಳಲ್ಲಿ ವೋಲ್ಟೇಜ್ ಅನ್ನು ಪರಿಶೀಲಿಸಲು ವೋಲ್ಟ್‌ಮೀಟರ್ ಬಳಸಿ.
ರೆಕಾರ್ಡ್ ವೋಲ್ಟೇಜ್.

ಎಂಜಿನ್ ಅನ್ನು ಪ್ರಾರಂಭಿಸಿ ಮಧ್ಯಮ ವೇಗದಲ್ಲಿ ಚಲಾಯಿಸಿ. ಎಂಜಿನ್ ಚಾಲನೆಯಲ್ಲಿರುವಾಗ ಬ್ಯಾಟರಿ ಟರ್ಮಿನಲ್‌ಗಳಲ್ಲಿ ವೋಲ್ಟೇಜ್ ಅನ್ನು ಪರಿಶೀಲಿಸಿ.

- ಬ್ಯಾಟರಿ ಟರ್ಮಿನಲ್‌ಗಳಲ್ಲಿನ ವೋಲ್ಟೇಜ್ ರೀಡಿಂಗ್ ಸಿಸ್ಟಮ್ ವೋಲ್ಟ್‌ಮೀಟರ್‌ನಲ್ಲಿ ತೋರಿಸುವ ರೀಡಿಂಗ್‌ಗಿಂತ ಭಿನ್ನವಾಗಿದ್ದರೆ (ಸಜ್ಜುಗೊಳಿಸಿದ್ದರೆ), ತಪ್ಪಾದ ರೀಡಿಂಗ್‌ಗೆ ಕಾರಣವನ್ನು ಪತ್ತೆ ಮಾಡಿ ಮತ್ತು ಸರಿಪಡಿಸಿ.

- ಎಂಜಿನ್ ನಿಲ್ಲಿಸಿದಾಗ ವೋಲ್ಟೇಜ್ ಹಿಂದೆ ದಾಖಲಾದ ಓದುವಿಕೆಗಿಂತ ಕಡಿಮೆಯಿದ್ದರೆ, ಯಾಮದೇ ಆಲ್ಟರ್ನೇಟರ್ ಔಟ್‌ಪುಟ್ ಇರುಮದಿಲ್ಲ. ಔಟ್‌ಪುಟ್ ಇಲ್ಲ ಎಂಬ ವಿಭಾಗಕ್ಕೆ ಮುಂದುವರಿಯಿರಿ.

- ಎಂಜಿನ್ ನಿಲ್ಲಿಸಿದಾಗ ವೋಲ್ಟೇಜ್ ಹಿಂದಿನ ಓದುವಿಕೆಗಿಂತ ಹೆಚ್ಚಿದ್ದರೆ, ಆವರ್ತಕ ಔಟ್‌ಪುಟ್ ಇರುತ್ತದೆ. ರೇಟೆಡ್ ಔಟ್‌ಪುಟ್ ಪರಿಶೀಲನೆಯ ವಿಭಾಗಕ್ಕೆ ಮುಂದುವರಿಯಿರಿ.

2. ಬ್ಯಾಟರಿಯು ಅತಿಯಾಗಿ ಚಾರ್ಜ್ ಆಗಿದ್ದರೆ (ಅತಿಯಾದ ನೀರಿನ ಬಳಕೆ ಅಥವಾ ಬ್ಯಾಟರಿ ದ್ವಾರಗಳಿಂದ ಎಲೆಕ್ಟ್ರೋಲೈಟ್ ಹೊರಸೂಸುವಿಕೆಯಿಂದ ಸಾಕ್ಷಿಯಾಗಿದೆ), ಶಂಕಿತ ಹೆಚ್ಚಿನ ಸಿಸ್ಟಮ್ ವೋಲ್ಟೇಜ್‌ನಿಂದಾಗಿ ಬಲ್ಬ್‌ಗಳು ಅಥವಾ ಇತರ ವಿದ್ಯುತ್ ಉಪಕರಣಗಳು ಜೀವಿತಾವಧಿಯನ್ನು ಕಡಿಮೆ ಮಾಡಿದ್ದರೆ ಅಥವಾ ಸಿಸ್ಟಮ್ ವೋಲ್ಟ್‌ಮೀಟರ್ ಸಾಮಾನ್ಯ ವ್ಯಾಪ್ತಿಗಿಂತ ಹೆಚ್ಚಿನದನ್ನು ಓದುತ್ತದೆ:

ಬ್ಯಾಟರಿ ಸಂಪೂರ್ಣವಾಗಿ ಚಾರ್ಜ್ ಆಗಿರುವಾಗ, ಎಂಜಿನ್ ಮಧ್ಯಮ ವೇಗದಲ್ಲಿ ಕಾರ್ಯನಿರ್ವಹಿಸುತ್ತಿರುವಾಗ ಮತ್ತು ಎಲ್ಲಾ ವಿದ್ಯುತ್ ಲೋಡ್‌ಗಳು ಆಫ್ ಆಗಿರುವಾಗ, ಬ್ಯಾಟರಿ ಟರ್ಮಿನಲ್‌ಗಳಲ್ಲಿ ವೋಲ್ಟೇಜ್ ಅನ್ನು ಪರಿಶೀಲಿಸಲು ವೋಲ್ಟ್‌ಮೀಟರ್ ಬಳಸಿ. 3-ವೈರ್ ವ್ಯವಸ್ಥೆಯನ್ನು ಪರಿಶೀಲಿಸುತ್ತಿದ್ದರೆ, ಸೆನ್ಸ್ ಲೀಡ್ ಅನ್ನು ಪತ್ತೆ ಮಾಡಿ (ಆಲ್ಟರ್ನೇಟರ್ #2 ಟರ್ಮಿನಲ್‌ಗೆ ಸಂಪರ್ಕಿಸುತ್ತದೆ) ಮತ್ತು ವೋಲ್ಟೇಜ್ ಓದುವಿಕೆಯನ್ನು ವೀಕ್ಷಿಸುತ್ತಾ ಎರಡೂ ತುದಿಗಳಲ್ಲಿ ಸಂಪರ್ಕಗಳನ್ನು ನಿಧಾನವಾಗಿ ತಿರುಗಿಸಿ.

12-ವೋಲ್ಟ್ ವ್ಯವಸ್ಥೆಗೆ, ವಾಚನಗೋಷ್ಠಿಗಳು ಸ್ಥಿರವಾಗಿರಬೇಕು, ಸುಮಾರು 13.5 - 14.5 ವೋಲ್ಟ್‌ಗಳು ಮತ್ತು ಯಾಮದೇ ಸಂದರ್ಭದಲ್ಲಿ 15 ವೋಲ್ಟ್‌ಗಳಿಗಿಂತ ಹೆಚ್ಚಿರಬಾರದು. 24-ವೋಲ್ಟ್ ವ್ಯವಸ್ಥೆಗೆ, ವಾಚನಗೋಷ್ಠಿಗಳು ಸುಮಾರು 27 - 28 ವೋಲ್ಟ್‌ಗಳು ಮತ್ತು ಯಾಮದೇ ಸಂದರ್ಭದಲ್ಲಿ 31 ವೋಲ್ಟ್‌ಗಳಿಗಿಂತ ಹೆಚ್ಚಿರಬಾರದು.

- ಒನ್-ವೈರ್ ವ್ಯವಸ್ಥೆ: ವೋಲ್ಟೇಜ್ ಅನಿಯಮಿತವಾಗಿದ್ದರೆ ಅಥವಾ 15 ವೋಲ್ಟ್‌ಗಳಿಗಿಂತ ಹೆಚ್ಚಿದ್ದರೆ (24-ವೋಲ್ಟ್ ವ್ಯವಸ್ಥೆಯಲ್ಲಿ 31 ವೋಲ್ಟ್‌ಗಳು), ಯುನಿಟ್ ರಿಪೇರಿ ಅಡಿಯಲ್ಲಿ ವಿವರಿಸಿದಂತೆ ನಿಯಂತ್ರಕವನ್ನು ಬದಲಾಯಿಸಿ ಮತ್ತು ಶಾರ್ಟ್ಸ್‌ಗಾಗಿ ಕಾಯಿಲ್ ಅನ್ನು ಪರೀಕ್ಷಿಸಿ.

- 3-ವೈರ್ ವ್ಯವಸ್ಥೆ: ಈ ಯಾಮದೇ ಪರಿಶೀಲನೆಗಳ ಸಮಯದಲ್ಲಿ ವೋಲ್ಟೇಜ್ ಅನಿಯಮಿತವಾಗಿದ್ದರೆ ಅಥವಾ 15 ವೋಲ್ಟ್‌ಗಳಿಗಿಂತ (24-ವೋಲ್ಟ್ ವ್ಯವಸ್ಥೆಯಲ್ಲಿ 31 ವೋಲ್ಟ್‌ಗಳು) ಹೆಚ್ಚಾದರೆ, ನಿರಂತರತೆಗಾಗಿ ಸೆನ್ಸ್ ಲೀಡ್ ಅನ್ನು ಪರಿಶೀಲಿಸಿ ಮತ್ತು ಸೆನ್ಸ್ ಲೀಡ್ ಸಂಪರ್ಕಗಳನ್ನು ಸ್ವಚ್ಛಗೊಳಿಸಿ ಮತ್ತು ಬಿಗಿಗೊಳಿಸಿ. ಎಂಜಿನ್ ಚಾಲನೆಯಲ್ಲಿರುವಾಗ ವೋಲ್ಟೇಜ್‌ಗಳನ್ನು ಮರುಪರಿಶೀಲಿಸಿ. ಸಮಸ್ಯೆ ಮುಂದುವರಿದರೆ, ಯುನಿಟ್ ರಿಪೇರಿ ಅಡಿಯಲ್ಲಿ ವಿವರಿಸಿದಂತೆ ನಿಯಂತ್ರಕವನ್ನು ಬದಲಾಯಿಸಿ ಮತ್ತು ಶಾರ್ಟ್ಸ್‌ಗಾಗಿ ಫೀಲ್ಡ್ ಕಾಯಿಲ್ ಅನ್ನು ಪರೀಕ್ಷಿಸಿ.

ಡಿ. ಔಟ್‌ಪುಟ್ ಇಲ್ಲ

ಅಗತ್ಯವಿರುವ ಪರೀಕ್ಷಾ ಸಲಕರಣೆಗಳು:

ವೋಲ್ಟ್‌ಮೀಟರ್ ಜಂಪರ್ ಲೀಡ್ (18 ಗ್ಯಾ. ನಿಮಿಷ; ಫ್ಯೂಸ್ ಇಲ್ಲ)

ವೋಲ್ಟೇಜ್ ಸೆನ್ಸಿಂಗ್ ಸರ್ಕ್ಯೂಟ್ ಅನ್ನು ಆರಂಭಿಕ ಆನ್ ಮಾಡಲು 21-SI ಆಲ್ಟರ್ನೇಟರ್‌ಗಳನ್ನು ಬ್ಯಾಟರಿಗೆ ಸಂಪರ್ಕಿಸಬೇಕು ಎಂಬುದನ್ನು ಗಮನಿಸಿ (ವೈಶಿಷ್ಟ್ಯಗಳ ವಿಭಾಗವನ್ನು ನೋಡಿ). ಸರಿಯಾಗಿ ಸಂಪರ್ಕಿಸಿದಾಗ ಮತ್ತು ಸಿಸ್ಟಮ್ ಪರಿಶೀಲನೆಗಳು "ಔಟ್‌ಪುಟ್ ಇಲ್ಲ" ಸ್ಥಿತಿಯನ್ನು ಸೂಚಿಸಿದಾಗ, ಆಲ್ಟರ್ನೇಟರ್‌ಗೆ ದುರಸ್ತಿ ಅಗತ್ಯವಿದೆಯೇ ಎಂದು ನಿರ್ಧರಿಸಲು ಈ ಕೆಳಗಿನ ಹಂತಗಳನ್ನು ಬಳಸಿ:

1. 3-ವೈರ್ ವ್ಯವಸ್ಥೆಗಳಿಗೆ, ನಿಯಂತ್ರಕದಲ್ಲಿ ಹಾರ್ನೆಸ್ ಕನೆಕ್ಟರ್‌ನಲ್ಲಿರುವ ವೋಲ್ಟೇಜ್‌ಗಳನ್ನು ಪರಿಶೀಲಿಸಲು ವೋಲ್ಟ್‌ಮೀಟರ್ ಬಳಸಿ. ಕನೆಕ್ಟರ್ ಸಂಪರ್ಕ ಕಡಿತಗೊಂಡಿದ್ದರೆ ಮತ್ತು ಕೀ ಸ್ವಿಚ್ "ರನ್" ಸ್ಥಾನದಲ್ಲಿದ್ದರೆ (ಎಂಜಿನ್ ಚಾಲನೆಯಲ್ಲಿಲ್ಲ), ಹಾರ್ನೆಸ್‌ನಲ್ಲಿರುವ ಎರಡೂ ಟರ್ಮಿನಲ್‌ಗಳು 1 ಮತ್ತು 2 ಬ್ಯಾಟರಿ ವೋಲ್ಟೇಜ್ ಅನ್ನು ಓದಬೇಕು. ಸರಿ ಇದ್ದರೆ, ಹಂತ 4 ಕ್ಕೆ ಹೋಗಿ. ಇಲ್ಲದಿದ್ದರೆ, ಆವರ್ತಕ ಆನ್ ಆಗುಮದಿಲ್ಲ. ವೋಲ್ಟೇಜ್ ನಷ್ಟದ ಕಾರಣವನ್ನು ಪತ್ತೆ ಮಾಡಿ ಮತ್ತು ಸರಿಪಡಿಸಿ.

2. "I" ಟರ್ಮಿನಲ್ ಇಲ್ಲದ ಒನ್-ವೈರ್ ಸಿಸ್ಟಮ್‌ಗಳಿಗೆ, ಆಲ್ಟರ್ನೇಟರ್ ಆನ್ ಆಗಲು "BAT" ಟರ್ಮಿನಲ್‌ನಲ್ಲಿ ಬ್ಯಾಟರಿ ಧನಾತ್ಮಕ ವೋಲ್ಟೇಜ್ ಮತ್ತು ರೋಟರ್‌ನಲ್ಲಿನ ಉಳಿದ ಕಾಂತೀಯತೆ ಅವಶ್ಯಕ. "BAT" ಟರ್ಮಿನಲ್‌ನಲ್ಲಿ ಬ್ಯಾಟರಿ ವೋಲ್ಟೇಜ್ ಇದೆಯೇ ಎಂದು ಪರಿಶೀಲಿಸಲು ವೋಲ್ಟ್‌ಮೀಟರ್ ಬಳಸಿ. ಇಲ್ಲದಿದ್ದರೆ, ವೋಲ್ಟೇಜ್ ನಷ್ಟದ ಕಾರಣವನ್ನು ಪತ್ತೆ ಮಾಡಿ ಮತ್ತು ಸರಿಪಡಿಸಿ.

ಆವರ್ತಕದ ದುರಸ್ತಿ ಸಮಯದಲ್ಲಿ ರೋಟರ್‌ನಲ್ಲಿನ ಉಳಿದ ಕಾಂತೀಯತೆಯು ಕೆಲವೊಮ್ಮೆ ಕಳೆದುಹೋಗುತ್ತದೆ. ಆವರ್ತಕವು "R" ಅಥವಾ "RELAY" ಟರ್ಮಿನಲ್ ಹೊಂದಿಲ್ಲದಿದ್ದರೆ, ಹಂತ 4 ಕ್ಕೆ ಮುಂದುವರಿಯಿರಿ. ಆವರ್ತಕವು "R" ಟರ್ಮಿನಲ್ ಹೊಂದಿದ್ದರೆ, ಅಪ್ಲಿಕೇಶನ್‌ನಿಂದ ಆವರ್ತಕವನ್ನು ತೆಗೆದುಹಾಕದೆಯೇ ರೋಟರ್ ಅನ್ನು ಮರು ಕಾಂತೀಯಗೊಳಿಸಬಹುದು.

Machine Translated by Google

ರೋಟರ್ ಅನ್ನು ಮರುಕಾಂತೀಯಗೊಳಿಸಿ, ಸಾಮಾನ್ಯ ಸಂಪರ್ಕಗಳನ್ನು ಆಲ್ಟರ್ನೇಟರ್‌ಗೆ ಮಾಡಲಾಗಿದೆಯೆ ಎಂದು ಖಚಿತಪಡಿಸಿಕೊಳ್ಳಿ. BAT ಟರ್ಮಿನಲ್ ಮತ್ತು ಗ್ರೌಂಡ್ ಸರ್ಕ್ಯೂಟ್‌ಗೆ. "R" ಟರ್ಮಿನಲ್‌ನಿಂದ ವೈರಿಂಗ್ ಹಾರ್ನೆಸ್ ಸಂಪರ್ಕ ಕಡಿತಗೊಳಿಸಿ. ಬ್ಯಾಟರಿ ಪಾಸಿಟಿವ್‌ನಿಂದ ಆಲ್ಟರ್ನೇಟರ್ "R" ಟರ್ಮಿನಲ್‌ಗೆ ಜಂಪರ್ ಲೀಡ್ ಅನ್ನು ಕ್ಷಣಮಾತ್ರದಲ್ಲಿ ಸಂಪರ್ಕಿಸಿ. ಇದು ಕ್ಷೇತ್ರ ಪ್ರವಾಹವನ್ನು ರೋಟರ್ ಮೂಲಕ ಸರಿಯಾದ ದಿಕ್ಕಿನಲ್ಲಿ ಹರಿಯುವಂತೆ ಮಾಡುತ್ತದೆ ಮತ್ತು ಕಾಂತೀಯತೆಯನ್ನು ಪುನಃಸ್ಥಾಪಿಸುತ್ತದೆ.
"R" ಟರ್ಮಿನಲ್‌ಗೆ ವೈರಿಂಗ್ ಹಾರ್ನೆಸ್ ಅನ್ನು ಮರುಸಂಪರ್ಕಿಸಿ, ನಂತರ ಔಟ್‌ಪುಟ್‌ಗಾಗಿ ಆಲ್ಟರ್ನೇಟರ್ ಅನ್ನು ಮರುಪರಿಶೀಲಿಸಿ.

3. "I" ಟರ್ಮಿನಲ್ ಹೊಂದಿರುವ ಒನ್-ವೈರ್ ವ್ಯವಸ್ಥೆಗಳಿಗೆ, ಈ ಟರ್ಮಿನಲ್‌ನಲ್ಲಿರುವ ಸೂಚಕ ಬೆಳಕಿನ ಪ್ರವಾಹವು ಸಾಮಾನ್ಯ ಕಾಂತೀಯತೆಯನ್ನು ಸ್ಥಾಪಿಸುತ್ತದೆ. ಎಂಜಿನ್ ನಿಲ್ಲಿಸಿ ಮತ್ತು ಕೀ ಸ್ವಿಚ್ ಆನ್ ಮಾಡಿದಾಗ, ಈ ಟರ್ಮಿನಲ್‌ನಲ್ಲಿ ವೋಲ್ಟೇಜ್ ಇದೆಯೇ ಎಂದು ಪರಿಶೀಲಿಸಲು ವೋಲ್ಟ್‌ಮೀಟರ್ ಬಳಸಿ.
"I" ಟರ್ಮಿನಲ್ ಸಂಪರ್ಕಗೊಂಡಾಗ ಮತ್ತು ಸೂಚಕ ದೀಪ ಆನ್ ಆಗಿರುವಾಗ, ವೋಲ್ಟೇಜ್ ಬ್ಯಾಟರಿ ವೋಲ್ಟೇಜ್‌ಗಿಂತ ಕಡಿಮೆಯಿರುತ್ತದೆ. ಈ ಪರಿಶೀಲನೆಯನ್ನು ಮಾಡಲು "I" ಟರ್ಮಿನಲ್‌ನಲ್ಲಿ ವೈರಿಂಗ್ ಸಂಪರ್ಕ ಕಡಿತಗೊಳಿಸಲು ಅಗತ್ಯವಿದ್ದರೆ, ಹಾರ್ನೆಸ್ ವೈರ್‌ನಲ್ಲಿ ಬ್ಯಾಟರಿ ವೋಲ್ಟೇಜ್ ಅನ್ನು ಪರಿಶೀಲಿಸಿ. ವೋಲ್ಟೇಜ್ ಇದ್ದರೆ, ಹಂತ 4 ಕ್ಕೆ ಮುಂದುವರಿಯಿರಿ. ಯಾವುದೇ ವೋಲ್ಟೇಜ್ ಇಲ್ಲದಿದ್ದರೆ, ವೋಲ್ಟೇಜ್ ನಷ್ಟದ ಕಾರಣಕ್ಕಾಗಿ "I" ಟರ್ಮಿನಲ್ ಸರ್ಕ್ಯೂಟ್ ಅನ್ನು ಪರಿಶೀಲಿಸಿ (ಬಲ್ಬ್ ಸುಟ್ಟುಹೋಗಬಹುದು). ಅಗತ್ಯವಿರುವಂತೆ ಸರಿಪಡಿಸಿ.

4. ಆಲ್ಟರ್ನೇಟರ್ ಆನ್ ಆಗುವುದನ್ನು ತಡೆಯುವ ಯಾವುದೇ ಪರಿಸ್ಥಿತಿಗಳು ಕಂಡುಬಂದಿಲ್ಲದಿದ್ದರೆ (ಹಂತ 1, 2, ಅಥವಾ 3), ಎಂಜಿನ್ ತಯಾರಕರ ಸೂಚನೆಗಳಿಗೆ ಅನುಗುಣವಾಗಿ ಎಂಜಿನ್‌ನಿಂದ ಆಲ್ಟರ್ನೇಟರ್ ಅನ್ನು ತೆಗೆದುಹಾಕಿ ಮತ್ತು ಯುನಿಟ್ ರಿಪೇರಿಗೆ ಮುಂದುವರಿಯಿರಿ.

ಇ. ರೇಟ್ ಮಾಡಲಾದ ಔಟ್‌ಪುಟ್ ಪರಿಶೀಲನೆ

ಪರೀಕ್ಷಾ ಸಲಕರಣೆಗಳ ಅಗತ್ಯವಿದೆ

ವೋಲ್ಟ್‌ಮೀಟರ್
ಆಮ್ಮೀಟರ್ (ಆವರ್ತಕ ರೇಟಿಂಗ್‌ಗಿಂತ ಕನಿಷ್ಠ 15 ಆಂಪಿಯರ್‌ಗಳಷ್ಟು ಹೆಚ್ಚಿನ ಪ್ರಸ್ತುತ ಸಾಮರ್ಥ್ಯ)
ವೇರಿಯಬಲ್ ಕಾರ್ಬನ್ ಪೈಲ್ ಲೋಡ್ ಪರೀಕ್ಷೆ

ಎಚ್ಚರಿಕೆ: ಆಲ್ಟರ್ನೇಟರ್ "BAT" ಟರ್ಮಿನಲ್ ಲೀಡ್ ಅನ್ನು ತೆಗೆದುಹಾಕುವ ಅಥವಾ ಜೋಡಿಸುವ ಮೊದಲು ಬ್ಯಾಟರಿಯಿಂದ ಋಣಾತ್ಮಕ ಬ್ಯಾಟರಿ ಕೇಬಲ್ ಅನ್ನು ಸಂಪರ್ಕ ಕಡಿತಗೊಳಿಸದಿದ್ದರೆ ಗಾಯವಾಗಬಹುದು. ಆಲ್ಟರ್ನೇಟರ್ "BAT" ಟರ್ಮಿನಲ್‌ನಲ್ಲಿ ಉಪಕರಣವು ಶಾರ್ಟ್ ಆಗಿದ್ದರೆ, ಉಪಕರಣವು ಚರ್ಮವನ್ನು ಸುಡುವಷ್ಟು ಬೇಗನೆ ಬಿಸಿಯಾಗಬಹುದು.

1. ಕೆಳಗಿನ ಹಂತಗಳಲ್ಲಿ ವಿವರಿಸಿದಂತೆ ಪರೀಕ್ಷಾ ಸಲಕರಣೆಗಳ ಹುಕ್‌ಅಪ್‌ಗಳಿಗಾಗಿ ಚಿತ್ರ 11 ಅನ್ನು ನೋಡಿ. ಇಂಡಕ್ಟಿವ್ ಪಿಕ್-ಅಪ್ ("ಕ್ಲ್ಯಾಂಪ್ ಆನ್") ಮಾದರಿಯ ಆಮ್ಮೀಟರ್ ಅನ್ನು ಬಳಸಿದರೆ, ಆಲ್ಟರ್ನೇಟರ್ ಔಟ್‌ಪುಟ್ ಲೀಡ್‌ನಲ್ಲಿ ಕರೆಂಟ್ ಕ್ಲಾಂಪ್ ಅನ್ನು ಇರಿಸಿ ಮತ್ತು ಹಂತ 4 ಕ್ಕೆ ಹೋಗಿ. ಸರಣಿ ಆಮ್ಮೀಟರ್ ಅನ್ನು ಬಳಸಿದರೆ, ಬ್ಯಾಟರಿಯಲ್ಲಿ ಋಣಾತ್ಮಕ ಬ್ಯಾಟರಿ ಕೇಬಲ್ ಅನ್ನು ಸಂಪರ್ಕ ಕಡಿತಗೊಳಿಸಿ.

2. ಆಲ್ಟರ್ನೇಟರ್ "BAT" ಟರ್ಮಿನಲ್‌ನೊಂದಿಗೆ ಸರಣಿಯಲ್ಲಿ ಆಮ್ಮೀಟರ್ ಅನ್ನು ಸ್ಥಾಪಿಸಿ.

3. ಬ್ಯಾಟರಿಯಲ್ಲಿ ಋಣಾತ್ಮಕ ಬ್ಯಾಟರಿ ಕೇಬಲ್ ಅನ್ನು ಮರುಸಂಪರ್ಕಿಸಿ.

4. ಸೂಚನೆ: 24-ವೋಲ್ಟ್ ವ್ಯವಸ್ಥೆಯನ್ನು ಪತ್ತೆಹಚ್ಚಲು 12-ವೋಲ್ಟ್ ಕಾರ್ಬನ್ ಪೈಲ್ ಲೋಡ್ ಪರೀಕ್ಷೆಯನ್ನು ಬಳಸಿದಾಗ, ಬ್ಯಾಟರಿ ಪ್ಯಾಕ್‌ನಲ್ಲಿರುವ 12-ವೋಲ್ಟ್ ವಿಭವಕ್ಕೆ ಮಾತ್ರ ಲೋಡ್ ಪರೀಕ್ಷೆಯನ್ನು ಲಗತ್ತಿಸಿ. 12-ವೋಲ್ಟ್ ಲೋಡ್ ಪರೀಕ್ಷೆಯನ್ನು 24-ವೋಲ್ಟ್ ವಿಭವಕ್ಕೆ ಜೋಡಿಸುವುದರಿಂದ ಲೋಡ್ ಪರೀಕ್ಷೆಗೆ ಹಾನಿಯಾಗುತ್ತ

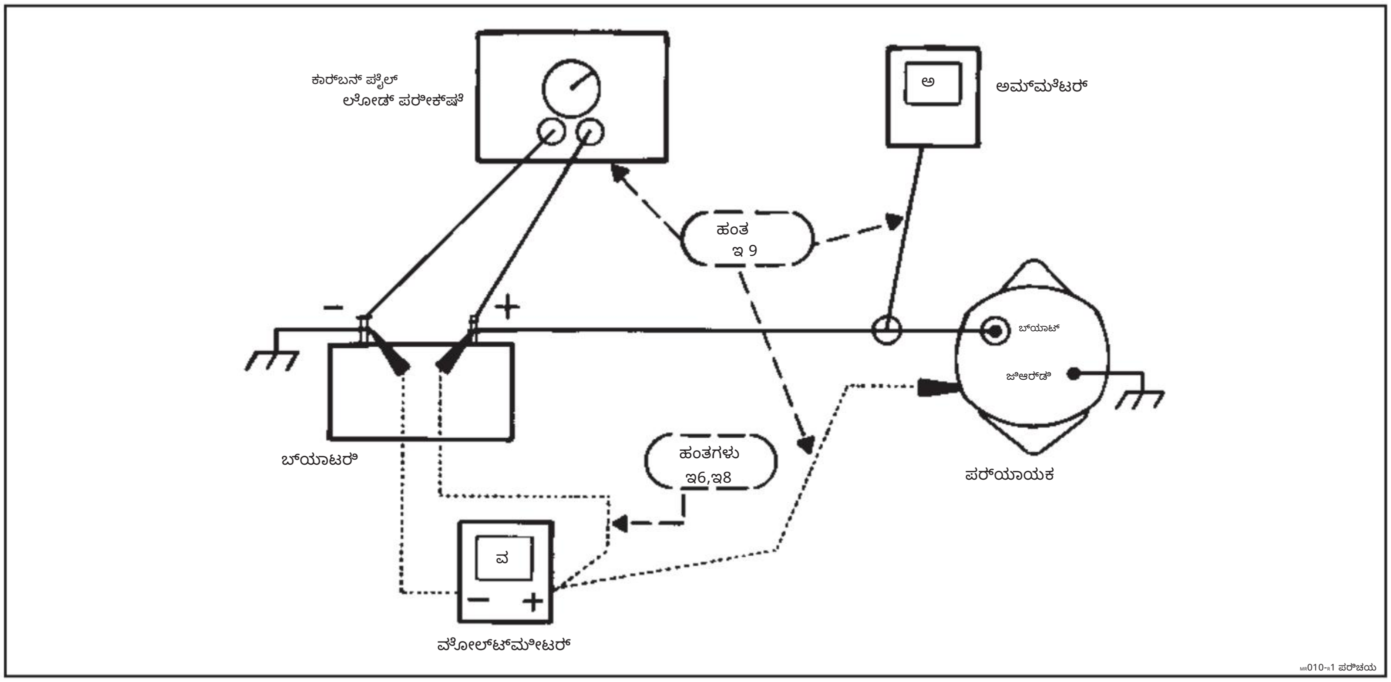

ಚಿತ್ರ 11. ರೇಟೆಡ್ ಔಟ್‌ಪುಟ್ ಪರಿಶೀಲನೆ

Machine Translated by Google

ಲೋಡ್ ಆಫ್ ಮಾಡಿದ ನಂತರ, ಬ್ಯಾಟರಿಯಾದ್ಯಂತ ಇಂಗಾಲದ ರಾಶಿಯ ಲೋಡ್ ಪರೀಕ್ಷೆಯನ್ನು ಲಗತ್ತಿಸಿ.

5. ವೋಲ್ಟ್‌ಮೀಟರ್ ನೆಗೆಟಿವ್ ಅನ್ನು ಗ್ರೌಂಡೆಡ್ ನೆಗೆಟಿವ್ ಬ್ಯಾಟರಿ ಟರ್ಮಿನಲ್‌ಗೆ ಜೋಡಿಸಿ. ವಿವಿಧ ಹಂತಗಳಲ್ಲಿ ಪರಿಶೀಲನೆಗಾಗಿ ಧನಾತ್ಮಕ ಮೀಟರ್ ಲೀಡ್ ಅನ್ನು ತೆರೆದಿಡಿ.

6. ಬ್ಯಾಟರಿ ಧನಾತ್ಮಕ ಟರ್ಮಿನಲ್‌ನಲ್ಲಿ ವೋಲ್ಟೇಜ್ ಅನ್ನು ಪರಿಶೀಲಿಸಿ ಮತ್ತು ರೆಕಾರ್ಡ್ ಮಾಡಿ. ಬಹು-ಬ್ಯಾಟರಿ ವ್ಯವಸ್ಥೆಗಳಿಗೆ, ಬ್ಯಾಟರಿ ಚಾರ್ಜಿಂಗ್ ಮೋಡ್‌ನಲ್ಲಿರುವಂತೆ ಸಂಪರ್ಕಗೊಂಡಿರುವ ಬ್ಯಾಟರಿ ಸೆಟ್‌ನ ಧನಾತ್ಮಕ ವೋಲ್ಟೇಜ್ ಅನ್ನು ಪರಿಶೀಲಿಸಿ.

7. ಎಲ್ಲಾ ಸಿಸ್ಟಮ್ ವಿದ್ಯುತ್ ಲೋಡ್‌ಗಳು ಆಫ್ ಆಗಿರುವಾಗ, ಎಂಜಿನ್ ಅನ್ನು ಪ್ರಾರಂಭಿಸಿ ಮತ್ತು ಮಧ್ಯಮ ವೇಗದಲ್ಲಿ (rpm) ಓಡುತ್ತವೆ.

8. ಬ್ಯಾಟರಿಯ ಧನಾತ್ಮಕ ಟರ್ಮಿನಲ್‌ನಲ್ಲಿ ವೋಲ್ಟೇಜ್ ಅನ್ನು ಮತ್ತೊಮ್ಮೆ ಪರಿಶೀಲಿಸಿ. ವೋಲ್ಟೇಜ್ ಹಿಂದಿನ ಓದುವಿಕೆಗಿಂತ ಹೆಚ್ಚಾಗಿರಬೇಕು, ಆದರೆ 12-ವೋಲ್ಟ್ ವ್ಯವಸ್ಥೆಯಲ್ಲಿ 15 ವೋಲ್ಟ್‌ಗಳಿಗಿಂತ ಕಡಿಮೆ ಇರಬೇಕು (24-ವೋಲ್ಟ್ ವ್ಯವಸ್ಥೆಯಲ್ಲಿ 31 ವೋಲ್ಟ್‌ಗಳು).

- ಓದುವಿಕೆ ಹಿಂದಿನ ಓದುವಿಕೆಗಿಂತ ಕಡಿಮೆಯಿದ್ದರೆ (ಹಂತ 6), ಔಟ್‌ಪುಟ್ ಇಲ್ಲ ವಿಭಾಗವನ್ನು ನೋಡಿ.

- 12-ವೋಲ್ಟ್ ವ್ಯವಸ್ಥೆಯಲ್ಲಿ ಓದುವಿಕೆ 15 ವೋಲ್ಟ್‌ಗಳಿಗಿಂತ ಹೆಚ್ಚಿದ್ದರೆ (24-ವೋಲ್ಟ್ ವ್ಯವಸ್ಥೆಯಲ್ಲಿ 31 ವೋಲ್ಟ್‌ಗಳು), ಹೈ ವೋಲ್ಟೇಜ್ ಔಟ್‌ಪುಟ್ ವಿಭಾಗವನ್ನು ನೋಡಿ.

9. ಕಾರ್ಬನ್ ಪೈಲ್ ಲೋಡ್ ಅನ್ನು ಆನ್ ಮಾಡಿ ಮತ್ತು ಬ್ಯಾಟರಿ ಧನಾತ್ಮಕ ಟರ್ಮಿನಲ್‌ನಲ್ಲಿ ವೋಲ್ಟೇಜ್ 13 ವೋಲ್ಟ್‌ಗಳಿಗಿಂತ ಕಡಿಮೆ ಬೀಳಲು ಅನುಮತಿಸದೆ (24-ವೋಲ್ಟ್ ವ್ಯವಸ್ಥೆಯಲ್ಲಿ 25 ವೋಲ್ಟ್‌ಗಳು) ಆಮ್ಮೀಟರ್‌ನಲ್ಲಿ ಗರಿಷ್ಠ ಆಲ್ಟರ್ನೇಟರ್ ಔಟ್‌ಪುಟ್ ಪಡೆಯಲು ಹೊಂದಿಸಿ. ಗರಿಷ್ಠ ಆಂಪಿಯರ್ ಔಟ್‌ಪುಟ್ ಅನ್ನು ರೆಕಾರ್ಡ್ ಮಾಡಿ.

ಆವರ್ತಕವು ಇನ್ನೂ ಗರಿಷ್ಠ ಔಟ್‌ಪುಟ್‌ನಲ್ಲಿ ಚಾಲನೆಯಲ್ಲಿರುವಾಗ, ಆವರ್ತಕ ವಸತಿ ಮತ್ತು ಬ್ಯಾಟರಿ ನೆಗೆಟಿವ್ ಟರ್ಮಿನಲ್ ನಡುವಿನ ನೆಲದ ಸರ್ಕ್ಯೂಟ್‌ನಲ್ಲಿ ವೋಲ್ಟೇಜ್ ಡ್ರಾಪ್ ಅನ್ನು ಪರಿಶೀಲಿಸಿ ಮತ್ತು ರೆಕಾರ್ಡ್ ಮಾಡಿ. ಕಾರ್ಬನ್ ಪೈಲ್ ಲೋಡ್ ಅನ್ನು ಆಫ್ ಮಾಡಿ.

ಗರಿಷ್ಠ ಆಂಪಿಯರ್ ಔಟ್‌ಪುಟ್ ಆಲ್ಟರ್ನೇಟರ್ ಡ್ರೈವ್ ಎಂಡ್ (DE) ಫ್ರೇಮ್‌ನಲ್ಲಿ ಭಾಗ ಸಂಖ್ಯೆಯ ಪಕ್ಕದಲ್ಲಿ ಸ್ಟ್ಯಾಂಪ್ ಮಾಡಲಾದ ಔಟ್‌ಪುಟ್ ರೇಟಿಂಗ್‌ನ 15 ಆಂಪ್ಸ್ ಒಳಗೆ ಇರಬೇಕು, ಅಥವಾ ಈ ಕೈಪಿಡಿಯ ವಿಶೇಷಣಗಳ ವಿಭಾಗದಲ್ಲಿ ಪಟ್ಟಿ ಮಾಡಿರುವಂತೆ ಇರಬೇಕು. ವೋಲ್ಟೇಜ್ ಡ್ರಾಪ್ 12-ವೋಲ್ಟ್ ವ್ಯವಸ್ಥೆಯಲ್ಲಿ 0.25 ವೋಲ್ಟ್ ಅಥವಾ ಅದಕ್ಕಿಂತ ಕಡಿಮೆ ಇರಬೇಕು (24-ವೋಲ್ಟ್ ವ್ಯವಸ್ಥೆಯಲ್ಲಿ 0.5 ವೋಲ್ಟ್ ಅಥವಾ ಅದಕ್ಕಿಂತ ಕಡಿಮೆ).

- 12-ವೋಲ್ಟ್ ವ್ಯವಸ್ಥೆಯಲ್ಲಿ ಗ್ರೌಂಡ್ ಸರ್ಕ್ಯೂಟ್ ವೋಲ್ಟೇಜ್ ಡ್ರಾಪ್ 0.25 ವೋಲ್ಟ್‌ಗಳಿಗಿಂತ ಹೆಚ್ಚಿದ್ದರೆ (24-ವೋಲ್ಟ್ ವ್ಯವಸ್ಥೆಯಲ್ಲಿ 0.5 ವೋಲ್ಟ್‌ಗಳು), ಎಲ್ಲಾ ಗ್ರೌಂಡ್ ಸರ್ಕ್ಯೂಟ್ ಸಂಪರ್ಕಗಳನ್ನು ಸ್ವಚ್ಛಗೊಳಿಸಿ ಮತ್ತು ಬಿಗಿಗೊಳಿಸಿ. ಇದು ಅತಿಯಾದ ವೋಲ್ಟೇಜ್ ಡ್ರಾಪ್ ಅನ್ನು ಸರಿಪಡಿಸದಿದ್ದರೆ, ಅನುಚಿತ ಗಾತ್ರ ಅಥವಾ ಹೆಚ್ಚಿನ ಪ್ರತಿರೋಧ ಪರಿಸ್ಥಿತಿಗಳಿಗಾಗಿ ಗ್ರೌಂಡ್ ಸರ್ಕ್ಯೂಟ್ ಕೇಬಲ್‌ಗಳನ್ನು ಪರಿಶೀಲಿಸಿ. ಅಗತ್ಯವಿರುವಂತೆ ಸರಿಪಡಿಸಿ.

- ರೇಟಿಂಗ್‌ನಿಂದ 15 ಆಂಪ್ಸ್ ಒಳಗೆ ಇದ್ದರೆ, ಆವರ್ತಕವು ಒಳ್ಳೆಯದು. ನೋಡಿ. ಸಮಸ್ಯೆಯ ಕಾರಣಕ್ಕಾಗಿ ಬೇರೆಡೆ.

- ರೇಟಿಂಗ್‌ಗಿಂತ 15 ಆಂಪ್ಸ್‌ಗಳಿಗಿಂತ ಕಡಿಮೆ ಇದ್ದರೆ, ದುರಸ್ತಿ ಮಾಡಿ ಅಥವಾ ಬದಲಾಯಿಸಿ. ಆವರ್ತಕ.

ಪರ್ಯಾಯಕ ಘಟಕ ದುರಸ್ತಿ

ಎಚ್ಚರಿಕೆ: ಆಲ್ಟರ್ನೇಟರ್ "BAT" ಟರ್ಮಿನಲ್ ಲೀಡ್ ಅನ್ನು ತೆಗೆದುಹಾಕುವ ಅಥವಾ ಜೋಡಿಸುವ ಮೊದಲು ಬ್ಯಾಟರಿಯಿಂದ ಋಣಾತ್ಮಕ ಕೇಬಲ್ ಅನ್ನು ಸಂಪರ್ಕ ಕಡಿತಗೊಳಿಸದಿದ್ದರೆ ಗಾಯವಾಗಬಹುದು. ಆಲ್ಟರ್ನೇಟರ್ "BAT" ಟರ್ಮಿನಲ್‌ನಲ್ಲಿ ಉಪಕರಣವು ಶಾರ್ಟ್ ಆಗಿದ್ದರೆ, ಉಪಕರಣವು ಚರ್ಮವನ್ನು ಸುಡುವಷ್ಟು ಬೇಗನೆ ಬಿಸಿಯಾಗಬಹುದು.

ಗಮನಿಸಿ: ಯಾವಾಗಲೂ ಫಾಸ್ಟೆನರ್‌ಗಳನ್ನು ಮೂಲ ಸ್ಥಳದಲ್ಲಿಯೇ ಮರುಸ್ಥಾಪಿಸಿ. ಫಾಸ್ಟೆನರ್‌ಗಳನ್ನು ಬದಲಾಯಿಸಲು ಅಗತ್ಯವಿದ್ದರೆ, ಸರಿಯಾದ ಭಾಗ ಸಂಖ್ಯೆ ಅಥವಾ ಅದಕ್ಕೆ ಸಮಾನವಾದದ್ದನ್ನು ಮಾತ್ರ ಬಳಸಿ.

ಸರಿಯಾದ ಭಾಗ ಸಂಖ್ಯೆ ಲಭ್ಯವಿಲ್ಲದಿದ್ದರೆ, ಸಮಾನ ಗಾತ್ರ ಮತ್ತು ಬಲವನ್ನು ಮಾತ್ರ ಬಳಸಿ. ಆಲ್ಟರ್ನೇಟರ್ ಆಂತರಿಕ ಫಾಸ್ಟೆನರ್‌ಗಳಿಗಾಗಿ, ಸೇವಾ ಭಾಗಗಳ ಕ್ಯಾಟಲಾಗ್‌ನಲ್ಲಿ ಡೆಲ್ಕೊ ರೆಮಿ ಅಮೇರಿಕಾ ಸ್ಟ್ಯಾಂಡರ್ಡ್ ಹಾರ್ಡ್‌ವೇರ್ ಫಾಸ್ಟೆನರ್‌ಗಳ ವಿಭಾಗವನ್ನು ನೋಡಿ.

ಮರುಬಳಕೆ ಮಾಡಬಾರದ ಫಾಸ್ಟೆನರ್‌ಗಳನ್ನು ಕಾರ್ಯವಿಧಾನದಲ್ಲಿ ಗುರುತಿಸಲಾಗುತ್ತದೆ.

ಥ್ರೆಡ್ ಲಾಕಿಂಗ್ ಕಾಂಪೌಂಡ್ ಅಗತ್ಯವಿರುವ ಫಾಸ್ಟೆನರ್‌ಗಳನ್ನು ಕಾರ್ಯವಿಧಾನದಲ್ಲಿ ಗಮನಿಸಲಾಗುತ್ತದೆ.

ತೋರಿಸಿದಾಗ ನಿರ್ದಿಷ್ಟಪಡಿಸಿದ ಟಾರ್ಕ್ ಮೌಲ್ಯಗಳನ್ನು ಬಳಸಿ.

ಬೇರೆ ಯಾವುದೇ ರೀತಿಯಲ್ಲಿ ಫಾಸ್ಟೆನರ್‌ಗಳನ್ನು ಬಳಸುವುದು ಅಥವಾ ಬದಲಾಯಿಸುವುದರಿಂದ ಭಾಗಕ್ಕೆ ಅಥವಾ ವ್ಯವಸ್ಥೆಗೆ ಹಾನಿಯಾಗಬಹುದು.

ರೋಗನಿರ್ಣಯವು ಆವರ್ತಕ ದುರಸ್ತಿ ಅಗತ್ಯವಿದೆ ಎಂದು ನಿರ್ಧರಿಸಿದರೆ, ತಯಾರಕರ ಸೂಚನೆಗಳ ಪ್ರಕಾರ ಎಂಜಿನ್‌ನಿಂದ ಆವರ್ತಕವನ್ನು ತೆಗೆದುಹಾಕಿ.

ಡಿಸ್ಅಸೆಂಬಲ್ ಮತ್ತು ಬೆಂಚ್ ಚೆಕ್‌ಗಳು

ಅಗತ್ಯವಿರುವ ಪರೀಕ್ಷಾ ಸಲಕರಣೆಗಳು:

ಓಮ್ಮೀಟರ್

110-ವೋಲ್ಟ್ ಪರೀಕ್ಷಾ ದೀಪ (ಐಚ್ಛಿಕ)

ಗಮನಿಸಿ: ಕೆಲವು ಎಂಜಿನ್ ಕಾನ್ಫಿಗರೇಶನ್‌ಗಳಲ್ಲಿನ ಕೆಲವು ಆವರ್ತಕಗಳಲ್ಲಿ, 1.5µf ಕೆಪಾಸಿಟರ್ (DRA 1985444) ಅನ್ನು ಔಟ್‌ಪುಟ್ ಟರ್ಮಿನಲ್‌ಗೆ ಸ್ಥಾಪಿಸಲಾಗಿದೆ ಮತ್ತು 3/8" ಉದ್ದದ 10-24 ಸ್ವಯಂ ಟ್ಯಾಪಿಂಗ್ ಸ್ಕ್ರೂನೊಂದಿಗೆ ಜೋಡಿಸಲಾಗಿದೆ. ಡಿಸ್ಅಸೆಂಬಲ್ ಮಾಡುವ ಮೊದಲು ಸ್ಕ್ರೂ ಮತ್ತು ಕೆಪಾಸಿಟರ್ (DRA 1985444) ಅನ್ನು ತೆಗೆದುಹಾಕಿ.

ಪರ್ಯಾಯಕ

1. ದುರಸ್ತಿಯ ನಂತರ ಜೋಡಣೆಗಾಗಿ ಸ್ಲಿಪ್ ರಿಂಗ್ ಎಂಡ್ (SRE) ಹೌಸಿಂಗ್ ಮತ್ತು ಡ್ರೈವ್ ಎಂಡ್ (DE) ಫ್ರೇಮ್‌ನಾದ್ಯಂತ ಜೋಡಣೆ ಗುರುತು ಇರಿಸಿ (ಚಿತ್ರ 12).

2. 4 ಥ್ರೂ ಬೋಲ್ಟ್‌ಗಳನ್ನು ತೆಗೆದುಹಾಕಿ.

3. SRE ಹೌಸಿಂಗ್ (ಸ್ಟೇಟರ್ ಜೊತೆಗೆ) ನಿಂದ DE ಫ್ರೇಮ್ (ರೋಟರ್ ಜೊತೆಗೆ) ಅನ್ನು ಬೇರ್ಪಡಿಸಿ. ಅಗತ್ಯವಿದ್ದರೆ, ಸ್ಕ್ರೂಡ್ರೈವರ್ ಬಳಸಿ ಸ್ಟೇಟರ್‌ನ ಅಂಚಿನಿಂದ DE ಫ್ರೇಮ್ ಅನ್ನು ಎಚ್ಚರಿಕೆಯಿಂದ ಇಣುಕಿ ನೋಡಿ (ಚಿತ್ರ 13). ಬೇರ್ಪಟ್ಟ ನಂತರ, ತಪಾಸಣೆಯ ಸಮಯದಲ್ಲಿ ಕೊಳಕು ಒಳಗೆ ಬರದಂತೆ ತಡೆಯಲು ಘಟಕದ ಒಳಗೆ SRE ಬೇರಿಂಗ್ ಮೇಲೆ ಟೇಪ್ ಇರಿಸಿ.

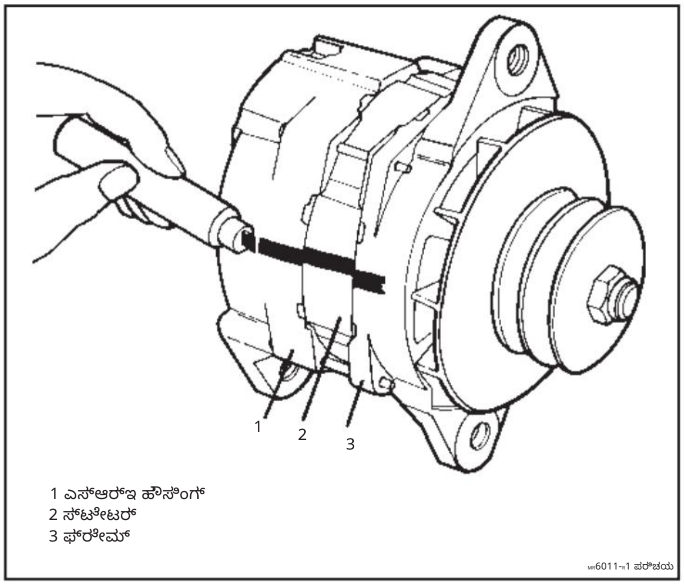

ಚಿತ್ರ 12. ಮರುಜೋಡಣೆಗಾಗಿ ಜೋಡಣೆಯನ್ನು ಗುರುತಿಸುವುದು

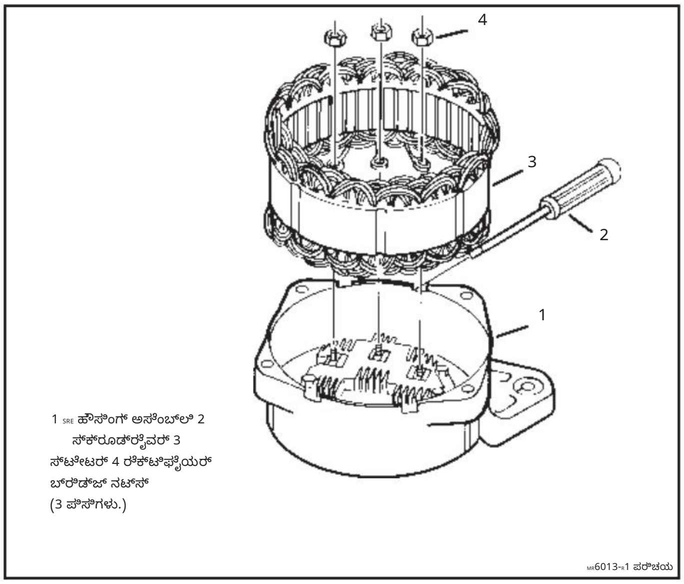

ಚಿತ್ರ 14. ಸ್ಟೇಟರ್ ಅನ್ನು ತೆಗೆದುಹಾಕುವುದು

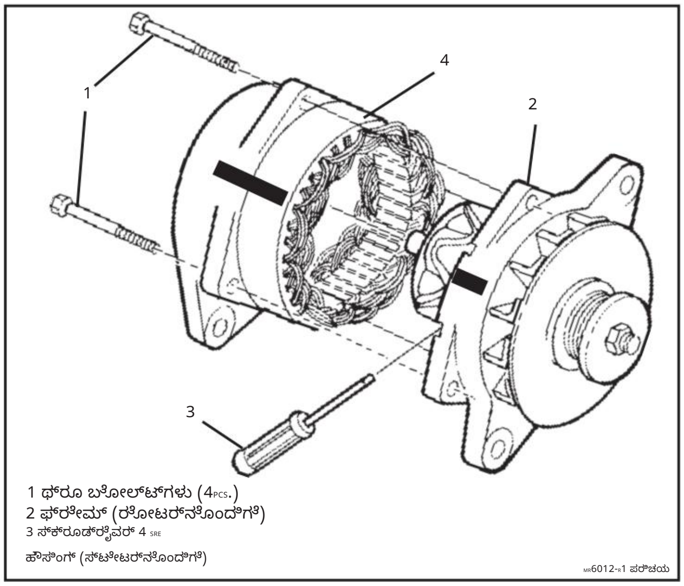

ಚಿತ್ರ 13. ಆಲ್ಟರ್ನೇಟರ್‌ನ ಡಿಸ್ಅಸೆಂಬಲ್

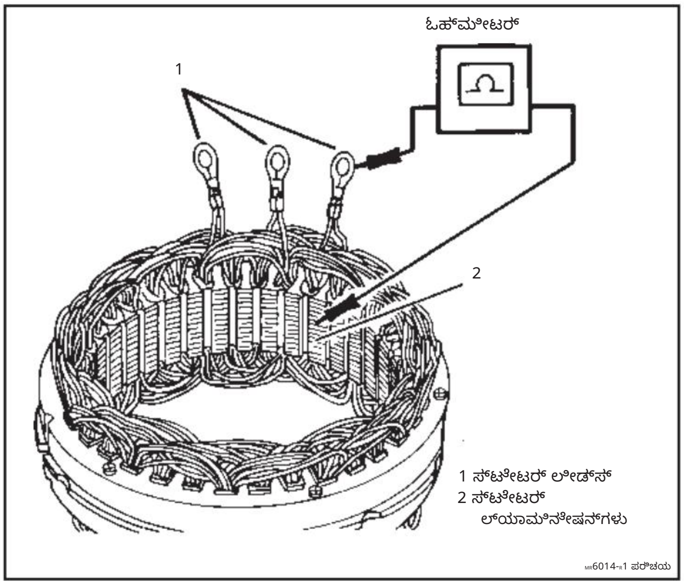

ಚಿತ್ರ 15. ಸ್ಟೇಟರ್‌ನ ವಿದ್ಯುತ್ ಪರಿಶೀಲನೆ

SRE ಹೌಸಿಂಗ್ ಮತ್ತು ಘಟಕಗಳು

4. ಸಡಿಲವಾದ ಸಂಪರ್ಕಗಳು ಅಥವಾ ಇತರ ಸ್ಪಷ್ಟ ಪರಿಸ್ಥಿತಿಗಳಿಗಾಗಿ SRE ವಸತಿ ಜೋಡಣೆಯನ್ನು ಪರೀಕ್ಷಿಸಿ. ಅಗತ್ಯವಿರುವಂತೆ ಸರಿಪಡಿಸಿ. ಯಾವುದೂ ಕಂಡುಬರದಿದ್ದರೆ, SRE ಪರಿಶೀಲನೆಗಳೊಂದಿಗೆ ಮುಂದುವರೆಯಿರಿ.

5. ಸ್ಟೇಟರ್ ಸಂಪರ್ಕ ಕಡಿತಗೊಳಿಸಲು 3 ರೆಕ್ಟಿಫೈಯರ್ ಬ್ರಿಡ್ಜ್ ನಟ್‌ಗಳನ್ನು ತೆಗೆದುಹಾಕಿ. SRE ಹೌಸಿಂಗ್‌ನಿಂದ ಸ್ಟೇಟರ್ ಅನ್ನು ಮೇಲಕ್ಕೆತ್ತಿ. ಅಗತ್ಯವಿದ್ದರೆ, ಸ್ಕ್ರೂಡ್ರೈವರ್‌ನೊಂದಿಗೆ ಸ್ಟೇಟರ್ ಅನ್ನು SRE ಹೌಸಿಂಗ್‌ನಿಂದ ಎಚ್ಚರಿಕೆಯಿಂದ ದೂರವಿಡಿ (ಚಿತ್ರ 14).

6. ಸ್ಟೇಟರ್ ವೈಂಡಿಂಗ್ ಗಾಢವಾದ, ಸುಟ್ಟ ನೋಟಕ್ಕಾಗಿ ಪರೀಕ್ಷಿಸಿ. ಘಟಕದ ಒಳಗಿನಿಂದ ವೈಂಡಿಂಗ್ ವೀಕ್ಷಿಸಿ - ವೈಂಡಿಂಗ್‌ಗಳ ಹೊರಭಾಗದಲ್ಲಿರುವ ಕಪ್ಪು ಬಣ್ಣವು ಸುಟ್ಟುಹೋದ ವೈಂಡಿಂಗ್‌ಗಳನ್ನು ಸೂಚಿಸುವುದಿಲ್ಲ. ಎಲ್ಲಾ ವಿಂಡಿಂಗ್‌ಗಳು ಏಕರೂಪದ ಬಣ್ಣದಲ್ಲಿದ್ದರೆ ಮತ್ತು ವಾರ್ನಿಷ್ ಲೇಪನವು ಸಿಪ್ಪೆ ಸುಲಿಯದಿದ್ದರೆ, ವಿದ್ಯುತ್ ಪರಿಶೀಲನೆಯೊಂದಿಗೆ ಮುಂದುವರಿಯಿರಿ. ಕೆಲವು ವಿಂಡಿಂಗ್‌ಗಳು ಗಾಢವಾಗಿದ್ದರೆ ಮತ್ತು ಇತರವು ಹಗುರವಾಗಿದ್ದರೆ, ಶಾರ್ಟ್, ಓಪನ್ ಅಥವಾ ಗ್ರೌಂಡೆಡ್ ಸ್ಥಿತಿಯನ್ನು ಸೂಚಿಸಲಾಗುತ್ತದೆ. ಸ್ಟೇಟರ್ ಅನ್ನು ಬದಲಾಯಿಸಿ. ವಿಂಡ್‌ಗಳು ಏಕರೂಪವಾಗಿ ಗಾಢವಾಗಿದ್ದರೆ ಮತ್ತು ಸುಟ್ಟುಹೋದರೆ, ವಾರ್ನಿಷ್ ಲೇಪನವು ಸಿಪ್ಪೆ ಸುಲಿದು ಬರಿಯ ತಂತಿಗಳನ್ನು ಬಹಿರಂಗಪಡಿಸಿದರೆ ಸ್ಟೇಟರ್ ಅನ್ನು ಸಹ ಬದಲಾಯಿಸಬೇಕು.

7. ಸ್ಟೇಟರ್‌ನಲ್ಲಿ ವಿದ್ಯುತ್ ಪರಿಶೀಲನೆ ಮಾಡಿ. ಓಮ್ಮೀಟರ್ ಅಥವಾ 110-ವೋಲ್ಟ್ ಪರೀಕ್ಷಾ ದೀಪವನ್ನು ಬಳಸಿ (ಚಿತ್ರ 15). ಯಾವುದೇ ಸ್ಟೇಟರ್ ಲೀಡ್‌ಗಳು ಮತ್ತು ಸ್ಟೇಟರ್ ಲ್ಯಾಮಿನೇಷನ್‌ಗಳ ನಡುವೆ ಯಾವುದೇ ನಿರಂತರತೆ ಇರಬಾರದು.

- ನಿರಂತರತೆ ಇದ್ದರೆ, ವಿಂಡ್‌ಗಳನ್ನು ನೆಲಸಮ ಮಾಡಲಾಗುತ್ತದೆ. ಬದಲಾಯಿಸಿ. ಸ್ಟೇಟರ್.

- ಯಾವುದೇ ನಿರಂತರತೆ ಇಲ್ಲದಿದ್ದರೆ, ಸ್ಟೇಟರ್ ಬಹುಶಃ ಒಳ್ಳೆಯದು. ಆದಾಗ್ಯೂ, ಶಾರ್ಟ್ ಮಾಡಿದ ಅಥವಾ ಓಪನ್ ಡೆಲ್ಟಾ ಸ್ಟೇಟರ್ ವಿಂಡಿಂಗ್‌ಗಳಿಗೆ ಯಾವುದೇ ಸೇವಾ ವಿದ್ಯುತ್ ಪರಿಶೀಲನೆ ಇರುವುದಿಲ್ಲ. ಎಲ್ಲಾ ಇತರ ವಿದ್ಯುತ್ ಪರಿಶೀಲನೆಗಳು ಸಾಮಾನ್ಯವಾಗಿದ್ದರೆ ಮತ್ತು ಆವರ್ತಕವು ರೇಟ್ ಮಾಡಲಾದ ಔಟ್‌ಪುಟ್‌ನ 15 ಆಂಪ್ಸ್ ಒಳಗೆ ಉತ್ಪಾದಿಸದಿದ್ದರೆ, ಶಾರ್ಟ್ ಮಾಡಿದ ಅಥವಾ ಓಪನ್ ಸ್ಟೇಟರ್ ಅನ್ನು ಸೂಚಿಸಲಾಗುತ್ತದೆ ಮತ್ತು ಸ್ಟೇಟರ್ ಅನ್ನು ಬದಲಾಯಿಸಬೇಕು.

Machine Translated by Google

8. ಡಯೋಡ್ ಟ್ರಿಯೊವನ್ನು ಸಂಪರ್ಕ ಕಡಿತಗೊಳಿಸಲು ಇನ್ಸುಲೇಟೆಡ್ ರೆಗ್ಯುಲೇಟರ್ ಅಟ್ಯಾಚಿಂಗ್ ಸ್ಕ್ರೂ ಅನ್ನು ತೆಗೆದುಹಾಕಿ (ಚಿತ್ರ 16). SRE ಅಸೆಂಬ್ಲಿಯಿಂದ ಟ್ರಿಯೊವನ್ನು ಮೇಲಕ್ಕೆತ್ತಿ.

ಗಮನಿಸಿ: ಡಯೋಡ್‌ಗಳನ್ನು ಪರಿಶೀಲಿಸುವಾಗ ಬಳಸಲು "ಓಮ್ಮೀಟರ್" ಅನ್ನು ನಿರ್ದಿಷ್ಟಪಡಿಸಲಾಗಿದ್ದರೂ, "ಡಿಜಿಟಲ್ ಪ್ರಕಾರ" ಮಲ್ಟಿಮೀಟರ್‌ಗಳಿಗೆ "ಡಯೋಡ್ ಪರೀಕ್ಷಾ ಕಾರ್ಯಗಳು" ಸೆಟ್ಟಿಂಗ್ ಅನ್ನು ಬಳಸಬೇಕು.

9. ಡಯೋಡ್ ಟ್ರಿಯೊವನ್ನು ಪರಿಶೀಲಿಸಲು ಓಮ್ಮೀಟರ್ ಬಳಸಿ (ಚಿತ್ರ 16). ರೆಗ್ಯುಲೇಟರ್ ಸ್ಟ್ರಾಪ್ ಮೇಲೆ ಋಣಾತ್ಮಕ ಓಮ್ಮೀಟರ್ ಲೀಡ್ ಅನ್ನು ಇರಿಸಿ ಮತ್ತು ಮೂರು ರೆಕ್ಟಿಫೈಯರ್ ಬ್ರಿಡ್ಜ್ ಸ್ಟ್ರಾಪ್‌ಗಳಲ್ಲಿ ಪ್ರತಿಯೊಂದಕ್ಕೂ ನಿರಂತರತೆಯನ್ನು ಪರಿಶೀಲಿಸಲು ಧನಾತ್ಮಕ ಓಮ್ಮೀಟರ್ ಲೀಡ್ ಅನ್ನು ಬಳಸಿ. ಎಲ್ಲಾ ಮೂರು ರೀಡಿಂಗ್‌ಗಳು ನಿರಂತರತೆಯನ್ನು ಸೂಚಿಸಬೇಕು. ಓಮ್ಮೀಟರ್ ಲೀಡ್‌ಗಳನ್ನು ಹಿಮ್ಮುಖಗೊಳಿಸಿ ಮತ್ತು ಮತ್ತೆ ಪರಿಶೀಲನೆಗಳನ್ನು ಮಾಡಿ. ರೀಡಿಂಗ್‌ಗಳು ಎಲ್ಲಾ ತೆರೆದ ಸರ್ಕ್ಯೂಟ್‌ಗಳನ್ನು ಸೂಚಿಸಬೇಕು.

- ಎಲ್ಲಾ ರೀಡಿಂಗ್‌ಗಳು ಸರಿಯಾಗಿದ್ದರೆ, ಡಯೋಡ್ ಟ್ರಿಯೊ ಒಳ್ಳೆಯದು.

- ಯಾವುದೇ ಓದುವಿಕೆ ತಪ್ಪಾಗಿದ್ದರೆ, ಡಯೋಡ್ ಟ್ರಿಯೊವನ್ನು ಬದಲಾಯಿಸಿ.

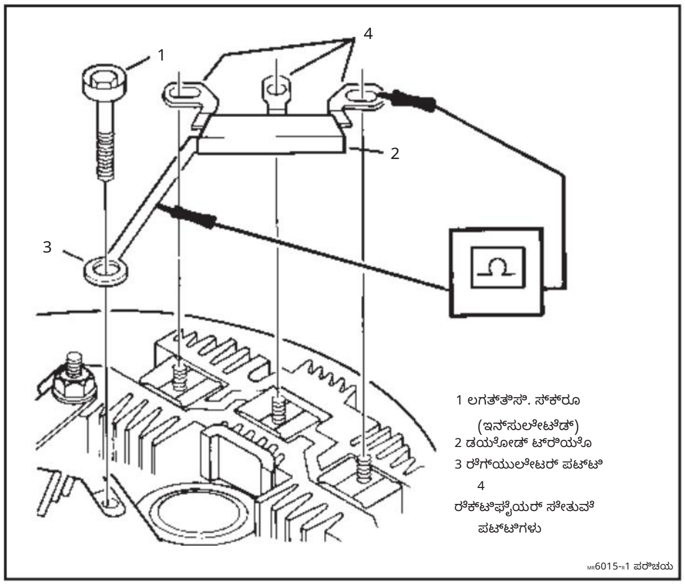

ಚಿತ್ರ 16. ಡಯೋಡ್ ತ್ರಿವಳಿಗಳ ವಿದ್ಯುತ್ ಪರಿಶೀಲನೆ

10. ರೆಕ್ಟಿಫೈಯರ್ ಬ್ರಿಡ್ಜ್ ಅನ್ನು ಪರಿಶೀಲಿಸಲು ಓಮ್ಮೀಟರ್ ಬಳಸಿ (ಚಿತ್ರ 17). SRE ಚೌಕಟ್ಟಿನಲ್ಲಿ ಸೇತುವೆಯನ್ನು ಸ್ಥಳದಲ್ಲಿ ಪರಿಶೀಲಿಸಬಹುದು. 6 ಡಯೋಡ್‌ಗಳನ್ನು ಈ ಕೆಳಗಿನಂತೆ ಪರಿಶೀಲಿಸಿ:

ಗ್ರೌಂಡೆಡ್ ಹೀಟ್ ಸಿಂಕ್ ಮೇಲೆ ಋಣಾತ್ಮಕ ಓಮ್ಮೀಟರ್ ಲೀಡ್ ಅನ್ನು ಇರಿಸಿ. ಸ್ಪರ್ಶ ಧನಾತ್ಮಕ ಓಮ್ಮೀಟರ್ ಅನ್ನು ದೃಢವಾಗಿ 3 ಥ್ರೆಡ್ ಸ್ಟಡ್‌ಗಳನ್ನು ಸುತ್ತುವರಿದಿರುವ ಲೋಹದ ಡಯೋಡ್ ಕ್ಲಿಪ್‌ಗಳಿಗೆ ಲೀಡ್ ಮಾಡಿ. ಎಲ್ಲಾ 3 ರೀಡಿಂಗ್‌ಗಳು ಒಂದೇ ಆಗಿರಬೇಕು ಮತ್ತು ತೆರೆದ ಸರ್ಕ್ಯೂಟ್‌ಗಳನ್ನು ಸೂಚಿಸಬೇಕು. ಲೀಡ್‌ಗಳನ್ನು ಬದಲಾಯಿಸಿ ಮತ್ತು ಪುನರಾವರ್ತಿಸಿ. ಎಲ್ಲಾ 3 ಹೊಸ ರೀಡಿಂಗ್‌ಗಳು ನಿರಂತರತೆಯನ್ನು ಸೂಚಿಸಬೇಕು.

ಗ್ರೌಂಡೆಡ್ ಹೀಟ್ ಸಿಂಕ್ ಬದಲಿಗೆ ಇನ್ಸುಲೇಟೆಡ್ (ಧನಾತ್ಮಕ) ಹೀಟ್ ಸಿಂಕ್ ಬಳಸಿ ಪರಿಶೀಲನೆಗಳನ್ನು ಪುನರಾವರ್ತಿಸಿ. ಇನ್ಸುಲೇಟೆಡ್ ಹೀಟ್ ಸಿಂಕ್‌ನಲ್ಲಿ ನಕಾರಾತ್ಮಕ ಓಮ್ಮೀಟರ್ ಲೀಡ್‌ನೊಂದಿಗೆ, ಎಲ್ಲಾ 3 ರೀಡಿಂಗ್‌ಗಳು ನಿರಂತರತೆಯನ್ನು ಸೂಚಿಸಬೇಕು. ಲೀಡ್‌ಗಳನ್ನು ಬದಲಾಯಿಸಿ ಮತ್ತು ಪುನರಾವರ್ತಿಸಿ. ಎಲ್ಲಾ 3 ಹೊಸ ರೀಡಿಂಗ್‌ಗಳು ತೆರೆದ ಸರ್ಕ್ಯೂಟ್‌ಗಳನ್ನು ಸೂಚಿಸಬೇಕು.

- ಎಲ್ಲಾ ವಾಚನಗಳು ಸರಿಯಾಗಿದ್ದರೆ, ರೆಕ್ಟಿಫೈಯರ್ ಸೇತುವೆ ಒಳ್ಳೆಯದು.

- ಯಾವುದೇ ಓದುವಿಕೆ ತಪ್ಪಾಗಿದ್ದರೆ, ತೆರೆದ ಅಥವಾ ಶಾರ್ಟ್ ಮಾಡಿದ ಡಯೋಡ್ ಅನ್ನು ಸೂಚಿಸಲಾಗುತ್ತದೆ ಮತ್ತು ರೆಕ್ಟಿಫೈಯರ್ ಬ್ರಿಡ್ಜ್ ಅನ್ನು ಬದಲಾಯಿಸಬೇಕು. ಬ್ರಿಡ್ಜ್ ಅನ್ನು ತೆಗೆದುಹಾಕಲು, BAT ಟರ್ಮಿನಲ್ ನಟ್ ಒಳಗಿನ ಭಾಗ, ರೆಗ್ಯುಲೇಟರ್ ಸ್ಟಡ್ ನಿಂದ ನಟ್ ಮತ್ತು ಕನೆಕ್ಟರ್, "R" (ರಿಲೇ) ಟರ್ಮಿನಲ್ ನಟ್ ಮತ್ತು ಕನೆಕ್ಟರ್ (ಬಳಸಿದರೆ) ಒಳಗೆ, ಎರಡು ಬ್ರಿಡ್ಜ್ ಅಟ್ಯಾಚಿಂಗ್ ಸ್ಕ್ರೂಗಳು ಮತ್ತು ಇನ್ಸುಲೇಟೆಡ್ ಕೆಪಾಸಿಟರ್ ಅಟ್ಯಾಚಿಂಗ್ ಸ್ಕ್ರೂ ಅನ್ನು ತೆಗೆದುಹಾಕಿ. SRE ಹೌಸಿಂಗ್ ನಿಂದ ಲಿಫ್ಟ್ ಕೆಪಾಸಿಟರ್ ಮತ್ತು ರೆಕ್ಟಿಫೈಯರ್ ಬ್ರಿಡ್ಜ್ (ಚಿತ್ರ 18).

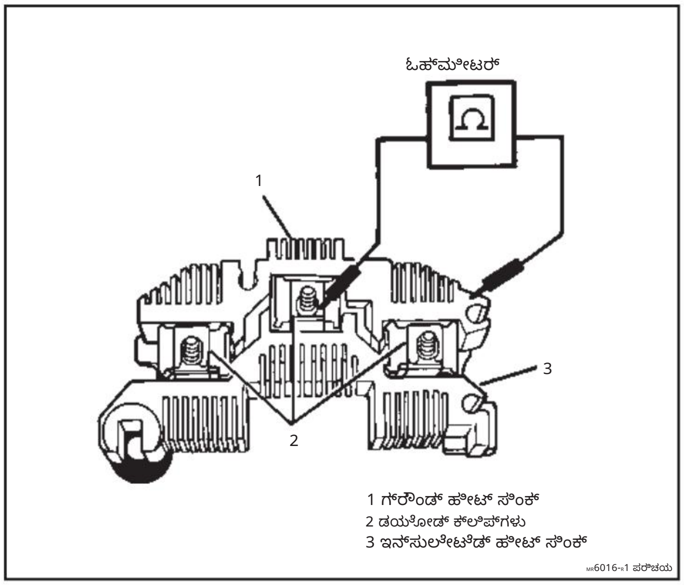

ಚಿತ್ರ 17. ರೆಕ್ಟಿಫೈಯರ್ ಸೇತುವೆಯ ವಿದ್ಯುತ್ ಪರಿಶೀಲನೆ

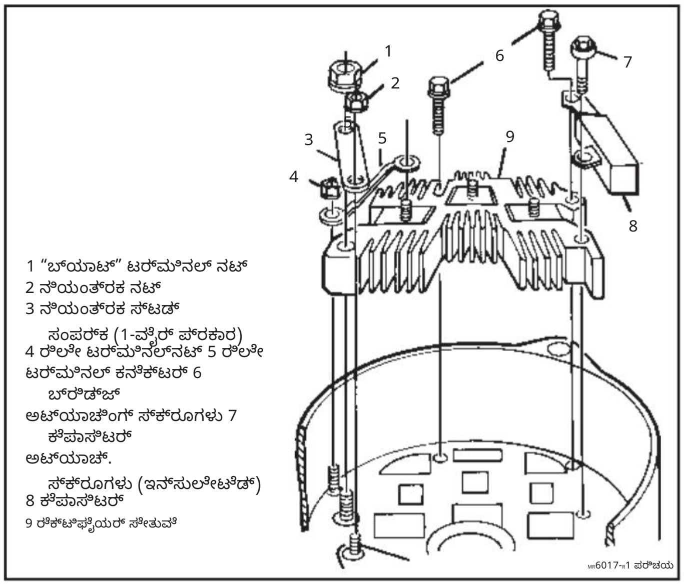

ಚಿತ್ರ 18. ರೆಕ್ಟಿಫೈಯರ್ ಸೇತುವೆಯನ್ನು ತೆಗೆದುಹಾಕುವುದು

Machine Translated by Google

11. ಬ್ರಷ್ ಹೋಲ್ಡರ್ ಅಸೆಂಬ್ಲಿಯನ್ನು ಸರ್ವಿಸ್ ಬ್ರಷ್‌ಗಳು ಅಥವಾ ರೆಗ್ಯುಲೇಟರ್‌ಗೆ ತೆಗೆದುಹಾಕಬೇಕು (ಚಿತ್ರ 19). ಬ್ರಷ್‌ಗಳನ್ನು ಹಿಂತೆಗೆದುಕೊಂಡ ಸ್ಥಾನದಲ್ಲಿ ಹಿಡಿದು ಬ್ರಷ್‌ಗಳನ್ನು ಹಿಂತೆಗೆದುಕೊಂಡ ಸ್ಥಾನದಲ್ಲಿ ಇರಿಸಿಕೊಳ್ಳಲು ಬ್ರಷ್ ಪಿನ್ ಅನ್ನು ಸೇರಿಸಿ. ಇನ್ಸುಲೇಟೆಡ್ ರೆಗ್ಯುಲೇಟರ್ ಅಟ್ಯಾಚಿಂಗ್ ಸ್ಕ್ರೂ ತೆಗೆದುಹಾಕಿ. ರೆಗ್ಯುಲೇಟರ್ ನಟ್ ಮತ್ತು ಸ್ಟಡ್ ಕನೆಕ್ಟರ್ ಅನ್ನು ತೆಗೆದುಹಾಕಿ (ಬಳಸಿದರೆ). ಕ್ಲಿಯರೆನ್ಸ್‌ಗೆ ಅಗತ್ಯವಿರುವಂತೆ "I" ಟರ್ಮಿನಲ್ ಕನೆಕ್ಟರ್ (ಬಳಸಿದರೆ) ಸರಿಸಲು "I" ಟರ್ಮಿನಲ್ ನಟ್ ಒಳಗೆ ಸಡಿಲಗೊಳಿಸಿ ಅಥವಾ ತೆಗೆದುಹಾಕಿ. ಅಂತಿಮವಾಗಿ, ಬ್ರಷ್ ಹೋಲ್ಡರ್ ಪಿವೋಟ್ ಸ್ಕ್ರೂ ತೆಗೆದುಹಾಕಿ. ಡಯೋಡ್ ಟ್ರಿಯೊ ಅಥವಾ "I" ಟರ್ಮಿನಲ್ ಕನೆಕ್ಟರ್‌ನಿಂದ ರೆಗ್ಯುಲೇಟರ್ ಕನೆಕ್ಟರ್ ಅನ್ನು ಬಗ್ಗಿಸದೆ ಬ್ರಷ್ ಹೋಲ್ಡರ್ ಅಸೆಂಬ್ಲಿಯನ್ನು ಹೌಸಿಂಗ್‌ನಿಂದ ಮೇಲಕ್ಕೆತ್ತಿ.

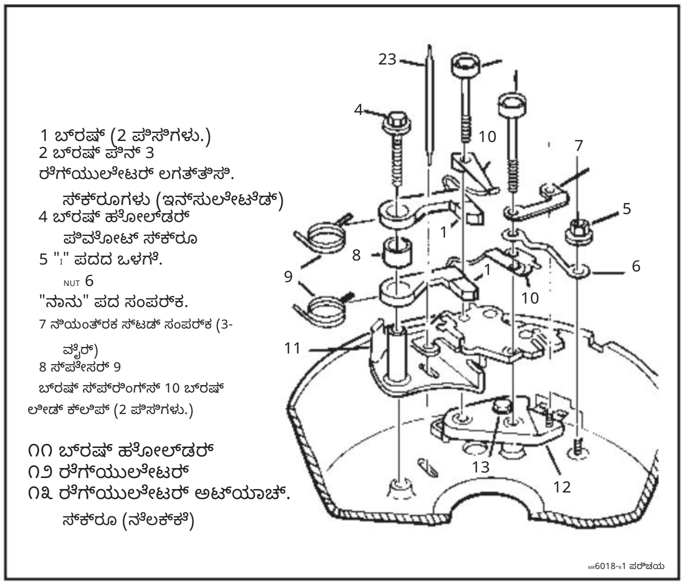

ಚಿತ್ರ 19. ಬ್ರಷ್ ಹೋಲ್ಡರ್ ಡಿಸ್ಅಸೆಂಬಲ್

12. ಅತಿಯಾದ ಸವೆತ, ಒಡೆಯುವಿಕೆ ಇತ್ಯಾದಿಗಳಿಗಾಗಿ ಬ್ರಷ್‌ಗಳು ಮತ್ತು ಲೀಡ್‌ಗಳನ್ನು ಪರಿಶೀಲಿಸಿ. ಬದಲಾಯಿಸಲು ಅಗತ್ಯವಿದ್ದರೆ, ನಂತರದ ಜೋಡಣೆಗಾಗಿ ಸೀಸದ ತಂತಿಗಳ ರೂಟಿಂಗ್ ಮತ್ತು ಸೀಸದ ಕ್ಲಿಪ್‌ಗಳ ಸ್ಥಾನವನ್ನು ಗಮನಿಸಿ; ಬ್ರಷ್‌ಗಳು ಒಂದೇ ಆಗಿರುತ್ತವೆ ಆದರೆ ಲೀಡ್‌ಗಳು ಮತ್ತು ಕ್ಲಿಪ್‌ಗಳನ್ನು ವಿಭಿನ್ನವಾಗಿ ಇರಿಸಲಾಗುತ್ತದೆ. ಬ್ರಷ್‌ಗಳನ್ನು ಬಿಡುಗಡೆ ಮಾಡಲು ಬ್ರಷ್ ಪಿನ್ ಅನ್ನು ಎಚ್ಚರಿಕೆಯಿಂದ ತೆಗೆದುಹಾಕಿ (ಚಿತ್ರ 19). ಬ್ರಷ್‌ಗಳು ಮತ್ತು ಸ್ಪೇಸರ್ ಅನ್ನು ಒಂದೊಂದಾಗಿ ತೆಗೆದುಹಾಕಿ, ನಷ್ಟವನ್ನು ತಡೆಗಟ್ಟಲು ಸ್ಪ್ರಿಂಗ್‌ಗಳ ಸುತ್ತಲೂ ಬೆರಳುಗಳನ್ನು ಇರಿಸಿ. ಉಳಿಸಿಕೊಳ್ಳುವ ಟ್ಯಾಬ್‌ಗಳನ್ನು ಬೇರ್ಪಡಿಸಲು ಬ್ರಷ್ ಲೀಡ್ ಕ್ಲಿಪ್‌ಗಳನ್ನು ಸ್ವಲ್ಪ ಹರಡುವುದು ಅಗತ್ಯವಾಗಬಹುದು.

13. ಉಳಿದ ನಿಯಂತ್ರಕ ಜೋಡಿಸುವ (ನೆಲದ) ಸ್ಕ್ರೂ ಅನ್ನು ತೆಗೆದುಹಾಕಿ. ಹಿಂದಿನ ಪರಿಶೀಲನೆಗಳು ನಿಯಂತ್ರಕವನ್ನು ಬದಲಾಯಿಸಲು ಸೂಚನೆಗೆ ಕಾರಣವಾಗಿದ್ದರೆ, ಅದನ್ನು ಬದಲಾಯಿಸಿ. ನಿಯಂತ್ರಕಮ ಉತ್ತಮವಾಗಿದೆಯೇ ಎಂದು ತಿಳಿದಿಲ್ಲದಿದ್ದರೆ, SI- ಪ್ರಕಾರದ ನಿಯಂತ್ರಕಗಳಿಗೆ ಅನುಮೋದಿತ ಪರೀಕ್ಷಕವನ್ನು ಬಳಸಿ. ನಿಯಂತ್ರಕವನ್ನು ಬದಲಾಯಿಸುವಾಗ ಯಾವಾಗಲೂ ಫೀಲ್ಡ್ ಕಾಯಿಲ್‌ನಲ್ಲಿ ಶಾರ್ಟ್ಸ್‌ಗಳಿವೆಯೇ ಎಂದು ಪರಿಶೀಲಿಸಿ.

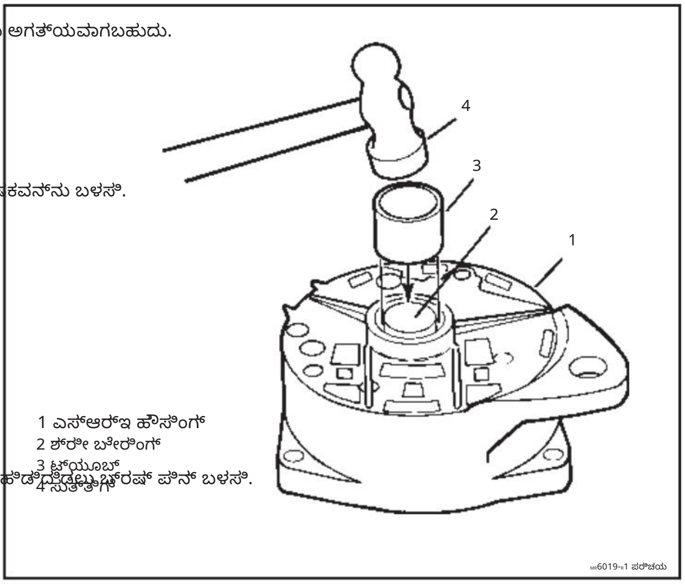

ಚಿತ್ರ 20. SRE ಬೇರಿಂಗ್ ಅನ್ನು ತೆಗೆದುಹಾಕುವುದು

14. ರಕ್ಷಣಾತ್ಮಕ ಟೇಪ್ ತೆಗೆದುಹಾಕಿ (ಹಂತ 3 ನೋಡಿ) ಮತ್ತು SRE ಹೌಸಿಂಗ್‌ನಲ್ಲಿ ಬೇರಿಂಗ್ ಅನ್ನು ಪರಿಶೀಲಿಸಿ. ಬೇರಿಂಗ್‌ಗಳನ್ನು ಶಾಶ್ವತವಾಗಿ ನಯಗೊಳಿಸಲಾಗುತ್ತದೆ; ಗ್ರೀಸ್ ಸೇರಿಸಬೇಡಿ. ಬೇರಿಂಗ್ ಒಣಗಿದ್ದರೆ ಅಥವಾ ಹಾನಿಗೊಳಗಾಗಿದ್ದರೆ, ಬೇರಿಂಗ್ ಅನ್ನು ಬದಲಾಯಿಸಿ. SRE ಹೌಸಿಂಗ್‌ನಿಂದ ಬ್ರಷ್‌ಗಳನ್ನು ತೆಗೆದುಹಾಕದೆ ಬೇರಿಂಗ್ ಅನ್ನು ಬದಲಾಯಿಸುತ್ತಿದ್ದರೆ, ಬೇರಿಂಗ್ ಅನ್ನು ತೆಗೆದುಹಾಕುವಾಗ ಬ್ರಷ್‌ಗಳನ್ನು ಹಿಂತೆಗೆದುಕೊಂಡ ಸ್ಥಾನದಲ್ಲಿ ಹಿಡಿದಿಡಲು ಬ್ರಷ್ ಪಿನ್ ಬಳಸಿ. ಬೇರಿಂಗ್ ಅನ್ನು ತೆಗೆದುಹಾಕಲು, SRE ಹೌಸಿಂಗ್‌ನಲ್ಲಿ ತೆರೆಯುವುದಕ್ಕಿಂತ ಸ್ವಲ್ಪ ಚಿಕ್ಕದಾದ ಟ್ಯೂಬ್ ಅನ್ನು ಬಳಸಿ ಮತ್ತು ಬೇರಿಂಗ್ ಅನ್ನು ಹೌಸಿಂಗ್‌ನ ಒಳಭಾಗಕ್ಕೆ ಚಾಲನೆ ಮಾಡಿ (ಚಿತ್ರ 20). ಬೇರಿಂಗ್ ಅನ್ನು ತೆಗೆದುಹಾಕದಿದ್ದರೆ, ಬೇರಿಂಗ್ ಮೇಲೆ ಟೇಪ್ ಅನ್ನು ಹಿಂದಕ್ಕೆ ಇರಿಸಿ.

ಡಿ ಫ್ರೇಮ್ ಮತ್ತು ಘಟಕಗಳು

15. ರೋಟರ್ ಕ್ಷೇತ್ರ ಪ್ರತಿರೋಧವನ್ನು ಪರಿಶೀಲಿಸಲು ಓಮ್ಮೀಟರ್ ಬಳಸಿ. ಈ ಪರಿಶೀಲನೆಯನ್ನು ಮಾಡಲು ರೋಟರ್ ಶಾಫ್ಟ್‌ನಲ್ಲಿರುವ ಎರಡು ಸ್ಲಿಪ್ ರಿಂಗ್‌ಗಳ ಮೇಲೆ ಓಮ್ಮೀಟರ್ ಲೀಡ್‌ಗಳನ್ನು ಇರಿಸಿ (ಚಿತ್ರ 21). ಸರಿಯಾದ ಮೌಲ್ಯಕ್ಕಾಗಿ ಈ ವಿಭಾಗದ ಕೊನೆಯಲ್ಲಿರುವ ಸೇವಾ ವಿಶೇಷಣಗಳನ್ನು ನೋಡಿ. ಓಮ್ಮೀಟರ್ ಬಳಸಿ, ಒಂದು ಲೀಡ್ ಅನ್ನು ಸ್ಲಿಪ್ ರಿಂಗ್‌ಗೆ ಮತ್ತು ಒಂದು ಲೀಡ್ ಅನ್ನು ರೋಟರ್ ಫ್ರೇಮ್ ಅಥವಾ ಶಾಫ್ಟ್‌ಗೆ ಸ್ಪರ್ಶಿಸುವ ಮೂಲಕ ಗ್ರೌಂಡೆಡ್ ಫೀಲ್ಡ್ ಅನ್ನು ಪರಿಶೀಲಿಸಿ. ಫೀಲ್ಡ್ ಗ್ರೌಂಡೆಡ್ ಆಗಿಲ್ಲ ಎಂದು ತೋರಿಸಲು ಓದುವಿಕೆ ಅನಂತವಾಗಿರಬೇಕು (ತೆರೆದಿರಬೇಕು). ಫೀಲ್ಡ್ ರೆಸಿಸ್ಟೆನ್ಸ್ ವಿಶೇಷಣಗಳ ಹೊರಗಿದ್ದರೆ ಅಥವಾ ಫೀಲ್ಡ್ ಗ್ರೌಂಡೆಡ್ ಆಗಿದ್ದರೆ, ಈ ಕೆಳಗಿನ ಹಂತಗಳಲ್ಲಿ ವಿವರಿಸಿದಂತೆ ರೋಟರ್ ಅನ್ನು ಬದಲಾಯಿಸಿ.

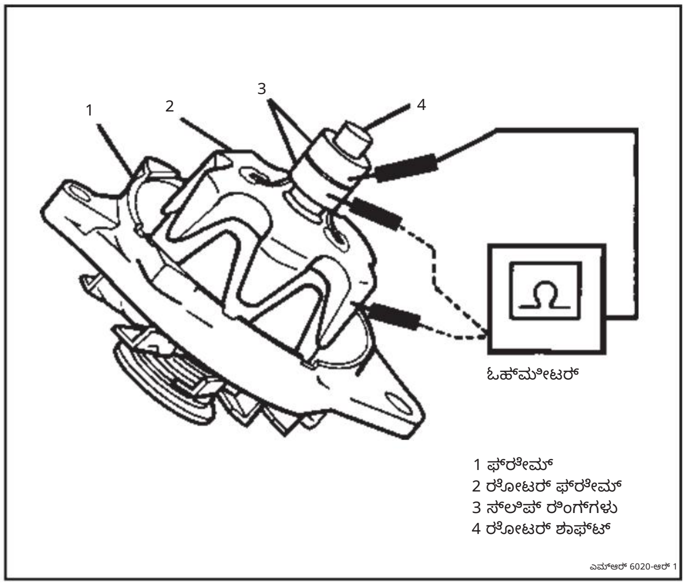

ಚಿತ್ರ 21. ರೋಟರ್‌ನ ವಿದ್ಯುತ್ ಪರಿಶೀಲನೆ

Machine Translated by Google

16. ಬಾಲ್ ಬೇರಿಂಗ್‌ನಲ್ಲಿ DE ಫ್ರೇಮ್ ಮತ್ತು ಸ್ಪಿನ್ ರೋಟರ್ ಮುಕ್ತವಾಗಿ ತಿರುಗುಮದನ್ನು ಖಚಿತಪಡಿಸಿಕೊಳ್ಳಲು ಅಮಗಳನ್ನು ಕೈಯಿಂದ ಹಿಡಿದುಕೊಳ್ಳಿ. ಬೇರಿಂಗ್ ಶಾಶ್ವತವಾಗಿ ನಯಗೊಳಿಸಲಾಗುತ್ತದೆ; ಗ್ರೀಸ್ ಸೇರಿಸಬೇಡಿ. ಚಲನೆಯು ಒರಟಾಗಿದ್ದರೆ ಅಥವಾ ಅಲುಗಾಡುತ್ತಿದ್ದರೆ, ಕೆಳಗಿನ ಹಂತಗಳಲ್ಲಿ ವಿವರಿಸಿದಂತೆ DE ಬೇರಿಂಗ್ ಅನ್ನು ಬದಲಾಯಿಸಿ.

17. ಸಾಮಾನ್ಯ ವ್ರೆಂಚ್ ಬಳಸಿ ನಟ್ ತೆಗೆಯುವಾಗ ಶಾಫ್ಟ್‌ನ ಕೊನೆಯಲ್ಲಿ 5/16" ಹೆಕ್ಸ್ ವ್ರೆಂಚ್ ಇರಿಸುವ ಮೂಲಕ ಶಾಫ್ಟ್ ನಟ್ ತೆಗೆದುಹಾಕಿ (ಚಿತ್ರ 22). ತೆಗೆದುಹಾಕಲು ನಟ್ ಅನ್ನು ಅಪ್ರದಕ್ಷಿಣಾಕಾರವಾಗಿ ತಿರುಗಿಸಿ. ಹೆಕ್ಸ್ ವ್ರೆಂಚ್ ಲಭ್ಯವಿಲ್ಲದಿದ್ದರೆ, ರೋಟರ್ ಅನ್ನು ಅಂಗಡಿಯ ಬಟ್ಟೆಯಲ್ಲಿ ಸುತ್ತಿ ವೈಸ್‌ನಲ್ಲಿ ಇರಿಸಿ, ಶಾಫ್ಟ್ ನಟ್ ತೆಗೆಯುವಾಗ ಹಿಡಿದಿಡಲು ಸಾಕಷ್ಟು ಬಿಗಿಗೊಳಿಸಿ.

18. ಶಾಫ್ಟ್ ನಟ್ ವಾಷರ್, ಪುಲ್ಲಿ ಮತ್ತು ಫ್ಯಾನ್ ಅನ್ನು ಶಾಫ್ಟ್ ನಿಂದ ಮೇಲಕ್ಕೆತ್ತಿ (ಚಿತ್ರ. 22).

19. DE ಬೇರಿಂಗ್‌ನಿಂದ ರೋಟರ್ ಅನ್ನು ಎಳೆಯಿರಿ (ಚಿತ್ರ 22).

ರೋಟರ್ ವಿದ್ಯುತ್ ಚೆನ್ನಾಗಿ ಪರಿಶೀಲಿಸಿದ್ದರೆ (ಹಂತ 15), ಸ್ಲಿಪ್ ಉಂಗುರಗಳನ್ನು ಪರೀಕ್ಷಿಸಿ. ಒರಟಾಗಿದ್ದರೆ ಅಥವಾ ದುಂಡಾಗಿದ್ದರೆ, ಲೇಥ್ ಅನ್ನು ಆನ್ ಮಾಡಿ, ಉಂಗುರಗಳು ನಯವಾದ ಮತ್ತು ದುಂಡಾಗಿರುವಂತೆ ಮಾಡಲು ಸಾಕಷ್ಟು ವಸ್ತುಗಳನ್ನು ಮಾತ್ರ ತೆಗೆದುಹಾಕಿ. ದುಂಡಗಿನ ಗರಿಷ್ಠ ಸೂಚಕ ಓದುವಿಕೆ 0.05 ಮಿಮೀ (.002"). 400 ಧಾನ್ಯ ಪಾಲಿಶಿಂಗ್ ಬಟ್ಟೆಯಿಂದ ಮುಗಿಸಿ. ಎಲ್ಲಾ ತಾಮ್ರದ ಧೂಳನ್ನು ಸ್ಫೋಟಿಸಿ. ತಾಮ್ರದ ಧೂಳನ್ನು ಸಂಗ್ರಹಿಸಿರಬಹುದಾದ ಯಾಮದೇ ಗ್ರೀಸ್‌ನಿಂದ ಶಾಫ್ಟ್ ಅನ್ನು ಸ್ವಚ್ಛಗೊಳಿಸಿ.

20. DE ಫ್ರೇಮ್‌ನಿಂದ ಮೂರು ಜೋಡಿಸುವ ಸ್ಕ್ರೂಗಳು ಮತ್ತು ಬೇರಿಂಗ್ ರಿಟೈನರ್ ಪ್ಲೇಟ್ ಅನ್ನು ತೆಗೆದುಹಾಕಿ (ಚಿತ್ರ 22).

21. DE ಬೇರಿಂಗ್ ಅನ್ನು ಪರೀಕ್ಷಿಸಿ. ಬೇರಿಂಗ್ ಒಣಗಿದಂತೆ ಕಂಡುಬಂದರೆ ಅಥವಾ ಆಲ್ಟರ್ನೇಟರ್ ಡಿಸ್ಅಸೆಂಬಲ್ ಮಾಡುವಾಗ ಪರಿಶೀಲಿಸಿದಾಗ ರೋಟರ್ ಸರಾಗವಾಗಿ ತಿರುಗದಿದ್ದರೆ, DE ಬೇರಿಂಗ್ ಅನ್ನು ಬದಲಾಯಿಸಿ. ಬೇರಿಂಗ್ ಅನ್ನು ಶಾಶ್ವತವಾಗಿ ನಯಗೊಳಿಸಲಾಗುತ್ತದೆ. ಗ್ರೀಸ್ ಸೇರಿಸಲು ಪ್ರಯತ್ನಿಸಬೇಡಿ.

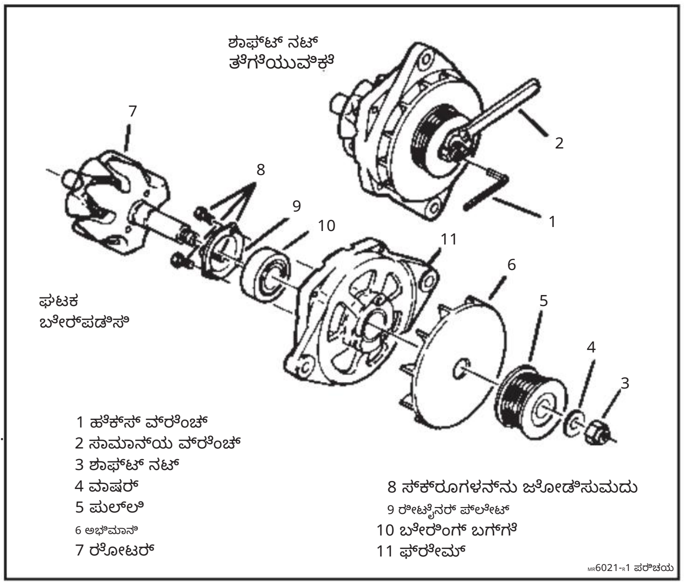

ಚಿತ್ರ 22. DE ಫ್ರೇಮ್ ಮತ್ತು ಘಟಕಗಳು

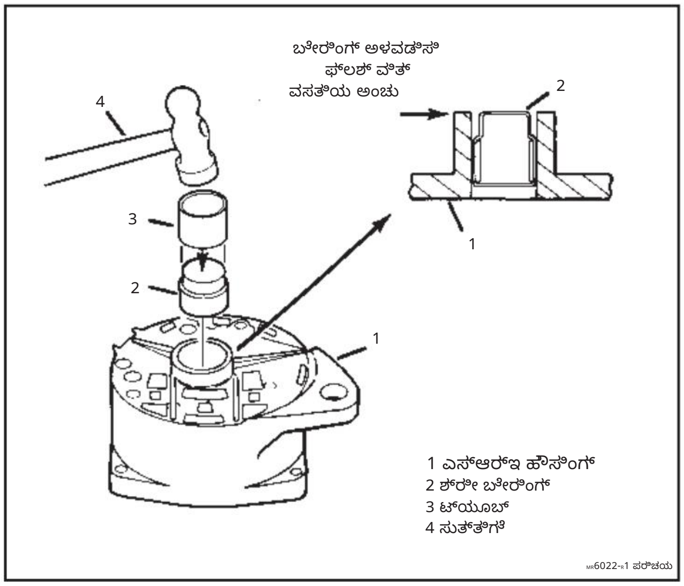

ಚಿತ್ರ 23. SRE ಬೇರಿಂಗ್ ಸ್ಥಾಪನೆ

ಪರ್ಯಾಯಕ ಅಸೆಂಬ್ಲಿ

ಡಿ ಫ್ರೇಮ್ ಮತ್ತು ಘಟಕಗಳ ಜೋಡಣೆ

ಇನ್‌ಸ್ಟಾಲ್ ಮಾಡಿ

1. DE ಬೇರಿಂಗ್ ಮತ್ತು ಬೇರಿಂಗ್ ರಿಟೈನರ್ ಪ್ಲೇಟ್ DE ಫ್ರೇಮ್‌ಗೆ. 3 ಜೋಡಿಸುವ ಸ್ಕ್ರೂಗಳನ್ನು ಸ್ಥಾಪಿಸಿ (ಚಿತ್ರ 22).

ಬಿಗಿಗೊಳಿಸಿ

3.0 Nm (26 lb. in.) ಗೆ ಸ್ಕ್ರೂಗಳನ್ನು ಜೋಡಿಸುವ ಧಾರಕ ಪ್ಲೇಟ್.

2. DE ಬೇರಿಂಗ್‌ಗೆ ರೋಟರ್ ಶಾಫ್ಟ್ (ಚಿತ್ರ 22).

3. ಫ್ಯಾನ್, ಪುಲ್ಲಿ, ಶಾಫ್ಟ್ ನಟ್ ವಾಷರ್ ಮತ್ತು ಶಾಫ್ಟ್ ನಟ್ ಅನ್ನು ರೋಟರ್ ಶಾಫ್ಟ್ ಮೇಲೆ (ಚಿತ್ರ 22). 5/16" ಹೆಕ್ಸ್ ವ್ರೆಂಚ್‌ನೊಂದಿಗೆ ಶಾಫ್ಟ್ ಅನ್ನು ಕೊನೆಯಲ್ಲಿ ಹಿಡಿದುಕೊಳ್ಳಿ ಅಥವಾ ರೋಟರ್ ಅನ್ನು ಅಂಗಡಿ ಬಟ್ಟೆಯಲ್ಲಿ ಸುತ್ತಿ ಮತ್ತು ಶಾಫ್ಟ್ ನಟ್ ಅನ್ನು ಬಿಗಿಗೊಳಿಸುವಾಗ ಹಿಡಿದಿಡಲು ಸಾಕಷ್ಟು ವೈಸ್‌ನಲ್ಲಿ ಬಿಗಿಗೊಳಿಸಿ.

ಬಿಗಿಗೊಳಿಸಿ

ಶಾಫ್ಟ್ ನಟ್ 100 Nm (75 ಪೌಂಡ್. ಅಡಿ) ಗೆ.

SRE ವಸತಿ ಮತ್ತು ಘಟಕಗಳ ಜೋಡಣೆ

Machine Translated by Google

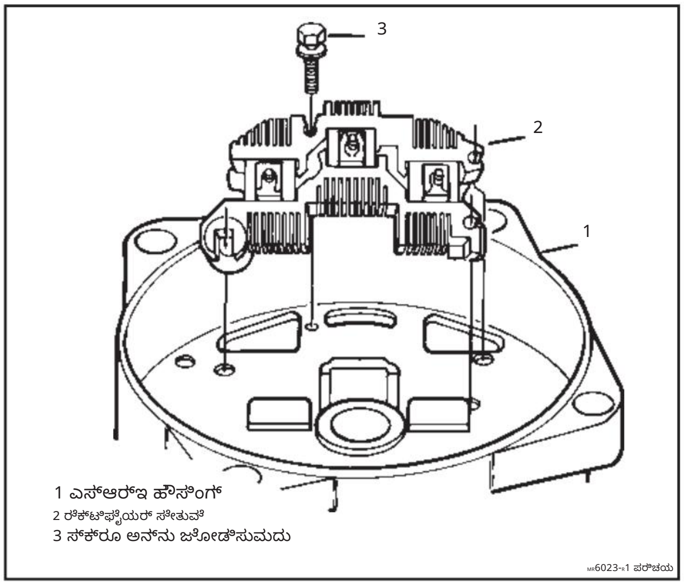

ಚಿತ್ರ 24. ರೆಕ್ಟಿಫೈಯರ್ ಸೇತುವೆಯನ್ನು ಸ್ಥಾಪಿಸುಮದು

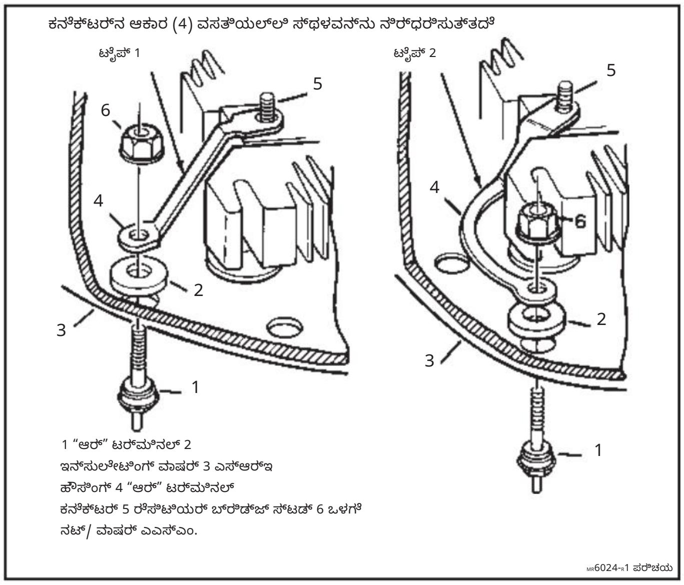

ಚಿತ್ರ 25. ರಿಲೇ ಟರ್ಮಿನಲ್ ಅನ್ನು ಸ್ಥಾಪಿಸುಮದು

ಸ್ಥಾಪಿಸಿ ಅಥವಾ ಸಂಪರ್ಕಿಸಿ

4. SRE ಬೇರಿಂಗ್ ಅನ್ನು SRE ಹೌಸಿಂಗ್‌ಗೆ (ಚಿತ್ರ 23). ಬೇರಿಂಗ್ ಅನ್ನು ಹೊರಗಿನಿಂದ ಒಳಗೆ ಓಡಿಸಲು SRE ಹೌಸಿಂಗ್‌ನಲ್ಲಿರುವ ರಂಧ್ರಕ್ಕಿಂತ ಸ್ವಲ್ಪ ಚಿಕ್ಕದಾದ ತೆಳುವಾದ ಗೋಡೆಯ ಸಾಕೆಟ್ ಅಥವಾ ಟ್ಯೂಬ್ ಅನ್ನು ಬಳಸಿ. ಬೇರಿಂಗ್ ಅನ್ನು SRE ಹೌಸಿಂಗ್‌ನ ಹೊರಗಿನ ತುಟಿಯೊಂದಿಗೆ ಫ್ಲಶ್ ಮಾಡಿ. ಕಾರ್ಯವಿಧಾನದ ಉಳಿದ ಸಮಯದಲ್ಲಿ ಕೊಳಕು ಪ್ರವೇಶಿಸದಂತೆ ತಡೆಯಲು ಟೇಪ್ ತುಂಡಿನಿಂದ ಬೇರಿಂಗ್‌ನಲ್ಲಿ ತೆರೆಯುವಿಕೆಯನ್ನು ಮುಚ್ಚಿ.

ಸ್ಥಾಪಿಸಿ ಅಥವಾ ಸಂಪರ್ಕಿಸಿ

5. SRE ಹೌಸಿಂಗ್‌ಗೆ ರೆಕ್ಟಿಫೈಯರ್ ಬ್ರಿಡ್ಜ್ ಜೋಡಣೆ. ಗ್ರೌಂಡೆಡ್ ಹೀಟ್ ಸಿಂಕ್ ಮೂಲಕ SRE ಹೌಸಿಂಗ್‌ಗೆ ಸ್ಕ್ರೂ/ವಾಷರ್ ಅಸೆಂಬ್ಲಿಯನ್ನು ಜೋಡಿಸುವ ಒಂದು ರೆಕ್ಟಿಫೈಯರ್ ಬ್ರಿಡ್ಜ್ ಅನ್ನು ಸ್ಥಾಪಿಸಿ (ಚಿತ್ರ 24).
   ಬೆರಳು ಬಿಗಿಗೊಳಿಸಿ.

   "R" ಟರ್ಮಿನಲ್ ಅನ್ನು (ಬಳಸಿದ್ದರೆ) SRE ಹೌಸಿಂಗ್‌ಗೆ ರಿಲೇ ಮಾಡಿ ಮತ್ತು ಸ್ಥಳದಲ್ಲಿ ಹಿಡಿದುಕೊಳ್ಳಿ (ಚಿತ್ರ 25 ನೋಡಿ). ಇನ್ಸುಲೇಟಿಂಗ್ ವಾಷರ್‌ನ ಒಳಭಾಗವನ್ನು "R" ಟರ್ಮಿನಲ್ ಸ್ಟಡ್ ಮೇಲೆ ಇರಿಸಿ. ರಿಲೇ ಟರ್ಮಿನಲ್ ಕನೆಕ್ಟರ್ ಅನ್ನು ರೆಕ್ಟಿಫೈಯರ್ ಬ್ರಿಡ್ಜ್ ಮತ್ತು "R" ಟರ್ಮಿನಲ್ ಸ್ಟಡ್ ಮೇಲೆ ಸ್ಟಡ್ ಮೇಲೆ ಇರಿಸಿ. ಇನ್ಸುಲೇಟಿಂಗ್ ವಾಷರ್‌ನ ಒಳಭಾಗಮ ಟರ್ಮಿನಲ್ ತುದಿಯಲ್ಲಿ ಕನೆಕ್ಟರ್ ಮತ್ತು SRE ಹೌಸಿಂಗ್ ನಡುವೆ ಇದೆ ಎಂದು ಖಚಿತಪಡಿಸಿಕೊಳ್ಳಿ. ಕನೆಕ್ಟರ್ SRE ಹೌಸಿಂಗ್ ಅನ್ನು ಮುಟ್ಟಬಾರದು. ಹೊರಗಿನ ಇನ್ಸುಲೇಟರ್ ರಂಧ್ರದಲ್ಲಿ ಸರಿಯಾಗಿ ಕೇಂದ್ರೀಕೃತವಾಗಿದೆ ಎಂದು ಖಚಿತಪಡಿಸಿಕೊಳ್ಳಿ ಆದ್ದರಿಂದ ಟರ್ಮಿನಲ್ ಸ್ಟಡ್ SRE ಹೌಸಿಂಗ್ ಅನ್ನು ಮುಟ್ಟಲು ಸಾಧ್ಯವಿಲ್ಲ. ಒಳಗಿನ ನಟ್/ವಾಷರ್ ಅಸೆಂಬ್ಲಿಯನ್ನು "R" ಟರ್ಮಿನಲ್ ಸ್ಟಡ್‌ಗೆ ಸ್ಥಾಪಿಸಿ.

Machine Translated by Google

ಬಿಗಿಗೊಳಿಸಿ

ನಟ್/ವಾಷರ್ ಅಸೆಂಬ್ಲಿಯ ಒಳಗೆ 2.5 Nm (22 lb. in.) ವರೆಗೆ

6. ಔಟ್‌ಪುಟ್ (BAT) ಟರ್ಮಿನಲ್ ಅನ್ನು SRE ಹೌಸಿಂಗ್‌ಗೆ, ಚೌಕಾಕಾರದ ಇನ್ಸುಲೇಟರ್ ಫ್ಲೇಂಜ್ ಅನ್ನು ರಂಧ್ರದಲ್ಲಿ ಕೂರಿಸಲು ಮತ್ತು ನಂತರ ಔಟ್‌ಪುಟ್ ಟರ್ಮಿನಲ್ ನಟ್/ವಾಷರ್ ಅಸೆಂಬ್ಲಿಯ ಒಳಗೆ ಟರ್ಮಿನಲ್ ಸ್ಟಡ್‌ಗೆ ಕೂರಿಸಲು ಖಚಿತಪಡಿಸಿಕೊಳ್ಳಿ (ಚಿತ್ರ. 26). ಬೆರಳು ಬಿಗಿಗೊಳಿಸಿ.

7. ರೆಕ್ಟಿಫೈಯರ್ ಬ್ರಿಡ್ಜ್ ಅಸೆಂಬ್ಲಿಯ ಕೊನೆಯಲ್ಲಿರುವ ರಂಧ್ರಗಳಿಗೆ ಕೆಪಾಸಿಟರ್ (ಚಿತ್ರ 26). ಕೆಪಾಸಿಟರ್ ಕನೆಕ್ಟರ್, ಗ್ರೌಂಡೆಡ್ ಹೀಟ್ ಸಿಂಕ್ ಮೂಲಕ ಮತ್ತು SRE ಹೌಸಿಂಗ್‌ಗೆ (ಬೆರಳಿನಿಂದ ಬಿಗಿಗೊಳಿಸಿ) ಸ್ಕ್ರೂ/ವಾಷರ್ ಅಸೆಂಬ್ಲಿಯನ್ನು ಜೋಡಿಸುವ ರೆಕ್ಟಿಫೈಯರ್ ಬ್ರಿಡ್ಜ್ ಅನ್ನು ಸ್ಥಾಪಿಸಿ.

8. ಇನ್ಸುಲೇಟೆಡ್ ಕೆಪಾಸಿಟರ್ ಅಟ್ಯಾಚಿಂಗ್ ಸ್ಕ್ರೂ, ಕೆಪಾಸಿಟರ್ ಕನೆಕ್ಟರ್ ಮೂಲಕ, ಇನ್ಸುಲೇಟೆಡ್ ಹೀಟ್ ಸಿಂಕ್ ಮತ್ತು SRE ಹೌಸಿಂಗ್‌ಗೆ (ಬೆರಳಿನಿಂದ ಬಿಗಿಗೊಳಿಸುಮದು).

ಪರೀಕ್ಷಿಸಿ

9. ಗ್ರೀಸ್ ಅಥವಾ ಕೊಳೆಯ ಉಪಸ್ಥಿತಿಗಾಗಿ ನಿಯಂತ್ರಕ ಆರೋಹಿಸುವ ಪ್ರದೇಶ (ಚಿತ್ರ 27). ಇದರಲ್ಲಿ ಉತ್ತಮ ವಿದ್ಯುತ್ ಸಂಪರ್ಕ ಅಗತ್ಯ. ಪ್ರದೇಶ.

ಸ್ವಚ್ಛ

ಗಮನಿಸಿ: ನಿಯಂತ್ರಕವನ್ನು ದ್ರಾವಕದಿಂದ ಮುಳುಗಿಸಬೇಡಿ ಅಥವಾ ತೇವಗೊಳಿಸಬೇಡಿ. ನಿಯಂತ್ರಕಕ್ಕೆ ಆಂತರಿಕ ಹಾನಿಯಾಗಬಹುದು.

SRE ಹೌಸಿಂಗ್‌ನಲ್ಲಿ ನಿಯಂತ್ರಕ ಆರೋಹಿಸುವ ಬಾಸ್‌ಗಳು, ಲೋಹದ ಬೇಸ್ ಪ್ಲೇಟ್ ಮತ್ತು ನಿಯಂತ್ರಕದ ಮೇಲಿನ ಸಂಪರ್ಕ ಉಂಗುರಗಳನ್ನು ಸ್ವಚ್ಛವಾದ, ಒಣ ಬಟ್ಟೆಯಿಂದ ಒರೆಸುವ ಮೂಲಕ.

ಸಂಪರ್ಕ ಸ್ಥಾಪನೆ

10. SRE ಹೌಸಿಂಗ್‌ಗೆ ನಿಯಂತ್ರಕ (ಚಿತ್ರ 27), ನಿಯಂತ್ರಕವನ್ನು ಜೋಡಿಸುವ ಸ್ಕ್ರೂ (ಗ್ರೌಂಡಿಂಗ್) ಜೊತೆಗೆ. ಬೆರಳನ್ನು ಬಿಗಿಗೊಳಿಸಿ.

11. ಪ್ರತ್ಯೇಕ ಬ್ರಷ್‌ಗಳನ್ನು ಇರಿಸುತ್ತಿದ್ದರೆ, ಹಂತ 12 ಕ್ಕೆ ಮುಂದುವರಿಯಿರಿ. ಸಂಪೂರ್ಣ ಬ್ರಷ್ ಹೋಲ್ಡರ್ ಜೋಡಣೆಯನ್ನು ಸ್ಥಾಪಿಸುತ್ತಿದ್ದರೆ, ಹಂತ 13 ಕ್ಕೆ ತೆರಳಿ.

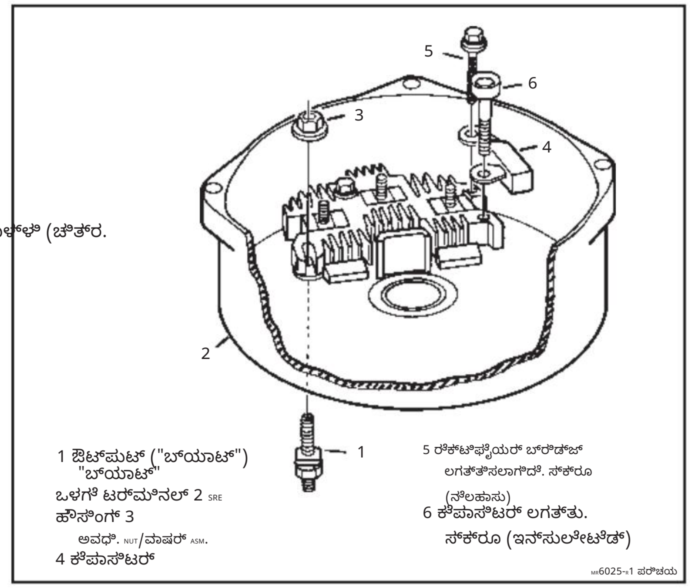

ಚಿತ್ರ 26. BAT ಟರ್ಮಿನಲ್ ಮತ್ತು ಕೆಪಾಸಿಟರ್ ಅನ್ನು ಸ್ಥಾಪಿಸುಮದು

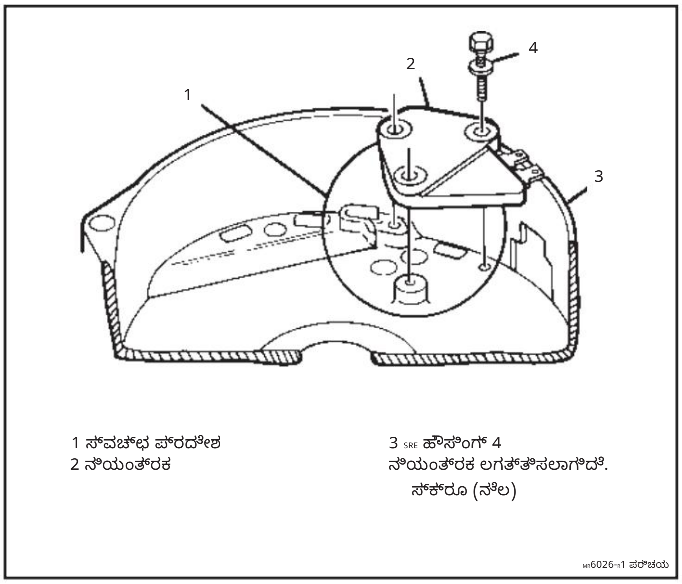

ಚಿತ್ರ 27. ನಿಯಂತ್ರಕವನ್ನು ಸ್ಥಾಪಿಸುಮದು

Machine Translated by Google

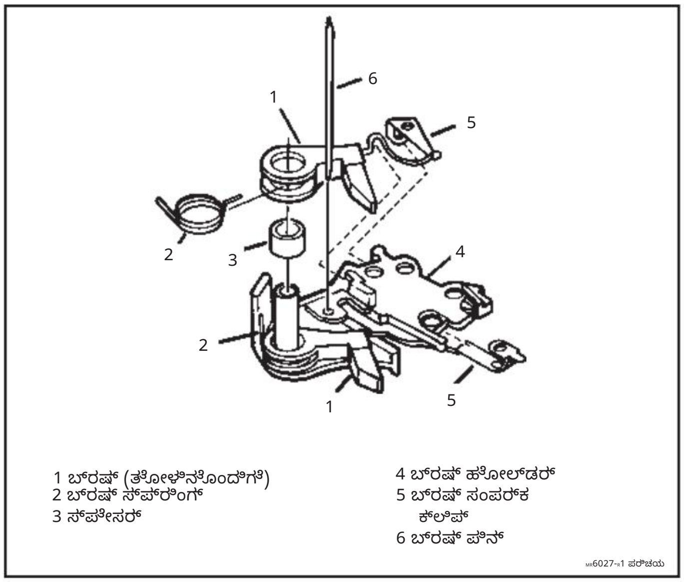

ಚಿತ್ರ 28. ಬ್ರಷ್ ಹೋಲ್ಡರ್ ಜೋಡಣೆ

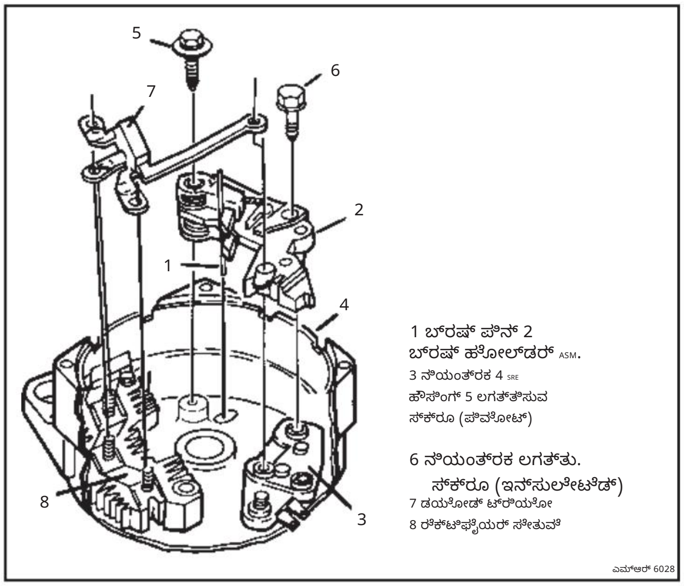

ಚಿತ್ರ 29. ಬ್ರಷ್ ಹೋಲ್ಡರ್ ಮತ್ತು ಡಯೋಡ್ ಟ್ರಿಯೋವನ್ನು ಸ್ಥಾಪಿಸುವುದು

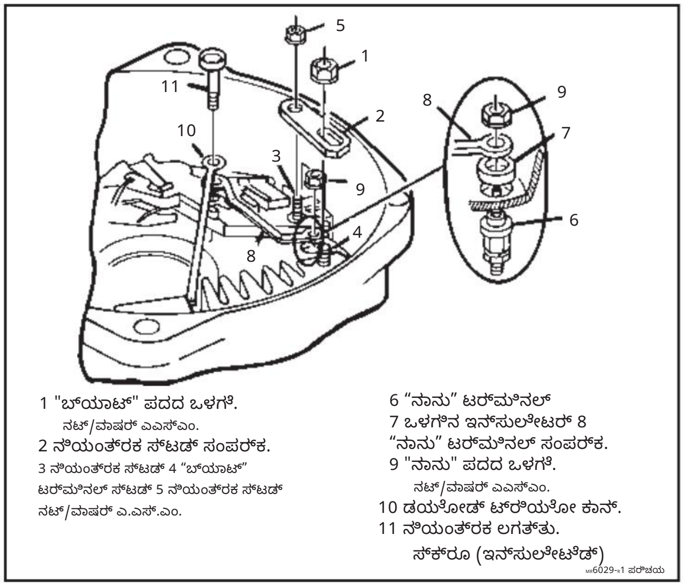

ಚಿತ್ರ 30. ನಿಯಂತ್ರಕ ಕನೆಕ್ಟರ್, 1-ವೈರ್ ಸಿಸ್ಟಮ್

12. ಬ್ರಷ್ ಅಸೆಂಬ್ಲಿಗಳು (ಸ್ಪ್ರಿಂಗ್‌ಗಳೊಂದಿಗೆ) ಮತ್ತು ಸ್ಪೇಸರ್ ಟು ಬ್ರಷ್ ಹೋಲ್ಡರ್ (ಚಿತ್ರ 28). ಬ್ರಷ್‌ಗಳು ಒಂದೇ ಆಗಿರುತ್ತವೆ, ಆದರೆ ಲೀಡ್‌ಗಳು ಮತ್ತು ಕಾಂಟ್ಯಾಕ್ಟ್ ಕ್ಲಿಪ್‌ಗಳನ್ನು ವಿಭಿನ್ನವಾಗಿ ಇರಿಸಲಾಗುತ್ತದೆ. ಪಿನ್ ಬ್ರಷ್‌ಗಳನ್ನು ಹಿಂತೆಗೆದುಕೊಂಡ ಸ್ಥಾನದಲ್ಲಿ.

ಸ್ಥಾಪಿಸಿ ಅಥವಾ ಸಂಪರ್ಕಿಸಿ

13. ಬ್ರಷ್‌ಗಳನ್ನು ಹಿಂತೆಗೆದುಕೊಂಡ ಸ್ಥಾನದಲ್ಲಿ ಪಿನ್ ಮಾಡಿ (ಚಿತ್ರ 29), ನಿಯಂತ್ರಕ ಮತ್ತು SRE ಹೌಸಿಂಗ್‌ನಲ್ಲಿ ಆರೋಹಿಸುವ ರಂಧ್ರಗಳಿಗೆ ಬ್ರಷ್ ಹೋಲ್ಡರ್ ಜೋಡಣೆ. ಬ್ರಷ್ ಹೋಲ್ಡರ್ ಅಟ್ಯಾಚಿಂಗ್ (ಪಿವೋಟ್) ಸ್ಕ್ರೂ ಮತ್ತು ಒಂದು ಇನ್ಸುಲೇಟೆಡ್ ರೆಗ್ಯುಲೇಟರ್ ಅಟ್ಯಾಚಿಂಗ್ ಸ್ಕ್ರೂ ಅನ್ನು ಸ್ಥಾಪಿಸಿ (ಎರಡೂ ಸ್ಕ್ರೂಗಳನ್ನು ಬೆರಳಿನಿಂದ ಬಿಗಿಗೊಳಿಸಿ).

14. ರೆಕ್ಟಿಫೈಯರ್ ಬ್ರಿಡ್ಜ್ ಅಸೆಂಬ್ಲಿಯಲ್ಲಿ 3 ಥ್ರೆಡ್ ಸ್ಟಡ್‌ಗಳ ಮೇಲೆ ಡಯೋಡ್ ಟ್ರಿಯೊವನ್ನು ಇರಿಸಿ (ಚಿತ್ರ 29). ಬ್ರಷ್ ಹೋಲ್ಡರ್ ಮತ್ತು ರೆಗ್ಯುಲೇಟರ್‌ನಲ್ಲಿ ಹತ್ತಿರದ ಮೌಂಟಿಂಗ್ ರಂಧ್ರದ ಮೇಲೆ ಡಯೋಡ್ ಟ್ರಿಯೊದಲ್ಲಿ ಉದ್ದವಾದ ಕನೆಕ್ಟರ್ ಪಟ್ಟಿಯನ್ನು ಇರಿಸಿ.

3-ವೈರ್ ವ್ಯವಸ್ಥೆಗಳಿಗಾಗಿ, ಹಂತ 18 ಕ್ಕೆ ತೆರಳಿ.

15. ಒನ್-ವೈರ್ ವ್ಯವಸ್ಥೆಗಳಿಗೆ (ಚಿತ್ರ 30), ಹೊರಗಿನ ಔಟ್‌ಪುಟ್ ಟರ್ಮಿನಲ್ ಅನ್ನು ಹಿಡಿದು ಒಳಗಿನ ಔಟ್‌ಪುಟ್ ಟರ್ಮಿನಲ್ ನಟ್ ಅನ್ನು ತಾತ್ಕಾಲಿಕವಾಗಿ ತೆಗೆದುಹಾಕಿ. ರೆಗ್ಯುಲೇಟರ್ ಸ್ಟಡ್ ಕನೆಕ್ಟರ್ ಅನ್ನು ಥ್ರೆಡ್ ಮಾಡಿದ ಸ್ಟಡ್‌ಗೆ ಮತ್ತು ಒಳಗಿನ ಔಟ್‌ಪುಟ್ ಟರ್ಮಿನಲ್ ಸ್ಟಡ್‌ಗೆ ಸ್ಥಾಪಿಸಿ. ಔಟ್‌ಪುಟ್ ಟರ್ಮಿನಲ್ ನಟ್/ವಾಷರ್ ಅನ್ನು ಮರುಸ್ಥಾಪಿಸಿ ಮತ್ತು ರೆಗ್ಯುಲೇಟರ್‌ನಲ್ಲಿ ಥ್ರೆಡ್ ಮಾಡಿದ ಸ್ಟಡ್‌ಗೆ ರೆಗ್ಯುಲೇಟರ್ ನಟ್/ವಾಷರ್ ಅಸೆಂಬ್ಲಿಯನ್ನು ಸ್ಥಾಪಿಸಿ (ಬೆರಳಿನಿಂದ ಬಿಗಿಗೊಳಿಸಿ).

16. "I" ಟರ್ಮಿನಲ್ (ಬಳಸಿದ್ದರೆ) ಹೊರಗಿನ ಇನ್ಸುಲೇಟರ್ ಅನ್ನು SRE ಹೌಸಿಂಗ್‌ಗೆ ಇರಿಸಿ ಸ್ಥಳದಲ್ಲಿ ಹಿಡಿದುಕೊಳ್ಳಿ (ಚಿತ್ರ 31). ಇನ್ಸುಲೇಟರ್ ಒಳಗೆ, ನಂತರ SRE ಹೌಸಿಂಗ್ ಒಳಗೆ "I" ಟರ್ಮಿನಲ್ ಸ್ಟಡ್ ಮೇಲೆ ನಿಯಂತ್ರಕ/ಸೂಚಕ ಲೈಟ್ ಕನೆಕ್ಟರ್. ಕನೆಕ್ಟರ್‌ನ ಇನ್ನೊಂದು ತುದಿಯನ್ನು ಬ್ರಷ್ ಹೋಲ್ಡರ್‌ನಲ್ಲಿರುವ ಮೌಂಟಿಂಗ್ ಹೋಲ್ ಮೇಲೆ ಇರಿಸಿ. "I" ಟರ್ಮಿನಲ್ ನಟ್/ವಾಷರ್ ಅಸೆಂಬ್ಲಿ ಒಳಗೆ ಟರ್ಮಿನಲ್ ಸ್ಟಡ್ ಮೇಲೆ ಇರಿಸಿ (ಬೆರಳಿನಿಂದ ಬಿಗಿಗೊಳಿಸಿ).

17. ಬ್ರಷ್ ಹೋಲ್ಡರ್‌ನಲ್ಲಿ ಆರೋಹಿಸುವ ರಂಧ್ರಕ್ಕೆ ಸ್ಕ್ರೂ ಅನ್ನು ಜೋಡಿಸುವ ಎರಡನೇ ಇನ್ಸುಲೇಟೆಡ್ ನಿಯಂತ್ರಕ, ಡಯೋಡ್ ಟ್ರಿಯೊ ಕನೆಕ್ಟರ್ ಮತ್ತು "I" ಟರ್ಮಿನಲ್ ಕನೆಕ್ಟರ್ ಮೂಲಕ ಹಾದುಹೋಗುತ್ತದೆ, ಬಳಸಿದರೆ (ಚಿತ್ರ 30). ಬೆರಳು ಬಿಗಿಗೊಳಿಸಿ.

1-ವೈರ್ ವ್ಯವಸ್ಥೆಗಳಿಗಾಗಿ, ಹಂತ 20 ಕ್ಕೆ ತೆರಳಿ.

Machine Translated by Google

18. ಕೆಲವು 3-ವೈರ್ ವ್ಯವಸ್ಥೆಗಳಿಗೆ (ಚಿತ್ರ 31), ನಿಯಂತ್ರಕದ ಮೇಲಿನ ಥ್ರೆಡ್ ಸ್ಟಡ್‌ಗೆ ನಿಯಂತ್ರಕ ಸ್ಟಡ್ ಕನೆಕ್ಟರ್, ಇನ್ನೊಂದು ತುದಿಯನ್ನು ಬ್ರಷ್ ಹೋಲ್ಡರ್ ಮೌಂಟಿಂಗ್ ರಂಧ್ರದ ಮೇಲೆ ಇರಿಸುವುದು. ನಿಯಂತ್ರಕದ ಮೇಲಿನ ಥ್ರೆಡ್ ಸ್ಟಡ್‌ಗೆ ನಿಯಂತ್ರಕ ನಟ್ (ಬೆರಳಿನಿಂದ ಬಿಗಿಗೊಳಿಸುವುದು).

ಗಮನಿಸಿ: ನಂತರದ ನಿಯಂತ್ರಕ ವಿನ್ಯಾಸಗಳು ಥ್ರೆಡ್ ಮಾಡಿದ ಸ್ಟಡ್ ಅನ್ನು ಹೊಂದಿಲ್ಲ ಮತ್ತು ಕನೆಕ್ಟರ್ ಅನ್ನು ಬಳಸಲಾಗುವುದಿಲ್ಲ. ಹಿಂದಿನ ಮತ್ತು ನಂತರದ ವಿನ್ಯಾಸಗಳು ಪರಸ್ಪರ ಬದಲಾಯಿಸಬಹುದಾಗಿದೆ. ಸ್ಟಡ್ ಹೊಂದಿರುವ ನಿಯಂತ್ರಕವನ್ನು ಸ್ಟಡ್ ಇಲ್ಲದೆ ಹೊಸ ನಿಯಂತ್ರಕದಿಂದ ಬದಲಾಯಿಸಿದರೆ, ಕನೆಕ್ಟರ್ ಮತ್ತು ನಟ್ ಅನ್ನು ಬಿಟ್ಟುಬಿಡಿ; ಸ್ಟಡ್ ಹೊಂದಿರುವ ನಿಯಂತ್ರಕದಿಂದ ಸ್ಟಡ್ ಹೊಂದಿರುವ ನಿಯಂತ್ರಕವನ್ನು ಬದಲಾಯಿಸಿದರೆ, ಕನೆಕ್ಟರ್ ಮತ್ತು ನಟ್ ಅನ್ನು ತೆಗೆದುಹಾಕಿ.

19. ಡಯೋಡ್ ಟ್ರಿಯೊ ಕನೆಕ್ಟರ್ ಮತ್ತು ರೆಗ್ಯುಲೇಟರ್ ಸ್ಟಡ್ ಕನೆಕ್ಟರ್ ಮೂಲಕ ಹಾದುಹೋಗುವ ಬ್ರಷ್ ಹೋಲ್ಡರ್‌ನಲ್ಲಿ ಮೌಂಟಿಂಗ್ ಹೋಲ್‌ಗೆ ಸ್ಕ್ರೂ ಅನ್ನು ಜೋಡಿಸುವ ಎರಡನೇ ಇನ್ಸುಲೇಟೆಡ್ ರೆಗ್ಯುಲೇಟರ್. ಬೆರಳು ಬಿಗಿಗೊಳಿಸುವುದು.

20. ಈ ಕೆಳಗಿನ ಕ್ರಮದಲ್ಲಿ SRE ಘಟಕ ಫಾಸ್ಟೆನರ್ ಅನ್ನು ಸುರಕ್ಷಿತಗೊಳಿಸಿ (ಚಿತ್ರ 32):

ಬಿಗಿಗೊಳಿಸಿ

(1) ಒಳಗಿನ ಔಟ್‌ಪುಟ್ ಟರ್ಮಿನಲ್ ನಟ್ 5.5 Nm (50 lb. in.) ಗೆ.

(2) 3.0 Nm (25 lb. in.) ಗೆ ಸ್ಕ್ರೂಗಳನ್ನು (2 ಸ್ಥಳಗಳು) ಜೋಡಿಸುವ ರೆಕ್ಟಿಫೈಯರ್ ಸೇತುವೆ.

(3) 2.5 Nm ಗೆ ಇನ್ಸುಲೇಟೆಡ್ ಕೆಪಾಸಿಟರ್ ಜೋಡಿಸುವ ಸ್ಕ್ರೂ (22 lb.in.).

(4) "R" ಮತ್ತು/ಅಥವಾ "I" ಟರ್ಮಿನಲ್ (2 ಸ್ಥಳಗಳು, ನಟ್‌ಗಳ ಒಳಗೆ 2.5 Nm (22 lb. in.) ವರೆಗೆ ಬಳಸಿದರೆ). ಬಿಗಿಗೊಳಿಸುವಾಗ ಟರ್ಮಿನಲ್ ಅನ್ನು ಹೊರಭಾಗದಲ್ಲಿ ಹಿಡಿದಿಟ್ಟುಕೊಳ್ಳುವುದು ಅಗತ್ಯವಾಗಬಹುದು.

(5) ನಿಯಂತ್ರಕ ಆರೋಹಿಸುವ ಸ್ಕ್ರೂ (ಗ್ರೌಂಡಿಂಗ್) 2.0 Nm ಗೆ (20 ಪೌಂಡ್. ಇಂಚು.).

(6) ನಿರೋಧಿಸಲ್ಪಟ್ಟ ನಿಯಂತ್ರಕ ಜೋಡಿಸುವ ಸ್ಕ್ರೂಗಳು (2.0 Nm (20 lb. ಇಂಚು) ಗೆ 2 ಸ್ಥಳಗಳು).

(7) ನಿಯಂತ್ರಕ ನಟ್ (ಬಳಸಿದರೆ) 2.5 Nm (22 lb. in.) ವರೆಗೆ.

(8) ಬ್ರಷ್ ಹೋಲ್ಡರ್ ಸ್ಕ್ರೂ (ಪಿವೋಟ್) ಅನ್ನು 2.0 Nm (20 lb) ಗೆ ಜೋಡಿಸುತ್ತದೆ. ರಲ್.).

ಸ್ಥಾಪಿಸಿ ಅಥವಾ ಸಂಪರ್ಕಿಸಿ

21. SRE ಹೌಸಿಂಗ್‌ನಲ್ಲಿ "I" ಟರ್ಮಿನಲ್ ರಂಧ್ರಕ್ಕೆ ಒಳಗಿನ ವಾಷರ್‌ನೊಂದಿಗೆ ಡೆಬ್ರಿಸ್ ಶೀಲ್ಡ್ ಮೌಂಟಿಂಗ್ ಸ್ಟಡ್ (ಬಳಸಿದ್ದರೆ). ಹೊರಗಿನ ವಾಷರ್, ಲಾಕ್‌ವಾಷರ್ ಮತ್ತು ನಟ್ ಅನ್ನು ಹೊರಗಿನ ಮೌಂಟಿಂಗ್ ಸ್ಟಡ್‌ಗೆ ಬಿಗಿಗೊಳಿಸಿ. ನಟ್ ಅನ್ನು 5.5 Nm (50 lb. ಇಂಚು) ಗೆ ಬಿಗಿಗೊಳಿಸಿ.

22. ಸ್ಟೇಟರ್‌ನಿಂದ SRE ಹೌಸಿಂಗ್ ಅಸೆಂಬ್ಲಿ, ರೆಕ್ಟಿಫೈಯರ್ ಬ್ರಿಡ್ಜ್‌ನಲ್ಲಿ 3 ಥ್ರೆಡ್ ಸ್ಟಡ್‌ಗಳ ಮೇಲೆ 3 ಫೇಸ್ ಲೀಡ್‌ಗಳನ್ನು ಇರಿಸುವುದು (ಚಿತ್ರ 33). ಸ್ಟೇಟರ್ SRE ಹೌಸಿಂಗ್‌ನ ಅಂಚಿನ ಸುತ್ತಲೂ ರಿಜಿಸ್ಟರ್‌ನಲ್ಲಿ ಕುಳಿತಿರುವುದನ್ನು ಖಚಿತಪಡಿಸಿಕೊಳ್ಳಿ.

23. ರೆಕ್ಟಿಫೈಯರ್‌ನಲ್ಲಿ 3 ಥ್ರೆಡ್ ಮಾಡಿದ ಸ್ಟಡ್‌ಗಳಿಗೆ ರೆಕ್ಟಿಫೈಯರ್ ಬ್ರಿಡ್ಜ್ ನಟ್‌ಗಳು ಸೇತುವೆ (ಚಿತ್ರ 33).

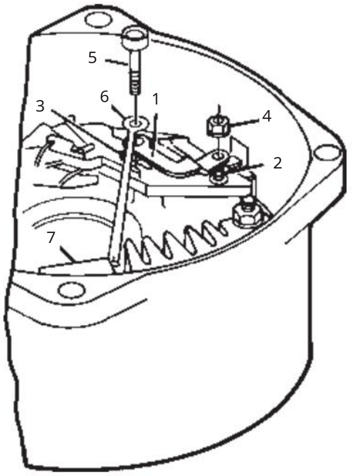

1 ನಿಯಂತ್ರಕ ಸ್ಟಡ್ ಕನೆಕ್ಟರ್ (ಬಳಸಿದ್ದರೆ)
2 ಥ್ರೆಡ್ ಸ್ಟಡ್ (ಇದ್ದರೆ)
3 ಮೌಂಟಿಂಗ್ ಹೋಲ್ 4 ನಟ್/ ವಾಷರ್ ಎಎಸ್ಎಂ. (ಬಳಸಿದ್ದರೆ)
5 ನಿಯಂತ್ರಕ ಲಗತ್ತು. ಸ್ಕ್ರೂ (ಇನ್ಸುಲೇಟೆಡ್)
6 ಡಯೋಡ್ ಟ್ರಿಯೋ ಕಾನ್.
7 ಡಯೋಡ್ ಟ್ರಿಯೋ

MK6030-ಇ1 ಪರಿಚಯ

ಚಿತ್ರ 31. ನಿಯಂತ್ರಕ ಕನೆಕ್ಟರ್, 3-ತಂತಿ ವ್ಯವಸ್ಥೆ

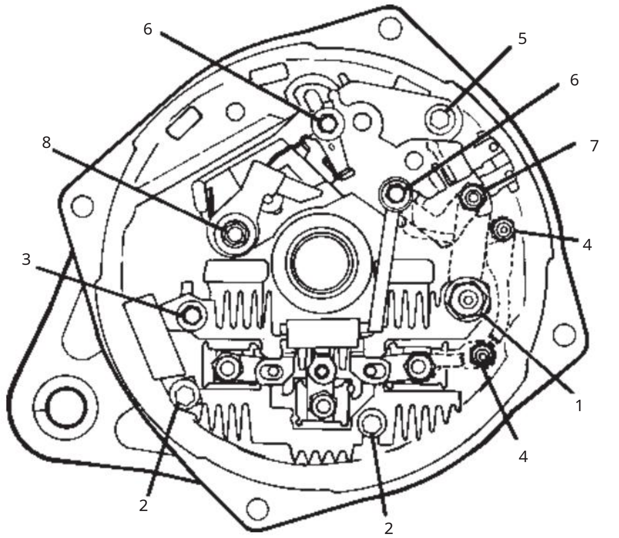

ಟಾರ್ಕ್‌ಗಳಿಗಾಗಿ ಹಂತ 20 ನೋಡಿ

MK6031-ಇ1 ಪರಿಚಯ

ಚಿತ್ರ 32. ಫಾಸ್ಟೆನರ್ ಬಿಗಿಗೊಳಿಸುವ ಆದೇಶ

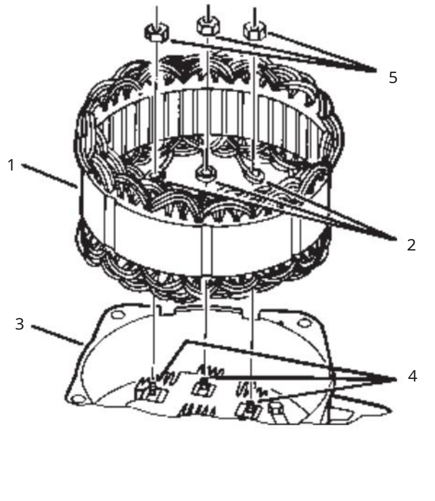

1 ಸ್ಟೇಟರ್
2 ಹಂತದ ಮುನ್ನಡೆಗಳು
3 SRE ಹೌಸಿಂಗ್ ಅಸೆಂಬ್ಲಿ
4 ಥ್ರೆಡ್ ಸ್ಟಡ್‌ಗಳು ರೆಕ್ಟಿಫೈಯರ್ ಸೇತುವೆ
5 ರೆಕ್ಟಿಫೈಯರ್ ಬ್ರಿಡ್ಜ್ ಬೀಜಗಳು

MK6032-ಇ1 ಪರಿಚಯ

ಚಿತ್ರ 33. ಸ್ಟೇಟರ್ ಅನ್ನು ಸ್ಥಾಪಿಸುವುದು

Machine Translated by Google

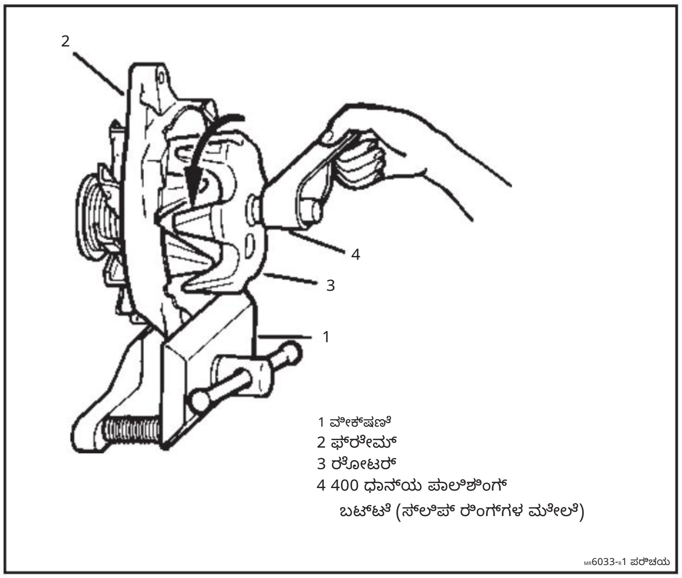

ಚಿತ್ರ 34. ಸ್ಲಿಪ್ ಉಂಗುರಗಳನ್ನು ಸ್ವಚ್ಛಗೊಳಿಸುಮದು

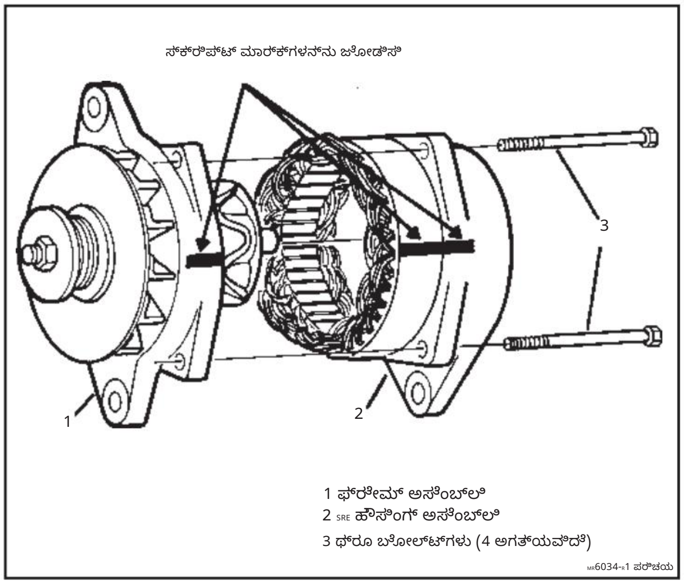

ಚಿತ್ರ 35. ಅಂತಿಮ ಘಟಕ ಜೋಡಣೆ

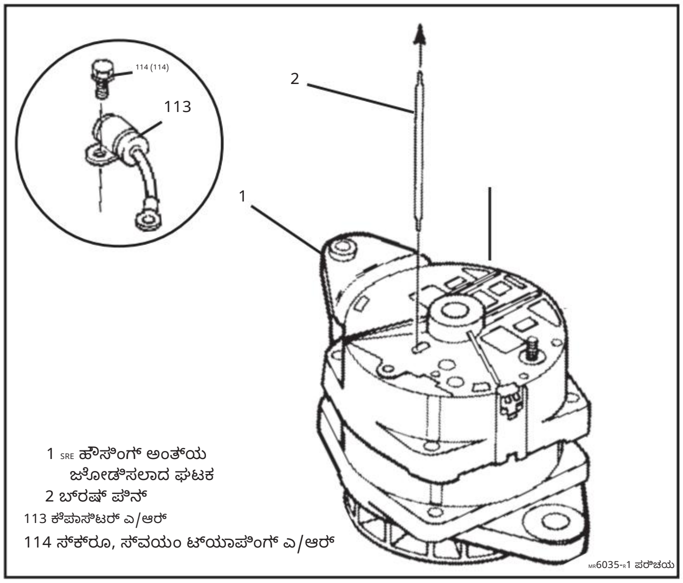

ಚಿತ್ರ 36. ಬ್ರಷ್ ಪಿನ್ ತೆಗೆಯುವಿಕೆ

ಬಿಗಿಗೊಳಿಸಿ

ರೆಕ್ಟಿಫೈಯರ್ ಬ್ರಿಡ್ಜ್ ನಟ್ಸ್ (3 ಸ್ಥಳಗಳು) ನಿಂದ 2.5 Nm (22 lb. ಇಂಚು).

ಅಂತಿಮ ಘಟಕ ಸಭೆ

ಸ್ವಚ್ಛ

24. ಸ್ಲಿಪ್ ರಿಂಗ್‌ಗಳ ಸುತ್ತಲೂ 400 ಧಾನ್ಯ ಪಾಲಿಶಿಂಗ್ ಬಟ್ಟೆಯನ್ನು ಹಿಡಿದುಕೊಂಡು ರೋಟರ್ ಅನ್ನು ತಿರುಗಿಸುವ ಮೂಲಕ ರೋಟರ್ ಶಾಫ್ಟ್‌ನಲ್ಲಿ (ಹಿಂದೆ ಸ್ವಚ್ಛಗೊಳಿಸದಿದ್ದರೆ) ಸ್ಲಿಪ್ ರಿಂಗ್‌ಗಳನ್ನು (ಚಿತ್ರ 34). ಎಲ್ಲಾ ತಾಮ್ರದ ಧೂಳನ್ನು ಸ್ಫೋಟ

25. ಮೃದುವಾದ ಬಟ್ಟೆಯಿಂದ ಒರೆಸುವ ಮೂಲಕ SRE ಬೇರಿಂಗ್‌ಗೆ ಜಾರಿಕೊಳ್ಳುವಂತಹ ರೋಟರ್ ಶಾಫ್ಟ್. ಶಾಫ್ಟ್ ಕೊಳಕು ಮತ್ತು ಇತರ ವಿದೇಶಿ ವಸ್ತುಗಳಿಂದ ಮುಕ್ತವಾಗಿರಬೇಕು.

26. ಸ್ವಚ್ಛವಾದ ಮೃದುವಾದ ಬಟ್ಟೆಯಿಂದ ಒರೆಸುವ ಮೂಲಕ ಬ್ರಷ್‌ಗಳನ್ನು ಮಾಡಿ. ಬ್ರಷ್‌ಗಳ ಸಂಪರ್ಕ ಮೇಲ್ಮೈಗಳು ಗ್ರೀಸ್ ಮತ್ತು ಇತರ ಮಾಲಿನ್ಯಕಾರಕಗಳಿಂದ ಮುಕ್ತವಾಗಿರಬೇಕು. ಬ್ರಷ್‌ಗಳನ್ನು ಹಿಂತೆಗೆದುಕೊಂಡ ಸ್ಥಾನದಲ್ಲಿ ಪಿನ್ ಮಾಡಲಾಗಿದೆಯೆ ಎಂದು ಖಚಿತಪಡಿಸಿಕೊಳ್ಳಿ ಮತ್ತು ಆ ಪಿನ್ ಯುನಿಟ್ ಜೋಡಣೆಯ ನಂತರ ತೆಗೆದುಹಾಕಲು SRE ಹೌಸಿಂಗ್ ಮೂಲಕ ವಿಸ್ತರಿಸುತ್ತದೆ. SRE ಬೇರಿಂಗ್‌ನಲ್ಲಿ ತೆರೆಯುಮದರಿಂದ ರಕ್ಷಣಾತ್ಮಕ ಟೇಪ್ ಅನ್ನು ತೆಗೆದುಹಾಕಿ.

27. ಅಗತ್ಯವಿರುವಂತೆ, ಸ್ವಯಂ ಟ್ಯಾಪಿಂಗ್ ಹೊಂದಿರುವ ಕೆಪಾಸಿಟರ್ ಅನ್ನು SRE ಹೌಸಿಂಗ್‌ನಲ್ಲಿ ಲಭ್ಯವಿರುವ ರಂಧ್ರಕ್ಕೆ ಸುರಕ್ಷಿತವಾಗಿ ಸ್ಕ್ರೂ ಮಾಡಿ.

ಸ್ಥಾಪಿಸಿ ಅಥವಾ ಸಂಪರ್ಕಿಸಿ

27. DE ಫ್ರೇಮ್ ಅಸೆಂಬ್ಲಿಯನ್ನು SRE ಫ್ರೇಮ್ ಅಸೆಂಬ್ಲಿಗೆ, SRE ಹೌಸಿಂಗ್ ಮತ್ತು DE ಫ್ರೇಮ್ ಮೇಲೆ ಮೊದಲು ಮಾಡಿದ ಗುರುತುಗಳನ್ನು ಜೋಡಿಸುಮದು (ಚಿತ್ರ. 35). ಭಾಗ ಬದಲಾವಣೆಯಿಂದಾಗಿ ಗುರುತು ಕಳೆದುಹೋದರೆ, ಸರಿಯಾದ ಫ್ರೇಮ್ ದೃಷ್ಟಿಕೋನವನ್ನು ನಿರ್ಧರಿಸಲು ಹಳೆಯ ಭಾಗದ ಮೇಲೆ ಗುರುತು ಬಳಸಿ ಅಥವಾ ಅಪ್ಲಿಕೇಶನ್‌ಗೆ ಆರೋಹಿಸುವ ಲಗ್‌ಗಳನ್ನು ಹೊಂದಿಸಿ.

28. ಥ್ರೂ ಬೋಲ್ಟ್‌ಗಳು (4 ಸ್ಥಳಗಳು).

ಬಿಗಿಗೊಳಿಸಿ

5.5 Nm (50 lb. in.) ಗೆ ಥ್ರೂ ಬೋಲ್ಟ್‌ಗಳು.

29. ಒನ್-ವೈರ್ ಸಿಸ್ಟಮ್‌ಗಳಿಗೆ ಮಾತ್ರ, ರೆಗ್ಯುಲೇಟರ್ ಟರ್ಮಿನಲ್ ಅನ್ನು ರೆಗ್ಯುಲೇಟರ್ ಟರ್ಮಿನಲ್‌ಗಳಿಗೆ ಆವರಿಸಲಾಗುತ್ತದೆ.

ತೆಗೆದುಹಾಕಿ ಅಥವಾ ಸಂಪರ್ಕ ಕಡಿತಗೊಳಿಸಿ

30. ಬ್ರಷ್‌ಗಳನ್ನು ಯೂನಿಟ್‌ನ ಒಳಗಿನ ಸ್ಲಿಪ್ ರಿಂಗ್‌ಗಳ ಮೇಲೆ ಬಿಡುಗಡೆ ಮಾಡಲು ಬ್ರಷ್ ಪಿನ್ ತೆಗೆದುಹಾಕಿ (ಚಿತ್ರ 36).

Machine Translated by Google

ಆಲ್ಟರ್ನೇಟರ್ ಬೆಂಚ್ ಪರೀಕ್ಷೆ

ಅಗತ್ಯವಿರುವ ಪರೀಕ್ಷಾ ಸಲಕರಣೆಗಳು:

ಆಲ್ಟರ್ನೇಟರ್ ಪರೀಕ್ಷಾ ಸ್ಟ್ಯಾಂಡ್ (5000 rpm ಸಾಮರ್ಥ್ಯ)
ಬ್ಯಾಟರಿ ಅಥವಾ ಬ್ಯಾಟರಿ ಸೆಟ್ (ಸಂಪೂರ್ಣವಾಗಿ ಚಾರ್ಜ್ ಮಾಡಲಾಗಿದೆ)
ವೇರಿಯಬಲ್ ಕಾರ್ಬನ್ ಪೈಲ್ ಲೋಡ್ ಪರೀಕ್ಷೆ
ಆಮ್ಮೀಟರ್ (ಆವರ್ತಕ ರೇಟಿಂಗ್‌ಗಿಂತ ಕನಿಷ್ಠ 15 ಆಂಪ್ಸ್‌ಗಳಷ್ಟು ಹೆಚ್ಚಿನ ಪ್ರವಾಹ ಸಾಮರ್ಥ್ಯ)
ವೋಲ್ಟ್ಮೀಟರ್
ಓಮ್ಮೀಟರ್

ವಾಹನದ ಮೇಲೆ ಅಳವಡಿಸುವ ಮೊದಲು ಆವರ್ತಕಮ ಸರಿಯಾಗಿ ಕಾರ್ಯನಿರ್ವಹಿಸುತ್ತಿದೆಯೇ ಎಂದು ಪರಿಶೀಲಿಸಲು ಈ ಬೆಂಚ್ ಪರೀಕ್ಷಾ ವಿಧಾನವನ್ನು ಬಳಸಲಾಗುತ್ತದೆ. ಈ ಪರೀಕ್ಷೆಯು ಈ ಕಾರ್ಯವಿಧಾನದಲ್ಲಿ ಮೊದಲು ವಿವರಿಸಲಾದ ರೇಟೆಡ್ ಔಟ್‌ಪುಟ್ ಪರಿಶೀಲನೆಯಂತೆಯೇ ಆಲ್ಟರ್ನೇಟರ್ ಔಟ್‌ಪುಟ್ ಅನ್ನು ಪರಿಶೀಲಿಸುತ್ತದೆ. ಬೆಂಚ್ ಪರೀಕ್ಷಾ ಉಪಕರಣಗಳು ಲಭ್ಯವಿಲ್ಲದಿದ್ದರೆ, ತಯಾರಕರ ಸೂಚನೆಗಳ ಪ್ರಕಾರ ಎಂಜಿನ್‌ನಲ್ಲಿ ಆಲ್ಟರ್ನೇಟರ್ ಅನ್ನು ಸ್ಥಾಪಿಸಿ ಮತ್ತು ಆಲ್ಟರ್ನೇಟರ್ ಕಾರ್ಯಾಚರಣೆಯನ್ನು ಪರಿಶೀಲಿಸಲು ರೇಟೆಡ್ ಔಟ್‌ಪುಟ್ ಪರಿಶೀಲನೆಯನ್ನು ಪುನರಾವರ್ತಿಸಿ. ಬೆಂಚ್ ಪರೀಕ್ಷಾ ಉಪಕರಣಗಳು ಲಭ್ಯವಿದ್ದರೆ, ಈ ಕೆಳಗಿನಂತೆ ಮುಂದುವರಿಯಿರಿ:

1. ಟೆಸ್ಟ್ ಸ್ಟ್ಯಾಂಡ್ ತಯಾರಕರ ಸೂಚನೆಗಳ ಪ್ರಕಾರ, ಸೂಕ್ತವಾದ ಟೆಸ್ಟ್ ಸ್ಟ್ಯಾಂಡ್‌ನಲ್ಲಿ ಆವರ್ತಕವನ್ನು ಅಳವಡಿಸಿ. ಟೆಸ್ಟ್ ಸ್ಟ್ಯಾಂಡ್ 5000 rpm ವರೆಗಿನ ವೇಗದಲ್ಲಿ ಆವರ್ತಕವನ್ನು ಚಾಲನೆ ಮಾಡುವ ಸಾಮರ್ಥ್ಯವನ್ನು ಹೊಂದಿರಬೇಕು.

2. ಪ್ರಮುಖ: ಪರೀಕ್ಷಾ ಫಲಿತಾಂಶಗಳು ಮಾನ್ಯವಾಗಲು ಬ್ಯಾಟರಿ ಅಥವಾ ಬ್ಯಾಟರಿ ಸೆಟ್ ಅನ್ನು ಸಂಪೂರ್ಣವಾಗಿ ಚಾರ್ಜ್ ಮಾಡಬೇಕು.

   ಗಮನಿಸಿ: 24-ವೋಲ್ಟ್ ವ್ಯವಸ್ಥೆಯನ್ನು ಪತ್ತೆಹಚ್ಚಲು 12-ವೋಲ್ಟ್ ಕಾರ್ಬನ್ ಪೈಲ್ ಲೋಡ್ ಪರೀಕ್ಷೆಯನ್ನು ಬಳಸಿದಾಗ, ಬ್ಯಾಟರಿ ಸೆಟ್‌ನಲ್ಲಿ 12-ವೋಲ್ಟ್ ವಿಭವಕ್ಕೆ ಮಾತ್ರ ಲೋಡ್ ಪರೀಕ್ಷೆಯನ್ನು ಲಗತ್ತಿಸಿ. 12-ವೋಲ್ಟ್ ಲೋಡ್ ಪರೀಕ್ಷೆಯನ್ನು 24-ವೋಲ್ಟ್ ವಿಭವಕ್ಕೆ ಲಗತ್ತಿಸುವುದರಿಂದ ಲೋಡ್ ಪರೀಕ್ಷೆಗೆ ಹಾನಿಯಾಗುತ್ತದೆ.

   ಕಾರ್ಬನ್ ಪೈಲ್ ಲೋಡ್ ಆಫ್ ಆಗಿ ಬ್ಯಾಟರಿ ಅಥವಾ ಬ್ಯಾಟರಿ ಸಂಪೂರ್ಣವಾಗಿ ಚಾರ್ಜ್ ಆದಾಗ, ಚಿತ್ರ 37 ರಲ್ಲಿ ತೋರಿಸಿರುವಂತೆ ವಿದ್ಯುತ್ ಸಂಪರ್ಕಗಳನ್ನು ಮಾಡಿ. ಅನ್ವಯವಾಗುವ ಒಂದು-ತಂತಿ ಅಥವಾ 3-ತಂತಿ ಪ್ರಕಾರಕ್ಕೆ ಸಂಪರ್ಕಪಡಿಸಿ. ಬ್ಯಾಟರಿ ವೋಲ್ಟೇಜ್ ಮತ್ತು ನೆಲದ ಧ್ರುವೀಯತೆಯು ಆಲ್ಟರ್ನೇಟರ್ ಬಳಸುವ ವ್ಯವಸ್ಥೆಯಂತೆಯೇ ಇರಬೇಕು. ಪರೀಕ್ಷೆಯೊಂದಿಗೆ ಮುಂದುವರಿಯುವ ಮೊದಲು ಬ್ಯಾಟರಿ ವೋಲ್ಟೇಜ್ ಅನ್ನು ಪರಿಶೀಲಿಸಿ ಮತ್ತು ರೆಕಾರ್ಡ್ ಮಾಡಿ.

3. #1 ಟರ್ಮಿನಲ್ ಸರ್ಕ್ಯೂಟ್ ಸ್ವಿಚ್ ಆನ್ ಮಾಡಿ (3-ವೈರ್ ಸಿಸ್ಟಮ್‌ಗಳಿಗೆ ಮಾತ್ರ). ಕಾರ್ಬನ್ ಪೈಲ್ ಲೋಡ್ "ಆಫ್" ಆದಾಗ ಪರೀಕ್ಷಾ ಸ್ಟ್ಯಾಂಡ್ ಅನ್ನು ಪ್ರಾರಂಭಿಸಿ ಮತ್ತು ನಿಧಾನವಾಗಿ ಆಲ್ಟರ್ನೇಟರ್ ವೇಗವನ್ನು 5000 rpm ಗೆ ಹೆಚ್ಚಿಸಿ. ವೋಲ್ಟ್ಮೀಟರ್ ಅನ್ನು ಗಮನಿಸಿ.

   - ವೋಲ್ಟೇಜ್ ಹೆಚ್ಚಾಗದಿದ್ದರೆ ಹಿಂದಿನ ಓದುವಿಕೆಯಲ್ಲಿ (ಹಂತ 2) ಅಥವಾ ಅದಕ್ಕಿಂತ ಕಡಿಮೆ ಇದ್ದರೆ, ಯಾವುದೇ ಆವರ್ತಕ ಔಟ್‌ಪುಟ್ ಇರುವುದಿಲ್ಲ. 5 ನೇ ಹಂತಕ್ಕೆ ಹೋಗಿ.

   - 12-ವೋಲ್ಟ್ ವ್ಯವಸ್ಥೆಯಲ್ಲಿ ವೋಲ್ಟೇಜ್ 15 ವೋಲ್ಟ್‌ಗಳಿಗಿಂತ ಹೆಚ್ಚಾದರೆ (ಅಥವಾ 24-ವೋಲ್ಟ್ ವ್ಯವಸ್ಥೆಯಲ್ಲಿ 31 ವೋಲ್ಟ್‌ಗಳಿಗಿಂತ ಹೆಚ್ಚಾದರೆ), ವೋಲ್ಟೇಜ್ ಅನಿಯಂತ್ರಿತವಾಗಿರುತ್ತದೆ. ಸರಿಯಾದ ಜೋಡಣೆಗಾಗಿ ಆವರ್ತಕವನ್ನು ಮರುಪರಿಶೀಲಿಸಿ. "D" ರಂಧ್ರದಲ್ಲಿರುವ ಪರೀಕ್ಷಾ ಟ್ಯಾಬ್ ಅನ್ನು ಗ್ರೌಂಡ್ ಮಾಡಲಾಗಿಲ್ಲ ಎಂದು ಖಚಿತಪಡಿಸಿಕೊಳ್ಳಿ. ಆಲ್ಟರ್ನೇಟರ್ ಅನ್ನು ಸರಿಯಾಗಿ ಜೋಡಿಸಿದ್ದರೆ, ಯುನಿಟ್ ರಿಪೇರಿ ಮತ್ತು ಶಾರ್ಟ್ಸ್ ಅಥವಾ ಗ್ರೌಂಡ್‌ಗಳಿಗಾಗಿ ಪರೀಕ್ಷಾ ಕ್ಷೇತ್ರ ಸುರುಳಿಯ ಅಡಿಯಲ್ಲಿ ವಿವರಿಸಿದಂತೆ ನಿಯಂತ್ರಕವನ್ನು ಬದಲಾಯಿಸಿ.

   - ವೋಲ್ಟೇಜ್ ಸರಿಯಾಗಿದ್ದರೆ, ಮುಂದಿನ ಹಂತಕ್ಕೆ ಮುಂದುವರಿಯಿರಿ.

4. ಆವರ್ತಕಮ ಸುಮಾರು 5000 rpm ನಲ್ಲಿ ಚಲಿಸುವಾಗ, ಕಾರ್ಬನ್ ಪೈಲ್ ಲೋಡ್ ಅನ್ನು ಆನ್ ಮಾಡಿ ಮತ್ತು ವೋಲ್ಟ್ಮೀಟರ್ ಮೇಲಿನ ವೋಲ್ಟೇಜ್ 13 ವೋಲ್ಟ್‌ಗಳಿಗಿಂತ ಕಡಿಮೆ ಬೀಳಲು ಬಿಡದೆ (24-ವೋಲ್ಟ್ ವ್ಯವಸ್ಥೆಯಲ್ಲಿ 25 ವೋಲ್ಟ್‌ಗಳು) ಆಮ್ಮೀಟರ್‌ನಲ್ಲಿ ಗರಿಷ್ಠ ಆವರ್ತಕ ಔಟ್‌ಪುಟ್ ಪಡೆಯಲು ಹೊಂದಿಸಿ.

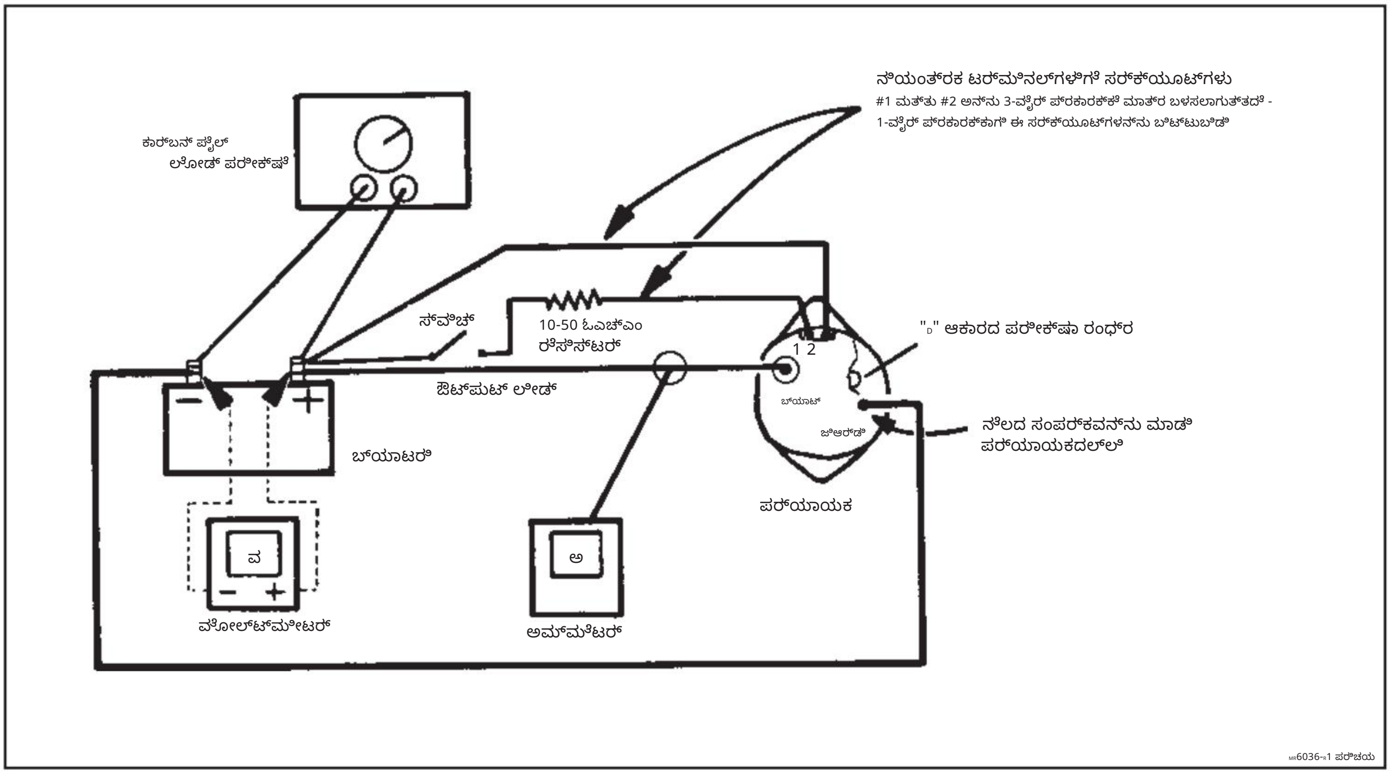

ಚಿತ್ರ 37. ಆಲ್ಟರ್ನೇಟರ್ ಬೆಂಚ್ ಪರೀಕ್ಷೆ

Machine Translated by Google

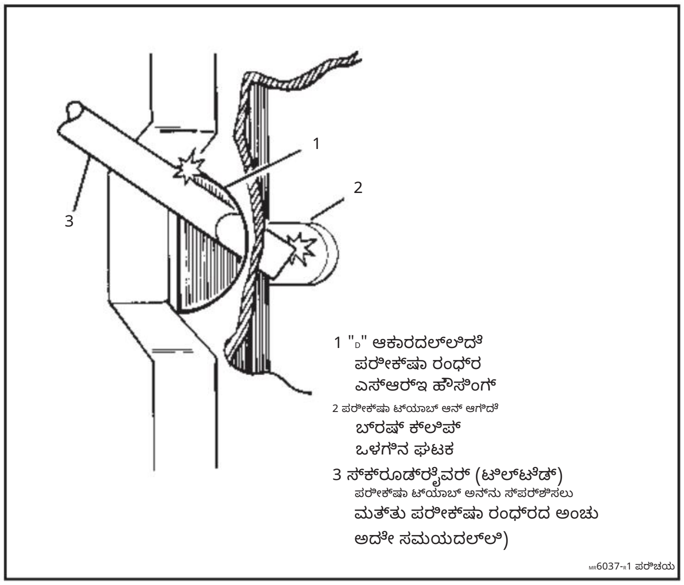

ಚಿತ್ರ 38. ಪರೀಕ್ಷಾ ರಂಧ್ರವನ್ನು ಬಳಸುಮದು

- ನಿರ್ದಿಷ್ಟ ವಿವರಣೆಯ ಅಡಿಯಲ್ಲಿ (ಪುಟ 22) ತೋರಿಸಿರುವ ಕೋಲ್ಡ್ ಔಟ್‌ಪುಟ್‌ನ 15 ಆಂಪ್ಸ್ ಒಳಗೆ ಆಮ್ಮೀಟರ್ ಓದುವಿಕೆ ಇದ್ದರೆ, ಆವರ್ತಕಮ ಒಳ್ಳೆಯದು.
  ಕಾರ್ಬನ್ ರಾಶಿಯನ್ನು ಆಫ್ ಮಾಡಿ ಮತ್ತು ಪರೀಕ್ಷಾ ಸ್ಟ್ಯಾಂಡ್ ಅನ್ನು ನಿಲ್ಲಿಸಿ.

- ಆಮ್ಮೀಟರ್ ಓದುವಿಕೆ ನಿರ್ದಿಷ್ಟತೆಗಿಂತ 15 ಆಂಪ್ಸ್‌ಗಳಿಗಿಂತ ಕಡಿಮೆಯಿದ್ದರೆ, ಆವರ್ತಕ ಸರಿಯಾಗಿ ಕಾರ್ಯನಿರ್ವಹಿಸುತ್ತಿಲ್ಲ.
  5 ನೇ ಹಂತಕ್ಕೆ ಮುಂದುವರಿಯಿರಿ.

5. ಗಮನಿಸಿ: ಈ ಹಂತದ ಸಮಯದಲ್ಲಿ ಪರೀಕ್ಷಾ ರಂಧ್ರಕ್ಕೆ 3/4" ಕ್ಕಿಂತ ಹೆಚ್ಚು ಸ್ಕ್ರೂಡ್ರೈವರ್ ಅನ್ನು ಸೇರಿಸಬೇಡಿ. ಬ್ರಷ್ ಹೋಲ್ಡರ್ ಅಸೆಂಬ್ಲಿಯಲ್ಲಿರುವ ಗ್ರೌಂಡಿಂಗ್ ಟ್ಯಾಬ್ ಈ ದೂರದಲ್ಲಿ ತಲುಪಿದೆ.
   ಸ್ಕ್ರೂಡ್ರೈವರ್ ಅನ್ನು ಆಳವಾಗಿ ಸೇರಿಸುಮದರಿಂದ ಆಲ್ಟರ್ನೇಟರ್‌ಗೆ ಆಂತರಿಕ ಹಾನಿಯಾಗಬಹುದು.

   ರೋಟರ್ ಫೀಲ್ಡ್ ಸರ್ಕ್ಯೂಟ್ ಅನ್ನು ನೇರವಾಗಿ ನೆಲಕ್ಕೆ ಇಳಿಸಲು SRE ಹೌಸಿಂಗ್‌ನಲ್ಲಿ ಪರೀಕ್ಷಾ ರಂಧ್ರವನ್ನು ಒದಗಿಸಲಾಗಿದೆ (ಚಿತ್ರ 38). ಈ ರಂಧ್ರದೊಳಗೆ ಬ್ರಷ್ ಟ್ಯಾಬ್ ಅನ್ನು ನೆಲಕ್ಕೆ ಇಳಿಸುಮದರಿಂದ ನಿಯಂತ್ರಕವನ್ನು ಬೈಪಾಸ್ ಮಾಡುತ್ತದೆ ಮತ್ತು "ಪೂರ್ಣ ಕ್ಷೇತ್ರ" ಮೋಡ್‌ನಲ್ಲಿ ಆವರ್ತಕವನ್ನು ಆನ್ ಮಾಡುತ್ತದೆ. ಬ್ರಷ್ ಟ್ಯಾಬ್ ನೆಲಕ್ಕೆ ಇಳಿದಾಗ ಆವರ್ತಕ ಔಟ್‌ಪುಟ್ ಸರಿಯಾಗಿದ್ದರೆ, ಹಿಂದಿನ ಕಡಿಮೆ ಔಟ್‌ಪುಟ್ ನಿಯಂತ್ರಕದೊಳಗಿನ ಪರಿಸ್ಥಿತಿಗಳಿಂದ ಉಂಟಾಗುತ್ತದೆ. ವೋಲ್ಟೇಜ್ ಅನ್ನು ನಿಯಂತ್ರಿಸಲಾಗುಮದಿಲ್ಲ ಮತ್ತು ಪೂರ್ಣ ಕ್ಷೇತ್ರ ಮೋಡ್‌ನಲ್ಲಿ 16 ವೋಲ್ಟ್‌ಗಳನ್ನು ಮೀರಬಹುದು, ಪರೀಕ್ಷಾ ರಂಧ್ರವನ್ನು ಬೆಂಚ್ ಪರೀಕ್ಷಾ ಕಾರ್ಯವಿಧಾನಗಳಿಗೆ ಮಾತ್ರ ಬಳಸಬೇಕು.

   ಗ್ರೌಂಡಿಂಗ್ ಬ್ರಷ್‌ನಲ್ಲಿರುವ ಟ್ಯಾಬ್‌ನೊಂದಿಗೆ ಸಂಪರ್ಕ ಸಾಧಿಸಲು SRE ಹೌಸಿಂಗ್‌ನಲ್ಲಿರುವ ಪರೀಕ್ಷಾ ರಂಧ್ರಕ್ಕೆ ಸ್ಕ್ರೂಡ್ರೈವರ್ ಅನ್ನು ನೇರವಾಗಿ ಸೇರಿಸಿ. ಪರೀಕ್ಷಾ ರಂಧ್ರದ ಅಂಚಿನಲ್ಲಿರುವ ಹೌಸಿಂಗ್‌ಗೆ ಗ್ರೌಂಡ್ ಟ್ಯಾಬ್‌ಗೆ ಹ್ಯಾಂಡಲ್ ಅನ್ನು ಸ್ವಲ್ಪ ಓರೆಯಾಗಿಸಿ ಮತ್ತು ಹಿಡಿದುಕೊಳ್ಳಿ. ವೋಲ್ಟೇಜ್ ಅನ್ನು ಅನುಮತಿಸದೆ ಆಮ್ಮೀಟರ್‌ನಲ್ಲಿ ಗರಿಷ್ಠ ಔಟ್‌ಪುಟ್ ಪಡೆಯಲು ಕಾರ್ಬನ್ ಪೈಲ್ ಅನ್ನು ಮತ್ತೊಮ್ಮೆ ಹೊಂದಿಸಿ.

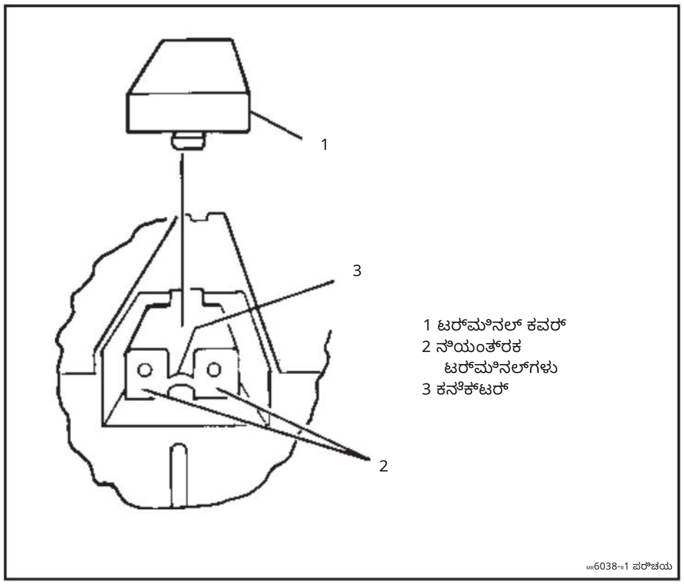

ಚಿತ್ರ 39. 1-ವೈರ್ ನಿಯಂತ್ರಕ ಟರ್ಮಿನಲ್‌ಗಳನ್ನು ಪರಿಶೀಲಿಸಲಾಗುತ್ತಿದೆ

12-ವೋಲ್ಟ್ ವ್ಯವಸ್ಥೆಯಲ್ಲಿ ವೋಲ್ಟ್‌ಮೀಟರ್ 13 ವೋಲ್ಟ್‌ಗಳಿಗಿಂತ ಕಡಿಮೆಯಿರಬೇಕು (24-ವೋಲ್ಟ್ ವ್ಯವಸ್ಥೆಯಲ್ಲಿ 25 ವೋಲ್ಟ್‌ಗಳು). ಓದುವಿಕೆಯನ್ನು ರೆಕಾರ್ಡ್ ಮಾಡಿ ನಂತರ ಕಾರ್ಬನ್ ಪೈಲ್ ಅನ್ನು ಆಫ್ ಮಾಡಿ ಮತ್ತು ಪರೀಕ್ಷಾ ಸ್ಟ್ಯಾಂಡ್ ಅನ್ನು ನಿಲ್ಲಿಸಿ.

- ಇನ್ನೂ ಯಾಮದೇ ಔಟ್‌ಪುಟ್ ಇಲ್ಲದಿದ್ದರೆ, ಯುನಿಟ್ ರಿಪೇರಿ ನೋಡಿ ಮತ್ತು ರೋಟರ್ ಮತ್ತು ಬ್ರಷ್‌ಗಳನ್ನು ಓಪನ್ ಸರ್ಕ್ಯೂಟ್‌ಗಾಗಿ ಪರಿಶೀಲಿಸಿ. ಬ್ರಷ್‌ಗಳನ್ನು ಸರಿಯಾಗಿ ಜೋಡಿಸಲಾಗಿದೆಯೇ ಮತ್ತು ಸ್ಲಿಪ್ ರಿಂಗ್‌ಗಳೊಂದಿಗೆ ಸಂಪರ್ಕದಲ್ಲಿದೆಯೇ ಎಂದು ಖಚಿತಪಡಿಸಿಕೊಳ್ಳಿ. ಗ್ರೌಂಡಿಂಗ್ ಮತ್ತು ಇನ್ಸುಲೇಟೆಡ್ ಮೌಂಟಿಂಗ್ ಸ್ಕ್ರೂಗಳನ್ನು ಸರಿಯಾದ ಸ್ಥಳಗಳಲ್ಲಿ ಸ್ಥಾಪಿಸಲಾಗಿದೆಯೇ ಎಂದು ಖಚಿತಪಡಿಸಿಕೊಳ್ಳಲು ಆಂತರಿಕ ವಿದ್ಯುತ್ ಸಂಪರ್ಕಗಳನ್ನು ಪರಿಶೀಲಿಸಿ.

  ಒಂದು-ತಂತಿ ವ್ಯವಸ್ಥೆಗೆ ಮಾತ್ರ, ನಿಯಂತ್ರಕ ಟರ್ಮಿನಲ್ ಕವರ್ ತೆಗೆದುಹಾಕಿ ಮತ್ತು ಎರಡು ನಿಯಂತ್ರಕ ಟರ್ಮಿನಲ್‌ಗಳ ನಡುವೆ ಕನೆಕ್ಟರ್ ಇದೆಯೇ ಎಂದು ಪರಿಶೀಲಿಸಿ (ಚಿತ್ರ 39). ಇಲ್ಲದಿದ್ದರೆ, ಘಟಕ ದುರಸ್ತಿ ಅಡಿಯಲ್ಲಿ ವಿವರಿಸಿದಂತೆ ನಿಯಂತ್ರಕವನ್ನು ಬದಲಾಯಿಸಿ.

- ಔಟ್‌ಪುಟ್ ಈಗ ಕೋಲ್ಡ್ ಔಟ್‌ಪುಟ್ ವಿವರಣೆಯ 15 ಆಂಪಿಯರ್‌ಗಳ ಒಳಗೆ ಇದ್ದರೆ (ಪುಟ 22), ಆದರೆ ಹಂತ 4 ರಲ್ಲಿ ಪರಿಶೀಲಿಸಿದಾಗ ಅದು ಇಲ್ಲದಿದ್ದರೆ, ಗ್ರೌಂಡಿಂಗ್ ಮತ್ತು ಇನ್ಸುಲೇಟೆಡ್ ಮೌಂಟಿಂಗ್ ಸ್ಕ್ರೂಗಳನ್ನು ಸರಿಯಾದ ಸ್ಥಳದಲ್ಲಿ ಸ್ಥಾಪಿಸಲಾಗಿದೆಯೇ ಎಂದು ಖಚಿತಪಡಿಸಿಕೊಳ್ಳಲು ನಿಯಂತ್ರಕ ಮೌಂಟಿಂಗ್ ಅನ್ನು ಪರಿಶೀಲಿಸಿ. ಜೋಡಣೆ ಸರಿಯಾಗಿದ್ದರೆ, ಯೂನಿಟ್ ರಿಪೇರಿ ಅಡಿಯಲ್ಲಿ ವಿವರಿಸಿದಂತೆ ನಿಯಂತ್ರಕವನ್ನು ಬದಲಾಯಿಸಿ.

- ಕೆಲಮ ಆಲ್ಟರ್ನೇಟರ್ ಔಟ್‌ಪುಟ್ ಇದ್ದರೂ, ಅದು ಇನ್ನೂ ಕೋಲ್ಡ್ ಔಟ್‌ಪುಟ್ ನಿರ್ದಿಷ್ಟತೆಗಿಂತ 15 ಆಂಪ್ಸ್‌ಗಳಿಗಿಂತ ಕಡಿಮೆಯಿದ್ದರೆ, ಯುನಿಟ್ ರಿಪೇರಿ ಅಡಿಯಲ್ಲಿ ವಿವರಿಸಿದಂತೆ ರೋಟರ್ ಕ್ಷೇತ್ರ, ಬ್ರಷ್‌ಗಳು, ಸ್ಟೇಟರ್, ಡಯೋಡ್ ಟ್ರಿಯೊ ಮತ್ತು ರೆಕ್ಟಿಫೈಯರ್ ಬ್ರಿಡ್ಜ್ ಅನ್ನು ಪರಿಶೀಲಿಸಿ.

Machine Translated by Google

ಪರ್ಯಾಯಕ ಅಳವಡಿಕೆ

ಎಚ್ಚರಿಕೆ: ಆಲ್ಟರ್ನೇಟರ್ "BAT" ಟರ್ಮಿನಲ್ ಲೀಡ್ ಅನ್ನು ತೆಗೆದುಹಾಕುವ ಅಥವಾ ಜೋಡಿಸುವ ಮೊದಲು ಬ್ಯಾಟರಿಯಿಂದ ಋಣಾತ್ಮಕ ಕೇಬಲ್ ಅನ್ನು ಸಂಪರ್ಕ ಕಡಿತಗೊಳಿಸದಿದ್ದರೆ ಗಾಯವಾಗಬಹುದು. ಆಲ್ಟರ್ನೇಟರ್ "BAT" ಟರ್ಮಿನಲ್‌ನಲ್ಲಿ ಉಪಕರಣ ಶಾರ್ಟ್ ಆಗಿದ್ದರೆ, ಉಪಕರಣ ಚರ್ಮವನ್ನು ಸುಡುವಷ್ಟು ಬೇಗನೆ ಬಿಸಿಯಾಗಬಹುದು.

ಗಮನಿಸಿ: ಯಾವಾಗಲೂ ಫಾಸ್ಟೆನರ್‌ಗಳನ್ನು ಮೂಲ ಸ್ಥಳದಲ್ಲಿ ಮರುಸ್ಥಾಪಿಸಿ. ಫಾಸ್ಟೆನರ್‌ಗಳನ್ನು ಬದಲಾಯಿಸಲು ಅಗತ್ಯವಿದ್ದರೆ, ಸರಿಯಾದ ಭಾಗ ಸಂಖ್ಯೆ ಅಥವಾ ಅದಕ್ಕೆ ಸಮಾನವಾದದ್ದನ್ನು ಮಾತ್ರ ಬಳಸಿ.

ಗಮನಿಸಿ: ಕೆಲವು ಎಂಜಿನ್ ಕಾನ್ಫಿಗರೇಶನ್‌ಗಳಲ್ಲಿ, ಅನುಸ್ಥಾಪನೆಯ ಸಮಯದಲ್ಲಿ 1.5µf ಕೆಪಾಸಿಟರ್ (DRA 1985444) ಅನ್ನು ಆವರ್ತಕಕ್ಕೆ ಅಳವಡಿಸಬೇಕು.

ಸರಿಯಾದ ಭಾಗ ಸಂಖ್ಯೆ ಲಭ್ಯವಿಲ್ಲದಿದ್ದರೆ, ಸಮಾನ ಗಾತ್ರ ಮತ್ತು ಬಲವನ್ನು ಮಾತ್ರ ಬಳಸಿ.

ಮರುಬಳಕೆ ಮಾಡಬಾರದ ಫಾಸ್ಟೆನರ್‌ಗಳನ್ನು ಕಾರ್ಯವಿಧಾನದಲ್ಲಿ ಗುರುತಿಸಲಾಗುತ್ತದೆ.

ಥ್ರೆಡ್ ಲಾಕಿಂಗ್ ಕಾಂಪೌಂಡ್ ಅಗತ್ಯವಿರುವ ಫಾಸ್ಟೆನರ್‌ಗಳನ್ನು ಕಾರ್ಯವಿಧಾನದಲ್ಲಿ ಗಮನಿಸಲಾಗುತ್ತದೆ.

ತೋರಿಸಿದಾಗ ನಿರ್ದಿಷ್ಟಪಡಿಸಿದ ಟಾರ್ಕ್ ಮೌಲ್ಯಗಳನ್ನು ಬಳಸಿ.

ಬೇರೆ ಯಾವುದೇ ರೀತಿಯಲ್ಲಿ ಫಾಸ್ಟೆನರ್‌ಗಳನ್ನು ಬಳಸುವುದು ಅಥವಾ ಬದಲಾಯಿಸುವುದರಿಂದ ಭಾಗಶಃ ಅಥವಾ ವ್ಯವಸ್ಥೆಗೆ ಹಾನಿಯಾಗಬಹುದು.

ಎಂಜಿನ್‌ನಲ್ಲಿ ಆವರ್ತಕವನ್ನು ಅಳವಡಿಸಲು ಯಾವಾಗಲೂ ಎಂಜಿನ್ ತಯಾರಕರ ಸೂಚನೆಗಳನ್ನು ಅನುಸರಿಸಿ. ಈ ಕೆಳಗಿನ ವಿಧಾನವು ವಿಶಿಷ್ಟವಾಗಿದೆ ಮತ್ತು ನಿರ್ದಿಷ್ಟ ಅಪ್ಲಿಕೇಶನ್‌ಗೆ ಅಗತ್ಯವಿರುವ ಎಲ್ಲಾ ಹಂತಗಳಿಗೆ ಹೊಂದಿಕೆಯಾಗದಿರಬಹುದು.

ಅಗತ್ಯವಿರುವ ಪರೀಕ್ಷಾ ಸಲಕರಣೆಗಳು:

ಬೆಲ್ಟ್ ಟೆನ್ಷನ್ ಗೇಜ್

ತೆಗೆದುಹಾಕಿ ಅಥವಾ ಸಂಪರ್ಕ ಕಡಿತಗೊಳಿಸಿ

1. ಬ್ಯಾಟರಿಯಲ್ಲಿ ನೆಗೆಟಿವ್ ಕೇಬಲ್.

ಹೊಂದಿಸಿ

2. SRE ಹಿಂಜ್ ಬುಶಿಂಗ್ ಸ್ಥಾನವು ಮೌಂಟಿಂಗ್ ಲಗ್‌ಗಳನ್ನು ಹೊಂದಿಸುತ್ತದೆ ಬ್ರಾಕೆಟ್ ಸ್ಪೂಲ್ ಮೇಲೆ ಹೊಂದಿಕೊಳ್ಳುತ್ತದೆ.

ಸ್ಥಾಪಿಸಿ ಅಥವಾ ಸಂಪರ್ಕಿಸಿ

3. ಎಂಜಿನ್‌ನಲ್ಲಿ ಮೌಂಟಿಂಗ್ ಬ್ರಾಕೆಟ್‌ಗೆ ಆಲ್ಟರ್ನೇಟರ್ ಡಬಲ್ ಮೌಂಟಿಂಗ್ ಲಗ್‌ಗಳು (ಚಿತ್ರ 40). ಮೌಂಟಿಂಗ್ ಬ್ರಾಕೆಟ್‌ನಲ್ಲಿರುವ ಸ್ಪೂಲ್ ಅನ್ನು ತೆರವುಗೊಳಿಸುವವರೆಗೆ ಎಂಡ್‌ವೈಸ್ ಟ್ಯಾಪ್ ಮಾಡುವ ಮೂಲಕ ಮೌಂಟಿಂಗ್ ಲಗ್‌ನಲ್ಲಿ ಹಿಂಜ್ ಬುಶಿಂಗ್ ಅನ್ನು ಹೊಂದಿಸಿ. ಫ್ಲೇಂಜ್ಡ್ ಮೌಂಟಿಂಗ್ ಬೋಲ್ಟ್ ಮತ್ತು ಫ್ಲೇಂಜ್ಡ್ ಮೌಂಟಿಂಗ್ ಬೋಲ್ಟ್ ನಟ್ ಅನ್ನು ಸ್ಥಾಪಿಸಿ. ಬೋಲ್ಟ್ ಮತ್ತು/ಅಥವಾ ನಟ್ ಫ್ಲೇಂಜ್ ಮಾಡದಿದ್ದರೆ, 1/8″ ದಪ್ಪ ಗಟ್ಟಿಯಾದ ಉಕ್ಕಿನ ವಾಷರ್‌ಗಳನ್ನು (ಭಾಗ ಸಂಖ್ಯೆ 1967343) ಫ್ಲೇಂಜ್‌ಗಳಿಗೆ ಬದಲಿಸಬೇಕು (ಚಿತ್ರ 41).

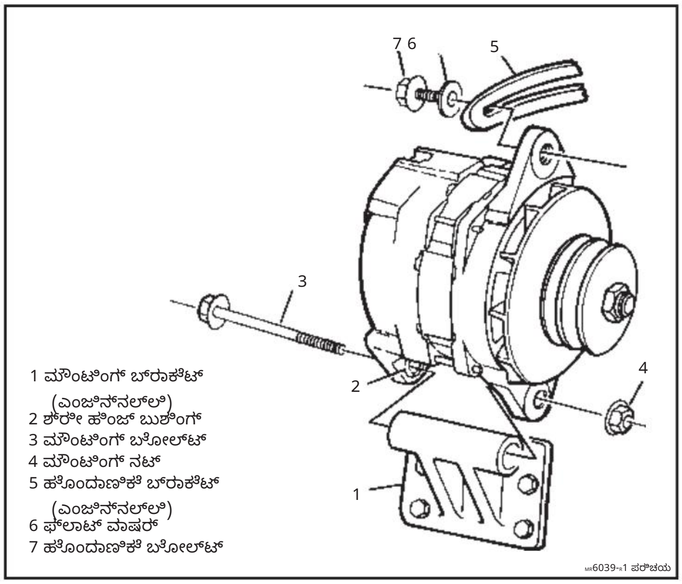

ಚಿತ್ರ 40. ಎಂಜಿನ್‌ನಲ್ಲಿ ಆಲ್ಟರ್ನೇಟರ್ ಅಳವಡಿಸುವುದು

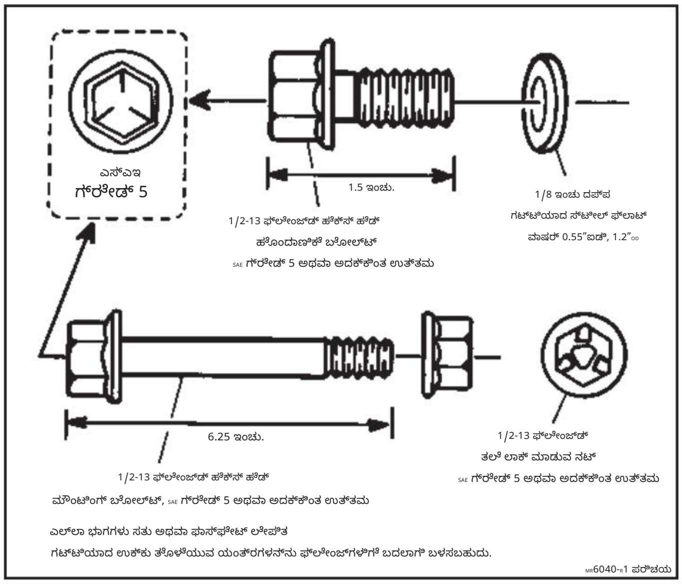

ಚಿತ್ರ 41. ಆಲ್ಟರ್ನೇಟರ್ ಮೌಂಟಿಂಗ್ ಬೋಲ್ಟ್‌ಗಳು

4. ಎಂಜಿನ್‌ನಲ್ಲಿ ಹೊಂದಾಣಿಕೆ ಬ್ರಾಕೆಟ್‌ಗೆ ಆಲ್ಟರ್ನೇಟರ್ ಹೊಂದಾಣಿಕೆ ಲಗ್, 1/8″ ದಪ್ಪ ಹಾರ್ಡನರ್ ಸ್ಟೀಲ್ ವಾಷರ್ (ಭಾಗ ಸಂಖ್ಯೆ 1967343) ಮತ್ತು ಫ್ಲೇಂಜ್ಡ್ ಹೊಂದಾಣಿಕೆ ಬೋಲ್ಟ್ (ಚಿತ್ರ 40). ಬೆರಳನ್ನು ಬಿಗಿಗೊಳಿಸಿ.

5. ರಾಟೆಗೆ ಆಲ್ಟರ್ನೇಟರ್ ಬೆಲ್ಟ್.

6. ಎಂಜಿನ್ ಸ್ವಯಂಚಾಲಿತ ಬೆಲ್ಟ್ ಟೆನ್ಷನರ್ (ಐಡ್ಲರ್) ಬಳಸಿದರೆ, ಇಲ್ಲಿಗೆ ಹೋಗಿ ಹಂತ 7.

ಗಮನಿಸಿ: ಬೆಲ್ಟ್ ಟೆನ್ಷನ್ ಹೊಂದಿಸಲು ಸ್ಟೇಟರ್ ಅಥವಾ SRE ಹೌಸಿಂಗ್ ವಿರುದ್ಧ ನೇರವಾಗಿ ಇಣುಕಬೇಡಿ. ವಿವರಿಸಿದಂತೆ DE ಫ್ರೇಮ್‌ಗೆ ಬಲವನ್ನು ಅನ್ವಯಿಸಬೇಕು. ಸ್ಟೇಟರ್ ಅಥವಾ SRE ಹೌಸಿಂಗ್ ವಿರುದ್ಧ ಮಾತ್ರ ಇಣುಕುವುದರಿಂದ ಆವರ್ತಕಕ್ಕೆ ಹಾನಿಯಾಗಬಹುದು.

Machine Translated by Google

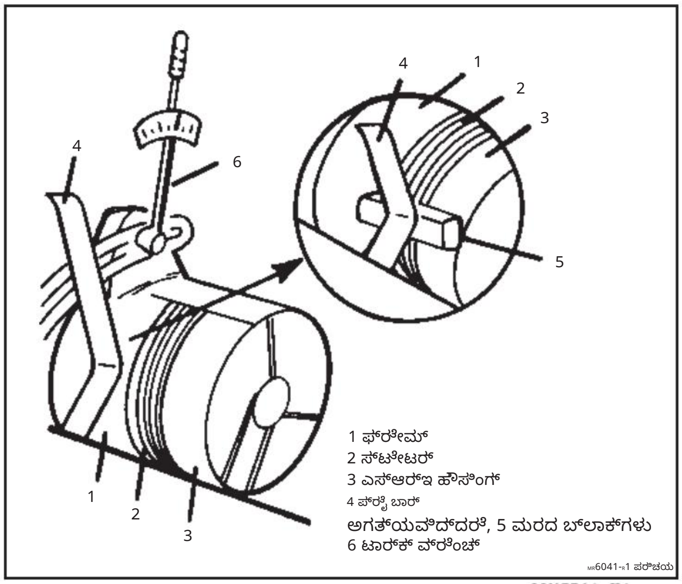

ಚಿತ್ರ 42. ಬೆಲ್ಟ್ ಟೆನ್ಷನ್ ಹೊಂದಿಸುಮದು

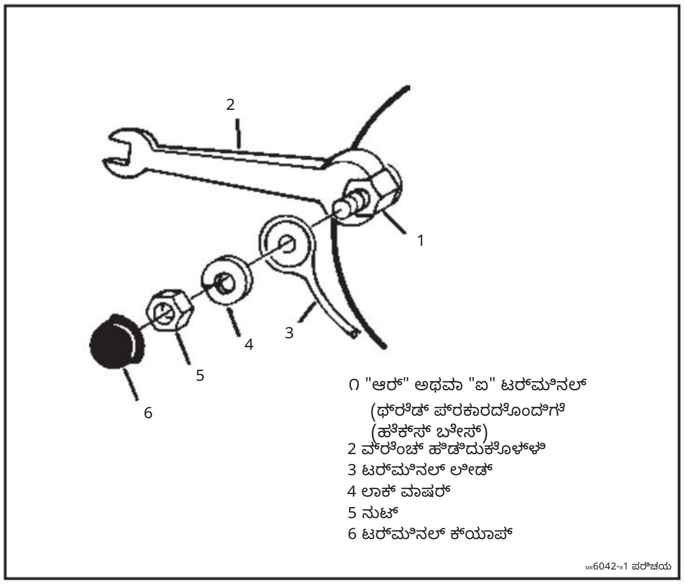

ಚಿತ್ರ 43. ಥ್ರೆಡ್ ಮಾಡಿದ "I" ಮತ್ತು "R" ಟರ್ಮಿನಲ್‌ಗಳು

ಬೆಲ್ಟ್ ಒತ್ತಡವನ್ನು ಆಲ್ಟರ್ನೇಟರ್ ಅನ್ನು ಬೆಲ್ಟ್ ವಿರುದ್ಧ ಬಲವಂತಪಡಿಸುವ ಮೂಲಕ ಸರಿಹೊಂದಿಸಿದರೆ, ಆಲ್ಟರ್ನೇಟರ್‌ನ DE ಫ್ರೇಮ್‌ನ ವಿರುದ್ಧ ಇರಿಸಲಾದ ಸೂಕ್ತವಾದ ಪ್ರೈ ಬಾರ್ ಅನ್ನು ಬಳಸಿ (ಚಿತ್ರ 42). DE ಫ್ರೇಮ್ ಪ್ರವೇಶಿಸಲು ಸಾಧ್ಯವಾಗದಿದ್ದರೆ, DE ಫ್ರೇಮ್ ಮತ್ತು SRE ಹೌಸಿಂಗ್ ಎರಡರ ವಿರುದ್ಧವೂ ಮರದ ಬ್ಲಾಕ್ ಅನ್ನು ಆಲ್ಟರ್ನೇಟರ್‌ನ ಬದಿಯಲ್ಲಿ ಇರಿಸಿ ಮತ್ತು ಮರದ ಬ್ಲಾಕ್‌ನ ವಿರುದ್ಧ ಇಣುಕಿಸ

ಹೊಂದಿಸಿ

ಬೆಲ್ಟ್ ಟೆನ್ಷನ್ ಗೇಜ್ ಬಳಸಿ, ಎಂಜಿನ್ ತಯಾರಕರ ನಿರ್ದಿಷ್ಟತೆಗೆ ಹೊಂದಿಸಿ ಮತ್ತು ಹಿಡಿದುಕೊಳ್ಳಿ.

ಬಿಗಿಗೊಳಿಸಿ

7. ಲಗ್ ಬೋಲ್ಟ್ ಅನ್ನು 88 Nm (64 lb. ft) ಗೆ ಹೊಂದಿಸುಮದು.

8. ಹೆಕ್ಸ್ ಮೌಂಟಿಂಗ್ ಬೋಲ್ಟ್ ನಟ್ ಅನ್ನು 88 Nm (65 lb. ft) ಗೆ.

ಅಳತೆ

9. ನಿರ್ದಿಷ್ಟತೆಯನ್ನು ಕಾಯ್ದುಕೊಳ್ಳಲಾಗಿದೆಯೆ ಎಂದು ಖಚಿತಪಡಿಸಿಕೊಳ್ಳಲು ಬೆಲ್ಟ್ ಟೆನ್ಷನ್ ಮಾಡಿ. ಇಲ್ಲದಿದ್ದರೆ, ಟೆನ್ಷನಿಂಗ್ ವಿಧಾನವನ್ನು ಪುನರಾವರ್ತಿಸಿ.

ಸ್ಥಾಪಿಸಿ ಅಥವಾ ಸಂಪರ್ಕಿಸಿ

10. "I" ಮತ್ತು/ಅಥವಾ "R" (ಅಥವಾ "ರಿಲೇ") ಟರ್ಮಿನಲ್ ಕನೆಕ್ಟರ್‌ಗಳು, ಬಳಸಿದ್ದರೆ. ಹೆಕ್ಸ್ ಬೇಸ್ ಹೊಂದಿರುವ ಥ್ರೆಡ್ ಮಾಡಿದ ಟರ್ಮಿನಲ್‌ಗಳಿಗೆ, ನಟ್ ಅನ್ನು ಬಿಗಿಗೊಳಿಸುವಾಗ ಟರ್ಮಿನಲ್‌ನ ಹೆಕ್ಸ್ ಭಾಗವನ್ನು ಆಂಟಿ-ಟರ್ನ್ ಆಗಿ ಹಿಡಿದುಕೊಳ್ಳಿ (ಚಿತ್ರ

ಬಿಗಿಗೊಳಿಸಿ

M4 "I" ಮತ್ತು "R" (ಅಥವಾ "ರಿಲೇ") ಟರ್ಮಿನಲ್ ನಟ್‌ಗಳನ್ನು 2.0 Nm (20 lb. in.) ಗೆ.

೧೦-೨೪ "I" ಮತ್ತು "R" (ಅಥವಾ ರಿಲೇ) ಟರ್ಮಿನಲ್‌ಗಳ ನಟ್‌ಗಳನ್ನು ೨.೦ Nm (೨೦ lb. in.) ಗೆ.

11. ಟರ್ಮಿನಲ್ ಅನ್ನು "I" ಮತ್ತು "R" (ಅಥವಾ "ರಿಲೇ") ಟರ್ಮಿನಲ್‌ಗಳಿಗೆ ಕ್ಯಾಪ್ ಮಾಡಿ ಅಗತ್ಯ.

Machine Translated by Google

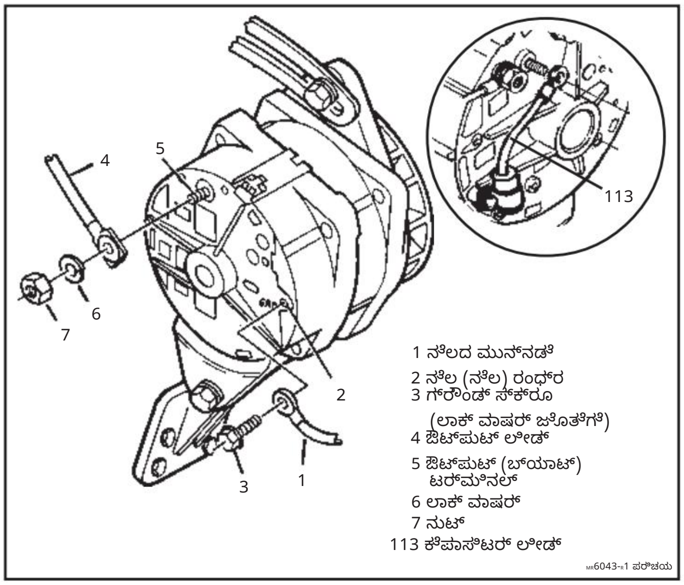

ಚಿತ್ರ 44. ಗ್ರೌಂಡ್ ಮತ್ತು ಔಟ್‌ಪುಟ್ ಲೀಡ್‌ಗಳನ್ನು ಸ್ಥಾಪಿಸುಮದು

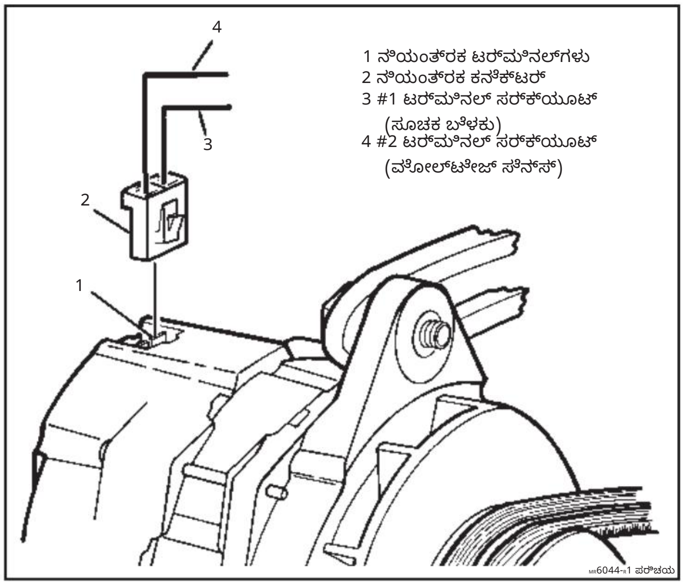

ಚಿತ್ರ 45. ನಿಯಂತ್ರಕ ಕನೆಕ್ಟರ್ (3-ವೈರ್ ಸಿಸ್ಟಮ್ಸ್)

12. SRE ಹೌಸಿಂಗ್‌ನಲ್ಲಿ "GRD" ರಂಧ್ರಕ್ಕೆ ನೆಲದ ದಾರಿ, ನೆಲದೊಂದಿಗೆ ಸ್ಕ್ರೂ/ಲಾಕ್‌ವಾಷರ್ ಜೋಡಣೆ (ಚಿತ್ರ 44).

ಬಿಗಿಗೊಳಿಸಿ

1/4" ಗ್ರೌಂಡ್ ಸ್ಕ್ರೂ ಅನ್ನು 6 Nm (55 lb. in.) ಗೆ.

5/16" ಗ್ರೌಂಡ್ ಸ್ಕ್ರೂ ಅನ್ನು 11 Nm (100 lb. in.) ಗೆ ಬಳಸಿ.

13. ಲಾಕ್ ವಾಷರ್ ಬಳಸಿ "BAT" ಟರ್ಮಿನಲ್‌ಗೆ ಔಟ್‌ಪುಟ್ ಲೀಡ್ ಮತ್ತು ಔಟ್‌ಪುಟ್ ಟರ್ಮಿನಲ್ ನಟ್ (ಚಿತ್ರ 44).

ಬಿಗಿಗೊಳಿಸಿ

M6 ಔಟ್‌ಪುಟ್ ಟರ್ಮಿನಲ್ ನಟ್ ಅನ್ನು 11 Nm (100 lb. in.) ಗೆ.

1/4" ಔಟ್‌ಪುಟ್ ಟರ್ಮಿನಲ್ ನಟ್ ಅನ್ನು 7 Nm (65 lb. in.) ಗೆ.

5/16" ಔಟ್‌ಪುಟ್ ಟರ್ಮಿನಲ್ ನಟ್ ಅನ್ನು 11 Nm (100 lb.in.) ಗೆ.

14. 3-ವೈರ್ ವ್ಯವಸ್ಥೆಗಳಿಗೆ ಮಾತ್ರ, ನಿಯಂತ್ರಕ ಕನೆಕ್ಟರ್ ಗೆ ನಿಯಂತ್ರಕ ಟರ್ಮಿನಲ್‌ಗಳು (ಚಿತ್ರ 45).

15. ಬ್ಯಾಟರಿಯಲ್ಲಿ ನಕಾರಾತ್ಮಕ ಕೇಬಲ್.

21-SI ಪರ್ಯಾಯಕ ವಿಶೇಷಣಗಳು

12 ವೋಲ್ಟ್‌ಗಳಲ್ಲಿ ವಿಶಿಷ್ಟವಾದ 21-SI ಆಲ್ಟರ್ನೇಟರ್ ರೋಟರ್ ಕ್ಷೇತ್ರ ಪರಿಶೀಲನೆಯು 80o F ನಲ್ಲಿ 6.7 - 7.1 ಕರೆಂಟ್ ಆಂಪ್ಸ್ ಮತ್ತು 1.7 - 1.8 ಓಮ್ಸ್. ದಿ 24 ವೋಲ್ಟ್‌ಗಳಲ್ಲಿ ರೋಟರ್ ಕ್ಷೇತ್ರ ಪರಿಶೀಲನೆಯು 2.2 - 2.5 ಕರೆಂಟ್ ಆಂಪ್ಸ್ ಮತ್ತು 80o F ನಲ್ಲಿ 9.5 - 10.7 ಓಮ್ಸ್.

80o F ನಲ್ಲಿ ಶೀತ ವಿದ್ಯುತ್ ಉತ್ಪಾದನೆಯನ್ನು ಈ ಕೆಳಗಿನ ಕೋಷ್ಟಕದಲ್ಲಿ ತೋರಿಸಲಾಗಿದೆ.

ಆಲ್ಟರ್ನೇಟರ್ ಮಾದರಿ	ಆಂಪಿಯರ್‌ಗಳು @ 80o F	
	1600 ಆರ್‌ಪಿಎಂ	5000 ಆರ್‌ಪಿಎಂ
12ವಿ/65ಎ	45	65
12ವಿ/90ಎ	48	90 (90)
12ವಿ/100ಎ	60	100 (100)
12ವಿ 115 ಎ	55	115
12ವಿ/125ಎ	50	125 (125)
12ವಿ/130ಎ	50	130 (130)
12ವಿ/145ಎ	40	145
12ವಿ/160ಎ*	45	150
24 ವಿ/50 ಎ	25	50
24 ವಿ/70 ಎ	15	70

*8300 rpm ನಲ್ಲಿ 160A ರೇಟಿಂಗ್ ನೀಡಲಾಗಿದೆ.

ತಿರುಗುವಿಕೆಗಳು ಮತ್ತು ನಿಖರವಾದ ವಿವರಣೆಯ ಕುರಿತು ಹೆಚ್ಚಿನ ಮಾಹಿತಿಗಾಗಿ ಈ ಅಥವಾ ಇತರ ಡೆಲ್ಕೊ ರೆಮಿ ಅಮೇರಿಕಾ ಉತ್ಪನ್ನಗಳ ಸಂಖ್ಯೆ ಕರೆ ಮಾಡಿ: 1-800-DRA-0222

Machine Translated by Google

ಸೇವಾ ಭಾಗಗಳು

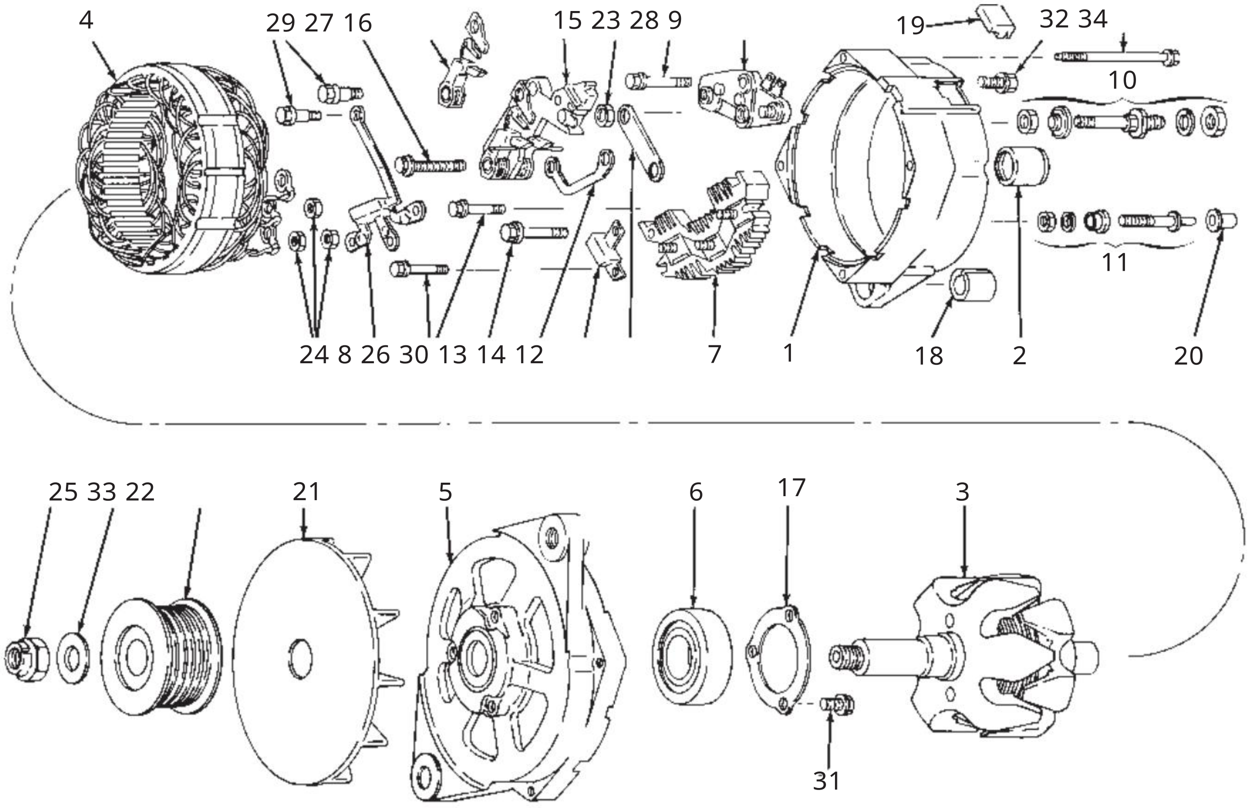

MR6049-R1 ಪರಿಚಯ

ಇಲ್ಲಸ್. ಸಂಖ್ಯೆ.	ಹೆಸರು
	ವಸತಿ, SRE
೧.	ಬೇರಿಂಗ್, SRE
೨.	ರೋಟರ್ ಅಸೆಂಬ್ಲಿ
೩.	ಸ್ಟೇಟರ್ ಅಸೆಂಬ್ಲಿ
೪.	ಫ್ರೇಮ್, DE
೫.	ಬೇರಿಂಗ್, DE
೬.	ರೆಕ್ಟಿಫೈಯರ್ ಸೇತುವೆ ಜೋಡಣೆ
೭.	ಡಯೋಡ್ ಟ್ರಿಯೋ
೮.	ನಿಯಂತ್ರಕ
೯.	ಟರ್ಮಿನಲ್ ಪ್ಯಾಕೇಜ್, ಔಟ್‌ಪುಟ್
೧೦.	ಟರ್ಮಿನಲ್ ಪ್ಯಾಕೇಜ್, ರಿಲೇ ಅಥವಾ "I"
೧೧.	ಕನೆಕ್ಟರ್, ನಿಯಂತ್ರಕ ಸ್ಟಡ್
೧೨.	ಕನೆಕ್ಟರ್, ರಿಲೇ ಟರ್ಮಿನಲ್
೧೩.	ಕೆಪಾಸಿಟರ್
೧೪.	ಬ್ರಷ್ ಹೋಲ್ಡರ್ ಅಸೆಂಬ್ಲಿ
೧೫.	ಬ್ರಷ್ ಮತ್ತು ಆರ್ಮ್
೧೬.	ಧಾರಕ ಪ್ಲೇಟ್, DE
೧೭.	ಬುಶಿಂಗ್, SRE ಹಿಂಜ್
೧೮.	ಕವರ್, ನಿಯಂತ್ರಕ ಟರ್ಮಿನಲ್
೧೯.	ಕ್ಯಾಪ್, ರಿಲೇ ಟರ್ಮಿನಲ್
೨೦. ೨೧.	ಅಭಿಮಾನಿ

ಇಲ್ಲಸ್. ಸಂಖ್ಯೆ.	ಹೆಸರು
೨೨.	ರಾಟೆ
೨೩.	ನಟ್, ನಿಯಂತ್ರಕ
೨೪.	ನಟ್, ರೆಕ್ಟಿಫೈಯರ್ ಸೇತುವೆ
೨೫.	ಕಾಯಿ. ಶಾಫ್ಟ್
೨೬.	ಸ್ಕ್ರೂ (& ಲಾಕ್‌ವಾಷರ್), ರೆಕ್ಟಿಫೈಯರ್ ಬ್ರಿಡ್ಜ್ ಲಗತ್ತಿಸಲಾಗುತ್ತಿದೆ
೨೭.	ಸ್ಕ್ರೂ, ಬ್ರಷ್ ಹೋಲ್ಡರ್ ಅಟ್ಯಾಚ್‌ಮೆಂಟ್ (ಪಿವೋಟ್)
೨೮.	ಸ್ಕ್ರೂ, ನಿಯಂತ್ರಕ ಜೋಡಣೆ (ನೆಲ)
೨೯.	ಸ್ಕ್ರೂ, ನಿಯಂತ್ರಕ ಲಗತ್ತು (ಇನ್ಸುಲೇಟೆಡ್)
೩೦.	ಸ್ಕ್ರೂ, ಕೆಪಾಸಿಟಿಯರ್ ಅಟ್ಯಾಚ್‌ಮೆಂಟ್
೩೧.	ಸ್ಕ್ರೂ, ಬೇರಿಂಗ್ ರೀಟೈನರ್ ಪ್ಲೇಟ್ ಅಟ್ಯಾಚ್‌ಮೆಂಟ್
೩೨.	ಸ್ಕ್ರೂ (& ಲಾಕ್‌ವಾಷರ್), SRE ಫ್ರೇಮ್ ಗ್ರೌಂಡ್
೩೩.	ವಾಷರ್, ಶಾಫ್ಟ್ ನಟ್
೩೪.	ಬೋಲ್ಟ್, ಥ್ರೂ

ಇತರೆ:

ನಟ್, ಶಿಲಾಖಂಡರಾಶಿಗಳ ಗುರಾಣಿ ಅಳವಡಿಸುವ ಸ್ಟಡ್

ತೊಳೆಯುವ ಯಂತ್ರ, ಶಿಲಾಖಂಡರಾಶಿಗಳ ಗುರಾಣಿ ಅಳವಡಿಸುವ ಸ್ಟಡ್ (ಒಳಗೆ)

ತೊಳೆಯುವ ಯಂತ್ರ, ಶಿಲಾಖಂಡರಾಶಿಗಳ ಗುರಾಣಿ ಅಳವಡಿಸುವ ಸ್ಟಡ್ (ಹೊರಗೆ)

ಲಾಕ್‌ವಾಷರ್, ಶಿಲಾಖಂಡರಾಶಿ ಶೀಲ್ಡ್ ಮೌಂಟಿಂಗ್ ಸ್ಟಡ್

ಸ್ಟಡ್, ಶಿಲಾಖಂಡರಾಶಿಗಳ ಗುರಾಣಿ ಅಳವಡಿಕೆ

"I" ಟರ್ಮಿನಲ್‌ಗೆ ಕನೆಕ್ಟರ್, ನಿಯಂತ್ರಕ

Machine Translated by Google

ಡೆಲ್ಕೊ ರೆಮಿ ಇಂಟರ್ನ್ಯಾಷನಲ್, ಇಂಕ್.
2902 ಎಂಟರ್ಪ್ರೈಸ್ ಡ್ರೈವ್
ಆಂಡರ್ಸನ್, IN 46013 ಇಮಗಳು

ಮತ್ತು ಇತರ ಡೆಲ್ಕೊ ರೆಮಿ ಉತ್ಪನ್ನಗಳ ಕುರಿತು ಹೆಚ್ಚಿನ ಮಾಹಿತಿ ಮತ್ತು ವಿಶೇಷಣಗಳಿಗಾಗಿ ಕರೆ ಮಾಡಿ: 1-800-DRA-0222

© ಹಕ್ಕುಸ್ವಾಮ್ಯ DRI, 1G-286 10/97
ಡೆಲ್ಕೊ ರೆಮಿ ಜನರಲ್ ಮೋಟಾರ್ಸ್ ಕಾರ್ಪೊರೇಷನ್‌ನಿಂದ ಪರವಾನಗಿ ಪಡೆದ ನೋಂದಾಯಿತ ಟ್ರೇಡ್‌ಮಾರ್ಕ್ ಆಗಿದೆ.