Machine Translated by Google

Delco Remy

Machine Translated by Google

ବୈଶିଷ୍ଟ୍ୟଗୁଡିକ

ଉଚ୍ଚ-ଆଉଟପୁଟ୍ ମଡେଲ୍ 100
ରୁ 145 ଆମ୍ପସ୍, 12-ଭୋଲ୍ଟ୍
50 ରୁ 70 ଆମ୍ପସ୍, 24-ଭୋଲ୍ଟ୍

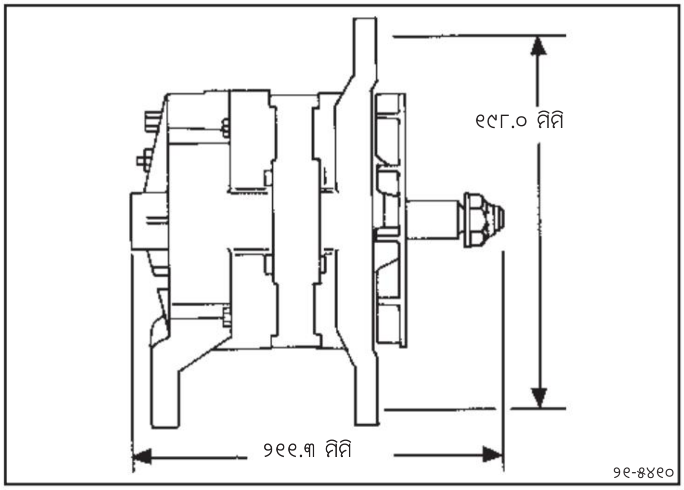

ଆପ୍ଲିକେସନ୍‌ଗୁଡ଼ିକ
ହାଇୱେରେ ବଡ଼ ଏବଂ ମଧ୍ୟମ ଦୂରତା ଡିଜେଲ ଏବଂ
ପେଟ୍ରୋଲ୍ ଇଞ୍ଜିନ୍
ରାଜପଥ ବାହାରେ, କୃଷି ଏବଂ ନିର୍ମାଣ
ଭାରୀ ବେଲ୍ଟ ଲୋଡ୍ ଏବଂ କମ୍ପନକୁ ପରିଚାଳନା କରେ
ଅଧିକ ବୈଦ୍ୟୁତିକ ଭାର

ହେଭି ଡ୍ୟୁଟି ଡିଜାଇନ୍
ହାଇ-ଆଉଟପୁଟ୍ ରେକ୍ଟିଫାୟର୍ ବ୍ରିଜ୍
ଡବଲ୍-ସିଲ୍ଡ୍ ସୂଇ ବିୟରିଂ 25mm ଡ୍ରାଇଭ୍
ଏଣ୍ଡ୍ ବଲ୍ ବିୟରିଂ
ଗୁଞ୍ଜଚା ବ୍ରଶ୍ ଧାରକ ନିର୍ମାଣ

ନିର୍ଦ୍ଦିଷ୍ଟକରଣ
ସର୍ବାଧିକ ଗତି, ନିରନ୍ତର: 10,000 rpm କ୍ଷଣସ୍ଥାୟୀ:
12,000 rpm ପରିବେଶର ତାପମାତ୍ରା
ସୀମା: -34° C ରୁ +93° C (-30° F ରୁ
+200° F)
ମାଉଣ୍ଟିଂ ସ୍ପାନ୍: SAE J180 ସହିତ ଅନୁକୂଳ ଧ୍ରୁବତା: ନକାରାତ୍ମକ ଭୂମି
ଘୂର୍ଣ୍ଣନ: ଘଣ୍ଟାକଣ୍ଟା ଦିଗରେ କିମ୍ବା
ଘଣ୍ଟାକଣ୍ଟା ବିପରୀତ ଦିଗରେ ଓଜନ: 6.46 କିଲୋଗ୍ରାମ (14.2 ପାଉଣ୍ଡ)

ବିଲ୍ଟ-ଇନ୍ ଭୋଲଟେଜ ନିୟାମକ
କଠିନ-ଅବସ୍ଥା ସମନ୍ୱିତ-ସର୍କିଟ୍
ସମତଳ ତାପମାତ୍ରା-ପ୍ରତିଫଳିତ
ନିମ୍ନ ପରଜୀବୀ ଡ୍ର
କମ୍ ଟର୍ଣ୍ଣ-ଅନ୍ ବେଗ
ଉନ୍ନତ RFI ଦମନ
ଲୋଡ୍ ଡମ୍ପ ସୁରକ୍ଷା (୧୨-ଭୋଲ୍ଟ)

ଚାର୍ଜିଂ ସିଷ୍ଟମ ତାର ସଂଯୋଗ
ଗୋଟିଏ, ଦୁଇ କିମ୍ବା ତିନି-ତାର ଡିଜାଇନ୍
ଟର୍ମିନାଲ ବୁଟ୍ କ୍ଷତିକୁ ରୋକାଏ
ଇଚ୍ଛାଧୀନ "R" ଏବଂ/କିମ୍ବା "I" ଟର୍ମିନାଲଗୁଡ଼ିକ

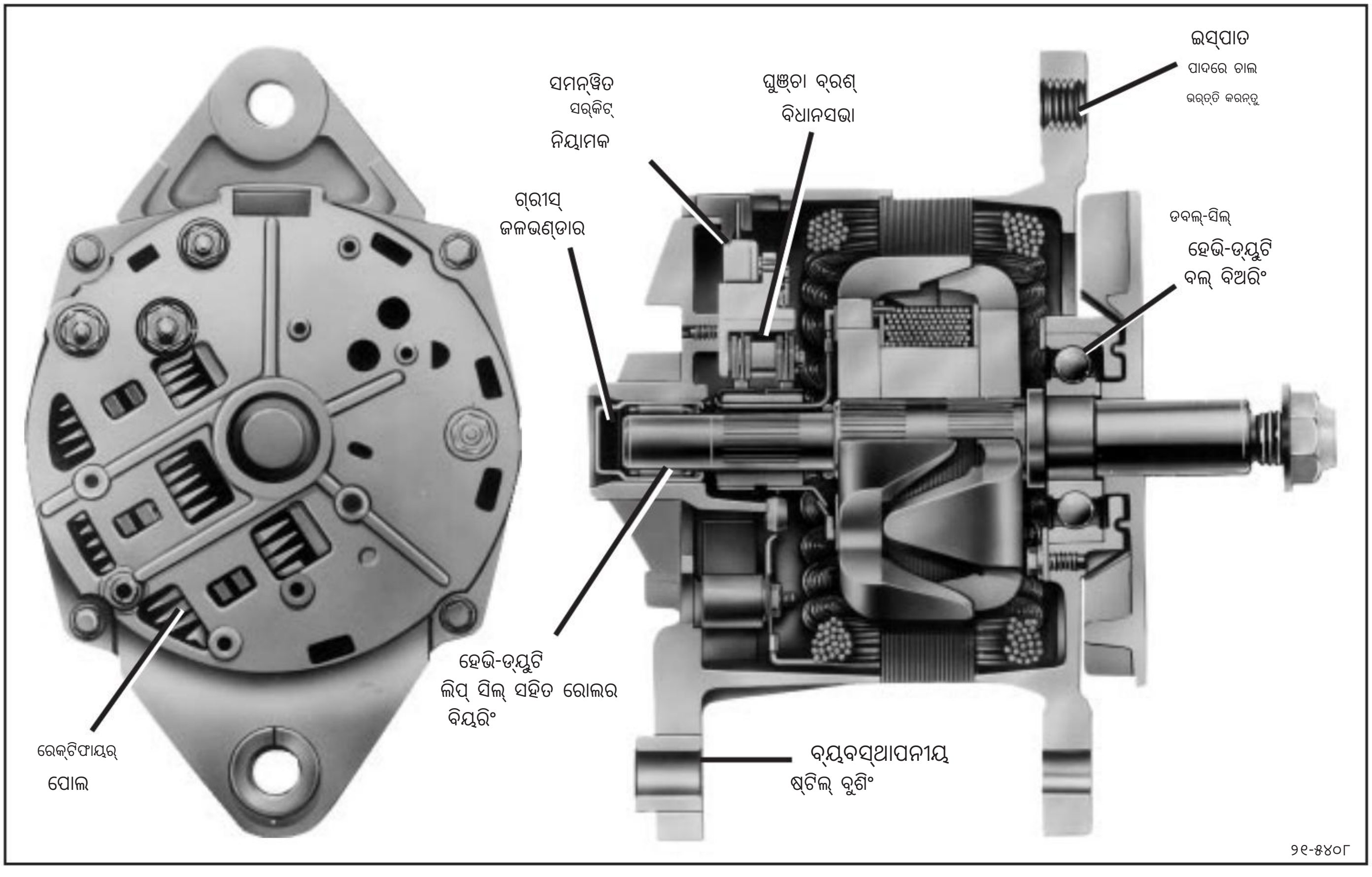

Machine Translated by Google

ଉତ୍ପାଦ ସୂଚନା ଏବଂ ସେବା ମାନୁଆଲ୍

21-SI ଭାରୀ ଡ୍ୟୁଟି

ବ୍ରଶ୍ ଅଲଟରନେଟର୍

ବିଷୟବସ୍ତୁ

ପରିଚୟ 1

ବୈଶିଷ୍ଟ୍ୟ ....2 କାର୍ଯ୍ୟ

ନୀତି ....3 ସମସ୍ୟା

ନିବାରଣ ....4 A. ସମସ୍ତ ସିଷ୍ଟମ 4

B. ସୂଚକ ଆଲୋକ ସହିତ ସିଷ୍ଟମ ....5 C. ସୂଚକ ଆଲୋକ ବିନା

ସିଷ୍ଟମ ....6 D. କୌଣସି ଆଉଟପୁଟ୍

ନାହିଁ ....6 E. ମୂଲ୍ୟାଙ୍କିତ ଆଉଟପୁଟ୍

ଯାଞ୍ଚ ....7 ଅଲ୍ଟରନେଟର ୟୁନିଟ୍

ମରାମତି ....8 ବିଚ୍ଛିନ୍ନକରଣ ଏବଂ ବେଞ୍ଚ

ଯାଞ୍ଚ 8

ଅଲ୍ଟରନେଟର .... 8 SRE ଗୃହ ଏବଂ

ଉପାଦାନ .... 9 DE ଫ୍ରେମ୍ ଏବଂ ଉପାଦାନ 11

ଅଲ୍ଟରନେଟର ଆସେମ୍ବଲି .... 12 DE ଫ୍ରେମ୍ ଏବଂ

ଉପାଦାନ .... 12 SRE ଗୃହ ଏବଂ ଉପାଦାନ .... 13 ଅନ୍ତିମ ୟୁନିଟ୍

ଆସେମ୍ବଲି .... 17 ଅଲ୍ଟରନେଟର ବେଞ୍ଚ

ଯାଞ୍ଚ .... 18 ଅଲ୍ଟରନେଟର ମାଉଣ୍ଟିଂ 20

ଅଲ୍ଟରନେଟର ନିର୍ଦ୍ଦିଷ୍ଟକରଣ .... 22 ସେବା

ଅଂଶ 23

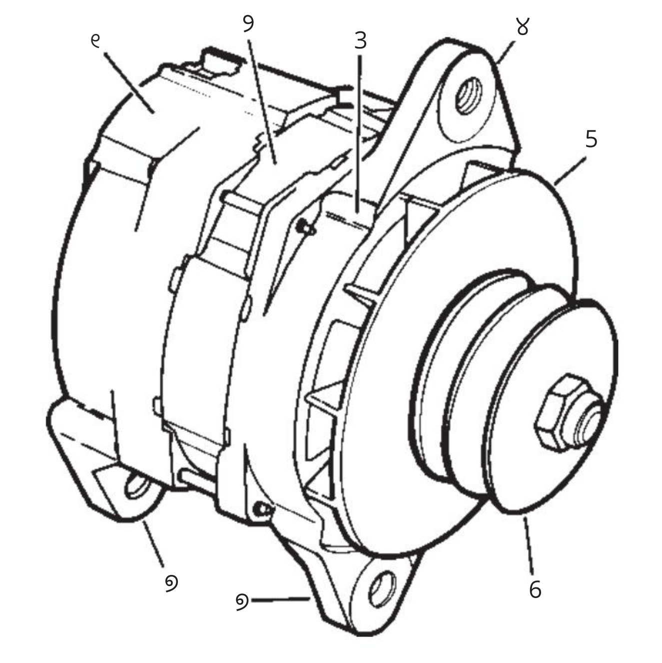

ଚିତ୍ର 1. 21-SI ଅଲ୍ଟରନେଟର

ପରିଚୟ

21-SI ହେଭି ଡ୍ୟୁଟି ଅଲ୍ଟରନେଟର ହେଉଛି ଏକ ଉଚ୍ଚ ଆଉଟପୁଟ୍ ଇଣ୍ଟିଗ୍ରେଲ୍ ଚାର୍ଜିଂ ସିଷ୍ଟମ ଯେଉଁଥିରେ ବିଲ୍ଟ-ଇନ୍ ଡାୟୋଡ୍ ରେକ୍ଟିଫାୟର୍ ଏବଂ ଭୋଲଟେଜ୍ ରେଗୁଲେଟର ଅଛି, ଯାହା ବ୍ୟାଟେରୀ ବୈଦ୍ୟୁତିକ ସିଷ୍ଟମ ପାଇଁ DC କରେଣ୍ଟ ଉତ୍ପାଦନ କରେ। 21-SI ସିରିଜ୍ ରାସ୍ତା ଉପରେ ସେବା ପାଇଁ ବଡ଼ ଏବଂ ମଧ୍ୟମ-ରେଞ୍ଜ ଡିଜେଲ୍ ଏବଂ ପେଟ୍ରୋଲ୍ ଇଞ୍ଜିନରେ ବ୍ୟବହାର ପାଇଁ ଡିଜାଇନ୍ କରାଯାଇଛି, ଏବଂ ଅଫ୍-ରୋଡ୍, କୃଷି ଏବଂ ନିର୍ମାଣ ଉପକରଣ ପାଇଁ ମଧ୍ୟ ଡିଜାଇନ୍ କରାଯାଇଛି।

21-SI ଅଲ୍ଟରନେଟରକୁ ଘଣ୍ଟାକଣ୍ଟା ଦିଗରେ କିମ୍ବା ଘଣ୍ଟାକଣ୍ଟାର ବିପରୀତ ଦିଗରେ (ବାହ୍ୟ ଫ୍ୟାନ୍ ପାଇଁ ପରିବର୍ତ୍ତନ କରି ଓଲଟା ଘୂର୍ଣ୍ଣନ ଆବଶ୍ୟକ ହୋଇପାରେ) ପର୍ଯ୍ୟନ୍ତ ନିରନ୍ତର ବେଗରେ ପରିଚାଳିତ କରାଯାଇପାରିବ।

୧୦,୦୦୦ ଅଲଟରନେଟର rpm। ୧୨,୦୦୦ ଅଲଟରନେଟର rpm ପର୍ଯ୍ୟନ୍ତ ମଝିରେ ମଝିରେ ଗତି ମଧ୍ୟ ଗ୍ରହଣୀୟ। ସଠିକ୍ କାର୍ଯ୍ୟ ପାଇଁ ପରିବେଶର ତାପମାତ୍ରା ପରିସର -୩୪◦ C ରୁ + ୯୩◦ C (-୩୦◦F ରୁ +୨୦୦◦ F)।

21-SI ଅଲ୍ଟରନେଟରରେ ନିର୍ମିତ କଠିନ ଅବସ୍ଥା, ସମନ୍ୱିତ ସର୍କିଟ୍ ଭୋଲଟେଜ୍ ନିୟନ୍ତ୍ରକ ରୋଟର କ୍ଷେତ୍ର ପାଇଁ ଭୂମି ସର୍କିଟ୍ ଚାଲୁ ଏବଂ ବନ୍ଦ କରି ସିଷ୍ଟମ୍ ଭୋଲଟେଜ୍ ସୀମିତ କରେ। ଯେତେବେଳେ ଭୂମି ସର୍କିଟ୍ ଚାଲୁ ଥାଏ, ରୋଟର ଶାଫ୍ଟରେ ବ୍ରଶ୍ ଏବଂ ସ୍ଲିପ୍ ରିଙ୍ଗ୍ ମାଧ୍ୟମରେ ରୋଟର ମାଧ୍ୟମରେ ଏକ ଡାୟୋଡ୍ ତ୍ରିକୋଣରୁ କ୍ଷେତ୍ର କରେଣ୍ଟ୍ ପାସ୍ କରେ। 12-ଭୋଲ୍ଟ ସିଷ୍ଟମ୍ ପାଇଁ 13.8, 14.0, ଏବଂ 14.2 ଭୋଲ୍ଟର ନାମମାତ୍ର ନିୟନ୍ତ୍ରିତ ଭୋଲଟେଜ୍ ଏବଂ 24-ଭୋଲ୍ଟ ସିଷ୍ଟମ୍ ପାଇଁ 27.5 ଭୋଲ୍ଟ ଉପଲବ୍ଧ।

ବିଭିନ୍ନ ଆଉଟପୁଟ୍ ସ୍ତର ଉପଲବ୍ଧ। 12-ଭୋଲ୍ଟ ସିଷ୍ଟମ୍ ପାଇଁ, ଆଉଟପୁଟ୍ ରେଟିଂ 65 ଆମ୍ପିୟର୍ ରୁ 160 ଆମ୍ପିୟର୍ ପର୍ଯ୍ୟନ୍ତ ହୋଇଥାଏ। 24-ଭୋଲ୍ଟ ସିଷ୍ଟମ୍ ପାଇଁ, ଆଉଟପୁଟ୍ ରେଟିଂ 50 ରୁ 70 ଆମ୍ପିୟର୍ ହୋଇଥାଏ। ବିଭିନ୍ନ ଅଲ୍ଟରନେଟର୍ ବେଗରେ ସାଧାରଣ ଆଉଟପୁଟ୍ର ଗ୍ରାଫ୍ ପାଇଁ ଚିତ୍ର 2 ଦେଖନ୍ତୁ। ନିର୍ଦ୍ଦିଷ୍ଟ 21-SI ମଡେଲ୍ର ଆଉଟପୁଟ୍ ରେଟିଂ ପାଇଁ 1-800-DRA-0222 କୁ କଲ୍ କରନ୍ତୁ।

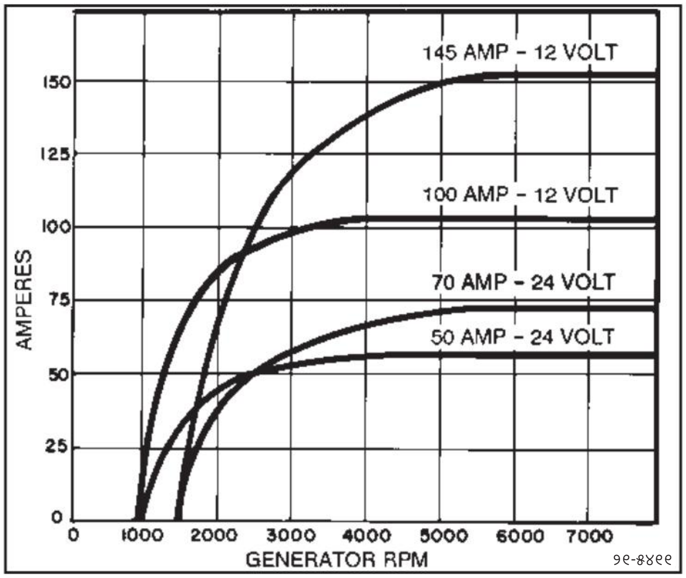

ଚିତ୍ର 2. ସାଧାରଣ ଆଉଟପୁଟ୍ ବନାମ ଅଲ୍ଟରନେଟର୍ RPM

Machine Translated by Google

ବୈଶିଷ୍ଟ୍ୟଗୁଡିକ

21-SI ହେଭି ଡ୍ୟୁଟି ବ୍ରଶ୍ ଅଲ୍ଟରନେଟର୍ 1-ତାର, 2-ତାର, କିମ୍ବା 3-ତାର ବିନ୍ୟାସରେ ଉପଲବ୍ଧ। ଏହି ତାର ବିନ୍ୟାସଗୁଡ଼ିକ ଅଲ୍ଟରନେଟରରେ କାର୍ଯ୍ୟ ପାଇଁ ଆବଶ୍ୟକ ସର୍ବନିମ୍ନ ଲିଡ୍ ତାର ସଂଯୋଗକୁ ସୂଚିତ କରେ। କିଛି ଆପ୍ଲିକେସନ୍ ଆନୁଷଙ୍ଗିକ କାର୍ଯ୍ୟ ପାଇଁ ଅତିରିକ୍ତ ସଂଯୋଗ ଏବଂ/ଅଥବା ଏକ ଅତିରିକ୍ତ ଭୂମି ଲିଡ୍ ସଂଯୋଗ ବ୍ୟବହାର କରିପାରେ।

ଗୋଟିଏ ତାର ପ୍ରକାର ପାଇଁ କେବଳ ଅଲଟରନେଟର ଆଉଟପୁଟ୍ ("BAT") ଟର୍ମିନାଲକୁ ବ୍ୟାଟେରୀ ପଜିଟିଭ୍ ଟର୍ମିନାଲ ସହିତ ସଂଯୁକ୍ତ କରିବା ଏବଂ ଅଲଟରନେଟର ହାଉସିଂ ଏବଂ ବ୍ୟାଟେରୀ ନେଗେଟିଭ୍ ଟର୍ମିନାଲ ମଧ୍ୟରେ ଏକ ଭୂମି ପଥ ପ୍ରଦାନ କରିବା ଆବଶ୍ୟକ (ଚିତ୍ର 3 ଦେଖନ୍ତୁ)। "R" ଏବଂ/କିମ୍ବା "I" ଟର୍ମିନାଲ ସଂଯୋଗଗୁଡ଼ିକ ଇଚ୍ଛାଧୀନ ଏବଂ ଅଲଟରନେଟର କାର୍ଯ୍ୟକୁ ପ୍ରଭାବିତ କରେ ନାହିଁ।

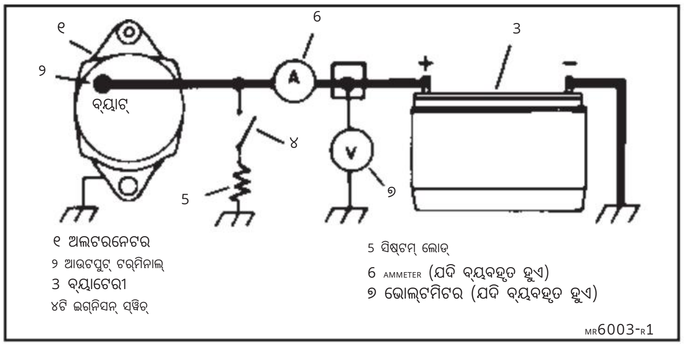

ଚିତ୍ର 3. ମୌଳିକ ଏକ-ତାର ସିଷ୍ଟମ

ଦୁଇ-ତାର ପ୍ରକାର ପାଇଁ ବ୍ୟାଟେରୀ ପଜିଟିଭ୍ ସହିତ "BAT" ଟର୍ମିନାଲ ସଂଯୋଗ ଏବଂ ଅଲଟରନେଟର ହାଉସିଂକୁ ଭୂମି ପଥ ସହିତ ଏକ ଅତିରିକ୍ତ ସଂଯୋଗ ଆବଶ୍ୟକ (ଚିତ୍ର 4 ଦେଖନ୍ତୁ)। ଏହି ଅତିରିକ୍ତ ଲିଡ୍ ଇଗ୍ନିସନ୍ ସ୍ୱିଚ୍ ରୁ ଏବଂ ଏକ ସୂଚକ ଆଲୋକ (କିମ୍ବା ଅଲ୍ଟରନେଟର ପ୍ରତିକ୍ରିୟାକୁ ରୋକିବା ପାଇଁ 10-50 ଓମ ରେଜିଷ୍ଟର କିମ୍ବା ଡାୟୋଡ୍) ମାଧ୍ୟମରେ ଆରମ୍ଭ ହେବା ଉଚିତ ଏବଂ ଅଲ୍ଟରନେଟର "I" ଟର୍ମିନାଲ ସହିତ ସଂଲଗ୍ନ ହେବା ଉଚିତ।

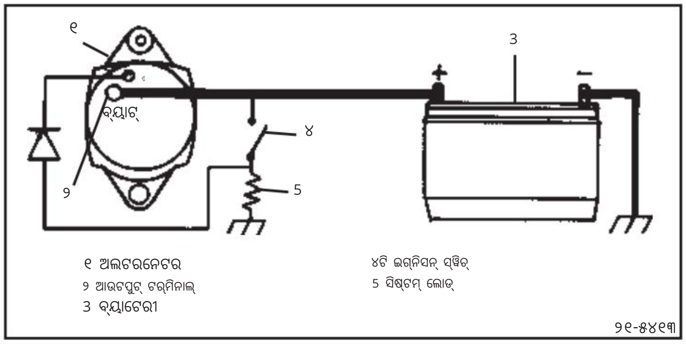

ଚିତ୍ର 4. ମୌଳିକ ଦୁଇ-ତାର ସିଷ୍ଟମ

3-ତାର ପ୍ରକାର ପାଇଁ ବ୍ୟାଟେରୀ ପଜିଟିଭ୍ ସହିତ "BAT" ଟର୍ମିନାଲ ସଂଯୋଗ ଏବଂ ଅଲଟରନେଟର ହାଉସିଂ ପାଇଁ ଭୂମି ପଥ ଆବଶ୍ୟକ, ଦୁଇଟି ଅତିରିକ୍ତ ସଂଯୋଗ ସହିତ (ଚିତ୍ର 5 ଦେଖନ୍ତୁ)। ପ୍ରଥମଟି, ନିୟାମକ #1 ଟର୍ମିନାଲ ପାଇଁ, ଏକ ସ୍ୱିଚ୍ ହୋଇଥିବା ବ୍ୟାଟେରୀ ପଜିଟିଭ୍ କ୍ଷେତ୍ର କରେଣ୍ଟ/ସୂଚକ ଲାଇଟ୍ ଲିଡ୍ ଯାହାର ସାମଗ୍ରିକ ସର୍କିଟ୍ ପ୍ରତିରୋଧ 10 ରୁ 50 ଓହମ୍ ସହିତ। ଦ୍ୱିତୀୟଟି, ନିୟାମକ #2 ଟର୍ମିନାଲ ପାଇଁ, ଭୋଲଟେଜ୍ ନିୟନ୍ତ୍ରଣ ପାଇଁ ଏକ ସିଷ୍ଟମ୍ ଭୋଲଟେଜ୍ ସେନ୍ସ ଲିଡ୍। ଏକ "R" ଟର୍ମିନାଲ ସଂଯୋଗ ଇଚ୍ଛାଧୀନ ଏବଂ ଅଲଟରନେଟର କାର୍ଯ୍ୟକୁ ପ୍ରଭାବିତ କରେ ନାହିଁ।

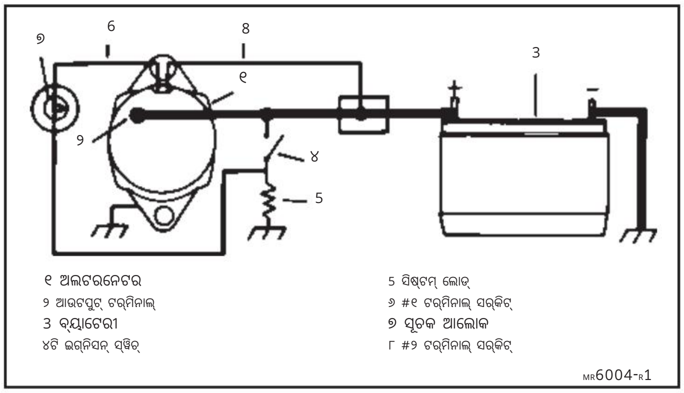

ଚିତ୍ର 5. ମୌଳିକ ତିନି-ତାର ସିଷ୍ଟମ

ଚିତ୍ର 6 ରେ ଦେଖାଯାଇଥିବା ପରି 21-SI ଅଲଟରନେଟର ସହିତ ବାହ୍ୟ ସଂଯୋଗ ଟର୍ମିନାଲଗୁଡିକ ସହିତ କରାଯାଏ। ପ୍ରୟୋଗ ଆବଶ୍ୟକତା ଉପରେ ନିର୍ଭର କରି "BAT" ଟର୍ମିନାଲ 1/4", 5/16", କିମ୍ବା M6 (ମେଟ୍ରିକ୍) ଆକାର ହୋଇପାରେ। 3-ତାର ସିଷ୍ଟମରେ ଟର୍ମିନାଲ 1 ଏବଂ 2 ସହିତ ସଂଯୋଗ ଦୁଇଟି ବ୍ଲେଡ୍ ଟର୍ମିନାଲ ରିସେପ୍ଟେକେଲ୍ ଏବଂ ଲକ୍ ବୈଶିଷ୍ଟ୍ୟ ସହିତ ଏକ ସ୍ୱତନ୍ତ୍ର ପ୍ୟାକାର୍ଡ କନେକ୍ଟର ସଂସ୍ଥାପନ କରି କରାଯାଏ, ଯାହା ୱାୟାରିଂ ପ୍ୟାକେଜ୍ 1870921 ରେ ଉପଲବ୍ଧ।

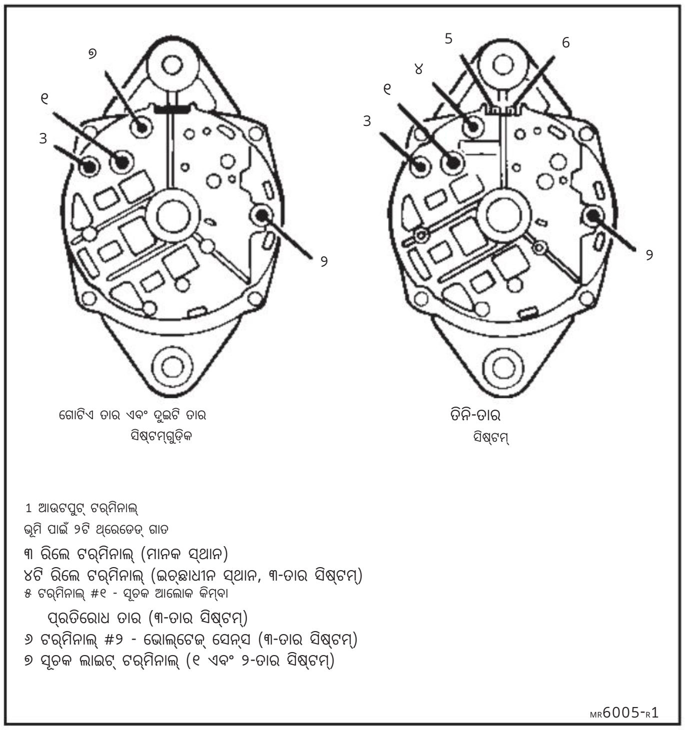

ଚିତ୍ର 6. 21-SI ବୈଦ୍ୟୁତିକ ଟର୍ମିନାଲଗୁଡ଼ିକ 21-SI ସିରିଜର ଇଚ୍ଛାଧୀନ

ସଂଯୋଗଗୁଡ଼ିକ ମଧ୍ୟରେ "R" (ରିଲେ) ଏବଂ "I" (ସୂଚକ ଆଲୋକ) ଟର୍ମିନାଲ ଏବଂ ଅଲଟରନେଟର ହାଉସିଂ ସହିତ ଏକ ଗ୍ରାଉଣ୍ଡ ଲିଡ୍ ସଂଯୋଗ ଅନ୍ତର୍ଭୁକ୍ତ।

ଏକ ରିଲେ ଟର୍ମିନାଲ BAT ଟର୍ମିନାଲରୁ ଘଣ୍ଟାକଣ୍ଟାର ବିପରୀତ ଦିଗରେ ଅବସ୍ଥିତ ହୋଇପାରେ ଯେଉଁଠାରେ ଏକ R କାଷ୍ଟିଂରେ ଛାଞ୍ଚିତ ହୋଇଥାଏ, କିମ୍ବା BAT ଟର୍ମିନାଲରୁ ଘଣ୍ଟାକଣ୍ଟାର ଏକ ଖୋଲା ସ୍ଥାନରେ ଏବଂ ଟର୍ମିନାଲ ପାଖରେ ଏକ ସ୍ଥାୟୀ ଆଡେସିଭ୍ ଲେବଲ୍ ଦ୍ୱାରା "RELAY" ଲେବଲ୍ କରାଯାଇପାରେ। ଏକ ବଦଳ ୟୁନିଟ୍ ଉପରେ, ଟର୍ମିନାଲରେ ଏକ ଗୋଲ ପୁସ୍-ଅନ୍ ଲେବଲ୍ ରହିବ। ଏହି ଟର୍ମିନାଲକୁ ଚାର୍ଜ ସୂଚକ, ADLO ସିଷ୍ଟମ, ପରିଚାଳନା କରିବାକୁ ବ୍ୟବହାର କରାଯାଇପାରେ।

Machine Translated by Google

ଟାକୋମିଟର, କିମ୍ବା ସମାନ ଉପକରଣ ଯାହା ସିଷ୍ଟମ୍ ଭୋଲଟେଜର ପ୍ରାୟ ଅଧା ଏବଂ ଅଲଟରନେଟର rpm ର 6 ଗୁଣ ଫ୍ରିକ୍ୱେନ୍ସିରେ ଭୋଲଟେଜ୍ ପଲ୍ସ ପ୍ରଦାନ କରେ।

ଯେତେବେଳେ ଏକ "I" ଟର୍ମିନାଲ ଉପସ୍ଥିତ ଥାଏ, ଏହା BAT ଟର୍ମିନାଲରୁ ଘଣ୍ଟାକଣ୍ଟା ଦିଗରେ କାଷ୍ଟିଂରେ ଏକ I ମୋଲ୍ଡ ହୋଇଥିବା ସ୍ଥାନରେ ଅବସ୍ଥିତ ହେବ। ଏକ "I" ଟର୍ମିନାଲ କ୍ଷେତ୍ର ସର୍କିଟ ସହିତ ଆଭ୍ୟନ୍ତରୀଣ ଭାବରେ ସଂଯୁକ୍ତ। ଯଦି ଏକ ସୂଚକ ଆଲୋକ ଏହି ଟର୍ମିନାଲ ସହିତ ଶୃଙ୍ଖଳାରେ ସଂଯୁକ୍ତ ହୋଇଥାଏ, ତେବେ କ୍ଷେତ୍ର ସର୍କିଟର "ଧନାତ୍ମକ" ପାର୍ଶ୍ୱ ଏବଂ ସୂଚକ ଆଲୋକର ଅନ୍ୟ ପାର୍ଶ୍ୱରେ ସିଷ୍ଟମ ଭୋଲଟେଜ ମଧ୍ୟରେ ଭୋଲଟେଜ ପାର୍ଥକ୍ୟ ହେଲେ ଆଲୋକ ଜଳିବ। ସାଧାରଣ ଅଲଟରନେଟର କାର୍ଯ୍ୟ ସମୟରେ, ଡାୟୋଡ ଟ୍ରାଇ ଆଉଟପୁଟ୍ ଭୋଲଟେଜ ସିଷ୍ଟମ ଭୋଲଟେଜ ସହିତ ସମାନ ହୋଇଥିବାରୁ ଆଲୋକ ବନ୍ଦ ରହିବ।

R ଏବଂ I ଟର୍ମିନାଲଗୁଡ଼ିକ ଥ୍ରେଡେଡ୍ (୧୦- ୨୪ କିମ୍ବା M୪) କିମ୍ବା ପିନ୍ ପ୍ରକାରରେ ଉପଲବ୍ଧ।

ଯଦି ବ୍ୟବହାର କରାଯାଏ ତେବେ ଏକ ଗ୍ରାଉଣ୍ଡ ଲିଡ୍ ସଂଯୋଗ କରିବା ପାଇଁ ସ୍ଲିପ୍ ରିଙ୍ଗ୍ ଏଣ୍ଡ (SRE) ଫ୍ରେମ୍‌ରେ ଏକ ଥ୍ରେଡେଡ୍ 1/4" କିମ୍ବା 5/16" ଗାତ ଦିଆଯାଇଛି; ଅନ୍ୟଥା, ଗ୍ରାଉଣ୍ଡ ପଥ ମାଉଣ୍ଟିଂ ହାର୍ଡୱେର୍ ଏବଂ ବ୍ରାକେଟ୍ ଦେଇ ଇଞ୍ଜିନ୍ ପର୍ଯ୍ୟନ୍ତ ଯାଇଥାଏ।

କିଛି ପ୍ରୟୋଗଗୁଡ଼ିକ ଅଲଟରନେଟରର SRE ହାଉସିଂର ବାହାରେ ଏକ ଡମ୍ବରୁ ସିଲ୍ଡ ବ୍ୟବହାର କରନ୍ତି। ଗମ୍ଭୀର ପରିବେଶରେ ଅଲଟରନେଟରରେ ପ୍ରବେଶ କରୁଥିବା ବାୟୁବାହୀ ଅଳିଆ ପରିମାଣକୁ ହ୍ରାସ କରିବା ପାଇଁ ଇଞ୍ଜିନ ନିର୍ମାତାଙ୍କ ଦ୍ୱାରା ଏପରି ସିଲ୍ଡ ଯୋଡାଯାଇଥାଏ। ଅଲଟରନେଟର ସହିତ ଡମ୍ବରୁ ସିଲ୍ଡକୁ ଯୋଡ଼ିବା ପାଇଁ "I" ଟର୍ମିନାଲ ହୋଲରେ ଲଗାଯାଇଥିବା ଏକ ଷ୍ଟଡ୍ ବ୍ୟବହାର କରାଯାଇପାରେ। ଷ୍ଟଡ୍ ୟୁନିଟ୍ ଭିତରେ ବୈଦ୍ୟୁତିକ ଭାବରେ ସଂଯୁକ୍ତ ନୁହେଁ।

ପରିଚାଳନା ନୀତିଗୁଡ଼ିକ

ଏକ ଅଲଟରନେଟର ହେଉଛି ଏକ ଭୋଲଟେଜ ସୃଷ୍ଟିକାରୀ ଯନ୍ତ୍ର। ଭୋଲଟେଜ ନିୟାମକ ରୋଟରରେ ଉପସ୍ଥିତ ଚୁମ୍ବକୀୟ କ୍ଷେତ୍ରକୁ ନିୟନ୍ତ୍ରଣ କରି ଆଉଟପୁଟ (BAT) ଟର୍ମିନାଲରେ ଅଲଟରନେଟର ଉତ୍ପାଦନ କରୁଥିବା ସର୍ବାଧିକ ଭୋଲଟେଜକୁ ସୀମିତ କରେ। ଉତ୍ପାଦିତ ଭୋଲଟେଜ ସିଷ୍ଟମରେ ରଖାଯାଇଥିବା ବୈଦ୍ୟୁତିକ ଭାରକୁ ସନ୍ତୁଷ୍ଟ କରିବା ପାଇଁ କରେଣ୍ଟ ପ୍ରବାହିତ କରିବାକୁ ଅନୁମତି ଦିଏ, ଅଲଟରନେଟର ଡିଜାଇନର ସର୍ବାଧିକ କରେଣ୍ଟ ବୈଶିଷ୍ଟ୍ୟ ପର୍ଯ୍ୟନ୍ତ।

ଅଲଟରନେଟର ସର୍କିଟରିର ଯୋଜନା ଚିତ୍ର 7 (ଏକ-ତାର ସିଷ୍ଟମ) ଏବଂ ଚିତ୍ର ୪ (ତିନି-ତାର ସିଷ୍ଟମ) ରେ ଦର୍ଶାଯାଇଛି। ଅଲଟରନେଟର ରୋଟର ଘୂର୍ଣ୍ଣନ ସହିତ, ରୋଟର ଚାରିପାଖରେ ଚୁମ୍ବକୀୟ କ୍ଷେତ୍ର ଷ୍ଟେଟର ୱିଣ୍ଡିଂରେ ଭୋଲଟେଜ ପ୍ରେରଣା କରେ। ରୋଟର ଯେତେ ଦ୍ରୁତ ଗତିରେ ଘୂର୍ଣ୍ଣନ କରେ, ପ୍ରେରିତ ଭୋଲଟେଜ ସେତେ ଅଧିକ ହେବ। ଏକ-ତାର ସିଷ୍ଟମରେ, ଆରମ୍ଭ ସମୟରେ ଭୋଲଟେଜ ରୋଟରରେ ଅବଶିଷ୍ଟ ଚୁମ୍ବକୀକରଣ ଦ୍ୱାରା ସୃଷ୍ଟି ହୁଏ। ଏକ 3-ତାର ସିଷ୍ଟମରେ, ରୋଟର ଚୁମ୍ବକୀକରଣ ଆରମ୍ଭ ସମୟରେ #1 ନିୟାମକ ଟର୍ମିନାଲ ଦେଇ ପ୍ରବେଶ କରି ଏବଂ ରୋଟର ୱିଣ୍ଡିଂ ମାଧ୍ୟମରେ ପ୍ରବାହିତ କ୍ଷେତ୍ର କରେଣ୍ଟ ଦ୍ୱାରା ବୃଦ୍ଧି ପାଇଥାଏ। ବର୍ଦ୍ଧିତ ଚୁମ୍ବକୀକରଣ ଯୋଗୁଁ, ଏକ 3-ତାର ସିଷ୍ଟମର ତୁଳନାତ୍ମକ ଏକ-ତାର ସିଷ୍ଟମ ତୁଳନାରେ କମ୍ ଟର୍ଣ୍ଣ-ଅନ୍ ସ୍ପିଡ୍ (rpm) ରହିବ। ତଥାପି, ଥରେ ଚାଲୁ ହେବା ପରେ, ଆଉଟପୁଟ୍ କର୍ଭ ସମାନ ହୋଇଥାଏ।

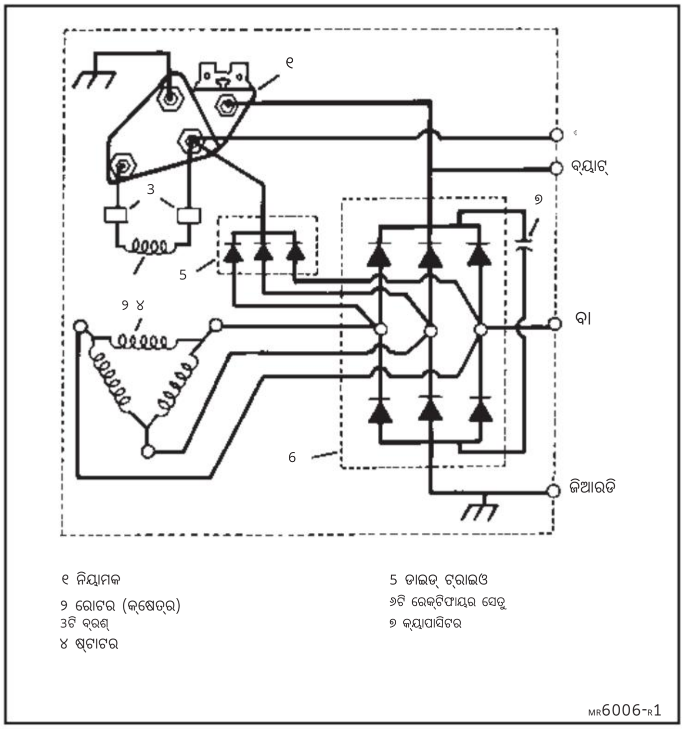

ଚିତ୍ର 7. ଏକ-ତାର ଅଲ୍ଟରନେଟର ଯୋଜନା

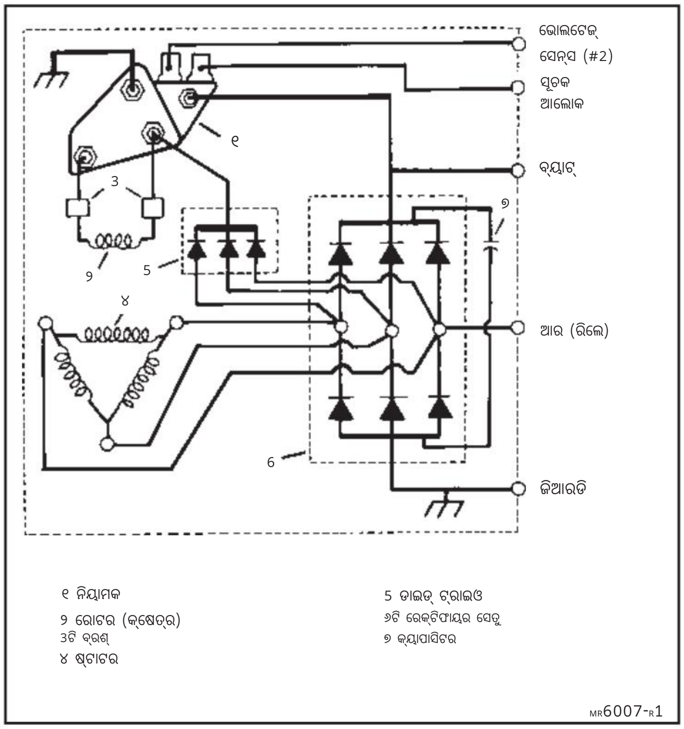

ଚିତ୍ର ୪. ତିନି-ତାର ଅଲ୍ଟରନେଟର ଯୋଜନା

ଗତି ଏବଂ ଆଉଟପୁଟ୍ ବୃଦ୍ଧି ପାଇବା ସହିତ, ଡାୟୋଡ୍ ଟ୍ରୟୀରେ ଉପଲବ୍ଧ ଭୋଲଟେଜ୍ ସାଧାରଣ କାର୍ଯ୍ୟ ପାଇଁ କ୍ଷେତ୍ର କରେଣ୍ଟ ଯୋଗାଣ ପାଇଁ ଯଥେଷ୍ଟ ହୋଇଯାଏ। ଯେତେବେଳେ ଆଉଟପୁଟ୍ ଭୋଲଟେଜ୍ ବ୍ୟାଟେରୀ ଭୋଲଟେଜକୁ ଅତିକ୍ରମ କରେ, ସେତେବେଳେ ଅଲ୍ଟରନେଟର ସିଷ୍ଟମ୍ ଭୋଲଟେଜକୁ ଚଲାଇବା ଆରମ୍ଭ କରେ। ଯଦି ତାର ସିଷ୍ଟମରେ ଏକ ସୂଚକ ଆଲୋକ ଥାଏ, ତେବେ ଡାୟୋଡ୍ ଟ୍ରୟୀରେ ସିଷ୍ଟମ ଭୋଲଟେଜର ଉପସ୍ଥିତି ସୂଚକ ଆଲୋକର ଉଭୟ ପାର୍ଶ୍ୱର ଭୋଲଟେଜକୁ ସମାନ କରିଥାଏ ଏବଂ ଆଲୋକ ଲିଭିଯାଏ।

Machine Translated by Google

ଯେତେବେଳେ ସିଷ୍ଟମ୍ ଭୋଲଟେଜ୍ ଭୋଲଟେଜ୍ ନିୟାମକ ସେଟିଂ ତଳେ ଥାଏ, ସେତେବେଳେ ନିୟାମକ ରୋଟର ମାଧ୍ୟମରେ କ୍ଷେତ୍ର କରେଣ୍ଟକୁ ଚାଲୁ କରିଥାଏ ଏବଂ ଅଲ୍ଟରନେଟର ଗତି (rpm), ତାପମାତ୍ରା ଏବଂ ସିଷ୍ଟମ୍ ଭୋଲଟେଜ୍ ପାଇଁ ଯଥାସମ୍ଭବ ଆଉଟପୁଟ୍ ଉତ୍ପାଦନ କରିବାକୁ ଅଲ୍ଟରନେଟରକୁ ଅନୁମତି ଦେଇଥାଏ। ଯେତେବେଳେ ଭୋଲଟେଜ୍ ସେଟିଂ ପହଞ୍ଚିଯାଏ, ନିୟାମକ କ୍ଷେତ୍ର କରେଣ୍ଟକୁ ବନ୍ଦ କରିଦିଏ। ଯେତେବେଳେ କ୍ଷେତ୍ର କରେଣ୍ଟ ବନ୍ଦ ହୋଇଯାଏ, ରୋଟରରେ ଚୁମ୍ବକୀୟ କ୍ଷେତ୍ର ଭୁଶୁଡ଼ି ପଡ଼େ ଏବଂ ଅଲ୍ଟରନେଟର ଆଉଟପୁଟ୍ ଭୋଲଟେଜ୍ ହ୍ରାସ ପାଇବା ଆରମ୍ଭ କରେ। ହ୍ରାସ ପାଉଥିବା ଭୋଲଟେଜ୍ ନିୟାମକକୁ କ୍ଷେତ୍ର କରେଣ୍ଟକୁ ପୁଣି ଚାଲୁ କରିବାକୁ ଏବଂ ଚୁମ୍ବକୀୟ କ୍ଷେତ୍ରକୁ ପୁନଃନିର୍ମାଣ କରିବାକୁ ବାଧ୍ୟ କରେ। ନିୟାମକର ଏହି ସୁଇଚିଂ କାର୍ଯ୍ୟ ଦ୍ରୁତ ଗତିରେ ଜାରି ରହେ, ଆଉଟପୁଟ୍ ଏବଂ ସିଷ୍ଟମ୍ ଭୋଲଟେଜ୍ ଭୋଲଟେଜ୍ ସେଟିଂର ବହୁତ ପାଖରେ ରଖେ। ଏହା ଜାରି ରହିବ ଯେପର୍ଯ୍ୟନ୍ତ ସିଷ୍ଟମ୍ ର ବୈଦ୍ୟୁତିକ ଚାହିଦା ସିଷ୍ଟମ୍ ଭୋଲଟେଜ୍ କୁ ଭୋଲଟେଜ୍ ସେଟିଂ ତଳେ ନ ପକାଏ। ଯଦି ଏହା ଘଟେ, ତେବେ ନିୟାମକ ପୁନର୍ବାର ପୂର୍ଣ୍ଣ କ୍ଷେତ୍ର କରେଣ୍ଟ ପ୍ରବାହକୁ ଅନୁମତି ଦେବ ଯାହା ଦ୍ୱାରା ପ୍ରଦତ୍ତ ଗତି, ତାପମାତ୍ରା ଏବଂ ସିଷ୍ଟମ୍ ଭୋଲଟେଜ୍ ରେ ଅଲ୍ଟରନେଟରର ସର୍ବାଧିକ ଆଉଟପୁଟ୍ ପ୍ରାପ୍ତ ହୁଏ।

ଗୋଟିଏ-ତାର ସିଷ୍ଟମଗୁଡ଼ିକ ଆଉଟପୁଟ୍ ଭୋଲଟେଜକୁ ନିୟନ୍ତ୍ରଣ କରିବା ପାଇଁ ଅଲଟରନେଟରରେ ସିଷ୍ଟମ ଭୋଲଟେଜ ବ୍ୟବହାର କରନ୍ତି ଏବଂ ଅତିରିକ୍ତ ସେନ୍ସ ୱାୟାରିଂ ଆବଶ୍ୟକ ହୁଏ ନାହିଁ। ଏକ 3-ତାର ସିଷ୍ଟମ ସହିତ, ସେନ୍ସ ଲିଡରେ ଉପସ୍ଥିତ ଭୋଲଟେଜ ଆଉଟପୁଟ୍ ଭୋଲଟେଜକୁ ନିୟନ୍ତ୍ରଣ କରିବା ପାଇଁ ବ୍ୟବହାର କରାଯାଏ। ସେନ୍ସ ଲିଡ ବ୍ୟବହାର କରିବା ଦ୍ୱାରା ଭୋଲଟେଜ ନିୟନ୍ତ୍ରଣ ପାଇଁ ଅନ୍ୟ ଏକ ସ୍ଥାନରେ (ଯେପରିକି ବ୍ୟାଟେରୀର ନିକଟତର ଜଙ୍କସନରେ) ସିଷ୍ଟମ ଭୋଲଟେଜକୁ ଅନୁଭବ କରିବା ସମ୍ଭବ ହୁଏ।

ସମସ୍ୟା ନିବାରଣ

ଚାର୍ଜିଂ ସିଷ୍ଟମରେ ସମସ୍ୟା ସାଧାରଣତଃ ନିମ୍ନଲିଖିତ ମଧ୍ୟରୁ ଗୋଟିଏ ଦ୍ୱାରା ସୂଚିତ ହେବ:

ଇଞ୍ଜିନ ଚାଲୁଥିବା ସହିତ ସୂଚକ ଲାଇଟ୍ "ଚାଲୁ"।

ଚାବି ଚାଲୁ ଥିବା ସମୟରେ ଇଣ୍ଡିକେଟର ଲାଇଟ୍ "ବନ୍ଦ", ଇଞ୍ଜିନ୍ ଚାଲୁନାହିଁ।

କମ୍ ଚାର୍ଜ ହୋଇଥିବା କିମ୍ବା ଅଧିକ ଚାର୍ଜ ହୋଇଥିବା ବ୍ୟାଟେରୀ।

ଅସାଧାରଣ ଭାବରେ ଉଚ୍ଚ ସିଷ୍ଟମ୍ ଭୋଲଟେଜ ଯୋଗୁଁ ଆଲୋକ ବଲ୍ବ କିମ୍ବା ଅନ୍ୟାନ୍ୟ ବୈଦ୍ୟୁତିକ ଉପକରଣର ଜୀବନକାଳ କମ୍।

ସାଧାରଣ ପରିସର ବାହାରେ ସିଷ୍ଟମ ଭୋଲଟମିଟର ରିଡିଂ।

ନିମ୍ନଲିଖିତ ଭାବରେ ସିଷ୍ଟମର ନିର୍ଣ୍ଣୟ କରନ୍ତୁ (ଚିତ୍ର ୨ ଏବଂ 10 ଦେଖନ୍ତୁ)।

କ. ସମସ୍ତ ଚାର୍ଜିଂ ସିଷ୍ଟମ -

ଆବଶ୍ୟକୀୟ ପରୀକ୍ଷା ଉପକରଣ:

ବେଲ୍ଟ ଟେନସନ୍ ଗେଜ୍
ବ୍ୟାଟେରୀ ଚାର୍ଜ ସ୍ଥିତି ସୂଚକ

1. ଖରାପ ସଂଯୋଗ କିମ୍ବା ଅନ୍ୟାନ୍ୟ ସ୍ପଷ୍ଟ ଅବସ୍ଥା ପାଇଁ ବୈଦ୍ୟୁତିକ ସିଷ୍ଟମ ତାର ଏବଂ ବ୍ୟାଟେରୀ ଟର୍ମିନାଲଗୁଡ଼ିକୁ ଯାଞ୍ଚ କରନ୍ତୁ ଯାହା ସର୍ଟସ୍, ଓପନ୍, ଗ୍ରାଉଣ୍ଡ କିମ୍ବା ଉଚ୍ଚ ପ୍ରତିରୋଧ ସୃଷ୍ଟି କରିପାରେ। ଆବଶ୍ୟକ ଅନୁସାରେ ସଂଶୋଧନ କରନ୍ତୁ।

2. ଉପଯୁକ୍ତ ଟେନସନ୍ ପାଇଁ ଅଲଟରନେଟର ଡ୍ରାଇଭ୍ ବେଲ୍ଟ ଯାଞ୍ଚ କରନ୍ତୁ। ନିର୍ମାତାଙ୍କ ନିର୍ଦ୍ଦିଷ୍ଟକରଣ ସହିତ ଆଡଜଷ୍ଟ କରନ୍ତୁ।

3. ଚାର୍ଜ ସ୍ଥିତି ପାଇଁ ବ୍ୟାଟେରୀ ଯାଞ୍ଚ କରନ୍ତୁ। ଯଦି କମ୍, ତେବେ ନିର୍ମାତାଙ୍କ ନିର୍ଦ୍ଦିଷ୍ଟକରଣ ଅନୁସାରେ ରିଚାର୍ଜ କରନ୍ତୁ ଏବଂ ସେବାଯୋଗ୍ୟତା ସ୍ଥାପନ କରିବା ପାଇଁ ଲୋଡ୍ ପରୀକ୍ଷା କରନ୍ତୁ। ଅଧିକ ରୋଗ ନିର୍ଣ୍ଣୟ ପରୀକ୍ଷା ପାଇଁ ସଠିକ୍ ଫଳାଫଳ ପାଇଁ ଏକ ଜଣାଶୁଣା ଭଲ, ପୂର୍ଣ୍ଣ ଚାର୍ଜ ହୋଇଥିବା ବ୍ୟାଟେରୀ ଆବଶ୍ୟକ।

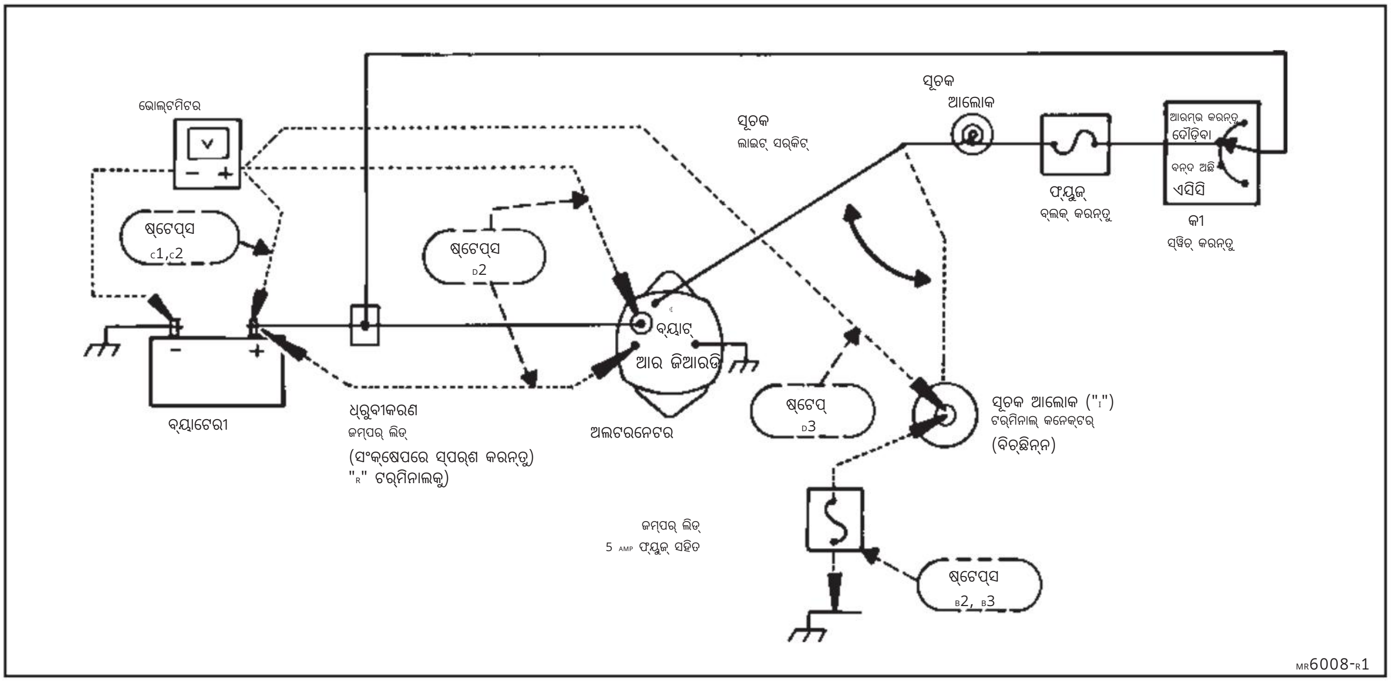

ଚିତ୍ର ୨. ଏକ-ତାର ସିଷ୍ଟମର ସମସ୍ୟା ନିବାରଣ

Machine Translated by Google

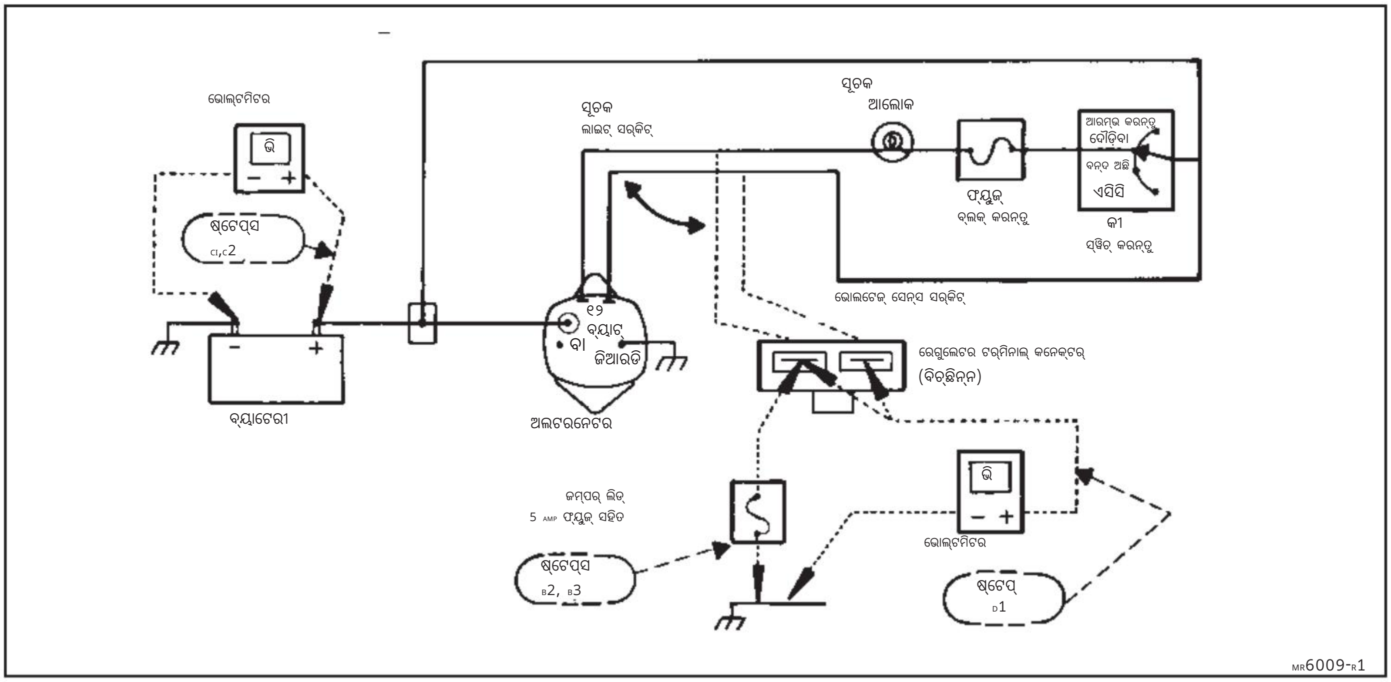

ଚିତ୍ର ୧୦. ଏକ ତିନି-ତାର ସିଷ୍ଟମର ସମସ୍ୟା ନିବାରଣ

B. ସୂଚକ ଆଲୋକ ସହିତ ସିଷ୍ଟମଗୁଡ଼ିକ -

ଆବଶ୍ୟକୀୟ ପରୀକ୍ଷା ଉପକରଣ:

5-ଆମ୍ପ ଫ୍ୟୁଜ୍ ସହିତ ଜମ୍ପର୍ ଲିଡ୍

୧. ଯଦି ଇଞ୍ଜିନ ଚାଲୁଥିବା ସମୟରେ ସୂଚକ ଆଲୋକ ଜଳୁଛି:

ଇଞ୍ଜିନ ବନ୍ଦ କରନ୍ତୁ। କୀ ସ୍ୱିଚ୍‌କୁ "ଚାଲୁ" ସ୍ଥିତିରେ ବୁଲାନ୍ତୁ। ସୂଚକ ଆଲୋକ ଜଳିବା ଉଚିତ। ଯଦି ନାହିଁ, ତେବେ ପଦକ୍ଷେପ 3 କୁ ଯାଆନ୍ତୁ।

ଅଲଟରନେଟରରେ ସୂଚକ ଆଲୋକ ଲିଡ୍ ବିଚ୍ଛିନ୍ନ କରନ୍ତୁ। ଗୋଟିଏ ତାର ସିଷ୍ଟମ ପାଇଁ, ଏହା "I" ଟର୍ମିନାଲ କନେକ୍ଟର ହେବ।
3-ତାର ସିଷ୍ଟମ ପାଇଁ, ନିୟାମକ ଟର୍ମିନାଲ କନେକ୍ଟର (ଟର୍ମିନାଲ 1 ଏବଂ 2) କୁ ବିଚ୍ଛିନ୍ନ କରନ୍ତୁ।

ଯଦି ସୂଚକ ଆଲୋକ ଜଳୁଛି, ତେବେ ଆଲୋକ ଏବଂ ଅଲଟରନେଟର ମଧ୍ୟରେ ସୂଚକ ଆଲୋକ ସର୍କିଟରେ ସର୍ଟ କିମ୍ବା ଗ୍ରାଉଣ୍ଡେଡ୍ ଅବସ୍ଥା ଚିହ୍ନଟ କରନ୍ତୁ ଏବଂ ସଂଶୋଧନ କରନ୍ତୁ।

ଯଦି ସୂଚକ ଆଲୋକ ଲିଭିଯାଏ, ତେବେ ଆଲୋକ ଠିକ୍ ଭାବରେ କାମ କରୁଛି। ସୂଚକ ଆଲୋକ ଠିକ୍ ଭାବରେ କାମ କରୁଥିବା ସିଷ୍ଟମ ଯାଞ୍ଚ ପାଇଁ "C" କୁ ଯାଆନ୍ତୁ।

2. ଯଦି ଇଞ୍ଜିନ ବନ୍ଦ ଥିବା ସମୟରେ "ଚାଲନ୍ତୁ" ସ୍ଥିତିରେ କୀ ସ୍ୱିଚ୍ ସହିତ ସୂଚକ ଆଲୋକ ଜଳେ ନାହିଁ ("ବଲବ୍ ଯାଞ୍ଚ" ମୋଡ୍):

ଇଞ୍ଜିନ ବନ୍ଦ ହୋଇ ଚାବିକୁ "ଚାଲୁ" ଅବସ୍ଥାରେ ରଖନ୍ତୁ।
ଅଲଟରନେଟରରୁ ସୂଚକ ଆଲୋକ ଲିଡ୍ ବିଚ୍ଛିନ୍ନ କରନ୍ତୁ। ଗୋଟିଏ-ତାର ସିଷ୍ଟମ ପାଇଁ, ଏହା "I" ଟର୍ମିନାଲରେ ରହିବ। 3-ତାର ସିଷ୍ଟମ ପାଇଁ, ନିୟାମକ ଟର୍ମିନାଲ କନେକ୍ଟର (ଟର୍ମିନାଲ 1 ଏବଂ 2) କୁ ବିଚ୍ଛିନ୍ନ କରନ୍ତୁ ଏବଂ ଟର୍ମିନାଲକୁ ଚିହ୍ନଟ କରି ସୂଚକ ଲ୍ୟାମ୍ପ ସର୍କିଟ୍ କେଉଁଟି ତାହା ନିର୍ଣ୍ଣୟ କରନ୍ତୁ ଯାହା ରେଗୁଲେଟରରେ #1 ଟର୍ମିନାଲକୁ ସଂଯୋଗ କରେ। ଅଲଟରନେଟର ହାଉସିଂର ହାର୍ନେସ୍ କନେକ୍ଟରରେ ଫ୍ୟୁଜ୍‌ଡ (5-amp) ଜମ୍ପର ଲିଡ୍ ଟୁ ଗ୍ରାଉଣ୍ଡ ଇଣ୍ଡିକେଟର ଲ୍ୟାମ୍ପ ସର୍କିଟ୍ ବ୍ୟବହାର କରନ୍ତୁ।

- ଯଦି ଜମ୍ପର ଲିଡ୍ ସ୍ଥାନରେ ଥିବା ସହିତ ସୂଚକ ଲାଇଟ୍ ଜଳେ, ତେବେ ଅଲଟରନେଟର ମରାମତି କରନ୍ତୁ କିମ୍ବା ବଦଳାନ୍ତୁ।

- ଯଦି ଜମ୍ପର ଲିଡ୍ ସ୍ଥାନରେ ଥିବା ସମୟରେ ସୂଚକ ଲାଇଟ୍ ଜଳେ ନାହିଁ, ତେବେ ସୂଚକ ଲାଇଟ୍ ସର୍କିଟରେ ଖୋଲା ସର୍କିଟ୍ ଖୋଜି ସଂଶୋଧନ କରନ୍ତୁ। ସର୍କିଟ୍ ଫ୍ୟୁଜ୍ ଖୋଲା ଥାଇପାରେ କିମ୍ବା ଆଲୋକ ବଲ୍ବ ଜଳିଯାଇପାରେ। ଆବଶ୍ୟକ ହେଲେ ସଂଶୋଧନ କରନ୍ତୁ।

ଟିପ୍ପଣୀ: ଯଦି 5-amp ଫ୍ୟୁଜ୍ ଫୁଙ୍କିଯାଏ, ତେବେ ଜମ୍ପର୍ ଲିଡ୍ ସମ୍ଭବତଃ ଇଣ୍ଡିକେଟର୍ ଲାଇଟ୍ ସର୍କିଟ୍ ବଦଳରେ ସେନ୍ସ ସର୍କିଟ୍ ସହିତ ସଂଯୁକ୍ତ ହୋଇଥିବ। ଜମ୍ପର୍ ଲିଡ୍ ଫ୍ୟୁଜ୍ ବଦଳାନ୍ତୁ ଏବଂ ପୁଣି ଚେଷ୍ଟା କରନ୍ତୁ।

3. ଯଦି ଇଞ୍ଜିନ୍ ଚାଲୁଥିବା ସମୟରେ ଇଣ୍ଡିକେଟର ଲାଇଟ୍ ଜଳେ, କିନ୍ତୁ ଇଞ୍ଜିନ୍ ବନ୍ଦ ହୋଇଯାଇ ଏବଂ "ଚାଲୁ" ସ୍ଥିତିରେ କୀ ସ୍ୱିଚ୍ ଚାଲୁ ନଥାଏ।

ଇଞ୍ଜିନ ବନ୍ଦ ହୋଇ ଚାବିକୁ "ଚାଲୁ" ଅବସ୍ଥାରେ ରଖନ୍ତୁ।
ଅଲ୍‌ଟରନେଟରରୁ ଇଣ୍ଡିକେଟର ଲାଇଟ୍ ଲିଡ୍ ବିଚ୍ଛିନ୍ନ କରନ୍ତୁ। ଗୋଟିଏ-ତାର ସିଷ୍ଟମ୍ ପାଇଁ, ଏହା "I" ଟର୍ମିନାଲରେ ରହିବ। 3-ତାର ସିଷ୍ଟମ୍ ପାଇଁ, ରେଗୁଲେଟର ଟର୍ମିନାଲ କନେକ୍ଟର (ଟର୍ମିନାଲ 1 ଏବଂ 2) କୁ ବିଚ୍ଛିନ୍ନ କରନ୍ତୁ ଏବଂ ରେଗୁଲେଟରରେ #1 ଟର୍ମିନାଲକୁ ସଂଯୋଗ କରୁଥିବା ଟର୍ମିନାଲକୁ ଚିହ୍ନଟ କରି ଇଣ୍ଡିକେଟର ଲ୍ୟାମ୍ପ ସର୍କିଟ୍ କେଉଁଟି ତାହା ନିର୍ଣ୍ଣୟ କରନ୍ତୁ। ଅଲ୍‌ଟରନେଟର ହାଉସିଂ ପାଇଁ ଫ୍ୟୁଜ୍‌ଡ (5-amp) ଜମ୍ପର ଲିଡ୍ ଗ୍ରାଉଣ୍ଡ ଇଣ୍ଡିକେଟର ଲ୍ୟାମ୍ପ ସର୍କିଟ୍ ବ୍ୟବହାର କରନ୍ତୁ।

- ଯଦି ଜମ୍ପର ଲିଡ୍ ସହିତ ସୂଚକ ଲାଇଟ୍ ଜଳେ, ତେବେ ୟୁନିଟ୍ ମରାମତି ଅନ୍ତରଗତ ବର୍ଣ୍ଣନା କରାଯାଇଥିବା ପରି ରେଗୁଲେଟରକୁ ବଦଳାନ୍ତୁ।

Machine Translated by Google

- ଯଦି ଜମ୍ପର ଲିଡ୍ ସ୍ଥାନରେ ଥିବା ସମୟରେ ସୂଚକ ଲାଇଟ୍ ଜଳେ ନାହିଁ, ତେବେ ବ୍ୟାଟେରୀ ଏବଂ ଆଲୋକ ମଧ୍ୟରେ ସୂଚକ ଲାଇଟ୍ ସର୍କିଟରେ ଖୋଲା ସର୍କିଟ୍ ଚିହ୍ନଟ କରନ୍ତୁ ଏବଂ ସଂଶୋଧନ କରନ୍ତୁ। ସର୍କିଟ୍ ଫ୍ୟୁଜ୍ ଖୋଲା ଥାଇପାରେ। (ଇଞ୍ଜିନ୍ ଚାଲୁଥିବା ସମୟରେ, ଆଲୋକ ଅଲ୍ଟରନେଟର ଦ୍ୱାରା ଚାଳିତ ହେଉଛି ଏବଂ ସୂଚକ ଲାଇଟ୍ ସର୍କିଟ୍ ସହିତ ସମାନ୍ତରାଳ ଭାବରେ ସଂଯୁକ୍ତ ଅନ୍ୟ ସର୍କିଟ୍ ମାଧ୍ୟମରେ ଗ୍ରାଉଣ୍ଡ କରାଯାଉଛି।) ଆବଶ୍ୟକ ହେଲେ ସଂଶୋଧନ କରନ୍ତୁ।

ଟିପ୍ପଣୀ: ଯଦି 5-amp ଫ୍ୟୁଜ୍ ଫୁଙ୍କିଯାଏ, ତେବେ ଜମ୍ପର୍ ଲିଡ୍ ସମ୍ଭବତଃ ଇଣ୍ଡିକେଟର୍ ଲାଇଟ୍ ସର୍କିଟ୍ ବଦଳରେ ସେନ୍ସ ସର୍କିଟ୍ ସହିତ ସଂଯୁକ୍ତ ହୋଇଥିବ। ଜମ୍ପର୍ ଲିଡ୍ ଫ୍ୟୁଜ୍ ବଦଳାନ୍ତୁ ଏବଂ ପୁଣି ଚେଷ୍ଟା କରନ୍ତୁ।

4. ଯଦି "ଅଫ୍" ସ୍ଥିତିରେ କୀ ସ୍ୱିଚ୍ ସହିତ ସୂଚକ ଆଲୋକ ଜଳୁଛି:

ଅଲଟରନେଟରରେ ଇଣ୍ଡିକେଟର ଲାଇଟ୍ ସର୍କିଟକୁ ବିଚ୍ଛିନ୍ନ କରନ୍ତୁ।

- ଯଦି ସୂଚକ ଆଲୋକ ଜଳୁଛି, ତେବେ ଆଲୋକ ଏବଂ ଅଲଟରନେଟର ମଧ୍ୟରେ ସର୍ଟ ହୋଇଥିବା ଅବସ୍ଥାକୁ ଚିହ୍ନଟ କରି ସଂଶୋଧନ କରନ୍ତୁ।

- ଯଦି ସୂଚକ ଆଲୋକ ଲିଭିଯାଏ, ତେବେ ରେକ୍ଟିଫାୟର୍ ବ୍ରିଜ୍‌ରେ ଡାୟୋଡ୍ ସର୍ଟ ହୋଇଯାଏ। ୟୁନିଟ୍ ମରାମତି ଅନ୍ତର୍ଗତ ବର୍ଣ୍ଣନା କରାଯାଇଥିବା ପରି ରେକ୍ଟିଫାୟର୍ ବ୍ରିଜ୍‌କୁ ବଦଳାନ୍ତୁ।

C. ସୂଚକ ଆଲୋକ ବିନା କିମ୍ବା ସୂଚକ ଆଲୋକ ସହିତ ସଠିକ୍ ଭାବରେ କାମ କରୁଥିବା ସିଷ୍ଟମଗୁଡ଼ିକ -

ଆବଶ୍ୟକୀୟ ପରୀକ୍ଷା ଉପକରଣ:

ଭୋଲଟମିଟର

1. ଯଦି ବ୍ୟାଟେରୀ କମ୍ ଚାର୍ଜ ହୋଇଥାଏ, ଯାନ ଚାଲୁଥିବା ସମୟରେ ସୂଚକ ଆଲୋକ ଜଳୁଥାଏ, କିମ୍ବା ସିଷ୍ଟମ୍ ଭୋଲଟମିଟର ଦେଖାଏ ଯେ ଅପରେଟିଂ ଭୋଲଟେଜ ଗ୍ରହଣୀୟ ସୀମା ତଳେ ଅଛି:

ଇଞ୍ଜିନ ବନ୍ଦ ହୋଇଗଲେ ଏବଂ ସମସ୍ତ ବୈଦ୍ୟୁତିକ ଲୋଡ୍ ବନ୍ଦ ହୋଇଗଲେ, ବ୍ୟାଟେରୀ ଟର୍ମିନାଲଗୁଡ଼ିକରେ ଭୋଲଟେଜ ଯାଞ୍ଚ କରିବା ପାଇଁ ଭୋଲଟେମିଟର ବ୍ୟବହାର କରନ୍ତୁ। ଭୋଲଟେଜ ରେକର୍ଡ କରନ୍ତୁ।

ଇଞ୍ଜିନ ଆରମ୍ଭ କରନ୍ତୁ ଏବଂ ମଧ୍ୟମ ଗତିରେ ଚଲାନ୍ତୁ। ଇଞ୍ଜିନ ଚାଲୁଥିବା ସମୟରେ ବ୍ୟାଟେରୀ ଟର୍ମିନାଲଗୁଡ଼ିକରେ ଭୋଲଟେଜ ଯାଞ୍ଚ କରନ୍ତୁ।

- ଯଦି ବ୍ୟାଟେରୀ ଟର୍ମିନାଲରେ ଭୋଲଟେଜ ରିଡିଂ ସିଷ୍ଟମ ଭୋଲଟମିଟରରେ ଦେଖାଯାଉଥିବା ରିଡିଂଠାରୁ ଭିନ୍ନ (ଯଦି ସଜ୍ଜିତ) ହୁଏ, ତେବେ ଭୁଲ ରିଡିଂର କାରଣ ଚିହ୍ନଟ କରନ୍ତୁ ଏବଂ ସଂଶୋଧନ କରନ୍ତୁ।

- ଯଦି ଇଞ୍ଜିନ ବନ୍ଦ ହେବା ସମୟରେ ପୂର୍ବରୁ ରେକର୍ଡ କରାଯାଇଥିବା ଭୋଲଟେଜ ରିଡିଂ ଠାରୁ କମ୍ ଥାଏ, ତେବେ କୌଣସି ଅଲ୍ଟରନେଟର ଆଉଟପୁଟ୍ ନାହିଁ। "ନୋ ଆଉଟପୁଟ୍" ବିଭାଗକୁ ଯାଆନ୍ତୁ।

- ଯଦି ଇଞ୍ଜିନ ବନ୍ଦ ହେବା ସହିତ ଭୋଲଟେଜ ପୂର୍ବ ରିଡିଂ ଅପେକ୍ଷା ଅଧିକ ଥାଏ, ତେବେ ଅଲଟରନେଟର ଆଉଟପୁଟ୍ ଉପସ୍ଥିତ ଥାଏ। ରେଟେଡ୍ ଆଉଟପୁଟ୍ ଯାଞ୍ଚ ବିଭାଗକୁ ଯାଆନ୍ତୁ।

୨. ଯଦି ବ୍ୟାଟେରୀ ଅତ୍ୟଧିକ ଚାର୍ଜ ହୋଇଥାଏ (ଅତ୍ୟଧିକ ପାଣି ବ୍ୟବହାର କିମ୍ବା ବ୍ୟାଟେରୀ ଭେଣ୍ଟରୁ ଇଲେକ୍ଟ୍ରୋଲାଇଟ୍ ନିର୍ଗତ ହେବା ଦ୍ୱାରା ପ୍ରମାଣିତ), ସିଷ୍ଟମ୍ ଭୋଲ୍ଟେଜ୍ ଅଧିକ ଥିବାରୁ ଆଲୋକ ବଲ୍ବ କିମ୍ବା ଅନ୍ୟାନ୍ୟ ବୈଦ୍ୟୁତିକ ଉପକରଣଗୁଡ଼ିକର ଜୀବନ ହ୍ରାସ ପାଇଛି, କିମ୍ବା ସିଷ୍ଟମ୍ ଭୋଲ୍ଟମିଟର୍ ସାଧାରଣ ସୀମାଠାରୁ ଅଧିକ ରିଡିଙ୍ଗ୍ କରିଛି:

ପୂର୍ଣ୍ଣ ଚାର୍ଜ ହୋଇଥିବା ବ୍ୟାଟେରୀ ସହିତ, ଇଞ୍ଜିନ ମଧ୍ୟମ ଗତିରେ ଚାଲୁଛି ଏବଂ ସମସ୍ତ ବୈଦ୍ୟୁତିକ ଲୋଡ୍ ବନ୍ଦ ଅଛି, ବ୍ୟାଟେରୀ ଟର୍ମିନାଲରେ ଭୋଲଟେଜ୍ ଯାଞ୍ଚ କରିବା ପାଇଁ ଭୋଲଟେଜ୍ ମିଟର ବ୍ୟବହାର କରନ୍ତୁ। ଯଦି ଏକ 3-ତାର ସିଷ୍ଟମ୍ ଯାଞ୍ଚ କରୁଛନ୍ତି, ତେବେ ସେନ୍ସ ଲିଡ୍ (ଅଲଟରନେଟର #2 ଟର୍ମିନାଲକୁ ସଂଯୋଗ କରେ) ଚିହ୍ନଟ କରନ୍ତୁ ଏବଂ ଭୋଲଟେଜ୍ ପଠନ ଦେଖିବା ସମୟରେ ଉଭୟ ପ୍ରାନ୍ତରେ ସଂଯୋଗଗୁଡ଼ିକୁ ଧୀରେ ଧୀରେ ଘୁଞ୍ଚାନ୍ତୁ।

୧୨-ଭୋଲ୍ଟ ସିଷ୍ଟମ ପାଇଁ, ରିଡିଂ ସ୍ଥିର ହେବା ଉଚିତ, ପ୍ରାୟ ୧୩.୫ - ୧୪.୫ ଭୋଲ୍ଟ ଏବଂ କୌଣସି ପରିସ୍ଥିତିରେ ୧୫ ଭୋଲ୍ଟ ଉପରେ ନଯିବା ଉଚିତ। ୨୪-ଭୋଲ୍ଟ ସିଷ୍ଟମ ପାଇଁ, ରିଡିଂ ସ୍ଥିର ହେବା ଉଚିତ, ପ୍ରାୟ ୨୭ - ୨୮ ଭୋଲ୍ଟ ଏବଂ କୌଣସି ପରିସ୍ଥିତିରେ ୩୧ ଭୋଲ୍ଟ ଉପରେ ନଯିବା ଉଚିତ।

- ଗୋଟିଏ ତାର ସିଷ୍ଟମ: ଯଦି ଭୋଲଟେଜ ଅନିୟମିତ ହୁଏ କିମ୍ବା 15 ଭୋଲଟରୁ ଅଧିକ ହୁଏ (24-ଭୋଲଟ ସିଷ୍ଟମରେ 31 ଭୋଲଟ), ତେବେ ୟୁନିଟ୍ ମରାମତି ଅନ୍ତର୍ଗତ ବର୍ଣ୍ଣିତ ରେଗୁଲେଟରକୁ ବଦଳାନ୍ତୁ ଏବଂ ସର୍ଟସ ପାଇଁ କ୍ଷେତ୍ର କଏଲ ପରୀକ୍ଷା କରନ୍ତୁ।

- 3-ତାର ସିଷ୍ଟମ: ଯଦି ଏହି ଯାଞ୍ଚ ସମୟରେ ଭୋଲଟେଜ ଅନିୟମିତ ହୁଏ କିମ୍ବା 15 ଭୋଲଟ (24-ଭୋଲଟ ସିଷ୍ଟମରେ 31 ଭୋଲଟ) ରୁ ଅଧିକ ହୁଏ, ତେବେ ନିରନ୍ତରତା ପାଇଁ ସେନ୍ସ ଲିଡ୍ ଯାଞ୍ଚ କରନ୍ତୁ ଏବଂ ସେନ୍ସ ଲିଡ୍ ସଂଯୋଗଗୁଡ଼ିକୁ ସଫା ଏବଂ କଡ଼ା କରନ୍ତୁ। ଇଞ୍ଜିନ୍ ଚାଲୁଥିବା ସମୟରେ ଭୋଲଟେଜ ପୁନଃ ଯାଞ୍ଚ କରନ୍ତୁ। ଯଦି ସମସ୍ୟା ଜାରି ରହେ, ତେବେ ୟୁନିଟ୍ ମରାମତି ଅନ୍ତର୍ଗତ ବର୍ଣ୍ଣିତ ରେଗୁଲେଟରକୁ ବଦଳାନ୍ତୁ ଏବଂ ସର୍ଟସ ପାଇଁ କ୍ଷେତ୍ର କଏଲ ପରୀକ୍ଷା କରନ୍ତୁ।

D. କୌଣସି ଆଉଟପୁଟ୍ ନାହିଁ

ଆବଶ୍ୟକୀୟ ପରୀକ୍ଷା ଉପକରଣ:

ଭୋଲଟମିଟର

ଜମ୍ପର ଲିଡ୍ (୧୮ ଗ୍ୟା. ମିନିଟ୍; କୌଣସି ଫ୍ୟୁଜ୍ ନାହିଁ)

ଧ୍ୟାନ ଦିଅନ୍ତୁ ଯେ ପ୍ରାରମ୍ଭିକ ଚାଲୁ କରିବା ପାଇଁ ଭୋଲଟେଜ୍ ସେନ୍ସିଂ ସର୍କିଟ୍ ପାଇଁ 21-SI ଅଲ୍ଟରନେଟରଗୁଡ଼ିକୁ ଏକ ବ୍ୟାଟେରୀ ସହିତ ସଂଯୁକ୍ତ କରାଯିବା ଆବଶ୍ୟକ (ବୈଶିଷ୍ଟ୍ୟଗୁଡ଼ିକର ବିଭାଗ ଦେଖନ୍ତୁ)। ଯେତେବେଳେ ସଠିକ୍ ଭାବରେ ସଂଯୁକ୍ତ ହୁଏ ଏବଂ ସିଷ୍ଟମ୍ ଯାଞ୍ଚ "ଆଉଟପୁଟ୍ ନାହିଁ" ସ୍ଥିତି ସୂଚାଇଥାଏ, ଅଲ୍ଟରନେଟର ମରାମତି ଆବଶ୍ୟକ କି ନାହିଁ ତାହା ନିର୍ଣ୍ଣୟ କରିବା ପାଇଁ ନିମ୍ନଲିଖିତ ପଦକ୍ଷେପଗୁଡ଼ିକ ବ୍ୟବହାର କରନ୍ତୁ:

1. 3-ତାର ସିଷ୍ଟମ ପାଇଁ, ରେଗୁଲେଟରରେ ହାର୍ନେସ୍ କନେକ୍ଟରରେ ଥିବା ଭୋଲଟେଜ୍ ଯାଞ୍ଚ କରିବା ପାଇଁ ଭୋଲଟେମ୍ଟର ବ୍ୟବହାର କରନ୍ତୁ। କନେକ୍ଟର ବିଚ୍ଛିନ୍ନ ହୋଇଯାଇଥିବା ଏବଂ "ଚାଲନ୍ତୁ" ସ୍ଥିତିରେ କୀ ସ୍ୱିଚ୍ (ଇଞ୍ଜିନ୍ ଚାଲୁନାହିଁ) ସହିତ, ହାର୍ନେସ୍‌ରେ ଥିବା ଉଭୟ ଟର୍ମିନାଲ 1 ଏବଂ 2 ବ୍ୟାଟେରୀ ଭୋଲଟେଜ୍ ପଢିବା ଉଚିତ। ଯଦି ଠିକ୍ ଅଛି, ତେବେ ପଦକ୍ଷେପ 4 କୁ ଯାଆନ୍ତୁ। ଯଦି ନୁହେଁ, ତେବେ ଅଲ୍ଟରନେଟର୍ ଚାଲୁ ହେବ ନାହିଁ। ଭୋଲଟେଜ୍ କ୍ଷତିର କାରଣ ଚିହ୍ନଟ କରନ୍ତୁ ଏବଂ ସଂଶୋଧନ କରନ୍ତୁ।

2. "I" ଟର୍ମିନାଲ ନଥିବା ଗୋଟିଏ ତାର ସିଷ୍ଟମ ପାଇଁ, "BAT" ଟର୍ମିନାଲରେ ବ୍ୟାଟେରୀ ପଜିଟିଭ୍ ଭୋଲଟେଜ ଏବଂ ରୋଟରରେ ଅବଶିଷ୍ଟ ଚୁମ୍ବକୀକରଣ ଅଲ୍ଟରନେଟର ଚାଲୁ କରିବା ପାଇଁ ଆବଶ୍ୟକ। "BAT" ଟର୍ମିନାଲରେ ବ୍ୟାଟେରୀ ଭୋଲଟେଜ ଉପସ୍ଥିତ ଅଛି କି ନାହିଁ ତାହା ଯାଞ୍ଚ କରିବା ପାଇଁ ଭୋଲଟେଜ ମିଟର ବ୍ୟବହାର କରନ୍ତୁ। ଯଦି ନାହିଁ, ତେବେ ଭୋଲଟେଜ କ୍ଷତିର କାରଣ ଚିହ୍ନଟ କରନ୍ତୁ ଏବଂ ସଂଶୋଧନ କରନ୍ତୁ।

ଅଲ୍ଟରନେଟରର ସର୍ଭିସିଂ ସମୟରେ ରୋଟରରେ ଅବଶିଷ୍ଟ ଚୁମ୍ବକୀକରଣ କେତେବେଳେ ନଷ୍ଟ ହୋଇଯାଏ ଯଦି ଅଲ୍ଟରନେଟରର କୌଣସି "R" କିମ୍ବା "RELAY" ଟର୍ମିନାଲ ନାହିଁ, ତେବେ ପଦକ୍ଷେପ 4 କୁ ଯାଆନ୍ତୁ। ଯଦି ଅଲ୍ଟରନେଟରର ଏକ "R" ଟର୍ମିନାଲ ଅଛି, ତେବେ ଅଲ୍ଟରନେଟରକୁ ପ୍ରୟୋଗରୁ ହଟାଇ ନ ଦେଇ ରୋଟରକୁ ପୁନଃଚୁମ୍ବକୀକରଣ କରାଯାଇପାରିବ।

Machine Translated by Google

ରୋଟରକୁ ପୁନଃଚୁମ୍ବକୀକରଣ କରନ୍ତୁ, ନିଶ୍ଚିତ କରନ୍ତୁ ଯେ ଅଲ୍ଟରନେଟର ସହିତ ସାଧାରଣ ସଂଯୋଗ ହୋଇଛି। BAT ଟର୍ମିନାଲ ଏବଂ ଗ୍ରାଉଣ୍ଡ ସର୍କିଟ ସହିତ। "R" ଟର୍ମିନାଲରୁ ୱାୟାରିଂ ହାର୍ନେସ୍ ବିଚ୍ଛିନ୍ନ କରନ୍ତୁ। ବ୍ୟାଟେରୀ ପଜିଟିଭ୍ ରୁ ଏକ ଜମ୍ପର ଲିଡ୍ କୁ କ୍ଷଣିକ ଭାବରେ ଅଲ୍ଟରନେଟର "R" ଟର୍ମିନାଲ ସହିତ ସଂଯୋଗ କରନ୍ତୁ। ଏହା ଫିଲ୍ଡ କରେଣ୍ଟକୁ କ୍ଷଣିକ ଭାବରେ ରୋଟର ମାଧ୍ୟମରେ ସଠିକ ଦିଗରେ ପ୍ରବାହିତ କରିବ ଏବଂ ଚୁମ୍ବକୀକରଣକୁ ପୁନଃସ୍ଥାପିତ କରିବ।

ୱାୟାରିଂ ହାର୍ନେସ୍କୁ "R" ଟର୍ମିନାଲ୍ରେ ପୁନଃସଂଯୋଗ କରନ୍ତୁ, ତା'ପରେ ଆଉଟପୁଟ୍ ପାଇଁ ଅଲ୍ଟରନେଟରକୁ ପୁନଃଯାଞ୍ଚ କରନ୍ତୁ।

3. "I" ଟର୍ମିନାଲ ଥିବା ଗୋଟିଏ-ତାର ସିଷ୍ଟମ ପାଇଁ, ଏହି ଟର୍ମିନାଲରେ ସୂଚକ ଆଲୋକ ପ୍ରବାହ ସାଧାରଣ ଚୁମ୍ବକୀକରଣ ସ୍ଥାପନ କରିବ। ଇଞ୍ଜିନ ବନ୍ଦ ହୋଇଗଲେ ଏବଂ କୀ ସୁଇଚ୍ ଚାଲୁ ହେଲେ, ଏହି ଟର୍ମିନାଲରେ ଥିବା ଭୋଲଟେଜ ଯାଞ୍ଚ କରିବା ପାଇଁ ଭୋଲଟମିଟର ବ୍ୟବହାର କରନ୍ତୁ।

"I" ଟର୍ମିନାଲ ସଂଯୋଗ ଏବଂ ସୂଚକ ଲ୍ୟାମ୍ପ ଚାଲୁ ରହିବା ସହିତ, ଭୋଲଟେଜ୍ ବ୍ୟାଟେରୀ ଭୋଲଟେଜ୍ ଠାରୁ କମ୍ ହେବ। ଏହି ଯାଞ୍ଚ କରିବା ପାଇଁ "I" ଟର୍ମିନାଲରେ ତାର ସଂଯୋଗ ବିଚ୍ଛିନ୍ନ କରିବାକୁ ଆବଶ୍ୟକ ହେଲେ, ହାର୍ନେସ୍ ତାରରେ ବ୍ୟାଟେରୀ ଭୋଲଟେଜ୍ ଯାଞ୍ଚ କରନ୍ତୁ। ଯଦି ଭୋଲଟେଜ୍ ଉପସ୍ଥିତ ଅଛି, ତେବେ ପଦକ୍ଷେପ 4 କୁ ଯାଆନ୍ତୁ। ଯଦି କୌଣସି ଭୋଲଟେଜ୍ ନାହିଁ, ତେବେ ଭୋଲଟେଜ୍ କ୍ଷତିର କାରଣ ପାଇଁ "I" ଟର୍ମିନାଲ ସର୍କିଟ୍ ଯାଞ୍ଚ କରନ୍ତୁ (ବଲବ୍ ପୋଡ଼ି ଯାଇପାରେ)। ଆବଶ୍ୟକ ଅନୁସାରେ ସଂଶୋଧନ କରନ୍ତୁ।

4. ଯଦି ଏପରି କୌଣସି ଅବସ୍ଥା ମିଳିନାହିଁ ଯାହା ଅଲଟରନେଟରକୁ ଚାଲୁ କରିବାରେ ବାଧା ସୃଷ୍ଟି କରିପାରେ (ପଦକ୍ଷେପ 1, 2, କିମ୍ବା 3), ଇଞ୍ଜିନ ନିର୍ମାତାଙ୍କ ନିର୍ଦ୍ଦେଶ ଅନୁଯାୟୀ ଇଞ୍ଜିନରୁ ଅଲଟରନେଟରକୁ ବାହାର କରନ୍ତୁ ଏବଂ ୟୁନିଟ୍ ମରାମତି ପାଇଁ ଆଗକୁ ବଢ଼ନ୍ତୁ।

E. ମୂଲ୍ୟାଙ୍କିତ ଆଉଟପୁଟ୍ ଯାଞ୍ଚ

ପରୀକ୍ଷା ଉପକରଣ ଆବଶ୍ୟକ

ଭୋଲଟମିଟର

ଆମିଟର (ବର୍ତ୍ତମାନ କ୍ଷମତା ଅଲଟରନେଟର ରେଟିଂ ଅପେକ୍ଷା ଅତି କମରେ 15 ଆମ୍ପିୟର ଅଧିକ)

ପରିବର୍ତ୍ତନଶୀଳ କାର୍ବନ ପାଇଲ୍ ଲୋଡ୍ ପରୀକ୍ଷା

ସତର୍କତା: ଅଲ୍ଟରନେଟର "BAT" ଟର୍ମିନାଲ ଲିଡ୍ ବାହାର କରିବା କିମ୍ବା ସଂଲଗ୍ନ କରିବା ପୂର୍ବରୁ ବ୍ୟାଟେରୀରେ ନକାରାତ୍ମକ ବ୍ୟାଟେରୀ କେବୁଲକୁ ବିଚ୍ଛିନ୍ନ କରିବାରେ ବିଫଳ ହେବା ଫଳରେ ଆଘାତ ଲାଗିପାରେ। ଯଦି ଅଲ୍ଟରନେଟର "BAT" ଟର୍ମିନାଲରେ ଏକ ଉପକରଣ ସର୍ଟ ହୋଇଯାଏ, ତେବେ ଉପକରଣଟି ଚର୍ମ ପୋଡ଼ିବା ପାଇଁ ଯଥେଷ୍ଟ ଗରମ ହୋଇପାରେ।

1. ନିମ୍ନଲିଖିତ ପଦକ୍ଷେପଗୁଡ଼ିକରେ ବର୍ଣ୍ଣିତ ପରୀକ୍ଷଣ ଉପକରଣ ସଂଯୋଗ ପାଇଁ ଚିତ୍ର 11 ଦେଖନ୍ତୁ। ଯଦି ପ୍ରେରଣାଦାୟକ ପିକ୍-ଅପ୍ ("କ୍ଲାମ୍ପ ଅନ୍") ପ୍ରକାରର ଆମିଟର ବ୍ୟବହାର କରାଯାଏ, ତେବେ ଅଲ୍ଟରନେଟର ଆଉଟପୁଟ୍ ଲିଡ୍ ଉପରେ କରେଣ୍ଟ କ୍ଲାମ୍ପ ରଖନ୍ତୁ ଏବଂ ପଦକ୍ଷେପ 4କୁ ଯାଆନ୍ତୁ। ଯଦି ସିରିଜ୍ ଆମିଟର ବ୍ୟବହାର କରାଯାଏ, ତେବେ ବ୍ୟାଟେରୀରେ ନକାରାତ୍ମକ ବ୍ୟାଟେରୀ କେବୁଲକୁ ବିଚ୍ଛିନ୍ନ କରନ୍ତୁ।

2. ଅଲଟରନେଟର "BAT" ଟର୍ମିନାଲ ସହିତ ସିରିଜରେ ଆମିଟର ସ୍ଥାପନ କରନ୍ତୁ।

3. ବ୍ୟାଟେରୀରେ ନେଗେଟିଭ୍ ବ୍ୟାଟେରୀ କେବୁଲକୁ ପୁନଃସଂଯୋଗ କରନ୍ତୁ।

୪. ସୂଚନା: ଯେତେବେଳେ ଏକ ୨୪-ଭୋଲ୍ଟ ସିଷ୍ଟମ ନିର୍ଣ୍ଣୟ ପାଇଁ ୧୨-ଭୋଲ୍ଟ କାର୍ବନ ପାଇଲ୍ ଲୋଡ୍ ପରୀକ୍ଷା ବ୍ୟବହୃତ ହୁଏ, ସେତେବେଳେ ବ୍ୟାଟେରୀ ପ୍ୟାକ୍ ରେ କେବଳ ୧୨-ଭୋଲ୍ଟ ପୋଟେନସିଆଲ୍ ସହିତ ଲୋଡ୍ ପରୀକ୍ଷା ସଂଲଗ୍ନ କରନ୍ତୁ। ଏକ ୨୪-ଭୋଲ୍ଟ ପୋଟେନସିଆଲ୍ ସହିତ ୧୨-ଭୋଲ୍ଟ ଲୋଡ୍ ପରୀକ୍ଷା ସଂଲଗ୍ନ କରିବା ଦ୍ୱାରା ଲୋଡ୍ ପରୀକ୍ଷା କ୍ଷତି ହେବ।

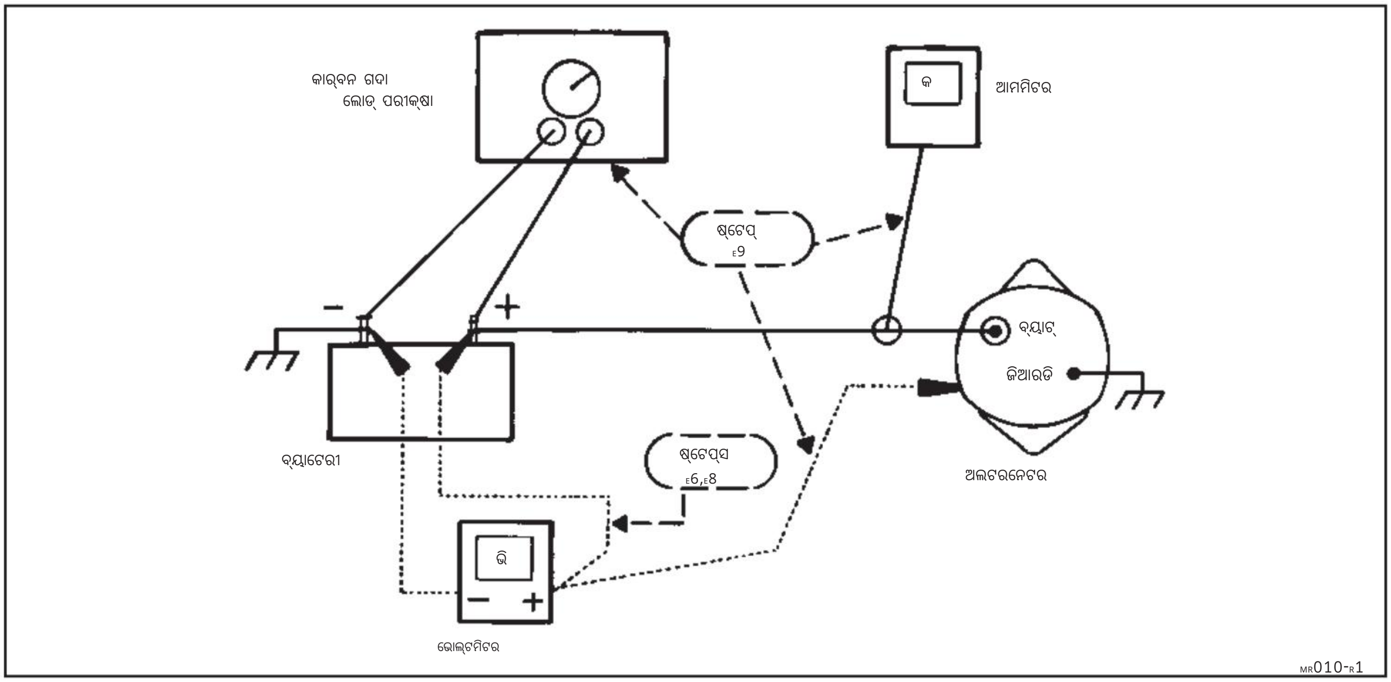

ଚିତ୍ର ୧୧. ମୂଲ୍ୟାଙ୍କିତ ଆଉଟପୁଟ୍ ଯାଞ୍ଚ

Machine Translated by Google

ଲୋଡ୍ ବନ୍ଦ ହେବା ପରେ, ବ୍ୟାଟେରୀରେ କାର୍ବନ ପାଇଲ୍ ଲୋଡ୍ ପରୀକ୍ଷା ସଂଲଗ୍ନ କରନ୍ତୁ।

୫. ଗ୍ରାଉଣ୍ଡେଡ୍ ନେଗେଟିଭ୍ ବ୍ୟାଟେରୀ ଟର୍ମିନାଲରେ ଭୋଲ୍ଟମିଟର୍ ନେଗେଟିଭ୍ ସଂଲଗ୍ନ କରନ୍ତୁ। ବିଭିନ୍ନ ସ୍ଥାନରେ ଯାଞ୍ଚ ପାଇଁ ପଜିଟିଭ୍ ମିଟର ଲିଡ୍ ଖୋଲା ରଖନ୍ତୁ।

6. ବ୍ୟାଟେରୀ ପଜିଟିଭ୍ ଟର୍ମିନାଲରେ ଭୋଲଟେଜ ଯାଞ୍ଚ କରନ୍ତୁ ଏବଂ ରେକର୍ଡ କରନ୍ତୁ। ମଲ୍ଟି-ବ୍ୟାଟେରୀ ସିଷ୍ଟମ ପାଇଁ, ବ୍ୟାଟେରୀ ଚାର୍ଜିଂ ମୋଡ୍‌ରେ ଥିବା ପରି ସଂଯୁକ୍ତ ବ୍ୟାଟେରୀ ସେଟର ସକାରାତ୍ମକ ଭୋଲଟେଜ ଯାଞ୍ଚ କରନ୍ତୁ।

୭. ସମସ୍ତ ସିଷ୍ଟମର ବୈଦ୍ୟୁତିକ ଲୋଡ୍ ବନ୍ଦ କରି, ଇଞ୍ଜିନ ଆରମ୍ଭ କରନ୍ତୁ ଏବଂ ମଧ୍ୟମ ଗତିରେ (rpm) ଦୌଡ଼ନ୍ତୁ।

୮. ବ୍ୟାଟେରୀ ପଜିଟିଭ୍ ଟର୍ମିନାଲରେ ଭୋଲଟେଜ୍ ପୁନଃଯାଞ୍ଚ କରନ୍ତୁ। ଭୋଲଟେଜ୍ ପୂର୍ବ ରିଡିଂ ଅପେକ୍ଷା ଅଧିକ ହେବା ଉଚିତ, କିନ୍ତୁ ୧୨-ଭୋଲ୍ଟ ସିଷ୍ଟମରେ ୧୫ ଭୋଲଟରୁ କମ୍ (୨୪-ଭୋଲ୍ଟ ସିଷ୍ଟମରେ ୩୧ ଭୋଲଟ)।

- ଯଦି ପଠନ ପୂର୍ବ ପଠନ ଅପେକ୍ଷା କମ୍ ହେଉଛି (ପଦକ୍ଷେପ 6), ତେବେ "No Autput" ବିଭାଗକୁ ଦେଖନ୍ତୁ।

- ଯଦି ୧୨-ଭୋଲ୍ଟ ସିଷ୍ଟମରେ ୧୫ ଭୋଲ୍ଟ (୨୪-ଭୋଲ୍ଟ ସିଷ୍ଟମରେ ୩୧ ଭୋଲ୍ଟ) ରିଡିଂ ୧୫ ଭୋଲ୍ଟରୁ ଅଧିକ ହୁଏ, ତେବେ ଉଚ୍ଚ ଭୋଲଟେଜ ଆଉଟପୁଟ୍ ବିଭାଗ ଦେଖନ୍ତୁ।

୯. କାର୍ବନ ପାଇଲ୍ ଲୋଡ୍ ଚାଲୁ କରନ୍ତୁ ଏବଂ ବ୍ୟାଟେରୀ ପଜିଟିଭ୍ ଟର୍ମିନାଲରେ ଭୋଲଟେଜକୁ ୧୩ ଭୋଲଟ୍ (୨୪-ଭୋଲ୍ଟ ସିଷ୍ଟମରେ ୨୫ ଭୋଲଟ୍) ତଳକୁ ଖସିବାକୁ ନ ଦେଇ ଆମିଟରରେ ସର୍ବାଧିକ ଅଲ୍ଟରନେଟର ଆଉଟପୁଟ୍ ପାଇବା ପାଇଁ ଆଡଜଷ୍ଟ କରନ୍ତୁ। ସର୍ବାଧିକ ଆମ୍ପିୟର୍ ଆଉଟପୁଟ୍ ରେକର୍ଡ କରନ୍ତୁ।

ଅଲଟରନେଟର ସର୍ବାଧିକ ଆଉଟପୁଟରେ ଚାଲୁଥିବା ସମୟରେ, ଅଲଟରନେଟର ହାଉସିଂ ଏବଂ ବ୍ୟାଟେରୀ ନେଗେଟିଭ୍ ଟର୍ମିନାଲ ମଧ୍ୟରେ ଗ୍ରାଉଣ୍ଡ ସର୍କିଟରେ ଭୋଲଟେଜ ଡ୍ରପ୍ ଯାଞ୍ଚ କରନ୍ତୁ ଏବଂ ରେକର୍ଡ କରନ୍ତୁ। କାର୍ବନ ପାଇଲ୍ ଲୋଡ୍ ବନ୍ଦ କରନ୍ତୁ।

ସର୍ବାଧିକ ଆମ୍ପିୟର ଆଉଟପୁଟ୍ ଅଲ୍ଟରନେଟର ଡ୍ରାଇଭ ଏଣ୍ଡ (DE) ଫ୍ରେମର ଅଂଶ ସଂଖ୍ୟା ପାଖରେ ଷ୍ଟାମ୍ପ ହୋଇଥିବା ଆଉଟପୁଟ୍ ରେଟିଂର 15 amp ମଧ୍ୟରେ ହେବା ଉଚିତ, କିମ୍ବା ଏହି ମାନୁଆଲର ନିର୍ଦ୍ଦିଷ୍ଟକରଣ ବିଭାଗରେ ତାଲିକାଭୁକ୍ତ। 12-ଭୋଲ୍ଟ ସିଷ୍ଟମରେ ଭୋଲଟେଜ୍ ଡ୍ରପ୍ 0.25 ଭୋଲ୍ଟ କିମ୍ବା ତା'ଠାରୁ କମ୍ ହେବା ଉଚିତ (24-ଭୋଲ୍ଟ ସିଷ୍ଟମରେ 0.5 ଭୋଲ୍ଟ କିମ୍ବା ତା'ଠାରୁ କମ୍)।

- ଯଦି ଗ୍ରାଉଣ୍ଡ ସର୍କିଟ୍ ଭୋଲଟେଜ୍ ଡ୍ରପ୍ ୧୨-ଭୋଲ୍ଟ ସିଷ୍ଟମରେ ୦.୨୫ ଭୋଲ୍ଟରୁ ଅଧିକ ହୁଏ (୨୪-ଭୋଲ୍ଟ ସିଷ୍ଟମରେ ୦.୫ ଭୋଲ୍ଟ), ତେବେ ସମସ୍ତ ଗ୍ରାଉଣ୍ଡ ସର୍କିଟ୍ ସଂଯୋଗକୁ ସଫା ଏବଂ କଡ଼ା କରନ୍ତୁ। ଯଦି ଏହା ଅତ୍ୟଧିକ ଭୋଲଟେଜ୍ ଡ୍ରପ୍ ସଂଶୋଧନ କରେ ନାହିଁ, ତେବେ ଅନୁପଯୁକ୍ତ ଆକାର କିମ୍ବା ଉଚ୍ଚ ପ୍ରତିରୋଧ ସ୍ଥିତି ପାଇଁ ଗ୍ରାଉଣ୍ଡ ସର୍କିଟ୍ କେବୁଲ୍ ଯାଞ୍ଚ କରନ୍ତୁ।
  ଆବଶ୍ୟକ ଅନୁସାରେ ସଂଶୋଧନ କରନ୍ତୁ।

- ଯଦି ରେଟିଂର 15 amps ମଧ୍ୟରେ, ତେବେ ଅଲଟରନେଟର ଭଲ। ଦେଖନ୍ତୁ ସମସ୍ୟାର କାରଣ ପାଇଁ ଅନ୍ୟତ୍ର।

- ଯଦି ୧୫ ଆମ୍ପସ୍ ରେଟିଂରୁ ଅଧିକ କମ୍, ମରାମତି କରନ୍ତୁ କିମ୍ବା ବଦଳାନ୍ତୁ। ଅଲଟରନେଟର।

ଅଲଟରନେଟର ୟୁନିଟ୍ ମରାମତି

ସତର୍କତା: ଅଲ୍ଟରନେଟର "BAT" ଟର୍ମିନାଲ ଲିଡ୍ ବାହାର କରିବା କିମ୍ବା ସଂଲଗ୍ନ କରିବା ପୂର୍ବରୁ ବ୍ୟାଟେରୀରେ ନେଗେଟିଭ୍ କେବୁଲ୍ ବିଚ୍ଛିନ୍ନ ନ କରିବା ଫଳରେ ଆଘାତ ଲାଗିପାରେ। ଯଦି ଅଲ୍ଟରନେଟର "BAT" ଟର୍ମିନାଲରେ ଏକ ଉପକରଣ ସର୍ଟ ହୋଇଯାଏ, ତେବେ ଉପକରଣଟି ଚର୍ମ ପୋଡ଼ିବା ପାଇଁ ଯଥେଷ୍ଟ ଗରମ ହୋଇପାରେ।

ସୂଚନା: ସର୍ବଦା ଫାଷ୍ଟନରଗୁଡ଼ିକୁ ମୂଳ ସ୍ଥାନରେ ପୁନଃସ୍ଥାପନ କରନ୍ତୁ। ଯଦି ଫାଷ୍ଟନରଗୁଡ଼ିକୁ ବଦଳାଇବା ପାଇଁ ଆବଶ୍ୟକ ହୁଏ, ତେବେ କେବଳ ସଠିକ୍ ଅଂଶ ସଂଖ୍ୟା କିମ୍ବା ସମାନ ବ୍ୟବହାର କରନ୍ତୁ।

ଯଦି ସଠିକ୍ ଅଂଶ ସଂଖ୍ୟା ଉପଲବ୍ଧ ନାହିଁ, ତେବେ କେବଳ ସମାନ ଆକାର ଏବଂ ଶକ୍ତି ବ୍ୟବହାର କରନ୍ତୁ। ଅଲ୍ଟରନେଟର ଆଭ୍ୟନ୍ତରୀଣ ଫାଷ୍ଟନର୍ସ ପାଇଁ, ସର୍ଭିସ୍ ପାର୍ଟସ୍ କ୍ୟାଟାଲଗ୍‌ରେ ଡେଲକୋ ରେମି ଆମେରିକା ଷ୍ଟାଣ୍ଡାର୍ଡ ହାର୍ଡୱେୟାର ଫାଷ୍ଟନର୍ସ ବିଭାଗ ଦେଖନ୍ତୁ।

ପୁନଃବ୍ୟବହାର କରାଯାଇପାରିବ ନାହିଁ ଏପରି ଫାଷ୍ଟନରଗୁଡ଼ିକୁ ପ୍ରକ୍ରିୟାରେ ଉଲ୍ଲେଖ କରାଯିବ।

ସୂତା ଲକିଂ କମ୍ପାଉଣ୍ଡ ଆବଶ୍ୟକ କରୁଥିବା ଫାଷ୍ଟନରଗୁଡ଼ିକୁ ପ୍ରକ୍ରିୟାରେ ଉଲ୍ଲେଖ କରାଯିବ।

ଦେଖାଗଲେ ନିର୍ଦ୍ଦିଷ୍ଟ ଟର୍କ ମୂଲ୍ୟ ବ୍ୟବହାର କରନ୍ତୁ।

ଅନ୍ୟ କୌଣସି ଉପାୟରେ ଫାଷ୍ଟନର ବ୍ୟବହାର କିମ୍ବା ବଦଳାଇବା ଦ୍ୱାରା ଅଂଶ କିମ୍ବା ସିଷ୍ଟମ କ୍ଷତି ହୋଇପାରେ।

ଯଦି ରୋଗ ନିର୍ଣ୍ଣୟ କରେ ଯେ ଅଲଟରନେଟର ମରାମତି ଆବଶ୍ୟକ, ତେବେ ନିର୍ମାତାଙ୍କ ନିର୍ଦ୍ଦେଶ ଅନୁଯାୟୀ ଇଞ୍ଜିନରୁ ଅଲଟରନେଟର ବାହାର କରନ୍ତୁ।

ବିଚ୍ଛିନ୍ନକରଣ ଏବଂ ବେଞ୍ଚ୍ ଯାଞ୍ଚ

ଆବଶ୍ୟକୀୟ ପରୀକ୍ଷା ଉପକରଣ:

ଓହମିଟର
୧୧୦-ଭୋଲ୍ଟ ପରୀକ୍ଷଣ ଲ୍ୟାମ୍ପ (ଇଚ୍ଛାଧୀନ)

ସୂଚନା: କିଛି ଇଞ୍ଜିନ ବିନ୍ୟାସରେ କିଛି ଅଲଟରନେଟରରେ, ଆଉଟପୁଟ୍ ଟର୍ମିନାଲରେ ଏକ 1.5µf କ୍ୟାପାସିଟର (DRA 1985444) ସ୍ଥାପିତ ହୋଇଛି ଏବଂ ଏକ 3/8" ଲମ୍ବା 10-24 ସେଲ୍ଫ ଟ୍ୟାପିଂ ସ୍କ୍ରୁ ସହିତ ସଂଲଗ୍ନ କରାଯାଇଛି। ଅଲଗା କରିବା ପୂର୍ବରୁ ସ୍କ୍ରୁ ଏବଂ କ୍ୟାପାସିଟର (DRA 1985444) ବାହାର କରନ୍ତୁ।

ଅଲଟରନେଟର

1. ମରାମତି ପରେ ସଂଯୋଗ ପାଇଁ ସ୍ଲିପ୍ ରିଙ୍ଗ ଏଣ୍ଡ (SRE) ହାଉସିଂ ଏବଂ ଡ୍ରାଇଭ୍ ଏଣ୍ଡ (DE) ଫ୍ରେମରେ ଆଲାଇନମେଣ୍ଟ ଚିହ୍ନ ରଖନ୍ତୁ (ଚିତ୍ର 12)।

୨. ୪ଟି ବୋଲ୍ଟ ବାହାର କରନ୍ତୁ।

3. SRE ହାଉସିଂ (ଷ୍ଟେଟର ସହିତ) ରୁ DE ଫ୍ରେମ୍ (ରୋଟର ସହିତ) ପୃଥକ କରନ୍ତୁ। ଯଦି ଆବଶ୍ୟକ ହୁଏ, ତେବେ ସ୍କ୍ରୁଡ୍ରାଇଭର ସାହାଯ୍ୟରେ DE ଫ୍ରେମ୍ କୁ ଷ୍ଟେଟରର ଧାରରୁ ସାବଧାନତାର ସହ କାଢ଼ନ୍ତୁ (ଚିତ୍ର 13)। ପୃଥକୀକରଣ ପରେ, ଯାଞ୍ଚ ସମୟରେ ମଇଳା ପ୍ରବେଶକୁ ରୋକିବା ପାଇଁ ୟୁନିଟ୍ ଭିତରେ SRE ବେୟାରିଂ ଉପରେ ଟେପ୍ ଲଗାନ୍ତୁ।

Machine Translated by Google

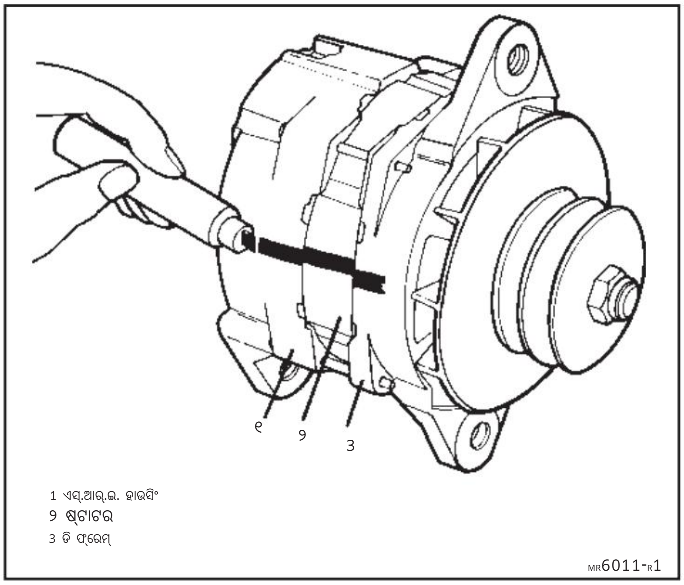

ଚିତ୍ର 12. ପୁନଃସଂଯୋଗ ପାଇଁ ସଂରଚନା ଚିହ୍ନିତ କରିବା

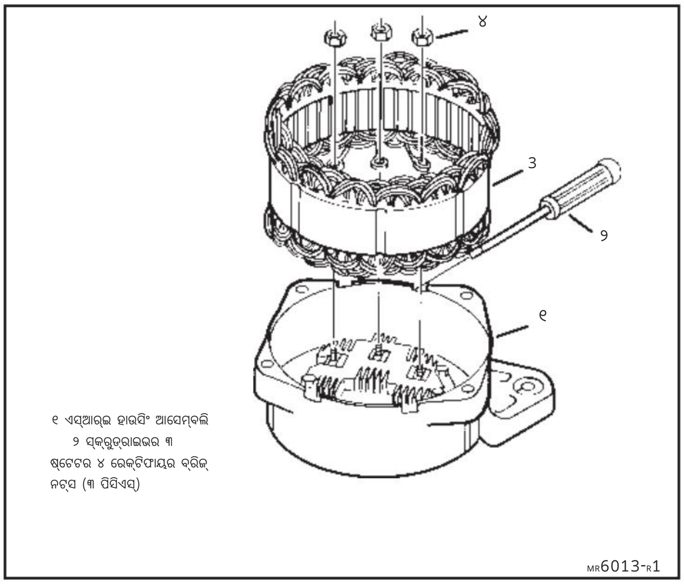

ଚିତ୍ର ୧୪. ଷ୍ଟେଟର ଅପସାରଣ

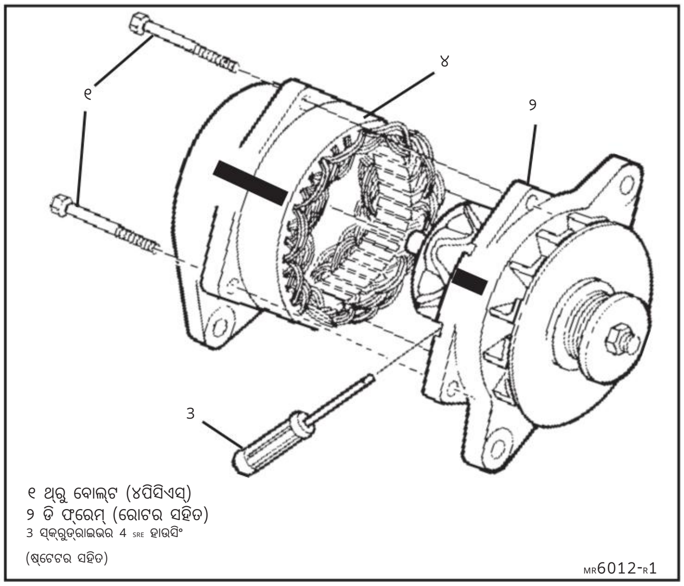

ଚିତ୍ର ୧୩. ଅଲ୍ଟରନେଟରର ବିଚ୍ଛିନ୍ନକରଣ

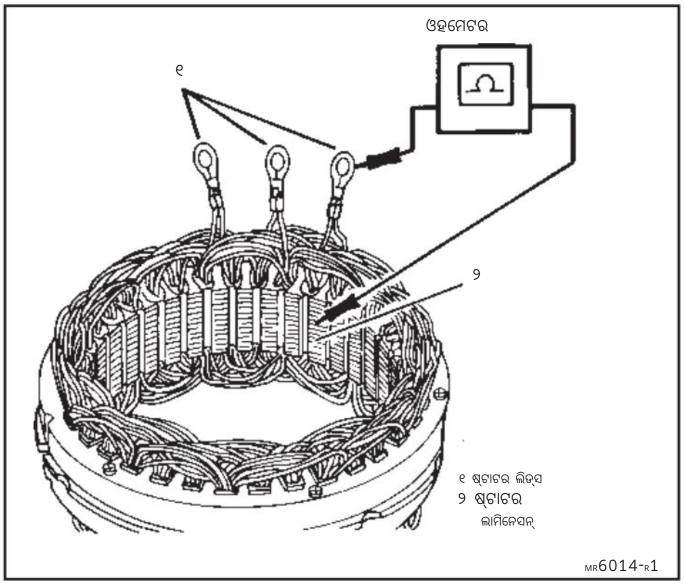

ଚିତ୍ର 15. ଷ୍ଟେଟରର ବୈଦ୍ୟୁତିକ ଯାଞ୍ଚ

SRE ଗୃହ ଏବଂ ଉପାଦାନଗୁଡ଼ିକ

4. ଢିଲା ସଂଯୋଗ କିମ୍ବା ଅନ୍ୟାନ୍ୟ ସ୍ପଷ୍ଟ ଅବସ୍ଥା ପାଇଁ SRE ହାଉସିଂ ଆସେମ୍ବଲି ଯାଞ୍ଚ କରନ୍ତୁ। ଆବଶ୍ୟକ ଅନୁସାରେ ସଂଶୋଧନ କରନ୍ତୁ। ଯଦି କିଛି ନମିଳେ, ତେବେ SRE ଯାଞ୍ଚ ସହିତ ଆଗକୁ ବଢ଼ନ୍ତୁ।

୫. ଷ୍ଟେଟରକୁ ବିଚ୍ଛିନ୍ନ କରିବା ପାଇଁ ୩ଟି ରେକ୍ଟିଫାୟର୍ ବ୍ରିଜ୍ ନଟ୍ ବାହାର କରନ୍ତୁ। SRE ହାଉସିଂରୁ ଷ୍ଟେଟରକୁ ଉଠାନ୍ତୁ। ଆବଶ୍ୟକ ହେଲେ, ସ୍କ୍ରୁଡ୍ରାଇଭର ସାହାଯ୍ୟରେ ଷ୍ଟେଟରକୁ SRE ହାଉସିଂରୁ ସାବଧାନତାର ସହ ଦୂରକୁ କାଢ଼ନ୍ତୁ (ଚିତ୍ର ୧୪)।

6. ଅନ୍ଧାର, ପୋଡ଼ିଯାଇଥିବା ଦେଖାଯାଉଥିବା ପାଇଁ ଷ୍ଟେଟର ୱିଣ୍ଡିଂ ଯାଞ୍ଚ କରନ୍ତୁ। ୟୁନିଟ୍ର ଭିତର ପାଖରୁ ୱାଇଣ୍ଡିଂ ଦେଖନ୍ତୁ - ୱାଇଣ୍ଡିଂର ବାହାର ଭାଗରେ କଳା ରଙ୍ଗ ପୋଡ଼ି ଯାଇଥିବା ୱାଇଣ୍ଡିଂକୁ ସୂଚିତ କରେ ନାହିଁ। ଯଦି ସମସ୍ତ ୱିଣ୍ଡିଂର ରଙ୍ଗ ସମାନ ଏବଂ ବାର୍ଣ୍ଣିସ୍ ଆବରଣ ଝଡ଼ି ପଡୁନାହିଁ, ତେବେ ବୈଦ୍ୟୁତିକ ଯାଞ୍ଚ କରନ୍ତୁ। ଯଦି କିଛି ୱିଣ୍ଡିଂ ଅନ୍ଧକାର ଏବଂ ଅନ୍ୟଗୁଡ଼ିକ ହାଲୁକା, ତେବେ ଏକ ସର୍ଟ, ଖୋଲା କିମ୍ବା ଗ୍ରାଉଣ୍ଡେଡ୍ ଅବସ୍ଥା ସୂଚିତ ହୋଇଛି। ଷ୍ଟେଟରକୁ ବଦଳାନ୍ତୁ।

ଯଦି ୱାଇଣ୍ଡିଂଗୁଡ଼ିକ ସମାନ ଭାବରେ ଗାଢ଼ ଏବଂ ପୋଡ଼ି ଯାଇଥାଏ, ଏବଂ ଖାଲି ତାରଗୁଡ଼ିକୁ ପ୍ରକାଶ କରିବା ପାଇଁ ବାର୍ଣ୍ଣିସ୍ ଆବରଣ ଝଡ଼ି ଯାଇଥାଏ, ତେବେ ଷ୍ଟେଟରକୁ ମଧ୍ୟ ବଦଳାଇବା ଉଚିତ।

୭. ଷ୍ଟେଟରରେ ବୈଦ୍ୟୁତିକ ଯାଞ୍ଚ କରନ୍ତୁ। ଓହମିଟର କିମ୍ବା ୧୧୦-ଭୋଲ୍ଟ ପରୀକ୍ଷଣ ଲ୍ୟାମ୍ପ ବ୍ୟବହାର କରନ୍ତୁ (ଚିତ୍ର ୧୫)। ଷ୍ଟେଟର ଲିଡ୍ ଏବଂ ଷ୍ଟେଟର ଲାମିନେସନ୍ ମଧ୍ୟରେ କୌଣସି ନିରନ୍ତରତା ରହିବା ଉଚିତ୍ ନୁହେଁ।

- ଯଦି ନିରନ୍ତରତା ଥାଏ, ତେବେ ୱିଣ୍ଡିଂଗୁଡ଼ିକୁ ଗ୍ରାଉଣ୍ଡ କରାଯାଏ। ବଦଳାନ୍ତୁ। ଷ୍ଟେଟର।

- ଯଦି କୌଣସି ନିରନ୍ତରତା ନାହିଁ, ତେବେ ଷ୍ଟେଟର ସମ୍ଭବତଃ ଭଲ। ତଥାପି, ସର୍ଟଡ୍ କିମ୍ବା ଓପନ୍ ଡେଲ୍ଟା ଷ୍ଟେଟର ୱିଣ୍ଡିଂ ପାଇଁ କୌଣସି ସର୍ଭିସ୍ ବୈଦ୍ୟୁତିକ ଯାଞ୍ଚ ନାହିଁ। ଯଦି ଅନ୍ୟ ସମସ୍ତ ବୈଦ୍ୟୁତିକ ଯାଞ୍ଚ ସ୍ୱାଭାବିକ ହୁଏ ଏବଂ ଅଲଟରନେଟର ମୂଲ୍ୟାଙ୍କିତ ଆଉଟପୁଟ୍ ଠାରୁ 15 amps ମଧ୍ୟରେ ଉତ୍ପାଦନ କରେ ନାହିଁ, ତେବେ ସୂଚିତ ଏକ ସର୍ଟଡ୍ କିମ୍ବା ଓପନ୍ ଷ୍ଟେଟର ଏବଂ ଷ୍ଟେଟରକୁ ବଦଳାଇବାକୁ ପଡିବ।

Machine Translated by Google

୪. ଡାୟୋଡ୍ ଟ୍ରାଇ ବିଚ୍ଛିନ୍ନ କରିବା ପାଇଁ ଇନସୁଲେଟେଡ୍ ରେଗୁଲେଟର ସଂଲଗ୍ନ ସ୍କ୍ରୁ ବାହାର କରନ୍ତୁ (ଚିତ୍ର 16)। SRE ଆସେମ୍ବଲିରୁ ଟ୍ରାଇ ଉଠାନ୍ତୁ।

ଟିପ୍ପଣୀ: ଡାୟୋଡ୍ ଯାଞ୍ଚ କରିବା ସମୟରେ ଯେଉଁଠାରେ "ଓହମିଟର" ବ୍ୟବହାର ପାଇଁ ନିର୍ଦ୍ଦିଷ୍ଟ କରାଯାଇଛି, ସେଠାରେ "ଡିଜିଟାଲ୍ ପ୍ରକାର" ମଲ୍ଟିମିଟର ପାଇଁ "ଡାୟୋଡ୍ ପରୀକ୍ଷା କାର୍ଯ୍ୟ" ସେଟିଂ ବ୍ୟବହାର କରାଯିବା ଉଚିତ।

୯. ଡାୟୋଡ୍ ଟ୍ରାଇଓ ଯାଞ୍ଚ କରିବା ପାଇଁ ଓହମିଟର ବ୍ୟବହାର କରନ୍ତୁ (ଚିତ୍ର ୧୬)। ନିୟାମକ ଷ୍ଟ୍ରାପ୍ ଉପରେ ନେଗେଟିଭ୍ ଓହମିଟର ଲିଡ୍ ରଖନ୍ତୁ ଏବଂ ତିନୋଟି ରେକ୍ଟିଫାୟର୍ ବ୍ରିଜ୍ ଷ୍ଟ୍ରାପ୍ ମଧ୍ୟରୁ ପ୍ରତ୍ୟେକର ନିରନ୍ତରତା ଯାଞ୍ଚ କରିବା ପାଇଁ ପଜିଟିଭ୍ ଓହମିଟର ଲିଡ୍ ବ୍ୟବହାର କରନ୍ତୁ। ତିନୋଟି ରିଡିଂ ନିରନ୍ତରତା ସୂଚାଇବା ଉଚିତ। ଓହମିଟର ଲିଡ୍ କୁ ଓଲଟାଇ ପୁନଃ ଯାଞ୍ଚ କରନ୍ତୁ। ସମସ୍ତ ରିଡିଂ ଖୋଲା ସର୍କିଟ୍ ସୂଚାଇବା ଉଚିତ।

- ଯଦି ସମସ୍ତ ରିଡିଂ ଠିକ୍ ଥାଏ, ତେବେ ଡାୟୋଡ୍ ଟ୍ରାଇ ଭଲ।

- ଯଦି କୌଣସି ରିଡିଂ ଭୁଲ ଥାଏ, ତେବେ ଡାୟୋଡ୍ ଟ୍ରିୟକୁ ବଦଳାନ୍ତୁ।

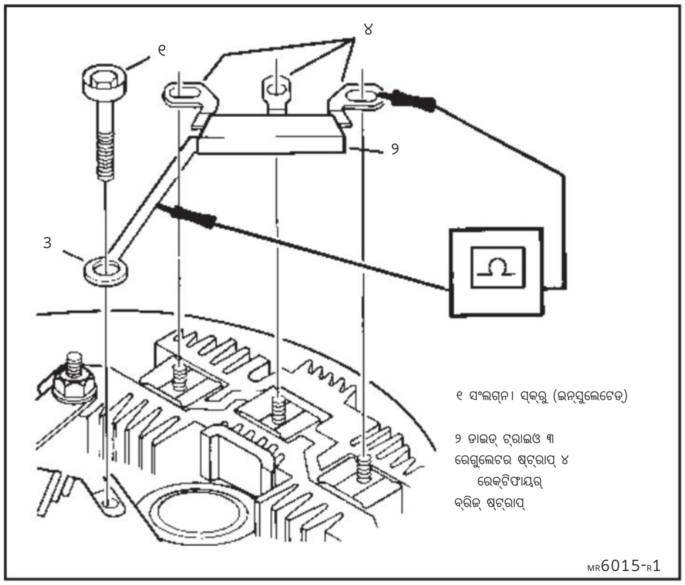

ଚିତ୍ର ୧୬. ଡାୟୋଡ୍ ଟ୍ରାଇଓର ବୈଦ୍ୟୁତିକ ଯାଞ୍ଚ

୧୦. ରେକ୍ଟିଫାୟର୍ ବ୍ରିଜ୍ ଯାଞ୍ଚ କରିବା ପାଇଁ ଓହମିଟର ବ୍ୟବହାର କରନ୍ତୁ (ଚିତ୍ର ୧୭)। SRE ଫ୍ରେମରେ ସେତୁକୁ ଯାଞ୍ଚ କରାଯାଇପାରେ। ନିମ୍ନଲିଖିତ ଭାବରେ ୬ଟି ଡାୟୋଡ୍ ଯାଞ୍ଚ କରନ୍ତୁ:

ଗ୍ରାଉଣ୍ଡେଡ୍ ହିଟ୍ ସିଙ୍କ୍ ଉପରେ ନେଗେଟିଭ୍ ଓହମିଟର ଲିଡ୍ ରଖନ୍ତୁ। ପ୍ରତ୍ୟେକ 3ଟି ଥ୍ରେଡେଡ୍ ଷ୍ଟଡ୍ ଚାରିପାଖରେ ଥିବା ଧାତୁ ଡାୟୋଡ୍ କ୍ଲିପ୍ ସହିତ ସକାରାତ୍ମକ ଓହମିଟର ଲିଡ୍ କୁ ଦୃଢ଼ ଭାବରେ ସ୍ପର୍ଶ କରନ୍ତୁ। ସମସ୍ତ 3ଟି ରିଡିଂ ସମାନ ହେବା ଉଚିତ ଏବଂ ଖୋଲା ସର୍କିଟକୁ ସୂଚିତ କରିବା ଉଚିତ। ଲିଡ୍ ପରିବର୍ତ୍ତନ କରନ୍ତୁ ଏବଂ ପୁନରାବୃତ୍ତି କରନ୍ତୁ। ସମସ୍ତ 3ଟି ନୂତନ ପାଠ ନିରନ୍ତରତା ସୂଚାଇବା ଉଚିତ।

ଗ୍ରାଉଣ୍ଡେଡ୍ ହିଟ୍ ସିଙ୍କ୍ ବଦଳରେ ଇନସୁଲେଟେଡ୍ (ପଜିଟିଭ୍) ହିଟ୍ ସିଙ୍କ୍ ବ୍ୟବହାର କରି ଯାଞ୍ଚ ପୁନରାବୃତ୍ତି କରନ୍ତୁ। ଇନସୁଲେଟେଡ୍ ହିଟ୍ ସିଙ୍କ୍ ଉପରେ ନକାରାତ୍ମକ ଓହମିଟର ଲିଡ୍ ସହିତ, ସମସ୍ତ 3ଟି ରିଡିଂ ନିରନ୍ତରତା ସୂଚାଇବା ଉଚିତ। ଲିଡ୍ ପରିବର୍ତ୍ତନ କରନ୍ତୁ ଏବଂ ପୁନରାବୃତ୍ତି କରନ୍ତୁ। ସମସ୍ତ 3ଟି ନୂତନ ରିଡିଂ ଖୋଲା ସର୍କିଟ୍ ସୂଚାଇବା ଉଚିତ।

- ଯଦି ସମସ୍ତ ରିଡିଂ ଠିକ୍ ଥାଏ, ତେବେ ରେକ୍ଟିଫାୟର୍ ବ୍ରିଜ୍ ଭଲ।

- ଯଦି କୌଣସି ରିଡିଂ ଭୁଲ ଥାଏ, ତେବେ ଏକ ଖୋଲା କିମ୍ବା ସର୍ଟ ହୋଇଥିବା ଡାୟୋଡ୍ ସୂଚିତ କରାଯାଏ ଏବଂ ରେକ୍ଟିଫାୟର୍ ବ୍ରିଜ୍ ବଦଳାଇବା ଉଚିତ। ବ୍ରିଜ୍ ବାହାର କରିବା ପାଇଁ, BAT ଟର୍ମିନାଲ୍ ନଟ୍, ରେଗୁଲେଟର୍ ଷ୍ଟଡ୍ ରୁ ନଟ୍ ଏବଂ କନେକ୍ଟର, "R" (ରିଲେ) ଟର୍ମିନାଲ୍ ନଟ୍ ଏବଂ କନେକ୍ଟର (ଯଦି ବ୍ୟବହୃତ ହୁଏ), ଦୁଇଟି ବ୍ରିଜ୍ ଆଟାଚିଂ ସ୍କ୍ରୁ ଏବଂ ଇନସୁଲେଟେଡ୍ କ୍ୟାପାସିଟର୍ ଆଟାଚିଂ ସ୍କ୍ରୁ ବାହାର କରନ୍ତୁ। SRE ହାଉସିଂରୁ କ୍ୟାପାସିଟର୍ ଏବଂ ରେକ୍ଟିଫାୟର୍ ବ୍ରିଜ୍ ଉଠାନ୍ତୁ (ଚିତ୍ର 18)।

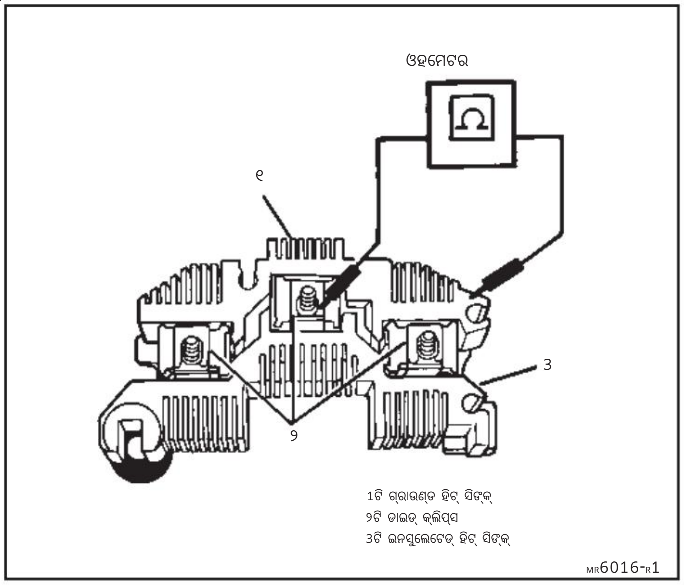

ଚିତ୍ର ୧୭. ରେକ୍ଟିଫାୟର ବ୍ରିଜର ବୈଦ୍ୟୁତିକ ଯାଞ୍ଚ

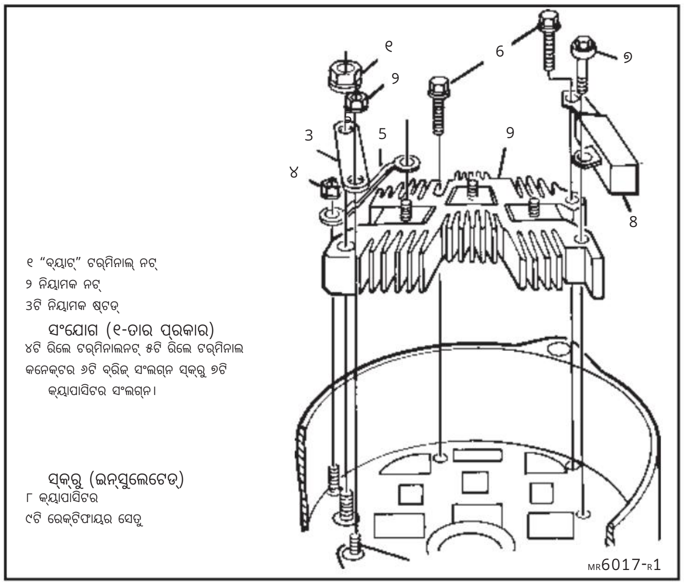

ଚିତ୍ର 18. ରେକ୍ଟିଫାୟର୍ ବ୍ରିଜ୍ ଅପସାରଣ

Machine Translated by Google

୧୧. ବ୍ରଶ୍ ହୋଲ୍ଡର୍ ଆସେମ୍ବଲିକୁ ସର୍ଭିସ୍ ବ୍ରଶ୍ କିମ୍ବା ରେଗୁଲେଟରରେ ବାହାର କରିବାକୁ ପଡିବ (ଚିତ୍ର ୧୯)। ବ୍ରଶ୍‌ଗୁଡ଼ିକୁ ପ୍ରତ୍ୟାହାରିତ ଅବସ୍ଥାରେ ଧରି ରଖନ୍ତୁ ଏବଂ ବ୍ରଶ୍‌ଗୁଡ଼ିକୁ ପ୍ରତ୍ୟାହାରିତ ସ୍ଥାନରେ ରଖିବା ପାଇଁ ବ୍ରଶ୍ ପିନ୍ ଭର୍ତ୍ତି କରନ୍ତୁ। ଇନସୁଲେଟେଡ୍ ରେଗୁଲେଟର ଆଟାଚିଂ ସ୍କ୍ରୁ କାଢ଼ିଦିଅନ୍ତୁ। ରେଗୁଲେଟର ନଟ୍ ଏବଂ ଷ୍ଟଡ୍ କନେକ୍ଟର (ଯଦି ବ୍ୟବହୃତ ହୁଏ) କାଢ଼ିଦିଅନ୍ତୁ। କ୍ଲିୟରାନ୍ସ ପାଇଁ ଆବଶ୍ୟକ ହେଲେ "I" ଟର୍ମିନାଲ କନେକ୍ଟର (ଯଦି ବ୍ୟବହୃତ ହୁଏ) ଘୁଞ୍ଚାଇବା ପାଇଁ "I" ଟର୍ମିନାଲ ନଟ୍ ଢିଲା କରନ୍ତୁ କିମ୍ବା ଭିତର କାଢ଼ିଦିଅନ୍ତୁ। ଶେଷରେ, ବ୍ରଶ୍ ହୋଲ୍ଡର୍ ପିଭୋଟ୍ ସ୍କ୍ରୁ କାଢ଼ିଦିଅନ୍ତୁ। ଡାୟୋଡ୍ ଟ୍ରାଇ କିମ୍ବା "I" ଟର୍ମିନାଲ କନେକ୍ଟରରୁ ରେଗୁଲେଟର କନେକ୍ଟରକୁ ବଙ୍କା ନକରି ହାଉସିଂରୁ ବ୍ରଶ୍ ହୋଲ୍ଡର୍ ଆସେମ୍ବଲି ଉଠାନ୍ତୁ।

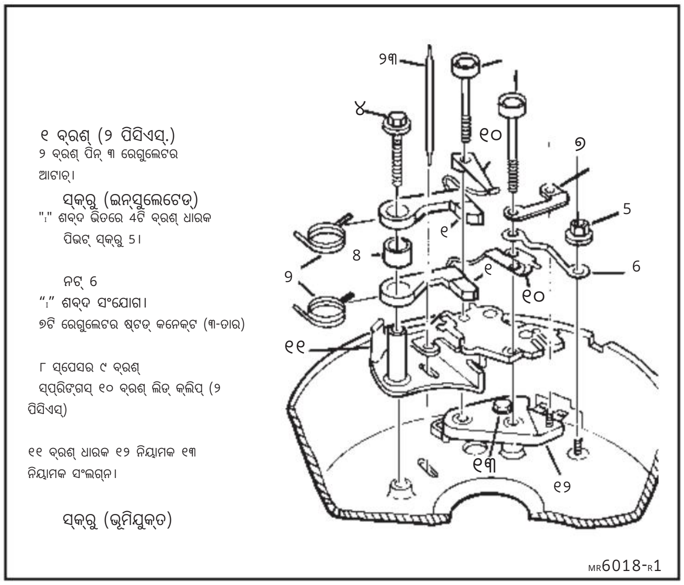

ଚିତ୍ର 19. ବ୍ରଶ୍ ହୋଲ୍ଡର୍ ଅଲଗା କରିବା

୧୨. ଅତ୍ୟଧିକ ଘଷା, ଭାଙ୍ଗିବା ଇତ୍ୟାଦି ପାଇଁ ବ୍ରଶ୍ ଏବଂ ଲିଡ୍ ଯାଞ୍ଚ କରନ୍ତୁ। ଯଦି ବଦଳାଇବା ଆବଶ୍ୟକ ହୁଏ, ତେବେ ପରବର୍ତ୍ତୀ ସମୟରେ ଯୋଡ଼ିବା ପାଇଁ ଲିଡ୍ ତାରଗୁଡ଼ିକର ରାଉଟିଂ ଏବଂ ଲିଡ୍ କ୍ଲିପ୍‌ଗୁଡ଼ିକର ସ୍ଥିତି ଉପରେ ଧ୍ୟାନ ଦିଅନ୍ତୁ; ବ୍ରଶ୍ ସମାନ କିନ୍ତୁ ଲିଡ୍ ଏବଂ କ୍ଲିପ୍‌ଗୁଡ଼ିକ ଭିନ୍ନ ଭାବରେ ସ୍ଥାନିତ ହୋଇଛି। ବ୍ରଶ୍‌ଗୁଡ଼ିକୁ ମୁକ୍ତ କରିବା ପାଇଁ ବ୍ରଶ୍ ପିନ୍‌କୁ ସାବଧାନତାର ସହିତ କାଢ଼ିଦିଅନ୍ତୁ (ଚିତ୍ର ୧୯)। କ୍ଷୟକୁ ରୋକିବା ପାଇଁ ସ୍ପ୍ରିଙ୍ଗ୍‌ଗୁଡ଼ିକ ଚାରିପାଖରେ ଆଙ୍ଗୁଠି ରଖି ବ୍ରଶ୍ ଏବଂ ସ୍ପେସରକୁ ଗୋଟିଏ ଗୋଟିଏ କାଢ଼ିଦିଅନ୍ତୁ। ରିଟେନ୍ିଙ୍ଗ୍ ଟ୍ୟାବ୍‌ଗୁଡ଼ିକୁ ଅଲଗା କରିବା ପାଇଁ ବ୍ରଶ୍ ଲିଡ୍ କ୍ଲିପ୍‌ଗୁଡ଼ିକୁ ସାମାନ୍ୟ ବିସ୍ତାର କରିବା ଆବଶ୍ୟକ ହୋଇପାରେ।

୧୩. ଅବଶିଷ୍ଟ ରେଗୁଲେଟର ସଂଲଗ୍ନ (ଭୂମି) ସ୍କ୍ରୁ କାଢ଼ିଦିଅ।

ଯଦି ପୂର୍ବ ଯାଞ୍ଚଗୁଡ଼ିକ ଦ୍ୱାରା ରେଗୁଲେଟର ବଦଳାଇବା ପାଇଁ ନିର୍ଦ୍ଦେଶ ଦିଆଯାଏ, ତେବେ ଏହାକୁ ବଦଳାଇ ଦିଅନ୍ତୁ। ଯଦି ରେଗୁଲେଟର ଭଲ କି ନାହିଁ ଜଣାନାହିଁ, ତେବେ SI-ପ୍ରକାରର ରେଗୁଲେଟର ପାଇଁ ଏକ ଅନୁମୋଦିତ ପରୀକ୍ଷକ ବ୍ୟବହାର କରନ୍ତୁ। ରେଗୁଲେଟର ବଦଳାଇବା ସମୟରେ ସର୍ବଦା ଫିଲ୍ଡ କଏଲରେ ସର୍ଟସ୍ ଅଛି କି ନାହିଁ ଯାଞ୍ଚ କରନ୍ତୁ।

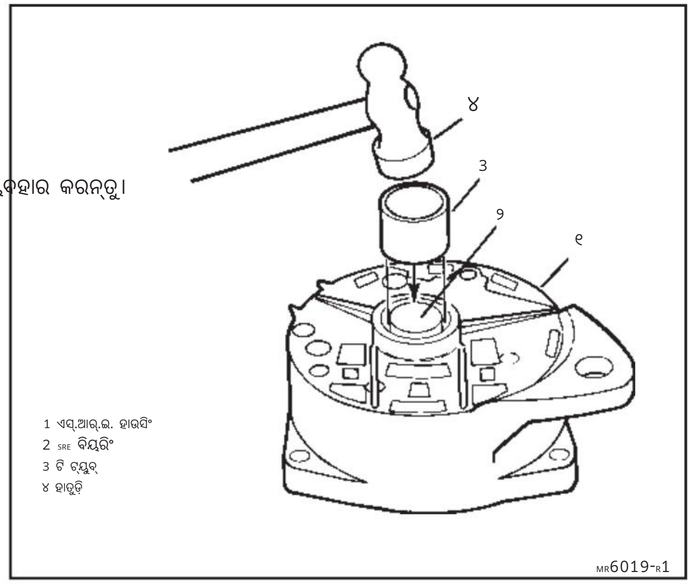

ଚିତ୍ର 20. SRE ବିୟରିଂ ଅପସାରଣ

୧୪. ସୁରକ୍ଷା ଟେପ୍ କାଢ଼ିଦିଅ (ପଦକ୍ଷେପ ୩ ଦେଖନ୍ତୁ) ଏବଂ SRE ହାଉସିଂରେ ବିୟରିଂ ଯାଞ୍ଚ କର। ବିୟରିଂଗୁଡ଼ିକ ସ୍ଥାୟୀ ଭାବରେ ଲୁବ୍ରିକେଟ୍ ହୋଇଛି; ଗ୍ରୀସ୍ ଯୋଡନ୍ତୁ ନାହିଁ। ଯଦି ବିୟରିଂ ଶୁଖିଲା କିମ୍ବା କ୍ଷତିଗ୍ରସ୍ତ ହୋଇଛି, ତେବେ ବିୟରିଂ ବଦଳାନ୍ତୁ। ଯଦି SRE ହାଉସିଂରୁ ବ୍ରଶ୍ ନ କାଢି ବିୟରିଂ ବଦଳାଯାଉଛି, ତେବେ ବିୟରିଂ କଢାଯିବା ସମୟରେ ବ୍ରଶ୍ କୁ ପ୍ରତ୍ୟାହାରିତ ସ୍ଥିତିରେ ରଖିବା ପାଇଁ ବ୍ରଶ୍ ପିନ୍ ବ୍ୟବହାର କର।

ବିୟରିଂ ବାହାର କରିବା ପାଇଁ, SRE ହାଉସିଂରେ ଖୋଲିବା ଅପେକ୍ଷା ଟିକେ ଛୋଟ ଟ୍ୟୁବ୍ ବ୍ୟବହାର କରନ୍ତୁ ଏବଂ ହାଉସିଂର ଭିତର ଦେଇ ବିୟରିଂ ଚଲାନ୍ତୁ (ଚିତ୍ର 20)। ଯଦି ବିୟରିଂ ବାହାର କରାଯାଇ ନାହିଁ, ତେବେ ବିୟରିଂ ଉପରେ ପୁଣି ଟେପ୍ ଲଗାନ୍ତୁ।

ଡି ଫ୍ରେମ୍ ଏବଂ ଉପାଦାନଗୁଡ଼ିକ

୧୫. ରୋଟର କ୍ଷେତ୍ର ପ୍ରତିରୋଧ ଯାଞ୍ଚ କରିବା ପାଇଁ ଓହମିଟର ବ୍ୟବହାର କରନ୍ତୁ। ଏହି ଯାଞ୍ଚ କରିବା ପାଇଁ ରୋଟର ଶାଫ୍ଟର ଦୁଇଟି ସ୍ଲିପ୍ ରିଙ୍ଗ୍ ଉପରେ ଓହମିଟର ଲିଡ୍ ରଖନ୍ତୁ (ଚିତ୍ର ୨୧)। ସଠିକ୍ ମୂଲ୍ୟ ପାଇଁ ଏହି ବିଭାଗର ଶେଷରେ ସେବା ନିର୍ଦ୍ଦିଷ୍ଟକରଣ ଦେଖନ୍ତୁ।

ସ୍ଲିପ୍ ରିଙ୍ଗକୁ ଗୋଟିଏ ଲିଡ୍ ଏବଂ ରୋଟର ଫ୍ରେମ୍ କିମ୍ବା ଶାଫ୍ଟକୁ ଗୋଟିଏ ଲିଡ୍ ସ୍ପର୍ଶ କରି ଏକ ଗ୍ରାଉଣ୍ଡେଡ୍ ଫିଲ୍ଡ ଯାଞ୍ଚ କରିବା ପାଇଁ ଓହମିଟର ବ୍ୟବହାର କରନ୍ତୁ। କ୍ଷେତ୍ର ଗ୍ରାଉଣ୍ଡେଡ୍ ନୁହେଁ ବୋଲି ଦେଖାଇବା ପାଇଁ ପଠନ ଅସୀମ (ଖୋଲା) ହେବା ଉଚିତ। ଯଦି କ୍ଷେତ୍ର ପ୍ରତିରୋଧ ନିର୍ଦ୍ଦିଷ୍ଟକରଣ ବାହାରେ ଅଛି କିମ୍ବା ଯଦି କ୍ଷେତ୍ର ଗ୍ରାଉଣ୍ଡେଡ୍ ଅଛି, ତେବେ ନିମ୍ନଲିଖିତ ପଦକ୍ଷେପଗୁଡ଼ିକରେ ବର୍ଣ୍ଣିତ ଅନୁସାରେ ରୋଟରକୁ ବଦଳାନ୍ତୁ।

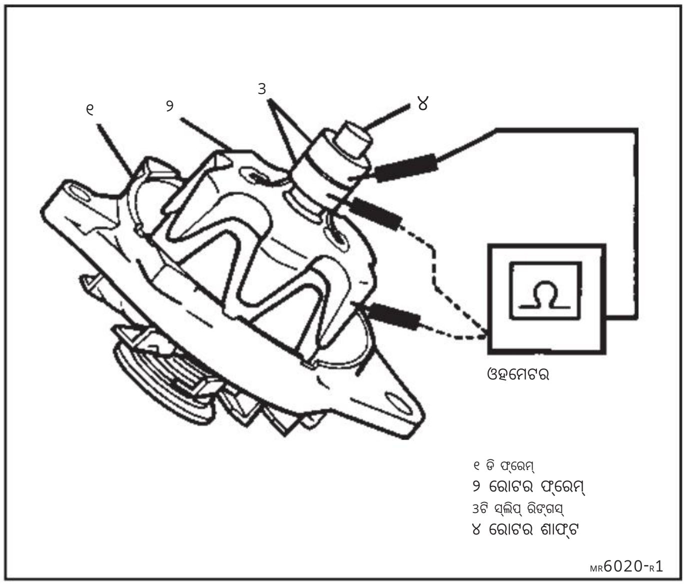

ଚିତ୍ର 21. ରୋଟରର ବୈଦ୍ୟୁତିକ ଯାଞ୍ଚ

Machine Translated by Google

୧୬. ବଲ୍ ବିୟରିଂରେ ମୁକ୍ତ ଭାବରେ ଘୁରୁଛି କି ନାହିଁ ତାହା ଦେଖିବା ପାଇଁ DE ଫ୍ରେମ୍ ଏବଂ ରୋଟରକୁ ହାତରେ ଧରି ରଖନ୍ତୁ। ବିୟରିଂ ସ୍ଥାୟୀ ଭାବରେ ଲୁବ୍ରିକେଟ୍ ହୋଇଛି; ଗ୍ରୀସ୍ ଯୋଡନ୍ତୁ ନାହିଁ। ଯଦି ଗତି ଖରସ କିମ୍ବା ଦୋହଲିଯାଏ, ତେବେ ନିମ୍ନଲିଖିତ ପଦକ୍ଷେପଗୁଡ଼ିକରେ ବର୍ଣ୍ଣିତ DE ବିୟରିଂକୁ ବଦଳାନ୍ତୁ।

୧୭. ସାଧାରଣ ରେଞ୍ଚ ସାହାଯ୍ୟରେ ନଟ୍ ବାହାର କରିବା ସମୟରେ ଶାଫ୍ଟର ଶେଷରେ ୫/୧୬" ହେକ୍ସ ରେଞ୍ଚ ରଖି ଶାଫ୍ଟ ନଟ୍ ବାହାର କରନ୍ତୁ (ଚିତ୍ର ୨୨)। ବାହାର କରିବା ପାଇଁ ନଟ୍‌କୁ ଘଣ୍ଟାକଣ୍ଟାର ବିପରୀତ ଦିଗରେ ବୁଲାନ୍ତୁ।
ଯଦି ହେକ୍ସ ରେଞ୍ଚ୍ ଉପଲବ୍ଧ ନାହିଁ, ତେବେ ରୋଟରକୁ ଦୋକାନ କପଡ଼ାରେ ଗୁଡ଼ାନ୍ତୁ ଏବଂ ଭାଇସରେ ରଖନ୍ତୁ, ଶାଫ୍ଟ ନଟ୍ କାଢ଼ିବା ସମୟରେ ଧରି ରଖିବା ପାଇଁ ଯଥେଷ୍ଟ କଡ଼ାକଡ଼ି କରନ୍ତୁ।

୧୮. ଶାଫ୍ଟରୁ ଶାଫ୍ଟ ନଟ୍ ୱାଶର, ପୁଲି ଏବଂ ଫ୍ୟାନ୍ ଉଠାନ୍ତୁ (ଚିତ୍ର)।
୨୨)।

୧୯. DE ବିୟରିଂରୁ ରୋଟର ଟାଣ (ଚିତ୍ର ୨୨)।

ଯଦି ରୋଟର ବୈଦ୍ୟୁତିକ ଭାବରେ ଭଲ ଭାବରେ ଯାଞ୍ଚ ହୋଇଛି (ପଦକ୍ଷେପ 15), ତେବେ ସ୍ଲିପ୍ ରିଙ୍ଗ୍ ଯାଞ୍ଚ କରନ୍ତୁ। ଯଦି ରୁକ୍ଷ କିମ୍ବା ଗୋଲ ବାହାରେ, ତେବେ ଲେଥ୍ ବୁଲାନ୍ତୁ, କେବଳ ପର୍ଯ୍ୟାପ୍ତ ସାମଗ୍ରୀ ବାହାର କରି ରିଙ୍ଗଗୁଡ଼ିକୁ ମସୃଣ ଏବଂ ଗୋଲାକାର କରନ୍ତୁ। ଗୋଲାକାରତା ପାଇଁ ସର୍ବାଧିକ ସୂଚକ ପାଠ ହେଉଛି 0.05 ମିମି (.002")। 400 ଶସ୍ୟ ପଲିସିଂ କପଡ଼ା ସହିତ ଶେଷ କରନ୍ତୁ। ସମସ୍ତ ତମ୍ବା ଧୂଳି ଉଡ଼ାଇ ଦିଅନ୍ତୁ। ତମ୍ବା ଧୂଳି ଜମା ହୋଇଥିବା ଯେକୌଣସି ଗ୍ରୀସ୍ ଶାଫ୍ଟକୁ ସଫା କରନ୍ତୁ।

20. DE ଫ୍ରେମ୍ ରୁ ତିନୋଟି ସଂଲଗ୍ନ ସ୍କ୍ରୁ ଏବଂ ବେୟାରିଂ ରିଟେନର ପ୍ଲେଟ୍ ବାହାର କରନ୍ତୁ (ଚିତ୍ର 22)।

21. DE ବିୟରିଂ ଯାଞ୍ଚ କରନ୍ତୁ। ଯଦି ବିୟରିଂ ଶୁଖିଲା ଦେଖାଯାଏ କିମ୍ବା ଅଲ୍ଟରନେଟର ଡିସଆସେମ୍ବଲି ସମୟରେ ଯାଞ୍ଚ କରିବା ସମୟରେ ରୋଟର ସୁଗମ ଭାବରେ ଘୁରି ନଥାଏ, ତେବେ DE ବିୟରିଂ ବଦଳାନ୍ତୁ। ବିୟରିଂ ସ୍ଥାୟୀ ଭାବରେ ଲୁବ୍ରିକେଟ୍ ହୋଇଛି। ଗ୍ରୀସ୍ ଯୋଡିବାକୁ ଚେଷ୍ଟା କରନ୍ତୁ ନାହିଁ।

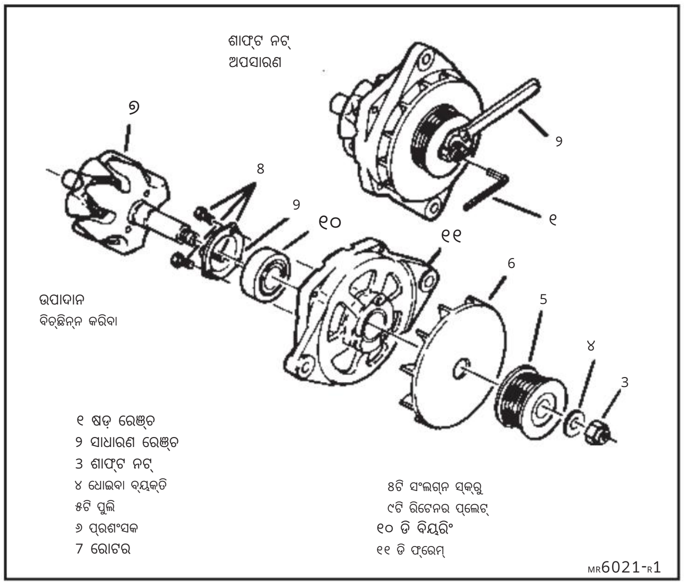

ଚିତ୍ର 22. DE ଫ୍ରେମ୍ ଏବଂ ଉପାଦାନଗୁଡ଼ିକ

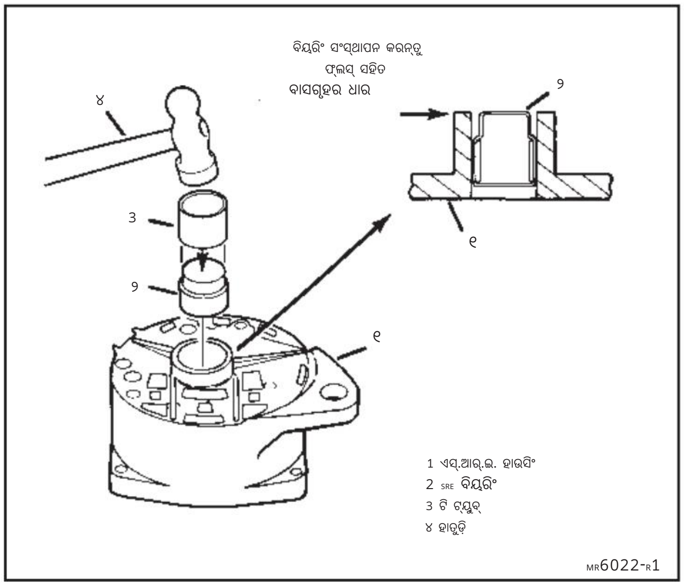

ଚିତ୍ର ୨୩. SRE ବିୟରିଂ ସଂସ୍ଥାପନ

ଅଲଟରନେଟର ଆସେମ୍ବଲି

ଡି ଫ୍ରେମ୍ ଏବଂ ଉପାଦାନଗୁଡ଼ିକର ସମାବେଶ

ଇନଷ୍ଟଲ୍ କରନ୍ତୁ

1. DE ଫ୍ରେମକୁ DE ବିୟରିଂ ଏବଂ ବିୟରିଂ ରିଟେନର ପ୍ଲେଟ୍।
3ଟି ସଂଲଗ୍ନ ସ୍କ୍ରୁ ସ୍ଥାପନ କରନ୍ତୁ (ଚିତ୍ର 22)।

କଡ଼ା କରନ୍ତୁ

ରିଟେନର ପ୍ଲେଟ୍ 3.0 Nm (26 lb. in.) ପର୍ଯ୍ୟନ୍ତ ସ୍କ୍ରୁ ସଂଲଗ୍ନ କରୁଛି।

2. DE ବିୟରିଂରେ ରୋଟର ଶାଫ୍ଟ (ଚିତ୍ର 22)।

3. ଫ୍ୟାନ୍, ପୁଲି, ଶାଫ୍ଟ ନଟ୍ ୱାଶର, ଏବଂ ଶାଫ୍ଟ ନଟ୍ କୁ ରୋଟର ଶାଫ୍ଟ ଉପରେ ରଖନ୍ତୁ (ଚିତ୍ର 22)। 5/16" ହେକ୍ସ ରେଞ୍ଚ ସହିତ ଶାଫ୍ଟକୁ ଶେଷ ଭାଗରେ ଧରି ରଖନ୍ତୁ କିମ୍ବା ଦୋକାନ କପଡାରେ ରୋଟରକୁ ଗୁଡ଼ାନ୍ତୁ ଏବଂ ଶାଫ୍ଟ ନଟ୍ କଡ଼ା କରିବା ସମୟରେ ଧରି ରଖିବା ପାଇଁ ଯଥେଷ୍ଟ କଡ଼ା କରନ୍ତୁ।

କଡ଼ା କରନ୍ତୁ

୧୦୦ ନାଇଟ୍ ମିଟର (୭୫ ପାଉଣ୍ଡ ଫୁଟ) ପର୍ଯ୍ୟନ୍ତ ଶାଫ୍ଟ ନଟ୍।

SRE ହାଉସିଂ ଏବଂ ଉପାଦାନଗୁଡ଼ିକର ସମାବେଶ

Machine Translated by Google

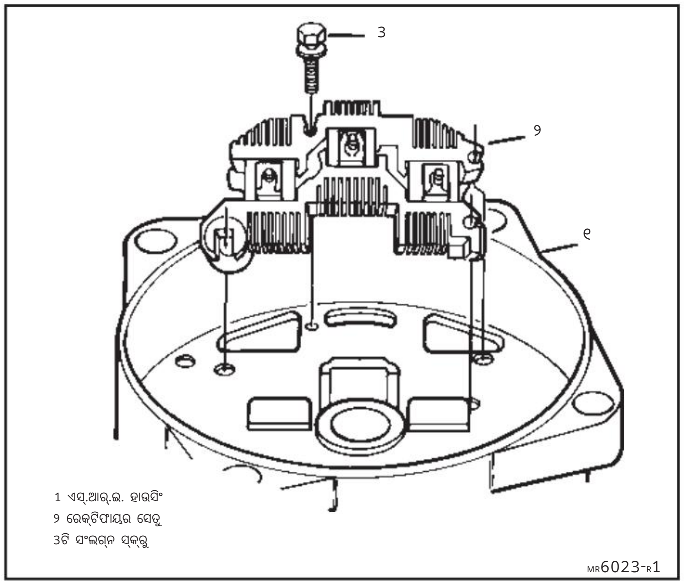

ଚିତ୍ର 24. ରେକ୍ଟିଫାୟର ବ୍ରିଜ୍ ସ୍ଥାପନ କରିବା

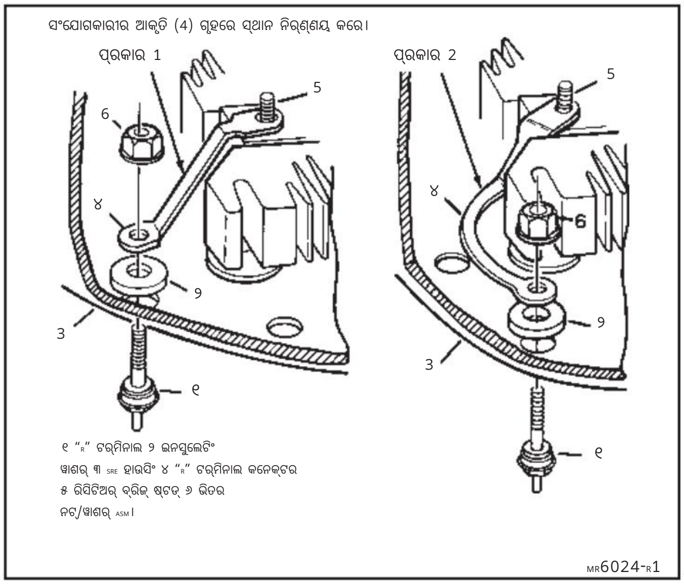

ଚିତ୍ର 25. ରିଲେ ଟର୍ମିନାଲ ସ୍ଥାପନ କରିବା

ସଂସ୍ଥାପନ କିମ୍ବା ସଂଯୋଗ କରନ୍ତୁ

4. SRE ହାଉସିଂରେ SRE ବିୟରିଂ (ଚିତ୍ର 23)। ବାହାରୁ ବେୟରିଂ ଭିତରକୁ ଆଣିବା ପାଇଁ SRE ହାଉସିଂରେ ଥିବା ଗାତ ଅପେକ୍ଷା ଟିକିଏ ଛୋଟ ପତଳା-କାନ୍ଥ ସକେଟ କିମ୍ବା ଟ୍ୟୁବ୍ ବ୍ୟବହାର କରନ୍ତୁ। SRE ହାଉସିଂର ବାହାର ଲିପ୍ ସହିତ ବେୟରିଂ ଫ୍ଲସ୍ କରନ୍ତୁ। ପ୍ରକ୍ରିୟାର ଅବଶିଷ୍ଟ ସମୟରେ ମଇଳା ପ୍ରବେଶକୁ ରୋକିବା ପାଇଁ ବେୟରିଂରେ ଖୋଲା ସ୍ଥାନକୁ ଟେପ୍ ଖଣ୍ଡ ସହିତ କଭର କରନ୍ତୁ।

ସଂସ୍ଥାପନ କିମ୍ବା ସଂଯୋଗ କରନ୍ତୁ

5. SRE ହାଉସିଂରେ ରେକ୍ଟିଫାୟର ବ୍ରିଜ୍ ଆସେମ୍ବଲ୍ କରନ୍ତୁ। SRE ହାଉସିଂରେ ଗ୍ରାଉଣ୍ଡେଡ୍ ହିଟ୍ ସିଙ୍କ୍ ମାଧ୍ୟମରେ ସ୍କ୍ରୁ/ୱାସର୍ ଆସେମ୍ବଲି ସଂଲଗ୍ନ କରୁଥିବା ଗୋଟିଏ ରେକ୍ଟିଫାୟର ବ୍ରିଜ୍ ସ୍ଥାପନ କରନ୍ତୁ (ଚିତ୍ର 24)।
ଆଙ୍ଗୁଠିକୁ ଟାଣ।

"R" ଟର୍ମିନାଲକୁ (ଯଦି ବ୍ୟବହୃତ ହୁଏ) SRE ହାଉସିଂରେ ରିଲେ କରନ୍ତୁ ଏବଂ ସ୍ଥାନରେ ରଖନ୍ତୁ (ଚିତ୍ର 25 ଦେଖନ୍ତୁ)। "R" ଟର୍ମିନାଲ ଷ୍ଟଡ୍ ଉପରେ ଇନସୁଲେଟିଂ ୱାଶର ଭିତରେ ରଖନ୍ତୁ। ରେକ୍ଟିଫାୟର୍ ବ୍ରିଜ୍ ଏବଂ "R" ଟର୍ମିନାଲ ଷ୍ଟଡ୍ ଉପରେ ଷ୍ଟଡ୍ ଉପରେ ରିଲେ ଟର୍ମିନାଲ କନେକ୍ଟର ରଖନ୍ତୁ। ନିଶ୍ଚିତ କରନ୍ତୁ ଯେ ଭିତର ଇନସୁଲେଟିଂ ୱାଶର ଟର୍ମିନାଲ ଶେଷରେ କନେକ୍ଟର ଏବଂ SRE ହାଉସିଂ ମଧ୍ୟରେ ଅଛି। କନେକ୍ଟର SRE ହାଉସିଂକୁ ସ୍ପର୍ଶ କରିବା ଉଚିତ୍ ନୁହେଁ। ଏହା ମଧ୍ୟ ନିଶ୍ଚିତ କରନ୍ତୁ ଯେ ବାହାର ଇନସୁଲେଟର ଠିକ୍ ଭାବରେ ଗାତରେ କେନ୍ଦ୍ରିତ ହୋଇଛି ଯାହା ଦ୍ୱାରା ଟର୍ମିନାଲ ଷ୍ଟଡ୍ SRE ହାଉସିଂକୁ ସ୍ପର୍ଶ କରିପାରିବ ନାହିଁ। ଭିତର ନଟ୍/ୱାଶର୍ ଆସେମ୍ବଲିକୁ "R" ଟର୍ମିନାଲ ଷ୍ଟଡ୍ ଉପରେ ସ୍ଥାପନ କରନ୍ତୁ।

Machine Translated by Google

କଡ଼ା କରନ୍ତୁ

ଭିତର ବାଟ/ୱାସର୍ ଆସେମ୍ବଲି 2.5 Nm (22 lb. in.) ପର୍ୟ୍ୟନ୍ତ

6. SRE ହାଉସିଂକୁ ଆଉଟପୁଟ୍ (BAT) ଟର୍ମିନାଲ, ଗାତରେ ବର୍ଗାକାର ଇନସୁଲେଟର ଫ୍ଲାଞ୍ଜ ରଖିବାକୁ ନିଶ୍ଚିତ କରନ୍ତୁ, ତା'ପରେ ଆଉଟପୁଟ୍ ଟର୍ମିନାଲ ନଟ୍/ୱାସର୍ ଆସେମ୍ବଲି ଭିତରେ ଟର୍ମିନାଲ ଷ୍ଟଡ୍ ଉପରେ (ଚିତ୍ର)।
୨୬). ଆଙ୍ଗୁଠି ଟାଣ।

୭. ରେକ୍ଟିଫାୟର୍ ବ୍ରିଜ୍ ଆସେମ୍ବଲିର ଶେଷ ଭାଗରେ ଥିବା ଗାତକୁ କ୍ୟାପାସିଟର କରନ୍ତୁ (ଚିତ୍ର ୨୬)। କ୍ୟାପାସିଟର କନେକ୍ଟର, ଗ୍ରାଉଣ୍ଡେଡ୍ ହିଟ୍ ସିଙ୍କ୍ ମାଧ୍ୟମରେ ଏବଂ SRE ହାଉସିଂରେ ସ୍କ୍ରୁ/ୱାସର୍ ଆସେମ୍ବଲି ସଂଲଗ୍ନ କରୁଥିବା ରେକ୍ଟିଫାୟର୍ ବ୍ରିଜ୍ ସ୍ଥାପନ କରନ୍ତୁ (ଆଙ୍ଗୁଠି ଟାଇଟ୍ କରନ୍ତୁ)।

୮. ଇନସୁଲେଟେଡ୍ କ୍ୟାପାସିଟର ସଂଲଗ୍ନ ସ୍କ୍ରୁ, କ୍ୟାପାସିଟର କନେକ୍ଟର ମାଧ୍ୟମରେ, ଇନସୁଲେଟେଡ୍ ହିଟ୍ ସିଙ୍କ୍ ଏବଂ SRE ହାଉସିଂରେ (ଆଙ୍ଗୁଠି ଟାଣ)।

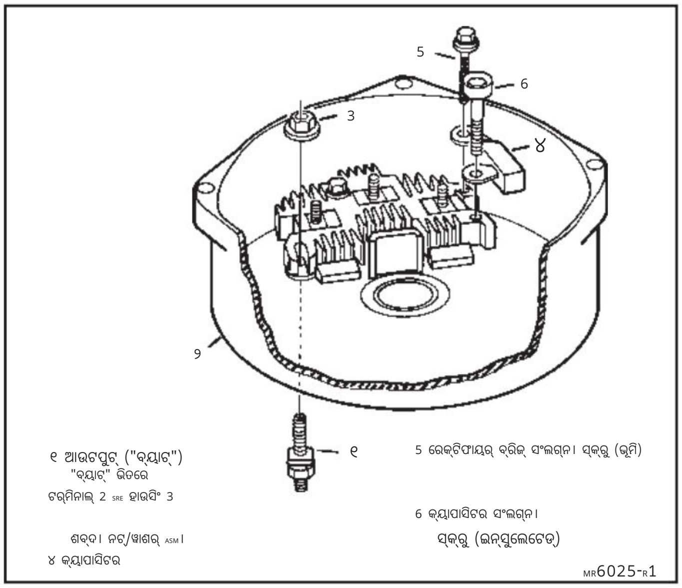

ଚିତ୍ର 26. BAT ଟର୍ମିନାଲ ଏବଂ କ୍ୟାପାସିଟର ସଂସ୍ଥାପନ କରିବା

ଯାଞ୍ଚ କରନ୍ତୁ

୯. ଗ୍ରୀସ୍ କିମ୍ବା ମାଟି ଉପସ୍ଥିତି ପାଇଁ ନିୟାମକ ସ୍ଥାପନ କ୍ଷେତ୍ର (ଚିତ୍ର ୨୭)। ଏଥିରେ ଭଲ ବୈଦ୍ୟୁତିକ ସମ୍ପର୍କ ଆବଶ୍ୟକ।
କ୍ଷେତ୍ର।

ସଫା କରନ୍ତୁ

ସୂଚନା: ରେଗୁଲେଟରକୁ ଦ୍ରାବକରେ ବୁଡ଼ାନ୍ତୁ ନାହିଁ କିମ୍ବା ଓଦା କରନ୍ତୁ ନାହିଁ। ଏହା ଦ୍ଵାରା ରେଗୁଲେଟରର ଆଭ୍ୟନ୍ତରୀଣ କ୍ଷତି ହୋଇପାରେ।

ସଫା, ଶୁଖିଲା କପଡାରେ ପୋଛି SRE ହାଉସିଂରେ ନିୟାମକ ବସ, ଧାତୁ ବେସ୍ ପ୍ଲେଟ୍ ଏବଂ ନିୟାମକ ଉପରେ କଣ୍ଟାକ୍ଟ ରିଙ୍ଗ୍ ଲଗାନ୍ତୁ।

ସଂଯୋଗ ସଂସ୍ଥାପନ

୧୦. SRE ହାଉସିଂକୁ ରେଗୁଲେଟର (ଚିତ୍ର ୨୭), ରେଗୁଲେଟର ସଂଲଗ୍ନ ସ୍କ୍ରୁ ସହିତ (ଗ୍ରାଉଣ୍ଡିଂ)। ଆଙ୍ଗୁଠି କଡ଼ାଇ ଦିଅନ୍ତୁ।

୧୧. ଯଦି ପୃଥକ ବ୍ରଶ୍ ଲଗାଉଛନ୍ତି, ତେବେ ପଦକ୍ଷେପ ୧୨କୁ ଯାଆନ୍ତୁ। ଯଦି ସମ୍ପୂର୍ଣ୍ଣ ବ୍ରଶ୍ ହୋଲ୍ଡର୍ ଆସେମ୍ବଲି ସଂସ୍ଥାପନ କରୁଛନ୍ତି, ତେବେ ପଦକ୍ଷେପ ୧୩କୁ ଯାଆନ୍ତୁ।

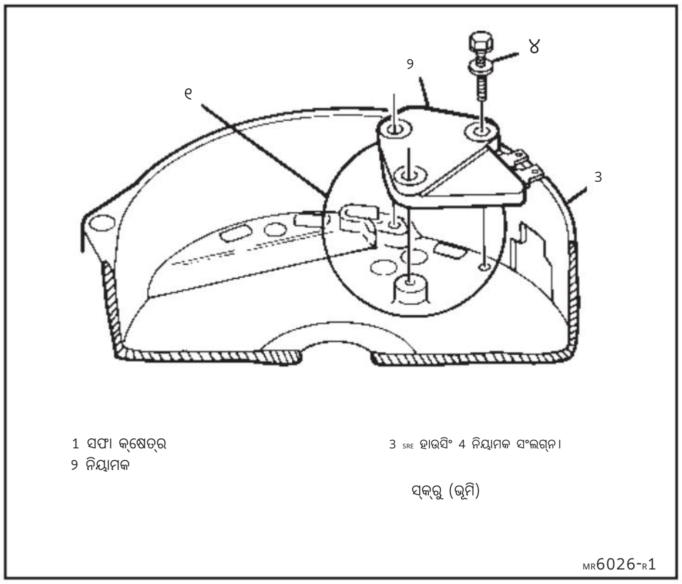

ଚିତ୍ର ୨୭. ନିୟାମକ ସଂସ୍ଥାପନ କରିବା

Machine Translated by Google

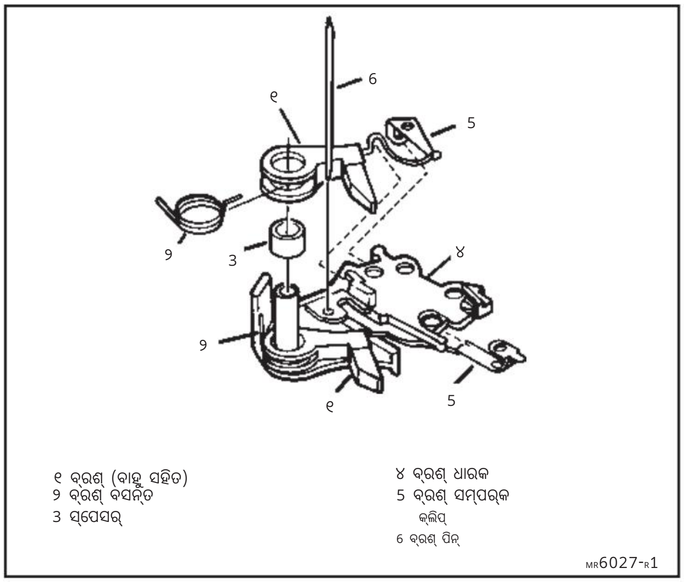

ଚିତ୍ର 28. ବ୍ରଶ୍ ଧାରକର ସମାବେଶ

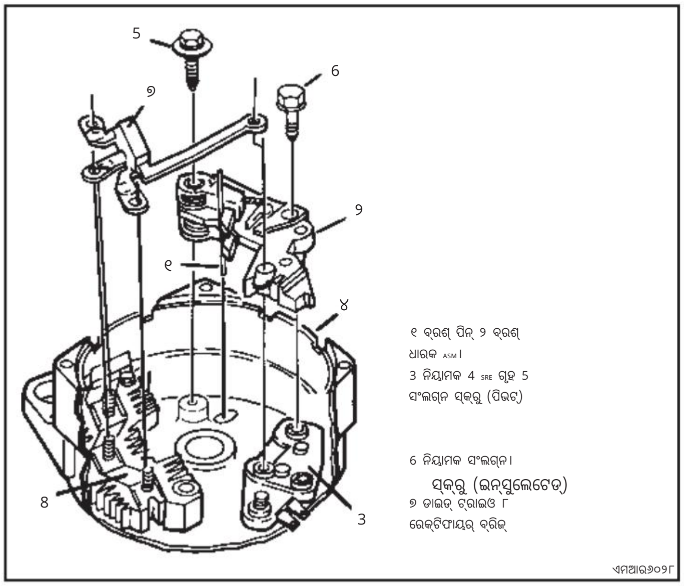

ଚିତ୍ର 29. ବ୍ରଶ୍ ହୋଲ୍ଡର୍ ଏବଂ ଡାୟୋଡ୍ ଟ୍ରାଇଓ ସ୍ଥାପନ କରିବା

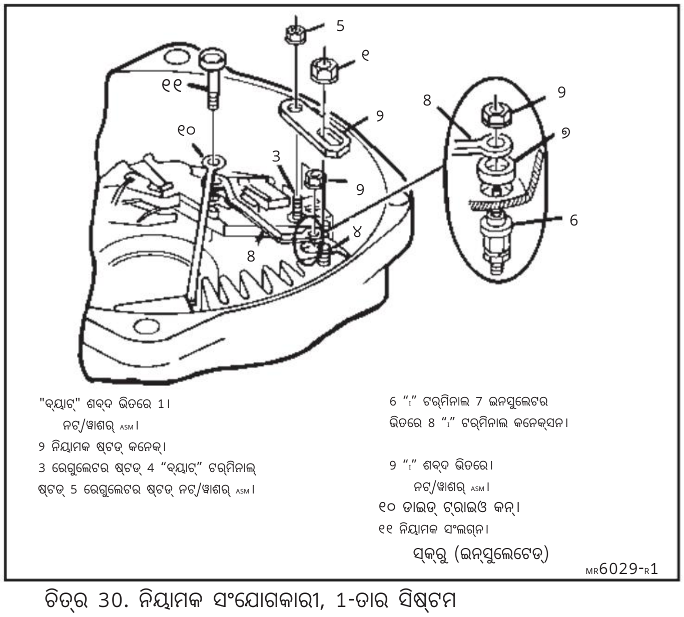

ଚିତ୍ର 30. ନିୟାମକ ସଂଯୋଗକାରୀ, 1-ତାର ସିଷ୍ଟମ

୧୨. ବ୍ରଶ୍ ଆସେମ୍ବଲି (ସ୍ପ୍ରିଙ୍ଗ ସହିତ) ଏବଂ ବ୍ରଶ୍ ହୋଲ୍ଡରକୁ ସ୍ପେସର (ଚିତ୍ର ୨୮). ବ୍ରଶ୍‌ଗୁଡ଼ିକ ସମାନ, କିନ୍ତୁ ଲିଡ୍ ଏବଂ ସମ୍ପର୍କ କ୍ଲିପ୍‌ଗୁଡ଼ିକ ଭିନ୍ନ ଭାବରେ ସ୍ଥାନିତ। ବ୍ରଶ୍‌ଗୁଡ଼ିକୁ ପ୍ରତ୍ୟାହାରିତ ସ୍ଥିତିରେ ପିନ୍ କରନ୍ତୁ।

ସଂସ୍ଥାପନ କିମ୍ବା ସଂଯୋଗ କରନ୍ତୁ

୧୩. ବ୍ରଶ୍‌ଗୁଡ଼ିକୁ ପ୍ରତ୍ୟାହାରିତ ସ୍ଥାନରେ ପିନ୍ କରି (ଚିତ୍ର ୨୯), ବ୍ରଶ୍ ହୋଲ୍ଡର୍‌କୁ ରେଗୁଲେଟର ଏବଂ SRE ହାଉସିଂରେ ଥିବା ମାଉଣ୍ଟିଂ ହୋଲ୍‌ରେ ଯୋଡ଼ନ୍ତୁ। ବ୍ରଶ୍ ହୋଲ୍ଡର୍‌କୁ ଆଟାଚିଂ (ପିଭଟ୍) ସ୍କ୍ରୁ ଏବଂ ଗୋଟିଏ ଇନସୁଲେଟେଡ୍ ରେଗୁଲେଟରକୁ ଆଟାଚିଂ ସ୍କ୍ରୁ ଲଗାନ୍ତୁ (ଆଙ୍ଗୁଠି ଦ୍ୱାରା ଉଭୟ ସ୍କ୍ରୁକୁ କଡ଼ା କରନ୍ତୁ)।

୧୪. ରେକ୍ଟିଫାୟର୍ ବ୍ରିଜ୍ ଆସେମ୍ବଲିରେ ୩ଟି ଥ୍ରେଡେଡ୍ ଷ୍ଟଡ୍ ଉପରେ ଡାୟୋଡ୍ ଟ୍ରାଇ (ଚିତ୍ର ୨୯)। ବ୍ରଶ୍ ହୋଲ୍ଡର୍ ଏବଂ ରେଗୁଲେଟରର ନିକଟତମ ମାଉଣ୍ଟିଂ ହୋଲ୍ ଉପରେ ଡାୟୋଡ୍ ଟ୍ରାଇରେ ଲମ୍ବା କନେକ୍ଟର ଷ୍ଟ୍ରାପ୍ ରଖନ୍ତୁ।

3-ତାର ସିଷ୍ଟମ ପାଇଁ, 14 ଷ୍ଟେପକୁ ଯାଆନ୍ତୁ।

୧୫. ଗୋଟିଏ ତାର ସିଷ୍ଟମ ପାଇଁ (ଚିତ୍ର ୩୦), ବାହାର ଆଉଟପୁଟ୍ ଟର୍ମିନାଲକୁ ଧରି ରଖନ୍ତୁ ଏବଂ ଅସ୍ଥାୟୀ ଭାବରେ ଭିତର ଆଉଟପୁଟ୍ ଟର୍ମିନାଲ ନଟ୍ କାଢ଼ନ୍ତୁ। ଥ୍ରେଡେଡ୍ ଷ୍ଟଡ୍ ଏବଂ ଭିତର ଆଉଟପୁଟ୍ ଟର୍ମିନାଲ ଷ୍ଟଡ୍ ସହିତ ରେଗୁଲେଟର ଷ୍ଟଡ୍ କନେକ୍ଟର୍ ସଂସ୍ଥାପନ କରନ୍ତୁ। ଆଉଟପୁଟ୍ ଟର୍ମିନାଲ ନଟ୍/ୱାଶର୍ ପୁନଃସ୍ଥାପନ କରନ୍ତୁ ଏବଂ ରେଗୁଲେଟରରେ ଥ୍ରେଡେଡ୍ ଷ୍ଟଡ୍ ସହିତ ରେଗୁଲେଟର ନଟ୍/ୱାଶର୍ ଆସେମ୍ବ୍ଲି ସଂସ୍ଥାପନ କରନ୍ତୁ (ଆଙ୍ଗୁଠି ଟାଣ କରନ୍ତୁ)।

୧୬. "I" ଟର୍ମିନାଲ (ଯଦି ବ୍ୟବହୃତ ହୁଏ) ସହିତ SRE ହାଉସିଂକୁ ବାହାର ଇନସୁଲେଟର ସହିତ ଏବଂ ସ୍ଥାନରେ ଧରି ରଖନ୍ତୁ (ଚିତ୍ର 31)। ଇନସୁଲେଟର ଭିତରେ, ତାପରେ SRE ହାଉସିଂ ଭିତରେ "I" ଟର୍ମିନାଲ ଷ୍ଟଡ୍ ଉପରେ ନିୟାମକ/ସୂଚକ ଲାଇଟ୍ କନେକ୍ଟର। ବ୍ରଶ୍ ହୋଲ୍ଡରରେ ମାଉଣ୍ଟିଂ ହୋଲ୍ ଉପରେ କନେକ୍ଟରର ଅନ୍ୟ ପ୍ରାନ୍ତକୁ ରଖନ୍ତୁ। "I" ଟର୍ମିନାଲ ନଟ୍/ୱାସର୍ ଆସେମ୍ବଲି ଭିତରେ ଟର୍ମିନାଲ ଷ୍ଟଡ୍ ଉପରେ (ଆଙ୍ଗୁଠି ଟାଣ)।

୧୭. ବ୍ରଶ୍ ହୋଲ୍ଡରରେ ମାଉଣ୍ଟିଂ ହୋଲ୍ ସହିତ ସ୍କ୍ରୁକୁ ଯୋଡୁଥିବା ଦ୍ୱିତୀୟ ଇନସୁଲେଟେଡ୍ ରେଗୁଲେଟର, ଯଦି ବ୍ୟବହୃତ ହୁଏ ତେବେ ଡାୟୋଡ୍ ଟ୍ରାଇ କନେକ୍ଟର ଏବଂ "I" ଟର୍ମିନାଲ କନେକ୍ଟର ଦେଇ ଗତି କରେ (ଚିତ୍ର ୩୦)। ଆଙ୍ଗୁଠିକୁ ଟାଣ।

୧-ତାର ସିଷ୍ଟମ ପାଇଁ, ପଦକ୍ଷେପ ୨୦କୁ ଯାଆନ୍ତୁ।

Machine Translated by Google

୧୮. କିଛି ୩-ତାର ସିଷ୍ଟମ ପାଇଁ (ଚିତ୍ର ୩୧), ରେଗୁଲେଟର ଷ୍ଟଡ୍ କନେକ୍ଟରକୁ ରେଗୁଲେଟର ଉପରେ ଥ୍ରେଡେଡ୍ ଷ୍ଟଡ୍ ଉପରେ ରଖନ୍ତୁ, ବ୍ରଶ୍ ହୋଲ୍ଡର୍ ମାଉଣ୍ଟିଂ ହୋଲ୍ ଉପରେ ଅନ୍ୟ ପ୍ରାନ୍ତକୁ ରଖନ୍ତୁ। ରେଗୁଲେଟର ନଟ୍ ରୁ ରେଗୁଲେଟର ଉପରେ ଥ୍ରେଡେଡ୍ ଷ୍ଟଡ୍ (ଆଙ୍ଗୁଠି ଟାଣ)।

ଟିପ୍ପଣୀ: ପରବର୍ତ୍ତୀ ନିୟାମକ ଡିଜାଇନରେ ଥ୍ରେଡେଡ୍ ଷ୍ଟଡ୍ ନାହିଁ ଏବଂ କନେକ୍ଟର ବ୍ୟବହାର କରାଯାଏ ନାହିଁ। ପୂର୍ବ ଏବଂ ପରବର୍ତ୍ତୀ ଡିଜାଇନଗୁଡ଼ିକ ବିନିମୟଯୋଗ୍ୟ। ଯଦି ଷ୍ଟଡ୍ ଥିବା ନିୟାମକକୁ ଷ୍ଟଡ୍ ବିନା ନୂତନ ନିୟାମକ ଦ୍ୱାରା ବଦଳାଇ ଦିଆଯାଉଛି, ତେବେ କନେକ୍ଟର ଏବଂ ନଟ୍ ବାଦ୍ ଦିଅନ୍ତୁ; ଯଦି ଷ୍ଟଡ୍ ଥିବା ନିୟାମକକୁ ଷ୍ଟଡ୍ ଥିବା ନିୟାମକ ଦ୍ୱାରା ବଦଳାଇ ଦିଆଯାଉଛି, ତେବେ କନେକ୍ଟର ଏବଂ ନଟ୍ ଯୋଡନ୍ତୁ।

୧୯. ବ୍ରଶ୍ ହୋଲ୍ଡରରେ ମାଉଣ୍ଟିଂ ହୋଲ୍ ସହିତ ସ୍କ୍ରୁକୁ ଯୋଡୁଥିବା ଦ୍ୱିତୀୟ ଇନସୁଲେଟେଡ୍ ରେଗୁଲେଟର, ଡାୟୋଡ୍ ଟ୍ରାଇ କନେକ୍ଟର ଏବଂ ରେଗୁଲେଟର ଷ୍ଟଡ୍ କନେକ୍ଟର ଦେଇ ଗତି କରୁଛି। ଆଙ୍ଗୁଠିକୁ କଡ଼ା କରନ୍ତୁ।

20. ନିମ୍ନଲିଖିତ କ୍ରମରେ SRE ଉପାଦାନ ଫାଷ୍ଟନରକୁ ସୁରକ୍ଷିତ କରନ୍ତୁ (ଚିତ୍ର 32):

କଡ଼ା କରନ୍ତୁ

(୧) ଭିତରର ଆଉଟପୁଟ୍ ଟର୍ମିନାଲ ନଟ୍ ୫.୫ Nm (୫୦ ପାଉଣ୍ଡ ଇଞ୍ଚ) ପର୍ଯ୍ୟନ୍ତ।

(୨) ରେକ୍ଟିଫାୟର ବ୍ରିଜ୍ ସ୍କ୍ରୁ (୨ ସ୍ଥାନ) କୁ ୩.୦ Nm (୨୫ ପାଉଣ୍ଡ ଇଞ୍ଚ) ପର୍ଯ୍ୟନ୍ତ ସଂଲଗ୍ନ କରୁଛି।

(3) 2.5 Nm (22) ପର୍ଯ୍ୟନ୍ତ ସ୍କ୍ରୁ ସଂଲଗ୍ନ କରୁଥିବା ଇନସୁଲେଟେଡ୍ କ୍ୟାପାସିଟର (ପାଉଣ୍ଡରେ)।

(୪) "R" ଏବଂ/କିମ୍ବା "I" ଟର୍ମିନାଲ (୨ଟି ସ୍ଥାନ, ଯଦି ବାଦାମ ଭିତରେ ୨.୫ Nm (୨୨ lb. in.) ପର୍ଯ୍ୟନ୍ତ ବ୍ୟବହାର କରାଯାଏ)। କଡ଼ାକଡ଼ି କରିବା ସମୟରେ ଟର୍ମିନାଲକୁ ବାହାର ପାଖରେ ଧରି ରଖିବା ଆବଶ୍ୟକ ହୋଇପାରେ।

(୫) ରେଗୁଲେଟର ମାଉଣ୍ଟିଂ ସ୍କ୍ରୁ (ଗ୍ରାଉଣ୍ଡିଂ) 2.0 Nm (20) ପର୍ଯ୍ୟନ୍ତ ପାଉଣ୍ଡ. ରେ.)।

(୬) ଇନସୁଲେଟେଡ୍ ରେଗୁଲେଟର ସଂଲଗ୍ନ ସ୍କ୍ରୁ (୨.୦ Nm (୨୦ ପାଉଣ୍ଡ ଇଞ୍ଚ) ପର୍ଯ୍ୟନ୍ତ ୨ ସ୍ଥାନ)।

(୭) ରେଗୁଲେଟର ନଟ୍ (ଯଦି ବ୍ୟବହୃତ ହୁଏ) 2.5 Nm (22 lb. in.) ପର୍ଯ୍ୟନ୍ତ।

(୮) ବ୍ରଶ୍ ହୋଲ୍ଡର୍ ୨.୦ Nm (୨୦ ପାଉଣ୍ଡ) ପର୍ଯ୍ୟନ୍ତ ସ୍କ୍ରୁ (ପିଭଟ୍) ସଂଲଗ୍ନ କରୁଛି। (ରେ)।

ସଂସ୍ଥାପନ କିମ୍ବା ସଂଯୋଗ କରନ୍ତୁ

21. SRE ହାଉସିଂରେ "I" ଟର୍ମିନାଲ ହୋଲ୍ ପର୍ଯ୍ୟନ୍ତ ଭିତର ୱାଶର ସହିତ ଡେବ୍ରିସ୍ ସିଲ୍ଡ ମାଉଣ୍ଟିଂ ଷ୍ଟଡ୍ (ଯଦି ବ୍ୟବହୃତ ହୁଏ)। ବାହାର ୱାଶର, ଲକ୍ ୱାଶର, ଏବଂ ନଟ୍ ବାହାର ଉପରେ ମାଉଣ୍ଟିଂ ଷ୍ଟଡ୍ ପାଇଁ। ନଟ୍ କୁ 5.5 Nm (50 lb. in.) ପର୍ଯ୍ୟନ୍ତ କଡ଼ା କରନ୍ତୁ।

୨୨. ଷ୍ଟେଟରରୁ SRE ହାଉସିଂ ଆସେମ୍ବଲି, ରେକ୍ଟିଫାୟର୍ ବ୍ରିଜ୍ ଉପରେ ୩ଟି ଥ୍ରେଡେଡ୍ ଷ୍ଟଡ୍ ଉପରେ ୩ ଫେଜ୍ ଲିଡ୍ ରଖିବା (ଚିତ୍ର ୩୩)। ନିଶ୍ଚିତ କରନ୍ତୁ ଯେ ଷ୍ଟେଟର SRE ହାଉସିଂର ଧାର ପାଖରେ ରେଜିଷ୍ଟରରେ ବସିଛି।

୨୩. ରେକ୍ଟିଫାୟର ବ୍ରିଜ୍ ନଟ୍ସ ରେକ୍ଟିଫାୟରରେ ୩ଟି ଥ୍ରେଡେଡ୍ ଷ୍ଟଡ୍ ପାଇଁ ସେଟୁ (ଚିତ୍ର 33)।

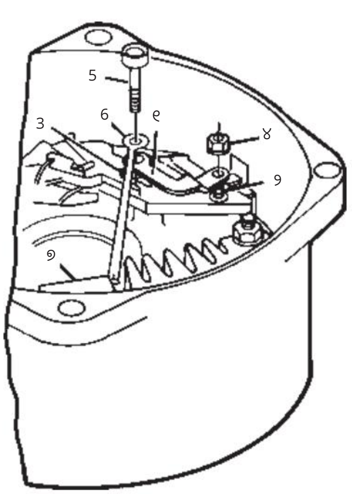

ଚିତ୍ର 31. ନିୟାମକ ସଂଯୋଗକାରୀ, 3-ତାର ସିଷ୍ଟମ

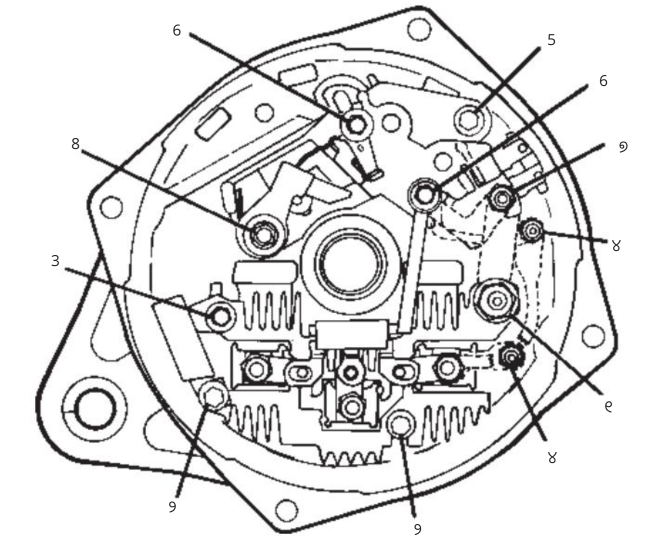

ଚିତ୍ର 32. ଫାସନର କଡ଼ାକଡ଼ି କରିବା କ୍ରମ

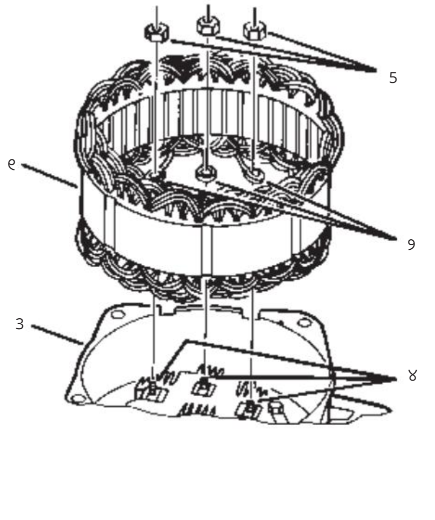

ଚିତ୍ର 33. ଷ୍ଟେଟର ସଂସ୍ଥାପନ କରିବା

Machine Translated by Google

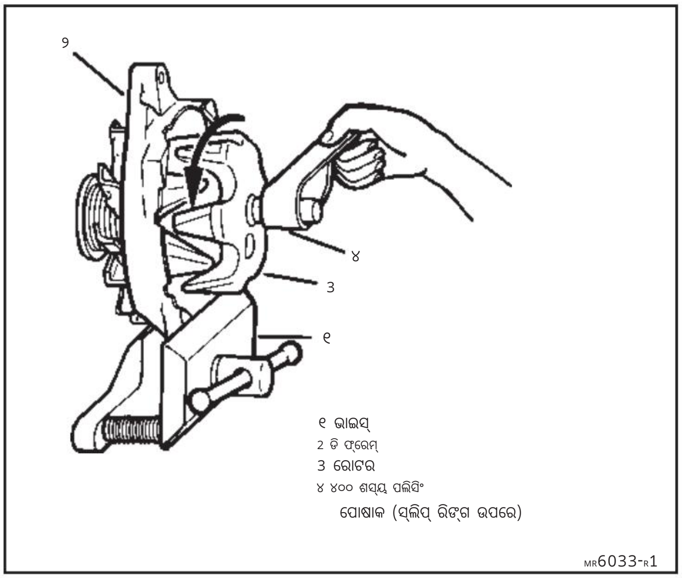

ଚିତ୍ର 34. ସ୍ଲିପ୍ ରିଙ୍ଗ ସଫା କରିବା

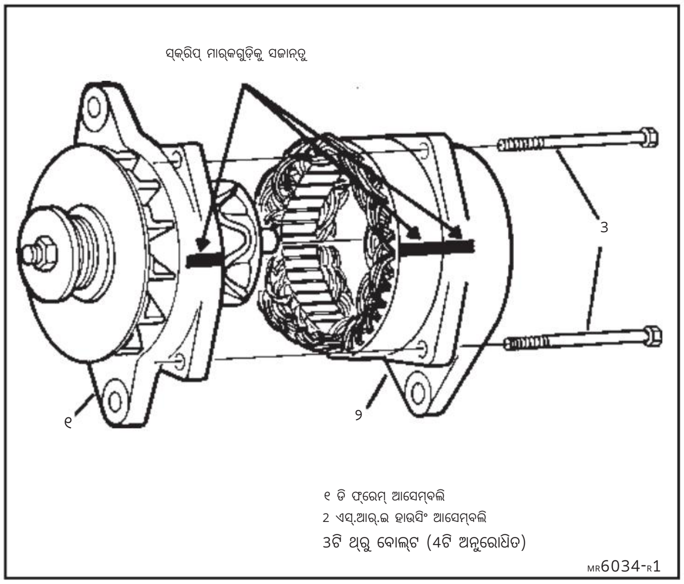

ଚିତ୍ର 35. ଅନ୍ତିମ ୟୁନିଟ୍ ସମାବେଶ

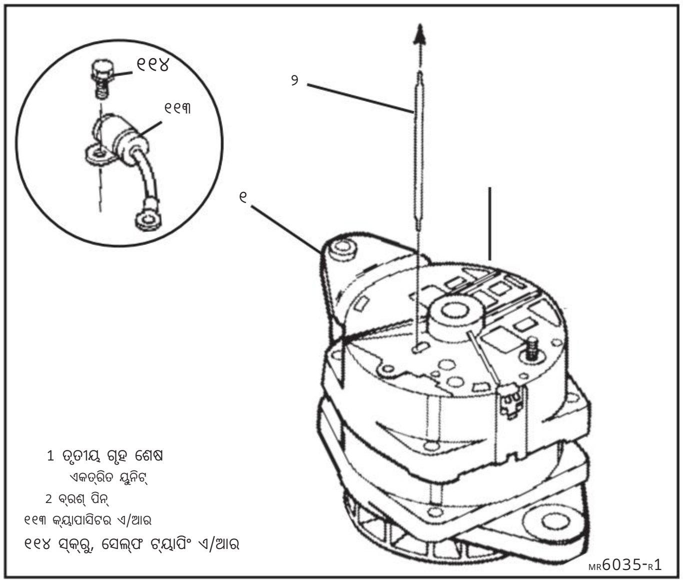

ଚିତ୍ର 36. ବ୍ରଶ୍ ପିନ୍ ଅପସାରଣ

କଡ଼ା କରନ୍ତୁ

ରେକ୍ଟିଫାୟର୍ ବ୍ରିଜ୍ ନଟ୍ସ (୩ଟି ସ୍ଥାନ) ରୁ ୨.୫ ଏନଏମ (୨୨ ପାଉଣ୍ଡ ଇଞ୍ଚ) ପର୍ଯ୍ୟନ୍ତ।

ଅନ୍ତିମ ୟୁନିଟ୍ ସମାବେଶ

ସଫା କରନ୍ତୁ

୨୪. ସ୍ଲିପ୍ ରିଙ୍ଗ୍ ଚାରିପାଖରେ ୪୦୦ ଶସ୍ୟ ପଲିସ୍ କପଡ଼ା ଧରି ରୋଟର ଘୂରାଇ ରୋଟର ଶାଫ୍ଟରେ ସ୍ଲିପ୍ ରିଙ୍ଗ୍ (ଯଦି ପୂର୍ବରୁ ସଫା କରାଯାଇ ନଥାଏ) (ଚିତ୍ର ୩୪)। ସମସ୍ତ ତମ୍ବା ଧୂଳି ଉଡ଼ାଇ ଦିଅନ୍ତୁ।

୨୫. ରୋଟର ଶାଫ୍ଟ ଯେଉଁଠାରେ ଏହା ନରମ କପଡାରେ ପୋଛି SRE ବେରିଂରେ ପଶିଯିବ। ଶାଫ୍ଟ ମଇଳା ଏବଂ ଅନ୍ୟାନ୍ୟ ବାହ୍ୟ ସାମଗ୍ରୀ ମୁକ୍ତ ହେବା ଆବଶ୍ୟକ।

୨୬. ସଫା ନରମ କପଡାରେ ପୋଛି ବ୍ରଶ୍। ବ୍ରଶର ସମ୍ପର୍କ ପୃଷ୍ଠଗୁଡ଼ିକ ଗ୍ରୀସ୍ ଏବଂ ଅନ୍ୟାନ୍ୟ ପ୍ରଦୂଷଣ ମୁକ୍ତ ହେବା ଆବଶ୍ୟକ। ନିଶ୍ଚିତ କରନ୍ତୁ ଯେ ବ୍ରଶଗୁଡ଼ିକ ପ୍ରତ୍ୟାହାରିତ ସ୍ଥିତିରେ ପିନ୍ କରାଯାଇଛି ଏବଂ ୟୁନିଟ୍ ଆସେମ୍ବଲି ପରେ ଅପସାରଣ ପାଇଁ ସେହି ପିନ୍ SRE ହାଉସିଂ ମାଧ୍ୟମରେ ବିସ୍ତାରିତ ହୋଇଛି। SRE ବେୟାରିଂରେ ଖୋଲିବାରୁ ସୁରକ୍ଷାତ୍ମକ ଟେପ୍‌କୁ କାଢ଼ି ଦିଅନ୍ତୁ।

୨୭. ଆବଶ୍ୟକତା ଅନୁସାରେ, SRE ହାଉସିଂରେ ଉପଲବ୍ଧ ଗାତରେ ସେଲ୍ଫ ଟ୍ୟାପିଂ ସ୍କ୍ରୁ ସହିତ କ୍ୟାପାସିଟରକୁ ସୁରକ୍ଷିତ ଭାବରେ ପ୍ରବେଶ କରାନ୍ତୁ।

ସଂସ୍ଥାପନ କିମ୍ବା ସଂଯୋଗ କରନ୍ତୁ

୨୭. DE ଫ୍ରେମ୍ ଆସେମ୍ବଲିକୁ SRE ଫ୍ରେମ୍ ଆସେମ୍ବଲିରେ, SRE ହାଉସିଂ ଏବଂ DE ଫ୍ରେମ୍ ଉପରେ ପୂର୍ବରୁ ହୋଇଥିବା ଚିହ୍ନଗୁଡ଼ିକୁ ସମାନ କରି (ଚିତ୍ର)। ୩୫). ଯଦି ଅଂଶ ପରିବର୍ତ୍ତନ ଯୋଗୁଁ ଚିହ୍ନ ହଜିଯାଏ, ତେବେ ପୁରୁଣା ଅଂଶରେ ଚିହ୍ନ ବ୍ୟବହାର କରନ୍ତୁ କିମ୍ବା ଉପଯୁକ୍ତ ଫ୍ରେମ୍ ଦିଗ ନିର୍ଣ୍ଣୟ କରିବା ପାଇଁ ମାଉଣ୍ଟିଂ ଲଗ୍‌ସକୁ ପ୍ରୟୋଗ ସହିତ ମେଳ କରନ୍ତୁ।

୨୮. ବୋଲ୍ଟ ମାଧ୍ୟମରେ (୪ଟି ସ୍ଥାନ)।

କଡ଼ା କରନ୍ତୁ

ବୋଲ୍ଟ ମାଧ୍ୟମରେ 5.5 Nm (50 lb. in.) ପର୍ଯ୍ୟନ୍ତ।

୨୯. କେବଳ ଗୋଟିଏ ତାର ସିଷ୍ଟମ ପାଇଁ, ନିୟାମକ ଟର୍ମିନାଲକୁ ନିୟାମକ ଟର୍ମିନାଲକୁ କଭର କରନ୍ତୁ।

କାଢ଼ିଦିଅନ୍ତୁ କିମ୍ବା ବିଚ୍ଛିନ୍ନ କରନ୍ତୁ

30. ୟୁନିଟ୍ ଭିତରେ ଥିବା ସ୍ଲିପ୍ ରିଙ୍ଗ୍ ଉପରେ ବ୍ରଶ୍ ଛାଡିବା ପାଇଁ ବ୍ରଶ୍ ପିନ୍ କାଢ଼ିଦିଅନ୍ତୁ (ଚିତ୍ର 36)।

Machine Translated by Google

ଅଲଟରନେଟର ବେଞ୍ଚ ପରୀକ୍ଷା

ଆବଶ୍ୟକୀୟ ପରୀକ୍ଷା ଉପକରଣ:

ଅଲ୍ଟରନେଟର ଟେଷ୍ଟ ଷ୍ଟାଣ୍ଡ (5000 rpm କ୍ଷମତା)
ବ୍ୟାଟେରୀ କିମ୍ବା ବ୍ୟାଟେରୀ ସେଟ୍ (ସମ୍ପୂର୍ଣ୍ଣ ଚାର୍ଜ)
ପରିବର୍ତ୍ତନଶୀଳ କାର୍ବନ ପାଇଲ୍ ଲୋଡ୍ ପରୀକ୍ଷା
ଆମିଟର (ବର୍ତ୍ତମାନର କ୍ଷମତା ଅଲଟରନେଟର ରେଟିଂ ଠାରୁ ଅତି କମରେ 15 amps ଅଧିକ)

ଭୋଲଟମିଟର
ଓହମିଟର

ଯାନରେ ସଂସ୍ଥାପନ ପୂର୍ବରୁ ଅଲଟରନେଟର ସଠିକ୍ ଭାବରେ କାର୍ଯ୍ୟ କରୁଛି କି ନାହିଁ ତାହା ଯାଞ୍ଚ କରିବା ପାଇଁ ଏହି ବେଞ୍ଚ ପରୀକ୍ଷା ପ୍ରକ୍ରିୟା ବ୍ୟବହୃତ ହୁଏ।
ଏହି ପରୀକ୍ଷା ଏହି ପ୍ରକ୍ରିୟାରେ ପୂର୍ବରୁ କଭର କରାଯାଇଥିବା ରେଟେଡ୍ ଆଉଟପୁଟ୍ ଯାଞ୍ଚ ପରି ସମାନ ଭାବରେ ଅଲଟରନେଟର ଆଉଟପୁଟ୍ ଯାଞ୍ଚ କରେ।
ଯଦି ବେଞ୍ଚ ପରୀକ୍ଷଣ ଉପକରଣ ଉପଲବ୍ଧ ନାହିଁ, ତେବେ ନିର୍ମାତାଙ୍କ ନିର୍ଦ୍ଦେଶ ଅନୁଯାୟୀ ଇଞ୍ଜିନରେ ଅଲଟରନେଟର ସ୍ଥାପନ କରନ୍ତୁ ଏବଂ ଅଲଟରନେଟର କାର୍ଯ୍ୟ ଯାଞ୍ଚ କରିବା ପାଇଁ ମୂଲ୍ୟାଙ୍କିତ ଆଉଟପୁଟ୍ ଯାଞ୍ଚ ପୁନରାବୃତ୍ତି କରନ୍ତୁ। ଯଦି ବେଞ୍ଚ ପରୀକ୍ଷଣ ଉପକରଣ ଉପଲବ୍ଧ ଅଛି, ତେବେ ନିମ୍ନଲିଖିତ ଭାବରେ ଆଗକୁ ବଢ଼ନ୍ତୁ:

1. ଟେଷ୍ଟ ଷ୍ଟାଣ୍ଡ ନିର୍ମାତାଙ୍କ ନିର୍ଦ୍ଦେଶ ଅନୁଯାୟୀ, ଉପଯୁକ୍ତ ଟେଷ୍ଟ ଷ୍ଟାଣ୍ଡରେ ଅଲଟରନେଟର ଲଗାନ୍ତୁ। ଟେଷ୍ଟ ଷ୍ଟାଣ୍ଡ 5000 rpm ପର୍ଯ୍ୟନ୍ତ ବେଗରେ ଅଲଟରନେଟର ଚଲାଇବାରେ ସକ୍ଷମ ହେବା ଆବଶ୍ୟକ।

୨. ଗୁରୁତ୍ୱପୂର୍ଣ୍ଣ: ପରୀକ୍ଷା ଫଳାଫଳ ବୈଧ ହେବା ପାଇଁ ବ୍ୟାଟେରୀ କିମ୍ବା ବ୍ୟାଟେରୀ ସେଟ୍ ସମ୍ପୂର୍ଣ୍ଣ ଚାର୍ଜ ହୋଇଥିବା ଆବଶ୍ୟକ।

ସୂଚନା: ଯେତେବେଳେ ଏକ 24-ଭୋଲ୍ଟ ସିଷ୍ଟମ ନିର୍ଣ୍ଣୟ ପାଇଁ 12-ଭୋଲ୍ଟ କାର୍ବନ ପାଇଲ୍ ଲୋଡ୍ ପରୀକ୍ଷା ବ୍ୟବହୃତ ହୁଏ, ଯେତେବେଳେ ବ୍ୟାଟେରୀ ସେଟରେ କେବଳ 12-ଭୋଲ୍ଟ ପୋଟେନସିଆଲ୍ ସହିତ ଲୋଡ୍ ପରୀକ୍ଷା ସଂଲଗ୍ନ କରନ୍ତୁ। 24-ଭୋଲ୍ଟ ପୋଟେନସିଆଲ୍ ସହିତ 12-ଭୋଲ୍ଟ ଲୋଡ୍ ପରୀକ୍ଷା ସଂଲଗ୍ନ କରିବା ଦ୍ୱାରା ଲୋଡ୍ ପରୀକ୍ଷା କ୍ଷତି ହେବ।

କାର୍ବନ ପାଇଲ୍ ଲୋଡ୍ ବନ୍ଦ ହୋଇଗଲା ଏବଂ ବ୍ୟାଟେରୀ କିମ୍ବା ବ୍ୟାଟେରୀ ସେଟ୍ ସମ୍ପୂର୍ଣ୍ଣ ଚାର୍ଜ ହୋଇଗଲା ପରେ, ଚିତ୍ର ୩୭ ରେ ଦେଖାଯାଇଥିବା ପରି ବୈଦ୍ୟୁତିକ ସଂଯୋଗ କରନ୍ତୁ। ପ୍ରଯୁଜ୍ୟ ଅନୁସାରେ ଗୋଟିଏ-ତାର କିମ୍ବା 3-ତାର ପ୍ରକାର ପାଇଁ ସଂଯୋଗ କରନ୍ତୁ। ବ୍ୟାଟେରୀ ଭୋଲଟେଜ୍ ଏବଂ ଭୂମି ପୋଲାରଟି ଅଲଟରନେଟର ବ୍ୟବହୃତ ସିଷ୍ଟମ ସହିତ ସମାନ ହେବା ଉଚିତ। ପରୀକ୍ଷା ସହିତ ଆଗକୁ ବଢ଼ିବା ପୂର୍ବରୁ ବ୍ୟାଟେରୀ ଭୋଲଟେଜ୍ ଯାଞ୍ଚ କରନ୍ତୁ ଏବଂ ରେକର୍ଡ କରନ୍ତୁ।

3. #1 ଟର୍ମିନାଲ ସର୍କିଟ ସ୍ୱିଚ୍ ଚାଲୁ କରନ୍ତୁ (କେବଳ 3-ତାର ସିଷ୍ଟମ)।
କାର୍ବନ ପାଇଲ୍ ଲୋଡ୍ "ଅଫ୍" ସହିତ ପରୀକ୍ଷା ଷ୍ଟାଣ୍ଡ ଆରମ୍ଭ କରନ୍ତୁ ଏବଂ ଧୀରେ ଧୀରେ ଅଲ୍ଟରନେଟର ଗତିକୁ 5000 rpm ପର୍ଯ୍ୟନ୍ତ ବୃଦ୍ଧି କରନ୍ତୁ। ଭୋଲ୍ଟମିଟର ଦେଖନ୍ତୁ।

- ଯଦି ଭୋଲଟେଜ ବୃଦ୍ଧି ନପାଏ କିନ୍ତୁ ପୂର୍ବ ରିଡିଂ (ପଦକ୍ଷେପ 2) ରେ କିମ୍ବା ତା'ଠାରୁ କମ୍ ରହିଥାଏ, ତେବେ କୌଣସି ଅଲ୍ଟରନେଟର ଆଉଟପୁଟ୍ ନାହିଁ।
ଷ୍ଟେପ୍ 5କୁ ଯାଆନ୍ତୁ।

- ଯଦି ୧୨-ଭୋଲ୍ଟ ସିଷ୍ଟମରେ ଭୋଲଟେଜ ୧୫ ଭୋଲଟରୁ ଅଧିକ ହୁଏ (କିମ୍ବା ୨୪-ଭୋଲ୍ଟ ସିଷ୍ଟମରେ ୩୧ ଭୋଲଟରୁ ଅଧିକ ହୁଏ), ତେବେ ଭୋଲଟେଜ ଅନିୟନ୍ତ୍ରିତ ହୁଏ। ସଠିକ୍ ସଂଯୋଗ ପାଇଁ ଅଲ୍ଟରନେଟରକୁ ପୁନଃଯାଞ୍ଚ କରନ୍ତୁ।
ନିଶ୍ଚିତ କରନ୍ତୁ ଯେ "D" ଗାତରେ ଥିବା ପରୀକ୍ଷା ଟ୍ୟାବ୍ ଗ୍ରାଉଣ୍ଡେଡ୍ ନୁହେଁ। ଯଦି ଅଲଟରନେଟରକୁ ସଠିକ୍ ଭାବରେ ଏକତ୍ରିତ କରାଯାଇଛି, ତେବେ ୟୁନିଟ୍ ମରାମତି ଅନ୍ତର୍ଗତ ବର୍ଣ୍ଣିତ ରେଗୁଲେଟରକୁ ବଦଳାନ୍ତୁ ଏବଂ ସର୍ଟସ୍ କିମ୍ବା ଗ୍ରାଉଣ୍ଡ ପାଇଁ କ୍ଷେତ୍ର କଏଲ ପରୀକ୍ଷା କରନ୍ତୁ।

- ଯଦି ଭୋଲଟେଜ ଠିକ୍ ଅଛି, ତେବେ ପରବର୍ତ୍ତୀ ପଦକ୍ଷେପକୁ ଯାଆନ୍ତୁ।

୪. ପ୍ରାୟ ୫୦୦୦ rpm ରେ ଚାଲୁଥିବା ଅଲଟରନେଟର ସହିତ, କାର୍ବନ ପାଇଲ୍ ଲୋଡ୍ ଚାଲୁ କରନ୍ତୁ ଏବଂ ଭୋଲଟମିଟରରେ ଭୋଲଟେଜକୁ ୧୩ ଭୋଲଟ (୨୪-ଭୋଲ୍ଟ ସିଷ୍ଟମରେ ୨୫ ଭୋଲ୍ଟ) ତଳକୁ ନ ଖସି ଆମିଟରରେ ସର୍ବାଧିକ ଅଲଟରନେଟର ଆଉଟପୁଟ୍ ପାଇବା ପାଇଁ ଆଡଜଷ୍ଟ କରନ୍ତୁ।

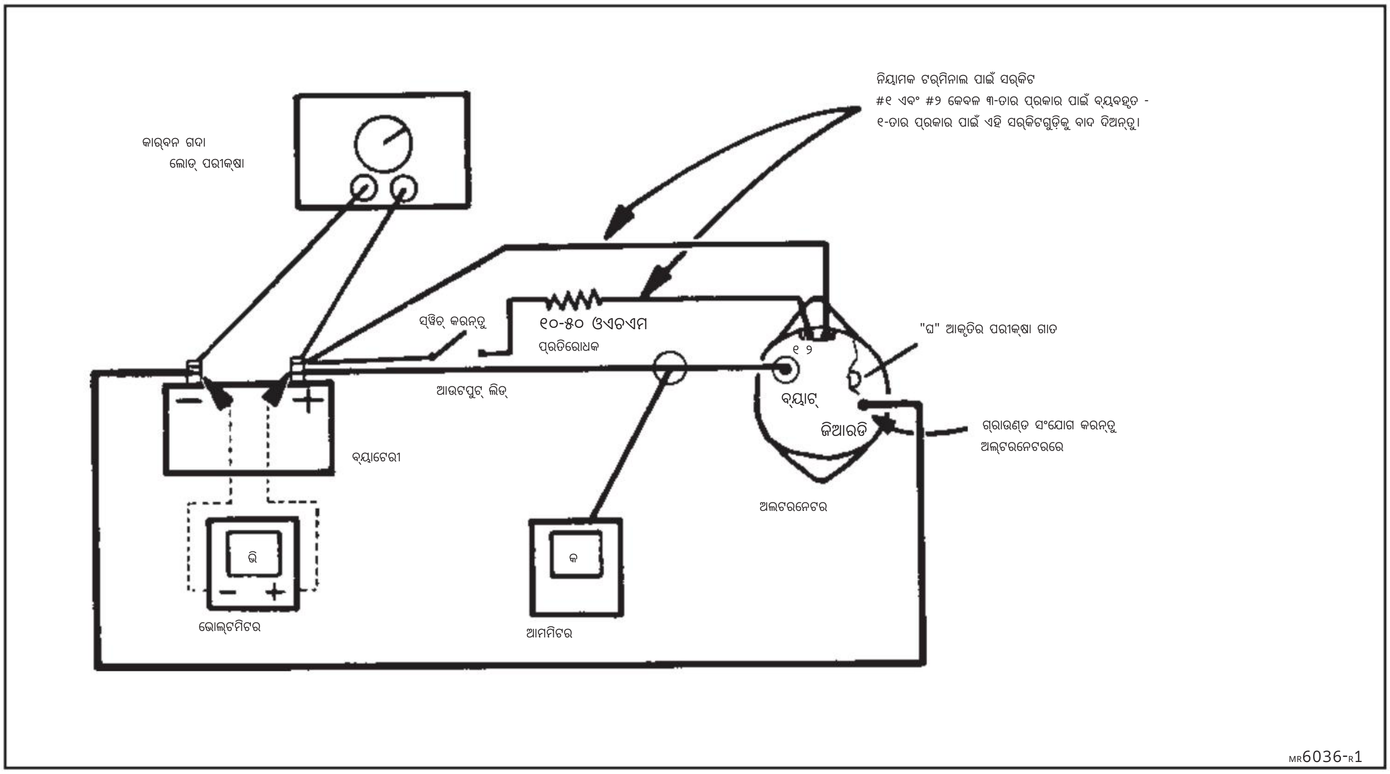

ଚିତ୍ର ୩୭। ଅଲ୍ଟରନେଟର ବେଞ୍ଚ ପରୀକ୍ଷା

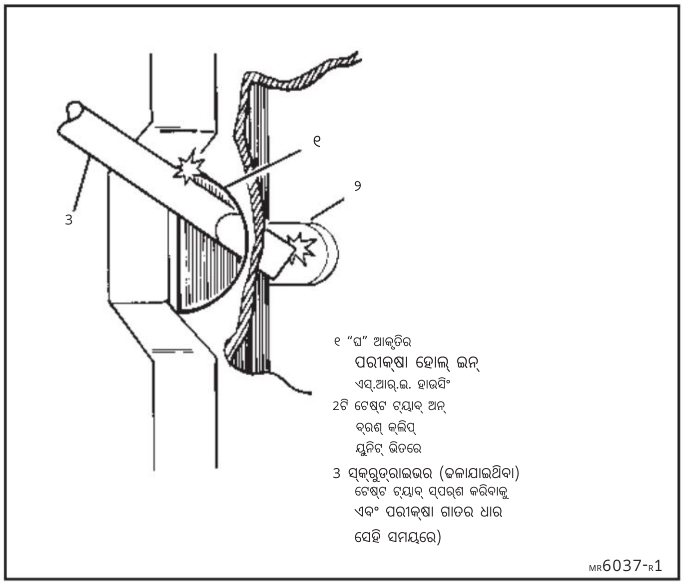

ଚିତ୍ର ୩୪. ପରୀକ୍ଷା ଗାତ ବ୍ୟବହାର କରିବା

- ଯଦି ଆମିଟର ରିଡିଂ ସ୍ପେସିଫିକେସନ୍ ଅନ୍ତର୍ଗତ ଦର୍ଶାଯାଇଥିବା ଥଣ୍ଡା ଆଉଟପୁଟ୍ ଠାରୁ 15 amps ମଧ୍ୟରେ ଥାଏ, (ପୃଷ୍ଠା 22) ଅଲଟରନେଟର ଭଲ। କାର୍ବନ ପାଇଲ୍ ବନ୍ଦ କରନ୍ତୁ ଏବଂ ପରୀକ୍ଷଣ ଷ୍ଟାଣ୍ଡ ବନ୍ଦ କରନ୍ତୁ।

- ଯଦି ଆମିଟର ରିଡିଂ ନିର୍ଦ୍ଦିଷ୍ଟକରଣଠାରୁ 15 ଆମ୍ପସ୍ କମ୍ ଥାଏ, ତେବେ ଅଲଟରନେଟର ଠିକ୍ ଭାବରେ କାମ କରୁନାହିଁ। ପଞ୍ଚମ ପଦକ୍ଷେପକୁ ଯାଆନ୍ତୁ।

5. ସୂଚନା: ଏହି ପଦକ୍ଷେପ ସମୟରେ ପରୀକ୍ଷା ଗାତରେ 3/4" ରୁ ଅଧିକ ସ୍କ୍ରୁଡ୍ରାଇଭର ଭର୍ତ୍ତି କରନ୍ତୁ ନାହିଁ। ବ୍ରଶ୍ ହୋଲ୍ଡର୍ ଆସେମ୍ବଲିର ଗ୍ରାଉଣ୍ଡିଂ ଟ୍ୟାବ୍ ଏହି ଦୂରତାରେ ପହଞ୍ଚିଛି।

ସ୍କ୍ରୁଡ୍ରାଇଭରକୁ ଅଧିକ ଗଭୀରରେ ଭର୍ତ୍ତି କରିବା ଦ୍ୱାରା ଅଲଟରନେଟରର ଆଭ୍ୟନ୍ତରୀଣ କ୍ଷତି ହୋଇପାରେ।

ରୋଟର ଫିଲ୍ଡ ସର୍କିଟର ସିଧାସଳଖ ଗ୍ରାଉଣ୍ଡିଂ ପାଇଁ SRE ହାଉସିଂରେ ପରୀକ୍ଷଣ ଗର୍ତ୍ତ ଯୋଗାଇ ଦିଆଯାଇଛି (ଚିତ୍ର ୩୪)। ଏହି ଗର୍ତ୍ତ ଭିତରେ ବ୍ରଶ୍ ଟ୍ୟାବ୍ ଗ୍ରାଉଣ୍ଡିଂ କରିବା ଦ୍ୱାରା ନିୟାମକକୁ ବାଇପାସ୍ କରାଯାଏ ଏବଂ "ପୂର୍ଣ୍ଣ କ୍ଷେତ୍ର" ମୋଡ୍‌ରେ ଅଲ୍ଟରନେଟର ଚାଲୁ ହୁଏ। ଯଦି ବ୍ରଶ୍ ଟ୍ୟାବ୍ ଗ୍ରାଉଣ୍ଡିଂ ସହିତ ଅଲ୍ଟରନେଟର ଆଉଟପୁଟ୍ ସଠିକ୍ ଥାଏ, ତେବେ ପୂର୍ବ କମ୍ ଆଉଟପୁଟ୍ ନିୟାମକ ଭିତରେ ଥିବା ପରିସ୍ଥିତି ଯୋଗୁଁ ହୋଇଥାଏ। କାରଣ ଭୋଲଟେଜ୍ ନିୟନ୍ତ୍ରିତ ନୁହେଁ ଏବଂ ପୂର୍ଣ୍ଣ କ୍ଷେତ୍ର ମୋଡ୍‌ରେ 16 ଭୋଲ୍ଟ ଅତିକ୍ରମ କରିପାରିବ, ପରୀକ୍ଷଣ ଗର୍ତ୍ତ କେବଳ ବେଞ୍ଚ ପରୀକ୍ଷା ପ୍ରକ୍ରିୟା ପାଇଁ ବ୍ୟବହାର କରାଯିବା ଉଚିତ।

ଗ୍ରାଉଣ୍ଡିଂ ବ୍ରଶ୍‌ର ଟ୍ୟାବ୍ ସହିତ ସ୍ପର୍ଶ କରିବା ପାଇଁ SRE ହାଉସିଂର ଟେଷ୍ଟ ହୋଲ୍‌ରେ ସିଧା ସ୍କ୍ରୁଡ୍ରାଇଭର୍ ଭର୍ତ୍ତି କରନ୍ତୁ। ଟେଷ୍ଟ ହୋଲ୍‌ର ଧାରରେ ଥିବା ହାଉସିଂ ସହିତ ହ୍ୟାଣ୍ଡେଲ୍‌କୁ ଗ୍ରାଉଣ୍ଡ ଟ୍ୟାବ୍ ସହିତ ଟିକେ ଢଳାନ୍ତୁ ଏବଂ ଧରି ରଖନ୍ତୁ। ଭୋଲଟେଜ୍ ଚାଲୁ ନକରି ଆମିଟରରେ ସର୍ବାଧିକ ଆଉଟପୁଟ୍ ପାଇବା ପାଇଁ ପୁଣି କାର୍ବନ ପାଇଲ୍‌କୁ ଆଡଜଷ୍ଟ କରନ୍ତୁ।

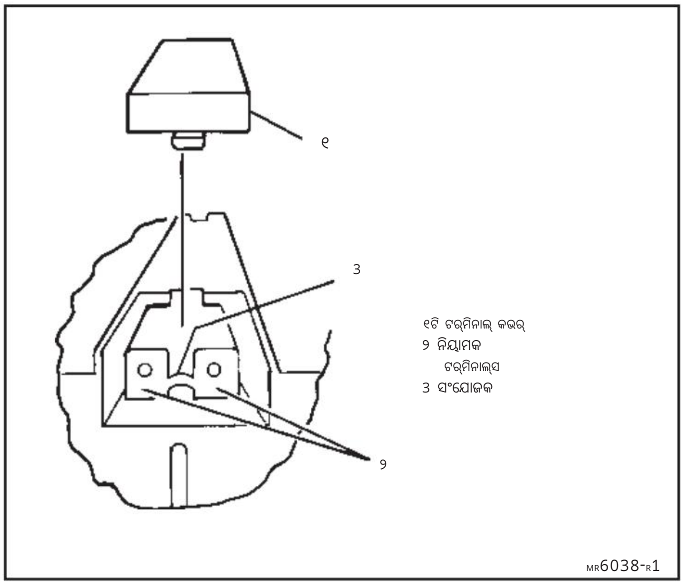

ଚିତ୍ର ୩୨. 1-ତାର ନିୟାମକ ଟର୍ମିନାଲଗୁଡ଼ିକ ଯାଞ୍ଚ କରିବା

୧୨-ଭୋଲ୍ଟ ସିଷ୍ଟମରେ ୧୩ ଭୋଲ୍ଟ ତଳେ (୨୪-ଭୋଲ୍ଟ ସିଷ୍ଟମରେ ୨୫ ଭୋଲ୍ଟ) ଭୋଲ୍ଟମିଟର। ରିଡିଂ ରେକର୍ଡ କରନ୍ତୁ ତା'ପରେ କାର୍ବନ ପାଇଲ୍ ବନ୍ଦ କରନ୍ତୁ ଏବଂ ପରୀକ୍ଷଣ ଷ୍ଟାଣ୍ଡ ବନ୍ଦ କରନ୍ତୁ।

- ଯଦି ଏପର୍ଯ୍ୟନ୍ତ କୌଣସି ଆଉଟପୁଟ୍ ନାହିଁ, ତେବେ ୟୁନିଟ୍ ମରାମତି ଦେଖନ୍ତୁ ଏବଂ ଖୋଲା ସର୍କିଟ୍ ପାଇଁ ରୋଟର ଏବଂ ବ୍ରଶ୍ ଯାଞ୍ଚ କରନ୍ତୁ। ନିଶ୍ଚିତ କରନ୍ତୁ ଯେ ବ୍ରଶ୍ ସଠିକ୍ ଭାବରେ ସଂଯୋଜିତ ହୋଇଛି ଏବଂ ସ୍ଲିପ୍ ରିଙ୍ଗ ସହିତ ସଂସ୍ପର୍ଶରେ ଅଛି। ଗ୍ରାଉଣ୍ଡିଂ ଏବଂ ଇନସୁଲେଟେଡ୍ ମାଉଣ୍ଟିଂ ସ୍କ୍ରୁଗୁଡ଼ିକ ସଠିକ୍ ସ୍ଥାନରେ ସଂସ୍ଥାପିତ ହୋଇଛି କି ନାହିଁ ତାହା ନିଶ୍ଚିତ କରିବା ପାଇଁ ଆଭ୍ୟନ୍ତରୀଣ ବୈଦ୍ୟୁତିକ ସଂଯୋଗ ଯାଞ୍ଚ କରନ୍ତୁ।

କେବଳ ଗୋଟିଏ ତାର ସିଷ୍ଟମ ପାଇଁ, ନିୟାମକ ଟର୍ମିନାଲ କଭରକୁ ବାହାର କରନ୍ତୁ ଏବଂ ଦୁଇଟି ନିୟାମକ ଟର୍ମିନାଲ ମଧ୍ୟରେ ଏକ ସଂଯୋଗକାରୀ ଅଛି କି ନାହିଁ ଯାଞ୍ଚ କରନ୍ତୁ (ଚିତ୍ର ୩୨)। ଯଦି ନାହିଁ, ତେବେ ୟୁନିଟ୍ ମରାମତି ଅନ୍ତର୍ଗତ ବର୍ଣ୍ଣିତ ଅନୁସାରେ ନିୟାମକକୁ ବଦଳାନ୍ତୁ।

- ଯଦି ଆଉଟପୁଟ୍ ଏବେ କୋଲ୍ଡ ଆଉଟପୁଟ୍ ସ୍ପେସିଫିକେସନ୍ (ପୃଷ୍ଠା ୨୨) ର ୧୫ ଆମ୍ପ ମଧ୍ୟରେ ଅଛି, କିନ୍ତୁ ପ୍ରତି ପଦକ୍ଷେପ ୪ ରେ ଯାଞ୍ଚ କରିବା ସମୟରେ ତାହା ହୋଇନଥିଲା, ତେବେ ଗ୍ରାଉଣ୍ଡିଂ ଏବଂ ଇନସୁଲେଟେଡ୍ ମାଉଣ୍ଟିଂ ସ୍କ୍ରୁଗୁଡ଼ିକ ସଠିକ୍ ସ୍ଥାନରେ ସଂସ୍ଥାପିତ ହୋଇଛି କି ନାହିଁ ତାହା ନିଶ୍ଚିତ କରିବା ପାଇଁ ରେଗୁଲେଟର ମାଉଣ୍ଟିଂ ଯାଞ୍ଚ କରନ୍ତୁ। ଯଦି ଆସେମ୍ବଲି ଠିକ୍ ଅଛି, ତେବେ ୟୁନିଟ୍ ମରାମତି ଅନ୍ତର୍ଗତ ବର୍ଣ୍ଣିତ ରେଗୁଲେଟରକୁ ବଦଳାନ୍ତୁ।

- ଯଦି କିଛି ଅଲ୍ଟରନେଟର ଆଉଟପୁଟ୍ ଅଛି, କିନ୍ତୁ ଏହା କୋଲ୍ଡ ଆଉଟପୁଟ୍ ସ୍ପେସିଫିକେସନ୍ ଠାରୁ 15 amps ତଳେ ଅଛି, ତେବେ ୟୁନିଟ୍ ମରାମତି ଅନ୍ତର୍ଗତ ବର୍ଣ୍ଣିତ ରୋଟର କ୍ଷେତ୍ର, ବ୍ରଶ୍, ଷ୍ଟେଟର, ଡାୟୋଡ୍ ଟ୍ରିୟ ଏବଂ ରେକ୍ଟିଫାୟର୍ ବ୍ରିଜ୍ ଯାଞ୍ଚ କରନ୍ତୁ।

Machine Translated by Google

ଅଲଟରନେଟର ମାଉଣ୍ଟିଂ

ସତର୍କତା: ଅଲ୍ଟରନେଟର "BAT" ଟର୍ମିନାଲ ଲିଡ୍ ବାହାର କରିବା କିମ୍ବା ସଂଲଗ୍ନ କରିବା ପୂର୍ବରୁ ବ୍ୟାଟେରୀରେ ନେଗେଟିଭ୍ କେବୁଲ୍ ବିଚ୍ଛିନ୍ନ ନ କରିବା ଫଳରେ ଆଘାତ ଲାଗିପାରେ। ଯଦି ଅଲ୍ଟରନେଟର "BAT" ଟର୍ମିନାଲରେ ଏକ ଉପକରଣ ସର୍ଟ ହୋଇଯାଏ, ତେବେ ଉପକରଣଟି ଚର୍ମ ପୋଡ଼ିବା ପାଇଁ ଯଥେଷ୍ଟ ଗରମ ହୋଇପାରେ।

ସୂଚନା: ସର୍ବଦା ଫାଷ୍ଟନରଗୁଡ଼ିକୁ ମୂଳ ସ୍ଥାନରେ ପୁନଃସ୍ଥାପନ କରନ୍ତୁ। ଯଦି ଫାଷ୍ଟନରଗୁଡ଼ିକୁ ବଦଳାଇବା ଆବଶ୍ୟକ ହୁଏ, ତେବେ କେବଳ ସଠିକ୍ ଅଂଶ ସଂଖ୍ୟା କିମ୍ବା ସମାନ ବ୍ୟବହାର କରନ୍ତୁ।

ସୂଚନା: କିଛି ଇଞ୍ଜିନ ବିନ୍ୟାସରେ ସଂସ୍ଥାପନ ସମୟରେ ଅଲଟରନେଟରରେ ଏକ 1.5µf କ୍ୟାପାସିଟର (DRA 1985444) ସଂସ୍ଥାପିତ ହେବା ଆବଶ୍ୟକ।

ଯଦି ସଠିକ୍ ଅଂଶ ସଂଖ୍ୟା ଉପଲବ୍ଧ ନାହିଁ, ତେବେ କେବଳ ସମାନ ଆକାର ଏବଂ ଶକ୍ତି ବ୍ୟବହାର କରନ୍ତୁ।

ପୁନଃବ୍ୟବହାର କରାଯାଇପାରିବ ନାହିଁ ଏପରି ଫାଷ୍ଟନରଗୁଡ଼ିକୁ ପ୍ରକ୍ରିୟାରେ ଉଲ୍ଲେଖ କରାଯିବ।

ସୂତା ଲକିଂ କମ୍ପାଉଣ୍ଡ ଆବଶ୍ୟକ କରୁଥିବା ଫାଷ୍ଟନରଗୁଡ଼ିକୁ ପ୍ରକ୍ରିୟାରେ ଉଲ୍ଲେଖ କରାଯିବ।

ଦେଖାଗଲେ ନିର୍ଦ୍ଦିଷ୍ଟ ଟର୍କ ମୂଲ୍ୟ ବ୍ୟବହାର କରନ୍ତୁ।

ଅନ୍ୟ କୌଣସି ଉପାୟରେ ଫାଷ୍ଟନର ବ୍ୟବହାର କିମ୍ବା ବଦଳାଇବା ଦ୍ୱାରା ଅଂଶ କିମ୍ବା ସିଷ୍ଟମ କ୍ଷତି ହୋଇପାରେ।

ଇଞ୍ଜିନରେ ଅଲ୍ଟରନେଟର ଲଗାଇବା ପାଇଁ ସର୍ବଦା ଇଞ୍ଜିନ ନିର୍ମାତାଙ୍କ ନିର୍ଦ୍ଦେଶାବଳୀ ଅନୁସରଣ କରନ୍ତୁ। ନିମ୍ନଲିଖିତ ପ୍ରକ୍ରିୟା ସାଧାରଣ ଏବଂ ଏକ ନିର୍ଦ୍ଦିଷ୍ଟ ପ୍ରୟୋଗ ପାଇଁ ଆବଶ୍ୟକ ସମସ୍ତ ପଦକ୍ଷେପ ସହିତ ମେଳ ଖାଉ ନାହିଁ।

ଆବଶ୍ୟକୀୟ ପରୀକ୍ଷା ଉପକରଣ:

ବେଲ୍ଟ ଟେନସନ୍ ଗେଜ୍

କାଢ଼ିଦିଅନ୍ତୁ କିମ୍ବା ବିଚ୍ଛିନ୍ନ କରନ୍ତୁ

୧. ବ୍ୟାଟେରୀରେ ନେଗେଟିଭ୍ କେବୁଲ୍।

ଆଡଜଷ୍ଟ କରନ୍ତୁ

2. SRE ହିଞ୍ଜ ବୁଶିଂ ସ୍ଥିତି ଯାହା ଦ୍ଵାରା ମାଉଣ୍ଟିଂ ଲଗ୍ସ ବ୍ରାକେଟ୍ ସ୍ପୁଲ୍ ଉପରେ ଫିଟ୍ ହେବ।

ସଂସ୍ଥାପନ କିମ୍ବା ସଂଯୋଗ କରନ୍ତୁ

3. ଇଞ୍ଜିନରେ ମାଉଣ୍ଟିଂ ବ୍ରାକେଟ୍ ପାଇଁ ଅଲ୍ଟରନେଟର ଡବଲ୍ ମାଉଣ୍ଟିଂ ଲଗ୍ (ଚିତ୍ର 40)। ମାଉଣ୍ଟିଂ ବ୍ରାକେଟ୍ ଉପରେ ସ୍ପୁଲ୍ ସଫା କରିବା ପର୍ଯ୍ୟନ୍ତ ଏଣ୍ଡୱେ ଟ୍ୟାପ୍ କରି ମାଉଣ୍ଟିଂ ଲଗ୍ ରେ ହିଞ୍ଜ ବୁଶିଂକୁ ଆଡଜଷ୍ଟ କରନ୍ତୁ। ଫ୍ଲାଞ୍ଜଡ୍ ମାଉଣ୍ଟିଂ ବୋଲ୍ଟ ଏବଂ ଫ୍ଲାଞ୍ଜଡ୍ ମାଉଣ୍ଟିଂ ବୋଲ୍ଟ ନଟ୍ ସଂସ୍ଥାପନ କରନ୍ତୁ। ଯଦି ବୋଲ୍ଟ ଏବଂ/କିମ୍ବା ନଟ୍ ଫ୍ଲାଞ୍ଜ୍ ହୋଇନଥାଏ, ତେବେ ଫ୍ଲାଞ୍ଜ (ଚିତ୍ର 41) ପାଇଁ 1/8" ଘନ କଠିନ ଷ୍ଟିଲ୍ ୱାଶର୍ (ଭାଗ ନମ୍ବର 1967343) ବଦଳାଯିବା ଆବଶ୍ୟକ।

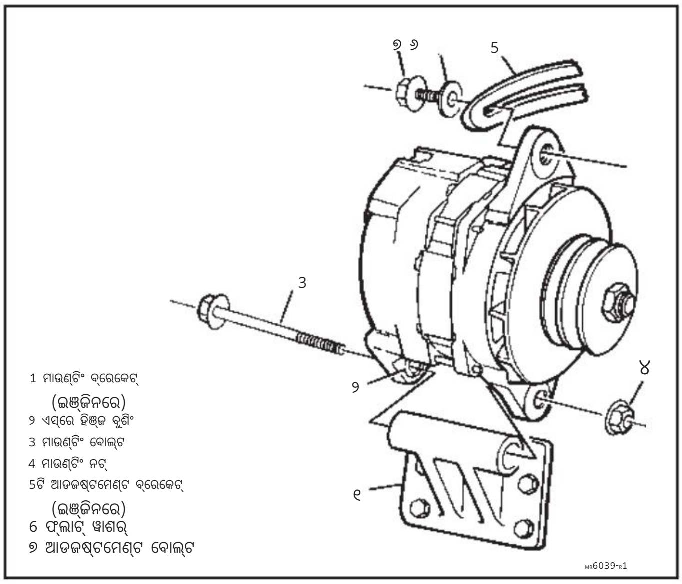

ଚିତ୍ର 40. ଇଞ୍ଜିନରେ ଅଲ୍ଟରନେଟର ସଂସ୍ଥାପନ କରିବା

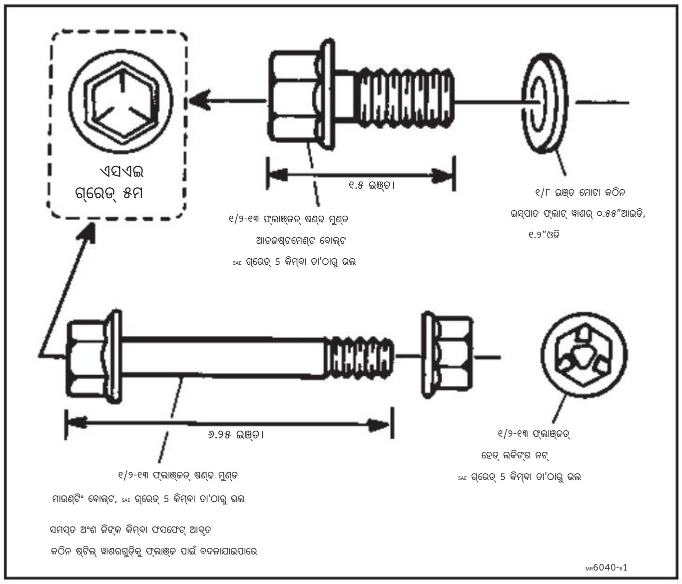

ଚିତ୍ର ୪୧. ଅଲ୍ଟରନେଟର ମାଉଣ୍ଟିଂ ବୋଲ୍ଟ

୪. ଇଞ୍ଜିନରେ ଆଡଜଷ୍ଟମେଣ୍ଟ ବ୍ରାକେଟ୍ ପାଇଁ ଅଲ୍ଟରନେଟର ଆଡଜଷ୍ଟମେଣ୍ଟ ଲଗ୍, ୧/୮" ମୋଟା ହାର୍ଡନର ଷ୍ଟିଲ୍ ୱାଶର୍ (ଭାଗ ନମ୍ବର ୧୯୬୭୩୪୩) ଏବଂ ଫ୍ଲାଞ୍ଜଡ୍ ଆଡଜଷ୍ଟମେଣ୍ଟ ବୋଲ୍ଟ (ଚିତ୍ର ୪୦) ସହିତ। ଆଙ୍ଗୁଠି କଡ଼ାଇଣ୍ଟ କରନ୍ତୁ।

୫. ପୁଲି ପାଇଁ ଅଲ୍ଟରନେଟର ବେଲ୍ଟ।

6. ଯଦି ଇଞ୍ଜିନ ସ୍ୱୟଂଚାଳିତ ବେଲ୍ଟ ଟେନସନର୍ (ଆଇଡଲର) ବ୍ୟବହାର କରେ, ତେବେ ଏଠାକୁ ଯାଆନ୍ତୁ ପଦକ୍ଷେପ 7।

ସୂଚନା: ବେଲ୍ଟ ଟେନସନ୍ ଆଡଜଷ୍ଟ କରିବା ପାଇଁ ସିଧାସଳଖ ଷ୍ଟେଟର କିମ୍ବା SRE ହାଉସିଂ ଉପରେ ଆକ୍ରମଣ କରନ୍ତୁ ନାହିଁ। ବର୍ଣ୍ଣନା କରାଯାଇଥିବା ପରି DE ଫ୍ରେମରେ ବଳ ପ୍ରୟୋଗ କରାଯିବା ଆବଶ୍ୟକ। କେବଳ ଷ୍ଟେଟର କିମ୍ବା SRE ହାଉସିଂ ଉପରେ ଆକ୍ରମଣ କରିବା ଦ୍ୱାରା ଅଲ୍ଟରନେଟର କ୍ଷତି ହୋଇପାରେ।

Machine Translated by Google

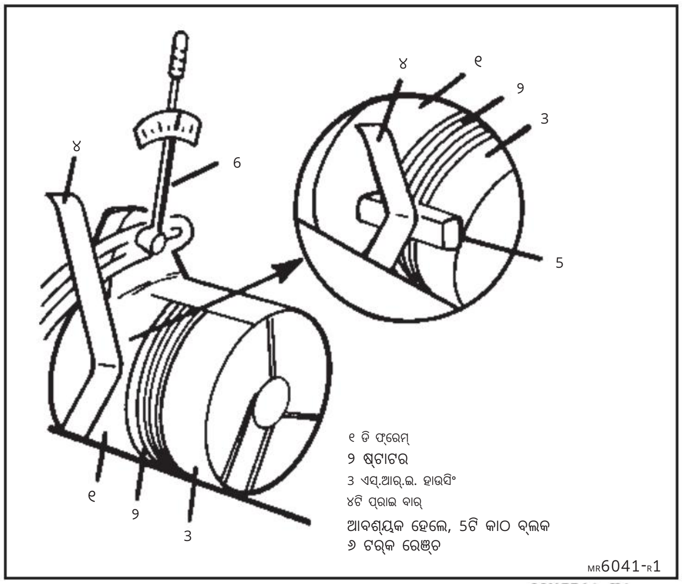

ଚିତ୍ର ୪୨. ବେଲ୍ଟ ଟେନସନ୍ ଆଡଜଷ୍ଟ କରିବା

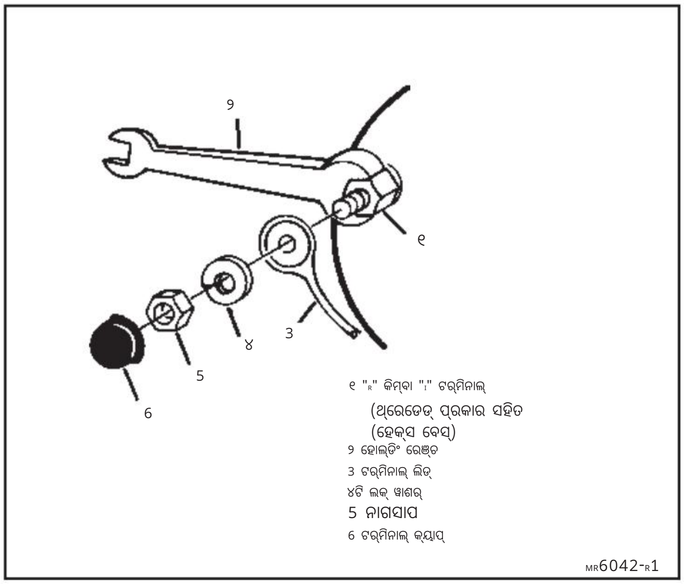

ଚିତ୍ର 43. ଥ୍ରେଡେଡ୍ "I" ଏବଂ "R" ଟର୍ମିନାଲଗୁଡ଼ିକ

ଯଦି ବେଲ୍ଟ ବିପକ୍ଷରେ ଅଲ୍‌ଟରନେଟରକୁ ଜୋରଦାର କରି ବେଲ୍ଟ ଟେନସନ୍ ଆଡଜଷ୍ଟ କରାଯାଏ, ତେବେ ଅଲ୍‌ଟରନେଟରର DE ଫ୍ରେମ୍ ବିରୁଦ୍ଧରେ ଉପଯୁକ୍ତ ପ୍ରାଇ ବାର୍ ବ୍ୟବହାର କରନ୍ତୁ (ଚିତ୍ର 42)। ଯଦି DE ଫ୍ରେମ୍ ଉପଲବ୍ଧ ନୁହେଁ, ତେବେ ଅଲ୍‌ଟରନେଟରର ପାର୍ଶ୍ୱରେ DE ଫ୍ରେମ୍ ଏବଂ SRE ହାଉସିଂ ଉଭୟ ବିରୁଦ୍ଧରେ କାଠ ବ୍ଲକ ରଖନ୍ତୁ ଏବଂ କାଠ ବ୍ଲକ ବିରୁଦ୍ଧରେ ପ୍ରାଇ କରନ୍ତୁ।

ଆଡଜଷ୍ଟ କରନ୍ତୁ

ବେଲ୍ଟ ଟେନସନ୍ ଗେଜ୍ ବ୍ୟବହାର କରି, ଇଞ୍ଜିନ ନିର୍ମାତାଙ୍କ ନିର୍ଦ୍ଦିଷ୍ଟକରଣ ସହିତ ଆଡଜଷ୍ଟ କରନ୍ତୁ ଏବଂ ଧରି ରଖନ୍ତୁ।

କଡ଼ା କରନ୍ତୁ

୭. ଲଗ୍ ବୋଲ୍ଟକୁ ୮୮ Nm (୬୪ lb. ft.) ରେ ଆଡଜଷ୍ଟ କରିବା।

୮. ୮୮ Nm (୬୫ lb. ft.) ପର୍ଯ୍ୟନ୍ତ ହେକ୍ସ ମାଉଣ୍ଟିଂ ବୋଲ୍ଟ ନଟ୍।

ମାପ

୯. ନିର୍ଦ୍ଦିଷ୍ଟକରଣ ବଜାୟ ରହିଛି କି ନାହିଁ ତାହା ନିଶ୍ଚିତ କରିବା ପାଇଁ ବେଲ୍ଟ ଟେନସନ୍। ଯଦି ନାହିଁ, ତେବେ ଟେନସନ୍ ପ୍ରକ୍ରିୟା ପୁନରାବୃତ୍ତି କରନ୍ତୁ।

ସଂସ୍ଥାପନ କିମ୍ବା ସଂଯୋଗ କରନ୍ତୁ

୧୦. ଯଦି ବ୍ୟବହୃତ ହୁଏ, ତେବେ "I" ଏବଂ/କିମ୍ବା "R" (କିମ୍ବା "ରିଲେ") ଟର୍ମିନାଲ କନେକ୍ଟରଗୁଡ଼ିକ। ହେକ୍ସ ବେସ୍ ସହିତ ଥ୍ରେଡେଡ୍ ଟର୍ମିନାଲ ପାଇଁ, ନଟ୍ କଡ଼ାକଡ଼ି କରିବା ସମୟରେ ଟର୍ମିନାଲର ହେକ୍ସ ଅଂଶକୁ ଆଣ୍ଟି-ଟର୍ଣ୍ଣ ଭାବରେ ଧରି ରଖନ୍ତୁ (ଚିତ୍ର 43)।

କଡ଼ା କରନ୍ତୁ

M4 "I" ଏବଂ "R" (କିମ୍ବା "ରିଲେ") ଟର୍ମିନାଲ ନଟ୍‌ସ 2.0 Nm (20 lb. in.) ପର୍ଯ୍ୟନ୍ତ।

୧୦-୨୪ "I" ଏବଂ "R" (କିମ୍ବା ରିଲେ) ଟର୍ମିନାଲଗୁଡ଼ିକ ୨.୦ Nm (୨୦ ପାଉଣ୍ଡ ଇଞ୍ଚ) ପର୍ଯ୍ୟନ୍ତ ନଟ୍।

୧୧. "I" ଏବଂ "R" (କିମ୍ବା "ରିଲେ") ଟର୍ମିନାଲଗୁଡ଼ିକୁ ଟର୍ମିନାଲ କ୍ୟାପ୍‌ସ ଯେପରି ଆବଶ୍ୟକ।

Machine Translated by Google

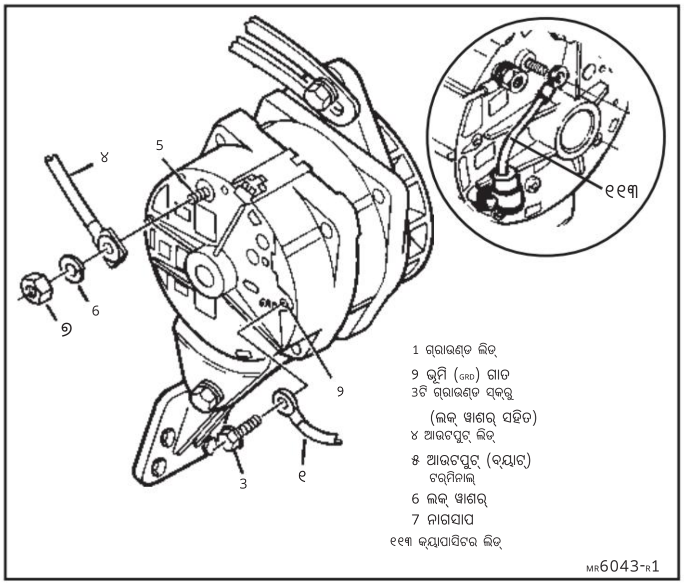

ଚିତ୍ର 44. ଭୂମି ଏବଂ ଆଉଟପୁଟ୍ ଲିଡ୍ ସ୍ଥାପନ କରିବା

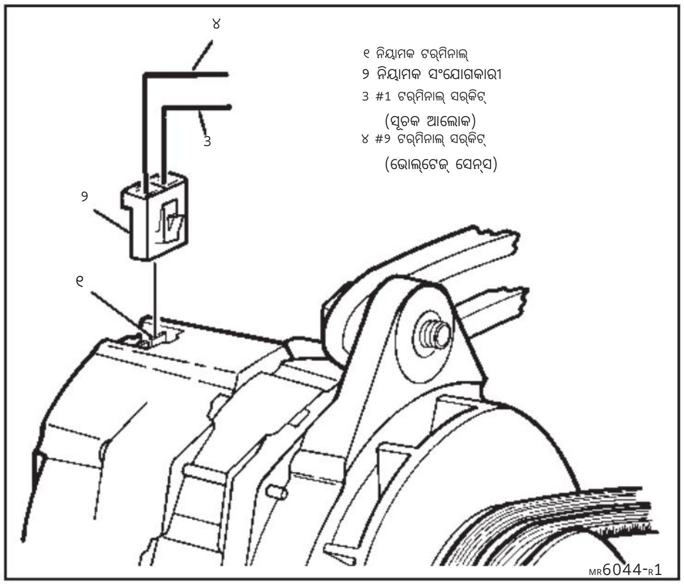

ଚିତ୍ର 45. ନିୟାମକ ସଂଯୋଗକାରୀ (3-ତାର ସିଷ୍ଟମ)

୧୨. SRE ହାଉସିଂରେ "GRD" ଗାତକୁ ଭୂମି ଲିଡ୍, ଭୂମି ସହିତ ସ୍କ୍ରୁ/ଲକ୍ୱାସର୍ ଆସେମ୍ବଲି (ଚିତ୍ର 44)।

କଡ଼ା କରନ୍ତୁ

6 Nm (55 lb. in.) ପର୍ଯ୍ୟନ୍ତ 1/4" ଗ୍ରାଉଣ୍ଡ ସ୍କ୍ରୁ।

୧୧ Nm (୧୦୦ ପାଉଣ୍ଡ ଇଞ୍ଚ) ପର୍ଯ୍ୟନ୍ତ ୫/୧୬" ଗ୍ରାଉଣ୍ଡ ସ୍କ୍ରୁ।

୧୩. ଲକ୍ ୱାଶର୍ ବ୍ୟବହାର କରି "BAT" ଟର୍ମିନାଲକୁ ଆଉଟପୁଟ୍ ଲିଡ୍ ଏବଂ ଆଉଟପୁଟ୍ ଟର୍ମିନାଲ ନଟ୍ (ଚିତ୍ର 44)।

କଡ଼ା କରନ୍ତୁ

M6 ଆଉଟପୁଟ୍ ଟର୍ମିନାଲ ନଟ୍ 11 Nm (100 lb. in.) ପର୍ଯ୍ୟନ୍ତ।

1/4" ଆଉଟପୁଟ୍ ଟର୍ମିନାଲ ନଟ୍ 7 Nm (65 lb. in.) ପର୍ଯ୍ୟନ୍ତ।

୫/୧୬" ଆଉଟପୁଟ୍ ଟର୍ମିନାଲ ନଟ୍ ୧୧ Nm (୧୦୦ ପାଉଣ୍ଡ.ଇନ୍.) ପର୍ଯ୍ୟନ୍ତ।

୧୪. କେବଳ ୩-ତାର ସିଷ୍ଟମ ପାଇଁ, ରେଗୁଲେଟର କନେକ୍ଟରକୁ ନିୟାମକ ଟର୍ମିନାଲଗୁଡ଼ିକ (ଚିତ୍ର 45)।

୧୫. ବ୍ୟାଟେରୀରେ ନେଗେଟିଭ୍ କେବୁଲ୍।

21-SI ଅଲଟରନେଟର ନିର୍ଦ୍ଦିଷ୍ଟକରଣ

୧୨ ଭୋଲ୍ଟରେ ସାଧାରଣ ୨୧-SI ଅଲ୍ଟରନେଟର ରୋଟର ଫିଲ୍ଡ ଯାଞ୍ଚ ହେଉଛି 6.7 - 7.1 କରେଣ୍ଟ ଆମ୍ପସ୍ ଏବଂ ୫୦° F ରେ 1.7 - 1.8 ଓହମ୍ସ । ୨୪ ଭୋଲ୍ଟରେ ରୋଟର ଫିଲ୍ଡ ଯାଞ୍ଚ ହେଉଛି ୨.୨ - ୨.୫ କରେଣ୍ଟ ଆମ୍ପସ୍ ଏବଂ ୮୦° ଫାରେନହାଇଟ୍ ଉପରେ ୯.୫ - ୧୦.୭ ଓହମ୍ସ।

୫୦° F ରେ ଥଣ୍ଡା କରେଣ୍ଟ ଆଉଟପୁଟ୍ ନିମ୍ନଲିଖିତ ସାରଣୀରେ ଦର୍ଶାଯାଇଛି।

ଅଲଟରନେଟର ମଡେଲ	ଆମ୍ପେରସ୍ @ ୫୦° F	
	୧୬୦୦ ଆରପିଏମ୍	୫୦୦୦ ଆରପିଏମ୍
୧୨ଭି/୬୫ଏ	୪୫	୬୫
୧୨ଭି/୯୦ଏ	୪୮	୯୦
୧୨ଭି/୧୦୦ଏ	୬୦	୧୦୦
୧୨ଭି୧୧୫ଏ	୫୫	୧୧୫
୧୨ଭି/୧୨୫ଏ	୫୦	୧୨୫
୧୨ଭି/୧୩୦ଏ	୫୦	୧୩୦
୧୨ଭି/୧୪୫ଏ	୪୦	୧୪୫
୧୨ଭି/୧୬୦ଏ*	୪୫	୧୫୦
୨୪ଭି/୫୦ଏ	୨୫	୫୦
୨୪ଭି/୭୦ଏ	୧୫	୭୦

*୧୬୦A @ ୮୩୦୦ rpm ରେ ମୂଲ୍ୟାଙ୍କନ କରାଯାଇଛି।

ଘୂର୍ଣ୍ଣନ ଏବଂ ସଠିକ୍ ନିର୍ଦ୍ଦିଷ୍ଟକରଣ ବିଷୟରେ ଅଧିକ ସୂଚନା ପାଇଁ ଏହି କିମ୍ବା ଅନ୍ୟାନ୍ୟ ଡେଲକୋ ରେମି ଆମେରିକା ଉତ୍ପାଦଗୁଡ଼ିକର ନମ୍ବର କଲ୍ କରନ୍ତୁ: 1-800-DRA-0222

Machine Translated by Google

ସେବା ଅଂଶଗୁଡ଼ିକ

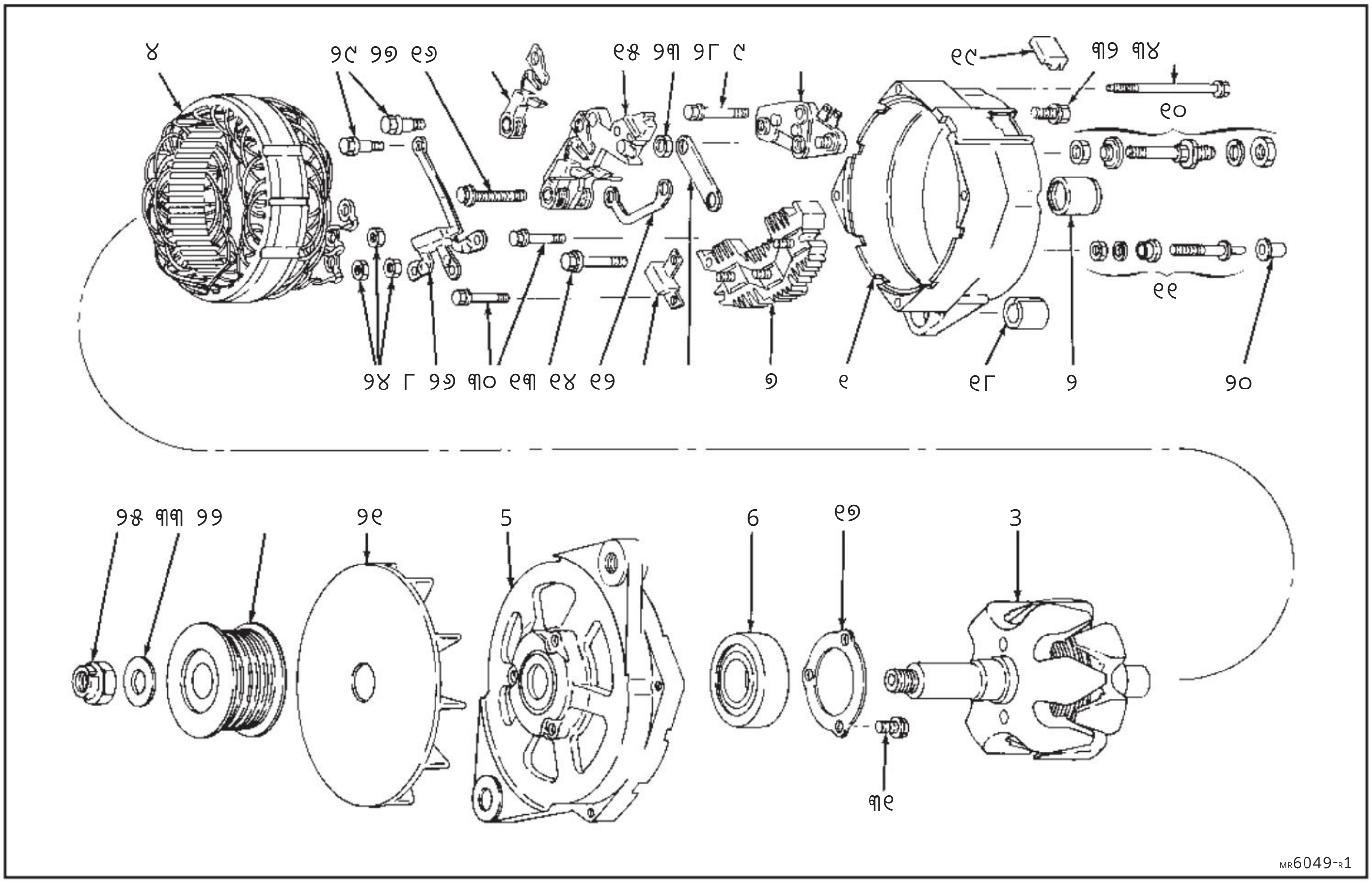

ଇଲସ୍। ନାଁ		ଇଲସ୍। ନାଁ	
	ଗୃହ, SRE	୨୨.	ପୁଲି
୧.	ବିୟରିଂ, SRE	୨୩.	ବାଦାମ, ନିୟାମକ
୨.	ରୋଟର ଆସେମ୍ବଲି	୨୪.	ନଟ୍, ରେକ୍ଟିଫାୟର୍ ବ୍ରିଜ୍
୩.	ଷ୍ଟେଟର ଆସେମ୍ବଲି	୨୫.	ବାଦାମ। ଶାଫ୍ଟ
୪.	ଫ୍ରେମ୍, DE	୨୬।	ସ୍କ୍ରୁ (& ଲକୱାସର୍), ରେକ୍ଟିଫାୟର୍ ବ୍ରିଜ୍ ଆଟାଚ୍ କରାଯାଉଛି
୫.	ବିୟରିଂ, DE	୨୭.	ସ୍କ୍ରୁ, ବ୍ରଶ୍ ହୋଲ୍ଡର୍ ସଂଲଗ୍ନ (ପିଭଟ୍)
୬.	ରେକ୍ଟିଫାୟର୍ ବ୍ରିଜ୍ ଆସେମ୍ବଲି	୨୮.	ସ୍କ୍ରୁ, ନିୟାମକ ସଂଲଗ୍ନ (ଭୂମି)
୭.	ଡାୟୋଡ୍ ଟ୍ରିଓ	୨୯.	ସ୍କ୍ରୁ, ନିୟାମକ ସଂଲଗ୍ନ (ଇନ୍ସୁଲେଟେଡ୍)
୮.	ନିୟାମକ	୩୦.	ସ୍କ୍ରୁ, କ୍ୟାପାସିଟର ସଂଲଗ୍ନ
୯.	ଟର୍ମିନାଲ ପ୍ୟାକେଜ, ଆଉଟପୁଟ	୩୧.	ସ୍କ୍ରୁ, ବିୟରିଂ ରିଟେନର ପ୍ଲେଟ୍ ଆଟାଚମେଣ୍ଟ୍
୧୦.	ଟର୍ମିନାଲ ପ୍ୟାକେଜ, ରିଲେ କିମ୍ବା "I"	୩୨.	ସ୍କ୍ରୁ (& ଲକୱାସର୍), SRE ଫ୍ରେମ୍ ଗ୍ରାଉଣ୍ଡ
୧୧.	ସଂଯୋଜକ, ନିୟାମକ ଷ୍ଟଡ୍	୩୩.	ୱାଶର୍, ଶାଫ୍ଟ ନଟ୍
୧୨.	ସଂଯୋଜକ, ରିଲେ ଟର୍ମିନାଲ	୩୪.	ବୋଲ୍ଟ, ଥ୍ରୁ
୧୩.	କ୍ୟାପାସିଟର		
୧୪.	ବ୍ରଶ୍ ହୋଲ୍ଡର୍ ଆସେମ୍ବଲି		
୧୫.	ବ୍ରଶ୍ ଏବଂ ହାତ		
୧୬.	ରିଟେନର୍ ପ୍ଲେଟ୍, DE		
୧୭.	ବୁଶିଂ, SRE ହିଞ୍ଜ୍		
୧୮.	କଭର, ନିୟାମକ ଟର୍ମିନାଲ		
୧୯.	କ୍ୟାପ୍, ରିଲେ ଟର୍ମିନାଲ		
୨୦. ୨୧.	ଫ୍ୟାନ୍		

ବିବିଧ:

ବାଦାମ, ଭଗ୍ନାବଶେଷ ଢାଲ ମାଉଣ୍ଟିଂ ଷ୍ଟଡ୍
ୱାଶର, ଡବ୍ରିସ୍ ସିଲ୍ଡ ମାଉଣ୍ଟିଂ ଷ୍ଟଡ୍ (ଭିତର)
ୱାଶର, ଡବ୍ରିସ୍ ସିଲ୍ଡ ମାଉଣ୍ଟିଂ ଷ୍ଟଡ୍ (ବାହାର)
ଲକ୍ ୱାଶର, ଡବ୍ରିସ୍ ସିଲ୍ଡ ମାଉଣ୍ଟିଂ ଷ୍ଟଡ୍
ଷ୍ଟଡ୍, ଭଗ୍ନାବଶେଷ ଢାଲ ସ୍ଥାପନ
"I" ଟର୍ମିନାଲକୁ କନେକ୍ଟର, ନିୟାମକ

Machine Translated by Google

ଡେଲକୋ ରେମି ଇଣ୍ଟରନ୍ୟାସନାଲ, ଇନକର୍ପୋରେଟେଡ୍
2902 ଏଣ୍ଟରପ୍ରାଇଜ୍ ଡ୍ରାଇଭ୍ ଆଣ୍ଡରସନ୍,
IN 46013 ଏହି ଏବଂ ଅନ୍ୟାନ୍ୟ

ଡେଲକୋ ରେମି ଉତ୍ପାଦ ବିଷୟରେ ଅଧିକ ସୂଚନା ଏବଂ ନିର୍ଦ୍ଦିଷ୍ଟକରଣ ପାଇଁ କଲ୍ କରନ୍ତୁ: 1-800-DRA-0222

© କପିରାଇଟ୍ DRI, 1G-286 10/97 ଡେଲକୋ
ରେମି ହେଉଛି ଜେନେରାଲ ମୋଟର୍ସ କର୍ପୋରେସନ ଦ୍ୱାରା ଲାଇସେନ୍ସପ୍ରାପ୍ତ ଏକ ପଞ୍ଜିକୃତ ଟ୍ରେଡମାର୍କ।