Machine Translated by Google

Delco Remy

Machine Translated by Google

அம்சங்கள்

உயர் வெளியீட்டு மாடல்கள் 100
முதல் 145 ஆம்பியர், 12-வோல்ட் 50
முதல் 70 ஆம்பியர், 24-வோல்ட்

பயன்பாடுகள்

பெரிய மற்றும் நடுத்தர அளவிலான நெடுஞ்சாலை டீசல் மற்றும்
பெட்ரோல் என்ஜின்கள்
சாலை அல்லாத, விவசாயம் மற்றும் கட்டுமானம்
கனமான பெல்ட் சுமை மற்றும் அதிர்வுகளைத் தாங்கும்
அதிக மின் சுமைகள்

கனரக வடிவமைப்பு

உயர் வெளியீட்டு ரெக்டிஃபையர் பிரிட்ஜ்
இரட்டை முத்திரையிடப்பட்ட ஊசி தாங்கி 25
மிமீ இயக்க முனை பந்து தாங்கி
சுழலும் தூரிகை தாங்கி கட்டுமானம்

உள்ளமைக்கப்பட்ட மின்னழுத்த சீராக்கி

திட நிலை ஒருங்கிணைந்த-சுற்று
தட்டையான வெப்பநிலை-ஈடுசெய்யப்பட்ட
குறைந்த ஒட்டுண்ணி இழுவை
குறைந்த தொடக்க வேகம்
மேம்படுத்தப்பட்ட RFI அடக்குமுறை
சுமை வெளியேற்றப் பாதுகாப்பு (12-வோல்ட்)

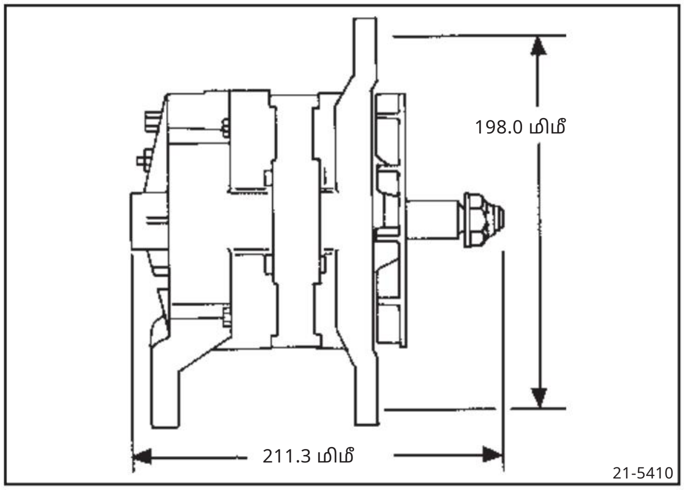

21-5410

விவரக்குறிப்புகள்

அதிகபட்ச வேகம், தொடர்ச்சியாக: 10,000 ஆர்பிஎம் இடைவிட்டு:
12,000 ஆர்பிஎம் சுற்றுப்புற
வெப்பநிலை வரம்புகள்: -34° C முதல் +93° C
வரை (-30° F முதல் +200° F வரை)
பொருத்தும் இடைவெளி: SAE J180 தரநிலைக்கு
இணங்குகிறது துருவமுனைப்பு:
எதிர்மறை தரை சுழற்சி: வலஞ்சுழி அல்லது
இடஞ்சுழி எடை: 6.46 கிலோ (14.2 பவுண்ட்)

சார்ஜிங் சிஸ்டம் அளவுத்திருத்தம்

ஒற்றை, இரட்டை அல்லது மூன்று-கம்பி வடிவமைப்பு
டெர்மினல் பூட்ஸ் சேதத்தைத் தடுக்கிறது
விருப்பத்தேர்வான "R" மற்றும்/அல்லது "I" முனையங்கள்

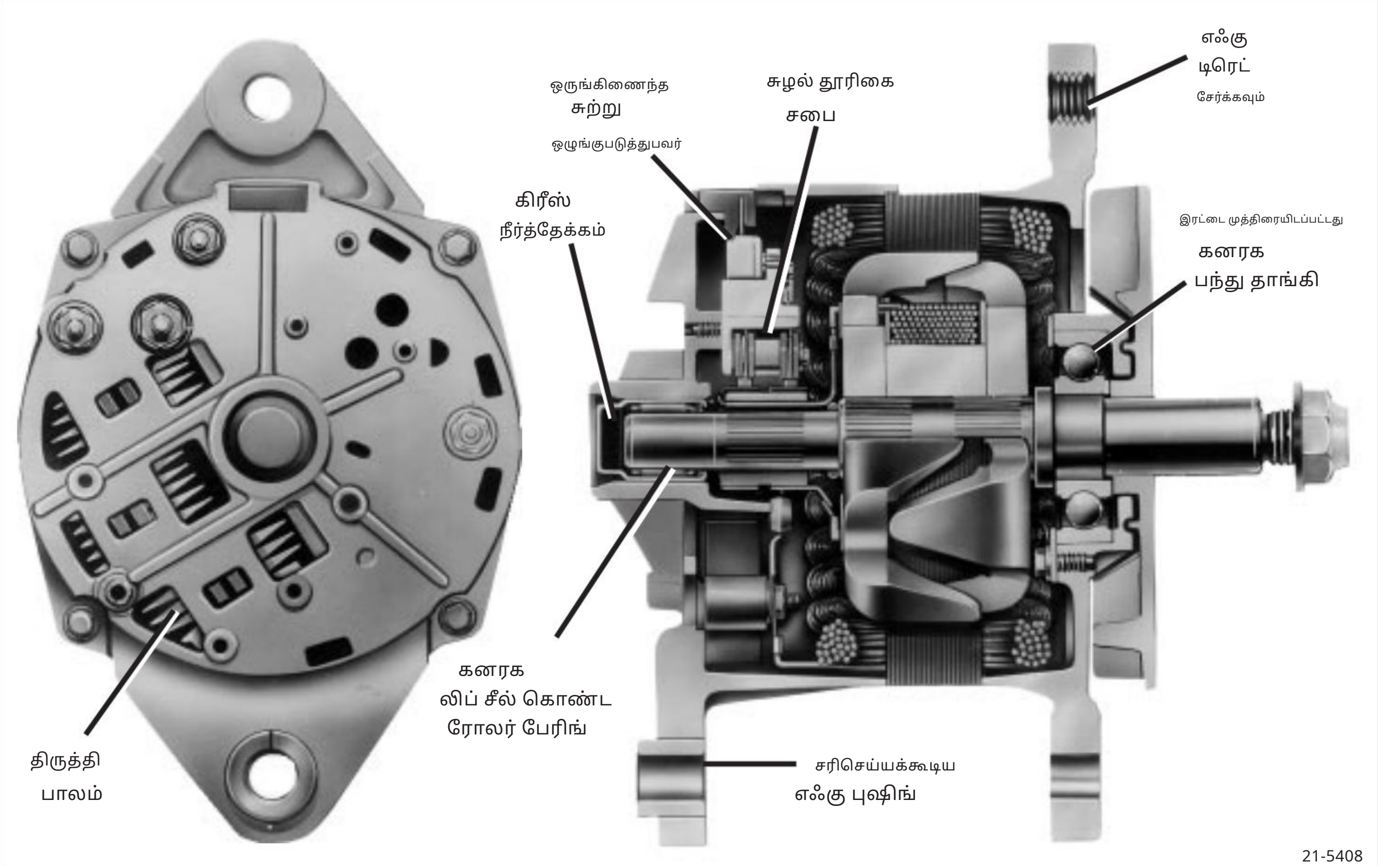

21-5408

Machine Translated by Google

தயாரிப்பு தகவல் மற்றும் சேவை கையேடு
21-எஸ்ஐ ஹெவி டியூட்டி
பிரஷ் ஆல்டர்னேட்டர்

உள்ளடக்கங்கள்

அறிமுகம் 1
சிறப்பம்சங்கள்..2 இயக்கக்
கொள்கைகள் ....3 பழுது
நீக்குதல் ....4 A. அனைத்து
அமைப்புகளும் ....4 B. காட்டி விளக்குடன் கூடிய
அமைப்புகள் ....5 C. காட்டி விளக்கு இல்லாத
அமைப்புகள் ....6 D. வெளியீடு இல்லை 6
E. மதிப்பிடப்பட்ட வெளியீட்டுச் சரிபார்ப்பு ....7 ஆல்டர்னேட்டர்
யூனிட் பழுதுபார்த்தல் ....8 பிரித்தல் மற்றும் பெஞ்ச்
சோதனைகள் 8
ஆல்டர்னேட்டர் .... 8 SRE உறை மற்றும்
பாகங்கள் .... 9 DE சட்டகம் மற்றும் பாகங்கள் 11
ஆல்டர்னேட்டர் அசெம்பிளி .... 12 DE சட்டகம் மற்றும்
பாகங்கள் .... 12 SRE உறை மற்றும் பாகங்கள் .... 13 இறுதி
அலகு அசெம்பிளி .... 17 ஆல்டர்னேட்டர் பெஞ்ச்
சோதனை .... 18 ஆல்டர்னேட்டர்
பொருத்துதல் .... 20 ஆல்டர்னேட்டர்
விவரக்குறிப்பு .... 22 சேவை
பாகங்கள் 23

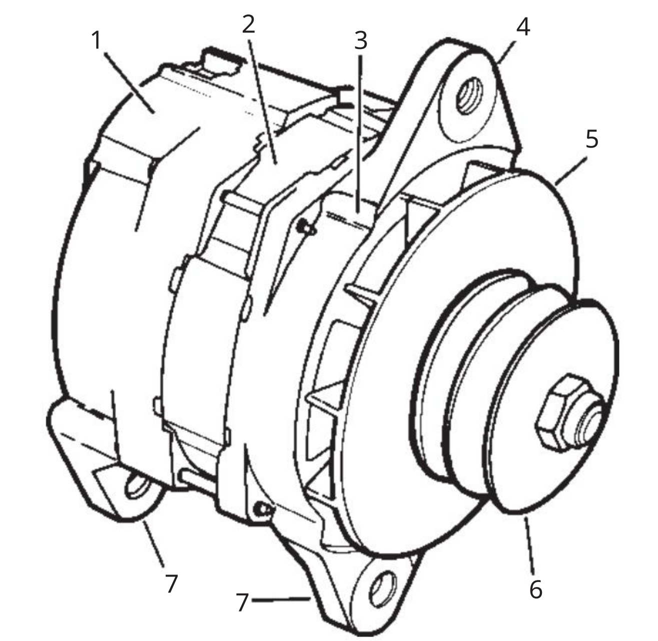

1 ஸ்லிப் ரிங் எண்ட் (SRE) ஹவுசிங்
2 ஸ்டேட்டர்
3 டிரைவ் எண்ட் (DE) ஃபிரேம்
4 சரிசெய்தல் லக்
5 ரசிகர்
6 புல்லி
7 மவுண்டிங் லக்குகள்

21-5409

படம் 1. 21-எஸ்ஐ ஆல்டர்னேட்டர்

அறிமுகம்

21-SI ஹெவி டியூட்டி ஆல்டர்னேட்டர் என்பது, பேட்டரி மின் அமைப்புகளுக்கு DC மின்னோட்டத்தை உருவாக்கும், உள்ளமைக்கப்பட்ட டையோடு ரெக்டிஃபையர் மற்றும் மின்னழுத்த சீராக்கியுடன் கூடிய ஒரு உயர் வெளியீட்டு ஒருங்கிணைந்த சார்ஜிங் அமைப்பாகும். 21-SI தொடரானது, நெடுஞ்சாலைப் பயன்பாட்டிற்கான பெரிய மற்றும் நடுத்தர டீசல் மற்றும் பெட்ரோல் என்ஜின்களிலும், அத்துடன் சாலை அல்லாத, விவசாய மற்றும் கட்டுமான உபகரணங்களிலும் பயன்படுத்துவதற்காக வடிவமைக்கப்பட்டுள்ளது.

21-SI ஆல்டர்னேட்டரை வலஞ்சுழியாகவோ அல்லது இடஞ்சுழியாகவோ, அதிகபட்சம் வரையிலான தொடர்ச்சியான வேகத்தில் இயக்கலாம் (வெளிப்புற விசிறியை எதிர் சுழற்சிக்கு மாற்ற வேண்டியிருக்கலாம்).

10,000 ஆல்டர்னேட்டர் ஆர்பிஎம். 12,000 ஆல்டர்னேட்டர் ஆர்பிஎம் வரையிலான இடைப்பட்ட வேகங்களும் ஏற்றுக்கொள்ளத்தக்கவை. சரியான செயல்பாட்டிற்கான சுற்றுப்புற வெப்பநிலை வரம்பு -34° C முதல் +93° C வரை (-30°F முதல் +200° F வரை) ஆகும்.

21-SI ஆல்டர்னேட்டரில் உள்ளமைக்கப்பட்ட திட நிலை, ஒருங்கிணைந்த சுற்று மின்னழுத்த சீராக்கி, ரோட்டார் புலத்திற்கான தரைச் சுற்றை ஆன் மற்றும் ஆஃப் செய்வதன் மூலம் அமைப்பு மின்னழுத்தத்தைக் கட்டுப்படுத்துகிறது. தரைச் சுற்று ஆன் ஆக இருக்கும்போது, புல மின்னோட்டமானது ஒரு டையோடு மூவர் தொகுப்பிலிருந்து ரோட்டார் தண்டில் உள்ள தூரிகைகள் மற்றும் சறுக்கு வளையங்கள் வழியாக ரோட்டார் வழியே பாய்கிறது. 12-வோல்ட் அமைப்புகளுக்கு 13.8, 14.0, மற்றும் 14.2 வோல்ட் பெயரளவு சீராக்கப்பட்ட மின்னழுத்தங்களும், 24-வோல்ட் அமைப்புகளுக்கு 27.5 வோல்ட் மின்னழுத்தமும் கிடைக்கின்றன.

பல்வேறு வெளியீட்டு நிலைகள் கிடைக்கின்றன. 12-வோல்ட் அமைப்புகளுக்கு, வெளியீட்டு மதிப்பீடுகள் 65 ஆம்பியர் முதல் 160 ஆம்பியர் வரை இருக்கும். 24-வோல்ட் அமைப்புகளுக்கு, வெளியீட்டு மதிப்பீடுகள் 50 முதல் 70 ஆம்பியர் வரை இருக்கும். பல்வேறு ஆல்டர்னேட்டர் வேகங்களில் உள்ள வழக்கமான வெளியீடுகளின் வரைபடங்களுக்கு, படம் 2-ஐப் பார்க்கவும். குறிப்பிட்ட 21-SI மாடல்களின் வெளியீட்டு மதிப்பீடுகளை அறிய, 1-800-DRA-0222 என்ற எண்ணை அழைக்கவும்.

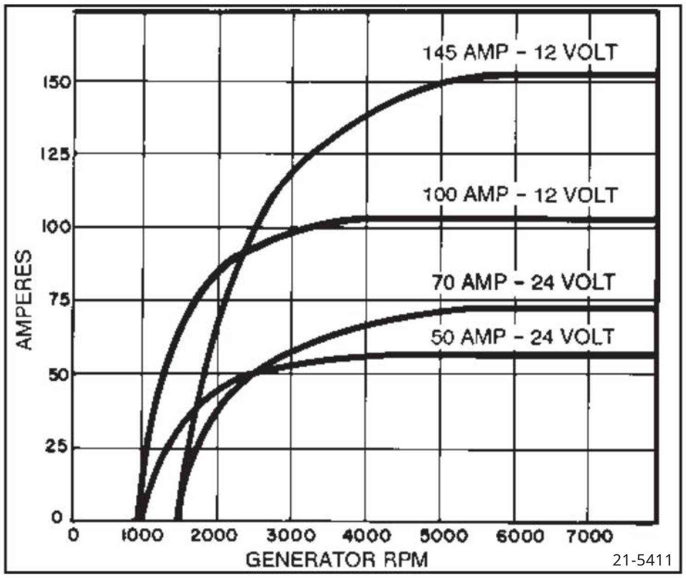

21-5411

படம் 2. வழக்கமான வெளியீடு மற்றும் ஆல்டர்னேட்டர் RPM ஒப்பீடு

Machine Translated by Google

அம்சங்கள்

21-SI ஹெவி டியூட்டி பிரஷ் ஆல்டர்னேட்டர், 1-கம்பி, 2-கம்பி அல்லது 3-கம்பி உள்ளமைப்புகளில் கிடைக்கிறது. இந்தக் கம்பி உள்ளமைப்புகள், ஆல்டர்னேட்டர் செயல்படுவதற்குத் தேவையான குறைந்தபட்ச முன்னணி கம்பி இணைப்புகளின் எண்ணிக்கையைக் குறிக்கின்றன. சில பயன்பாடுகளில், துணைக்கருவிகளின் செயல்பாட்டிற்காகக் கூடுதல் இணைப்புகளும், மற்றும்/அல்லது ஒரு கூடுதல் கிரவுண்ட் முன்னணி இணைப்பும் பயன்படுத்தப்படலாம்.

ஒற்றைக் கம்பி வகைக்கு, ஆல்டர்னேட்டர் வெளியீட்டு ("BAT") முனையத்தை பேட்டரியின் நேர்மின் முனையத்துடன் இணைப்பதும், ஆல்டர்னேட்டர் உறைக்கும் பேட்டரியின் எதிர்மின் முனையத்திற்கும் இடையில் ஒரு தரை இணைப்புப் பாதையை வழங்குவதும் மட்டுமே தேவைப்படுகிறது (படம் 3-ஐப் பார்க்கவும்). "R" மற்றும்/அல்லது "I" முனைய இணைப்புகள் விருப்பத்தேர்வு ஆகும், மேலும் அவை ஆல்டர்னேட்டரின் செயல்பாட்டைப் பாதிக்காது.

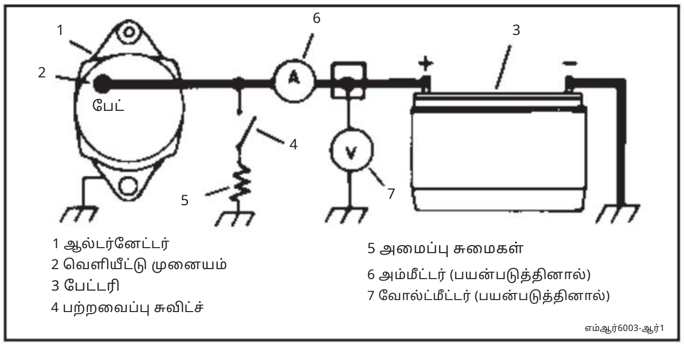

படம் 3. அடிப்படை ஒரு-கம்பி அமைப்பு

இரண்டு-கம்பி வகைக்கு, "BAT" முனைய இணைப்பை பேட்டரியின் நேர்மறை முனையத்துடனும், கிரவுண்ட் பாதையை ஆல்டர்னேட்டர் உறையுடனும் இணைக்க வேண்டும், அத்துடன் ஒரு கூடுதல் இணைப்பும் தேவைப்படுகிறது (படம் 4-ஐப் பார்க்கவும்). இந்தக் கூடுதல் கம்பி, இக்னிஷன் சுவிட்சில் தொடங்கி, ஒரு இண்டிகேட்டர் விளக்கு வழியாக (அல்லது ஆல்டர்னேட்டர் பின்னூட்டத்தைத் தடுக்க 10-50 ஓம் மின்தடை அல்லது டையோடு வழியாக) சென்று, ஆல்டர்னேட்டரின் "I" முனையத்துடன் இணைய வேண்டும்.

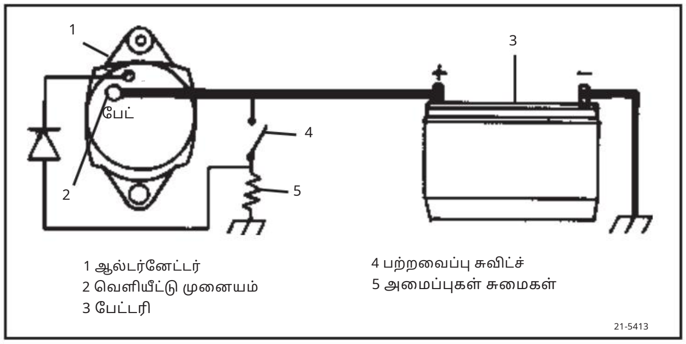

படம் 4. அடிப்படை இரு-கம்பி அமைப்பு

3-கம்பி வகைக்கு, "BAT" முனைய இணைப்பை பேட்டரியின் நேர்மறை முனையத்துடனும், கிரவுண்ட் பாதையை ஆல்டர்னேட்டர் உறையுடனும் இணைக்க வேண்டும். அத்துடன், கூடுதலாக இரண்டு இணைப்புகளும் தேவைப்படுகின்றன (படம் 5-ஐப் பார்க்கவும்). முதலாவது, ரெகுலேட்டர் #1 முனையத்துடன் இணைக்கப்படும் ஒரு ஸ்விட்ச் செய்யப்பட்ட பேட்டரி நேர்மறை புல மின்னோட்டம்/காட்டி விளக்குக் கம்பி ஆகும். இதன் ஒட்டுமொத்த சுற்று மின்தடை 10 முதல் 50 ஓம்கள் ஆகும். இரண்டாவது, ரெகுலேட்டர் #2 முனையத்துடன் இணைக்கப்படும் ஒரு சிஸ்டம் மின்னழுத்த உணர் கம்பி ஆகும். "R" முனைய இணைப்பு ஒரு விருப்பத் தேர்வாகும், மேலும் அது ஆல்டர்னேட்டரின் செயல்பாட்டைப் பாதிக்காது.

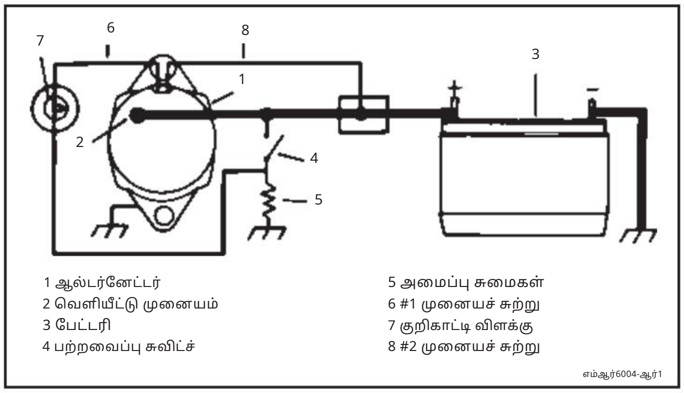

படம் 5. அடிப்படை மூன்று-கம்பி அமைப்பு

21-SI ஆல்டர்னேட்டருக்கான வெளிப்புற இணைப்புகள், படம் 6-இல் காட்டப்பட்டுள்ள முனையங்களில் செய்யப்படுகின்றன. பயன்பாட்டுத் தேவையைப் பொறுத்து, "BAT" முனையம் 1/4", 5/16", அல்லது M6 (மெட்ரிக்) அளவில் இருக்கலாம். 3-கம்பி அமைப்புகளில் உள்ள முனையங்கள் 1 மற்றும் 2-க்கான இணைப்புகள், 1870921 என்ற வயரிங் தொகுப்பில் கிடைக்கும், இரண்டு பிளேடு முனைய ஏற்பிகள் மற்றும் தாழ்ப்பாள் அம்சத்துடன் கூடிய ஒரு சிறப்பு பேக்கார்டு இணைப்பியை நிறுவுவதன் மூலம் செய்யப்படுகின்றன.

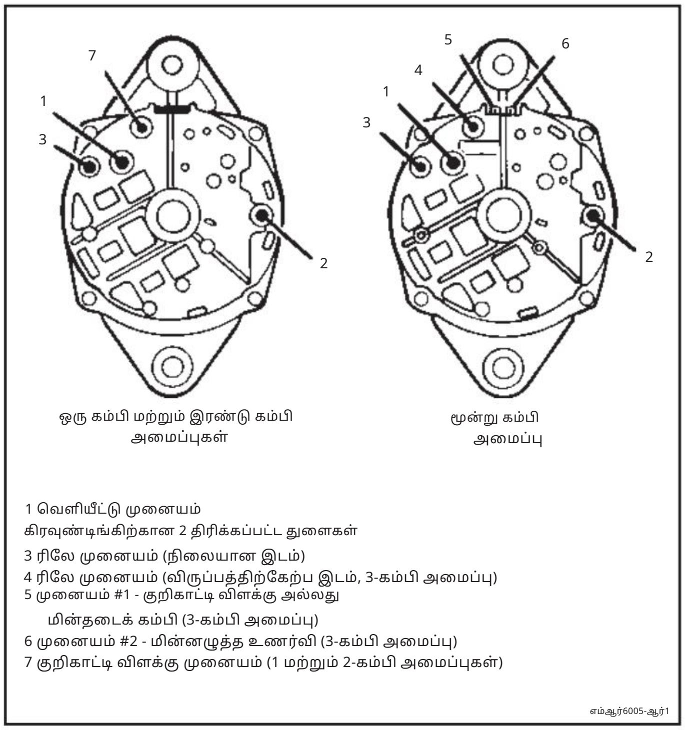

படம் 6. 21-SI மின் முனையங்கள். 21-SI தொடருக்கான

விருப்ப இணைப்புகளில், "R" (ரிலே) மற்றும் "I" (காட்டி விளக்கு) முனையங்களும், ஆல்டர்னேட்டர் உறைக்கான ஒரு தரை இணைப்பு கம்பியும் அடங்கும்.

ஒரு ரிலே முனையமானது, வார்ப்பில் 'R' என அச்சிடப்பட்டிருக்கும் BAT முனையத்திலிருந்து இடஞ்சுழியாகவோ, அல்லது BAT முனையத்திலிருந்து வலஞ்சுழியாக உள்ள ஒரு திறப்பின் வழியாக முனையத்திற்கு அருகில் உள்ள ஒரு நிரந்தர ஒட்டும் லேபிளால் "RELAY" எனக் குறிக்கப்பட்டோ அமைந்திருக்கலாம். ஒரு மாற்று அலகில், முனையத்தின் மீதே ஒரு வட்ட வடிவ அழுத்தி ஒட்டும் லேபிள் இருக்கும். இந்த முனையமானது மின்னூட்டக் காட்டி, ADLO அமைப்பு போன்றவற்றை இயக்கப் பயன்படுத்தப்படலாம்.

Machine Translated by Google

டாக்கோமீட்டர் அல்லது அதுபோன்ற ஒரு சாதனம், சிஸ்டம் மின்னழுத்தத்தில் ஏறக்குறைய பாதியளவு அளவிலும், ஆல்டர்னேட்டர் ஆர்பிஎம்-ஐப் போல் 6 மடங்கு அதிர்வெண்ணிலும் மின்னழுத்தத் துடிப்புகளை வழங்குகிறது.

ஒரு “I” முனையம் இருக்கும்போது, அது BAT முனையத்திலிருந்து கடிகார திசையில், வார்ப்பில் 'I' என வார்க்கப்பட்ட இடத்தில் அமைந்திருக்கும். ஒரு “I” முனையம் புலச் சுற்றுடன் உள் இணைப்பாக இணைக்கப்பட்டுள்ளது. இந்த முனையத்துடன் ஒரு குறிகாட்டி விளக்கு தொடரிணைப்பில் இணைக்கப்பட்டிருந்தால், புலச் சுற்றின் “நேர்மறை” பக்கத்திற்கும் குறிகாட்டி விளக்கின் மறுபக்கத்தில் உள்ள அமைப்பு மின்னழுத்தத்திற்கும் இடையே மின்னழுத்த வேறுபாடு இருக்கும்போதெல்லாம் அந்த விளக்கு எரியும். சாதாரண ஆல்டர்னேட்டர் செயல்பாட்டின் போது, டையோடு மூவர் குழுவின் வெளியீட்டு மின்னழுத்தம் அமைப்பு மின்னழுத்தத்திற்குச் சமமாக இருப்பதால், விளக்கு அணைந்திருக்கும்.

R மற்றும் I முனையங்கள், திரிக்கப்பட்ட (10-24 அல்லது M4) அல்லது முள் வகைகளில் கிடைக்கின்றன.

தேவைப்பட்டால் கிரவுண்ட் லீடை இணைப்பதற்காக, ஸ்லிப் ரிங் எண்ட் (SRE) ஃபிரேமில் 1/4” அல்லது 5/16” அளவுள்ள திரிக்கப்பட்ட துளை ஒன்று வழங்கப்பட்டுள்ளது; இல்லையெனில், கிரவுண்ட் பாதையானது மவுண்டிங் ஹார்டுவேர் மற்றும் பிராக்கெட்டுகள் வழியாக இன்ஜினுக்குச் செல்கிறது.

சில பயன்பாடுகளில், ஆல்டர்னேட்டரின் SRE உறையின் வெளிப்புறத்தில் ஒரு குப்பைத் தடுப்பு பயன்படுத்தப்படுகிறது. கடுமையான சூழல்களில் ஆல்டர்னேட்டருக்குள் நுழையும் காற்றில் பரவும் குப்பைகளின் அளவைக் குறைப்பதற்காக, இயந்திர உற்பத்தியாளரால் இத்தகைய தடுப்புகள் சேர்க்கப்படுகின்றன. குப்பைத் தடுப்பை ஆல்டர்னேட்டருடன் இணைக்க, “I” முனையத் துளையில் பொருத்தப்பட்ட ஒரு ஸ்டட் பயன்படுத்தப்படலாம். அந்த ஸ்டட், யூனிட்டின் உள்ளே மின்சார ரீதியாக இணைக்கப்படவில்லை.

இயக்கக் கொள்கைகள்

ஆல்டர்னேட்டர் என்பது மின்னழுத்தத்தை உருவாக்கும் ஒரு இயந்திரம். மின்னழுத்த சீராக்கி, ரோட்டரில் உள்ள காந்தப்புலத்தைக் கட்டுப்படுத்துவதன் மூலம், ஆல்டர்னேட்டர் வெளியீட்டு (BAT) முனையத்தில் உருவாக்கும் அதிகபட்ச மின்னழுத்தத்தை வரம்புக்குட்படுத்துகிறது. உருவாக்கப்படும் இந்த மின்னழுத்தம், ஆல்டர்னேட்டர் வடிவமைப்பின் அதிகபட்ச மின்னோட்டப் பண்பு வரை, அமைப்பின் மீது வைக்கப்பட்டுள்ள மின்சுமைகளைப் பூர்த்தி செய்ய மின்னோட்டத்தைப் பாய அனுமதிக்கிறது.

ஆல்டர்னேட்டர் மின்சுற்றின் திட்ட வரைபடங்கள் படம் 7 (ஒரு-கம்பி அமைப்புகள்) மற்றும் படம் 8 (மூன்று-கம்பி அமைப்புகள்) ஆகியவற்றில் காட்டப்பட்டுள்ளன. ஆல்டர்னேட்டர் ரோட்டார் சுழலும்போது, ரோட்டாரைச் சுற்றியுள்ள காந்தப்புலங்கள் ஸ்டேட்டர் சுருள்களில் மின்னழுத்தங்களைத் தூண்டுகின்றன. ரோட்டார் எவ்வளவு வேகமாகச் சுழல்கிறதோ, தூண்டப்பட்ட மின்னழுத்தமும் அவ்வளவு அதிகமாக இருக்கும். ஒரு-கம்பி அமைப்பில், தொடக்கத்தின்போது ஏற்படும் மின்னழுத்தங்கள் ரோட்டாரில் உள்ள எஞ்சிய காந்தத்தன்மையால் உருவாக்கப்படுகின்றன. ஒரு 3-கம்பி அமைப்பில், #1 ரெகுலேட்டர் முனையம் வழியாக நுழையும் புல மின்னோட்டம் ரோட்டார் சுருள்கள் வழியாகப் பாய்வதால், தொடக்கத்தின்போது ரோட்டார் காந்தத்தன்மை அதிகரிக்கப்படுகிறது. இந்த அதிகரிக்கப்பட்ட காந்தத்தன்மையின் காரணமாக, ஒரு 3-கம்பி அமைப்பானது, ஒப்பிடக்கூடிய ஒரு-கம்பி அமைப்பைக் காட்டிலும் குறைந்த தொடக்க வேகத்தைக் (rpm) கொண்டிருக்கும். இருப்பினும், ஒருமுறை இயக்கப்பட்டவுடன், வெளியீட்டு வளைவுகள் ஒரே மாதிரியாக இருக்கும்.

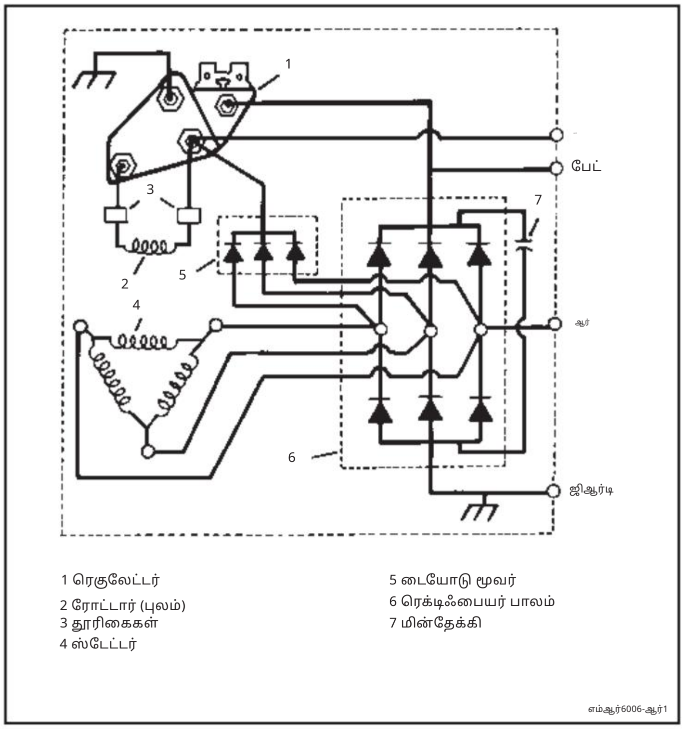

படம் 7. ஒற்றைக் கம்பி ஆல்டர்னேட்டர் திட்டப்படம்

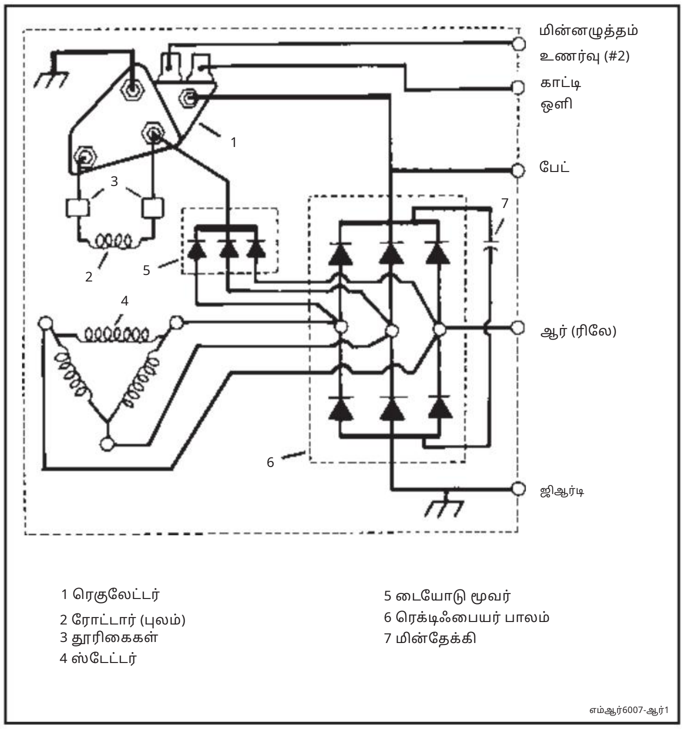

படம் 8. மூன்று கம்பி ஆல்டர்னேட்டர் வரைபடம்

வேகமும் வெளியீடும் அதிகரிக்கும்போது, டையோடு மூவமையில் கிடைக்கும் மின்னழுத்தம், இயல்பான செயல்பாட்டிற்குத் தேவையான புல மின்னோட்டத்தை வழங்கப் போதுமானதாகிறது. வெளியீட்டு மின்னழுத்தம் மின்கல மின்னழுத்தத்தை விட அதிகமாகும்போது, ஆல்டர்னேட்டர் அமைப்பு மின்னழுத்தத்தைச் செலுத்தத் தொடங்குகிறது.

மின்னிணைப்பு அமைப்பில் ஒரு குறிகாட்டி விளக்கு இருந்தால், டையோடு மூவர் தொகுப்பில் அமைப்பு மின்னழுத்தம் இருக்கும்போது, குறிகாட்டி விளக்கின் இருபுறமும் உள்ள மின்னழுத்தம் சமமாகி, அந்த விளக்கு அணைந்துவிடும்.

Machine Translated by Google

சிஸ்டம் மின்னழுத்தம், மின்னழுத்த சீராக்கியின் அமைப்பிற்குக் கீழே இருக்கும்போது, சீராக்கி ரோட்டர் வழியாகப் புல மின்னோட்டத்தை இயக்கி, ஆல்டர்னேட்டரின் வேகம் (rpm), வெப்பநிலை மற்றும் சிஸ்டம் மின்னழுத்தத்திற்கு ஏற்ப முடிந்தவரை அதிகபட்ச வெளியீட்டை உருவாக்க அனுமதிக்கிறது. மின்னழுத்த அமைப்பு எட்டப்படும்போது, சீராக்கி புல மின்னோட்டத்தை அணைத்துவிடுகிறது. புல மின்னோட்டம் அணைக்கப்படும்போது, ரோட்டரில் உள்ள காந்தப்புலம் சரிந்து, ஆல்டர்னேட்டரின் வெளியீட்டு மின்னழுத்தம் குறையத் தொடங்குகிறது. குறையும் மின்னழுத்தம், சீராக்கியைப் புல மின்னோட்டத்தை மீண்டும் இயக்கவும் காந்தப்புலத்தை மீண்டும் உருவாக்கவும் தூண்டுகிறது. சீராக்கியின் இந்த நிலைமாற்றும் செயல்பாடு வேகமாகத் தொடர்கிறது, இது வெளியீட்டையும் சிஸ்டம் மின்னழுத்தத்தையும் மின்னழுத்த அமைப்பிற்கு மிக அருகில் வைத்திருக்கிறது. சிஸ்டத்தின் மின் தேவைகள் காரணமாக சிஸ்டம் மின்னழுத்தம், மின்னழுத்த அமைப்பிற்குக் கீழே குறையும் வரை இது தொடரும். அவ்வாறு நடந்தால், கொடுக்கப்பட்ட வேகம், வெப்பநிலை மற்றும் சிஸ்டம் மின்னழுத்தத்தில் ஆல்டர்னேட்டரின் அதிகபட்ச வெளியீடு கிடைப்பதற்காக, சீராக்கி மீண்டும் முழுப் புல மின்னோட்டத்தையும் பாய அனுமதிக்கும்.

ஒற்றைக் கம்பி அமைப்புகளில், வெளியீட்டு மின்னழுத்தத்தைக் கட்டுப்படுத்த ஆல்டர்னேட்டரில் உள்ள சிஸ்டம் மின்னழுத்தத்தைப் பயன்படுத்துகிறார்கள், மேலும் கூடுதல் சென்ஸ் வயரிங் தேவையில்லை. 3-கம்பி அமைப்பில், வெளியீட்டு மின்னழுத்தத்தைக் கட்டுப்படுத்த சென்ஸ் லீடில் உள்ள மின்னழுத்தம் பயன்படுத்தப்படுகிறது. சென்ஸ் லீடைப் பயன்படுத்துவதன் மூலம், மின்னழுத்தக் கட்டுப்பாட்டிற்காக மற்றொரு இடத்தில் (பேட்டரிக்கு அருகில் உள்ள சந்திப்பு போன்ற) சிஸ்டம் மின்னழுத்தத்தை உணர முடிகிறது.

பழுது நீக்குதல்

சார்ஜிங் அமைப்பில் உள்ள கோளாறு, பொதுவாகப் பின்வருவனவற்றில் ஒன்றின் மூலம் சுட்டிக்காட்டப்படும்:

இயந்திரங்கள் இயங்கும்போது காட்டி விளக்கு எரிகிறது.

சாவி ஆன் செய்யப்பட்டிருக்கும்போதும், இன்ஜின் இயங்காதபோதும், காட்டி விளக்கு அணைந்துள்ளது.

பேட்டரியில் மின்னேற்றம் குறைவாகவோ அல்லது அதிகமாகவோ உள்ளது.

அமைப்பில் ஏற்படும் அசாதாரணமான உயர் மின்னழுத்தத்தால், மின்விளக்குகள் அல்லது பிற மின் சாதனங்களின் ஆயுள் குறைகிறது.

கணினி வோல்ட்மீட்டர் அளவீடுகள் இயல்பான வரம்பிற்கு வெளியே உள்ளன.

அமைப்பைப் பின்வருமாறு கண்டறியவும் (படம் 9 மற்றும் 10-ஐப் பார்க்கவும்.)

அ. அனைத்து மின்னேற்றும் அமைப்புகள் -

சோதனைக்குத் தேவையான உபகரணங்கள்:

பெல்ட் டென்ஷன் கேஜ்
பேட்டரி சார்ஜ் நிலை காட்டி

1. மின் அமைப்பின் வயரிங் மற்றும் பேட்டரி டெர்மினல்களில், ஷார்ட் சர்க்யூட், ஓப்பன் சர்க்யூட், கிரவுண்ட் சர்க்யூட் அல்லது அதிக மின்தடை போன்றவற்றை ஏற்படுத்தக்கூடிய மோசமான இணைப்புகள் அல்லது பிற வெளிப்படையான குறைபாடுகள் உள்ளதா எனச் சரிபார்க்கவும். தேவைக்கேற்ப திருத்தவும்.

2. ஆல்டர்னேட்டர் டிரைவ் பெல்ட் சரியான இறுக்கத்துடன் உள்ளதா எனச் சரிபார்க்கவும். உற்பத்தியாளரின் விவரக்குறிப்புகளுக்கு ஏற்ப சரிசெய்யவும்.

3. பேட்டரியின் மின்னேற்ற நிலையைச் சரிபார்க்கவும். மின்னேற்றம் குறைவாக இருந்தால், உற்பத்தியாளரின் விவரக்குறிப்புகளின்படி மீண்டும் மின்னேற்றம் செய்து, அது பயன்பாட்டிற்கு உகந்ததா என்பதை உறுதிப்படுத்த மின்சுமை சோதனை செய்யவும். மேலும் கண்டறியும் சோதனைகளுக்கு, துல்லியமான முடிவுகளுக்கு, நல்ல நிலையில் உள்ள, முழுமையாக மின்னேற்றப்பட்ட பேட்டரி தேவைப்படுகிறது.

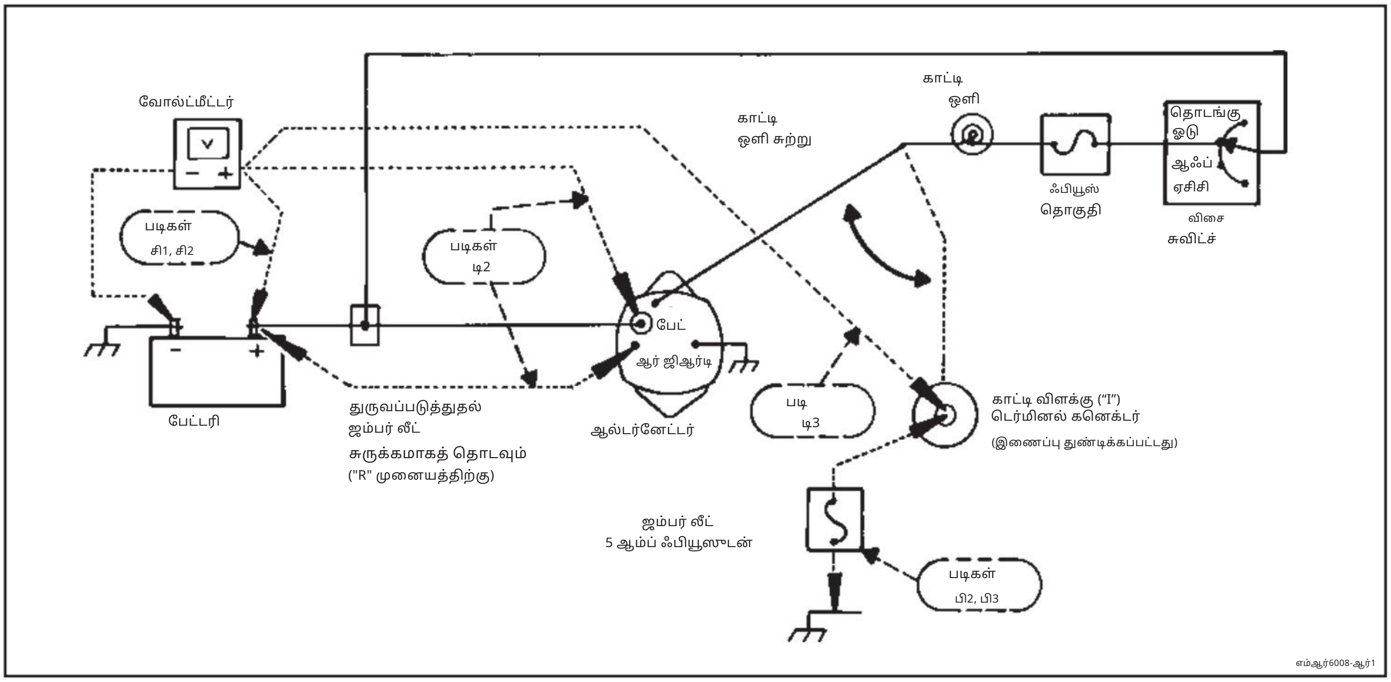

படம் 9. ஒரு-கம்பி அமைப்பில் ஏற்படும் சிக்கல்களைக் கண்டறிந்து சரிசெய்தல்

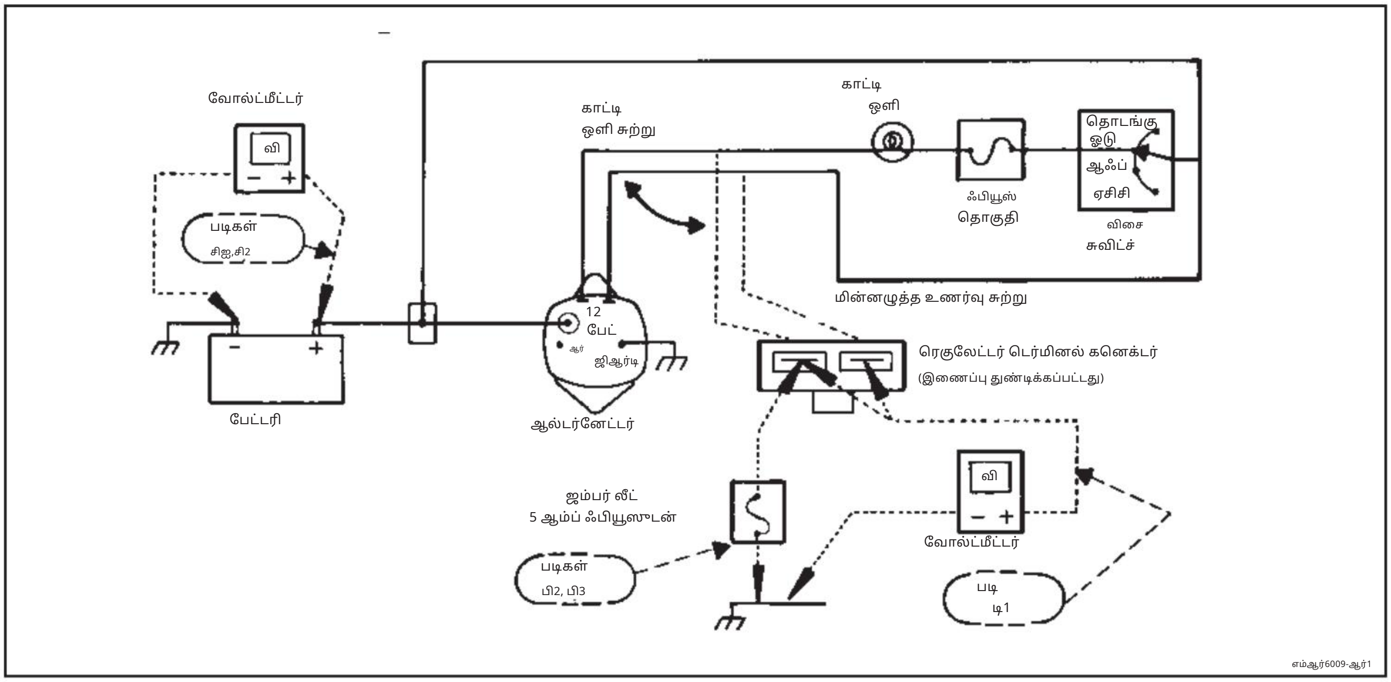

படம் 10. மூன்று-கம்பி அமைப்பில் ஏற்படும் சிக்கல்களைக் கண்டறிந்து சரிசெய்தல்

பி. குறிகாட்டி விளக்குடன் கூடிய அமைப்புகள் -

சோதனைக்குத் தேவையான உபகரணங்கள்:

5-ஆம்ப் ஃபியூஸ் கொண்ட ஜம்பர் லீட்

1. இன்ஜின் இயங்கிக்கொண்டிருக்கும்போது குறிகாட்டி விளக்கு எரிந்தால்:

இன்ஜினை நிறுத்துங்கள். சாவி சுவிட்சை “ரன்” நிலைக்குத் திருப்புங்கள். காட்டி விளக்கு எரிய வேண்டும். இல்லையெனில், படி 3-க்குச் செல்லவும்.

ஆல்டர்னேட்டரில் உள்ள இண்டிகேட்டர் லைட் லீடைத் துண்டிக்கவும். ஒற்றைக் கம்பி அமைப்புகளுக்கு, இது “I” டெர்மினல் கனெக்டராக இருக்கும். 3-கம்பி அமைப்புகளுக்கு, ரெகுலேட்டர் டெர்மினல் கனெக்டரை (டெர்மினல்கள் 1 மற்றும் 2) துண்டிக்கவும்.

காட்டி விளக்கு தொடர்ந்து எரிந்தால், விளக்குக்கும் ஆல்டர்னேட்டருக்கும் இடையே உள்ள காட்டி விளக்கு மின்சுற்றில் ஏற்படும் குறுக்குச் சுற்று அல்லது புவி இணைப்பு நிலையைக் கண்டறிந்து சரிசெய்யவும்.

காட்டி விளக்கு அணைந்துவிட்டால், விளக்கு சரியாக இயங்குகிறது என்று அர்த்தம். காட்டி விளக்கு சரியாக இயங்குகிறதா என்பதைச் சரிபார்க்க, “C” பகுதிக்குச் செல்லவும்.

2. இன்ஜின் நிறுத்தப்பட்ட நிலையில் ("பல்ப் செக்" பயன்முறையில்), சாவி சுவிட்சை "ரன்" நிலையில் வைத்திருக்கும்போது காட்டி விளக்கு எரியவில்லை என்றால்:

இன்ஜின் நிறுத்தப்பட்ட நிலையில், சாவியை 'ரன்' நிலையில் வைக்கவும். ஆல்டர்னேட்டரிலிருந்து இண்டிகேட்டர் லைட் லீடைத் துண்டிக்கவும். ஒரு-கம்பி அமைப்புகளுக்கு, இது “I” டெர்மினலில் இருக்கும். 3-கம்பி அமைப்புகளுக்கு, ரெகுலேட்டர் டெர்மினல் கனெக்டரை (டெர்மினல்கள் 1 மற்றும் 2) துண்டித்து, இண்டிகேட்டர் லேம்ப் சர்க்யூட் எது என்பதைத் தீர்மானிக்க, அதற்கான டெர்மினலைக் கண்டறியவும்.

ரெகுலேட்டரில் உள்ள #1 முனையத்துடன் இணைகிறது. ஆல்டர்னேட்டர் ஹவுசிங்கிற்கான ஹார்னஸ் கனெக்டரில் உள்ள இண்டிகேட்டர் லேம்ப் சர்க்யூட்டை கிரவுண்ட் செய்வதற்கு, ஃபியூஸ் செய்யப்பட்ட (5-ஆம்ப்) ஜம்பர் லீடைப் பயன்படுத்தவும்.

ஜம்பர் வயர் செருகப்பட்டிருக்கும்போது குறிகாட்டி விளக்கு எரிந்தால், ஆல்டர்னேட்டரைப் பழுதுபார்க்கவும் அல்லது மாற்றவும்.

ஜம்பர் லீடைப் பொருத்திய பிறகும் இண்டிகேட்டர் லைட் எரியவில்லை என்றால், இண்டிகேட்டர் லைட் சர்க்யூட்டில் உள்ள ஓப்பன் சர்க்யூட்டைக் கண்டறிந்து சரிசெய்யவும். சர்க்யூட் ஃபியூஸ் திறந்திருக்கலாம் அல்லது லைட் பல்பு எரிந்திருக்கலாம். தேவைக்கேற்ப சரிசெய்யவும்.

குறிப்பு: 5-ஆம்ப் ஃபியூஸ் பழுதாகிவிட்டால், ஜம்பர் லீட் அநேகமாக இண்டிகேட்டர் லைட் சர்க்யூட்டிற்குப் பதிலாக சென்ஸ் சர்க்யூட்டில் இணைக்கப்பட்டிருக்கலாம். ஜம்பர் லீட் ஃபியூஸை மாற்றிவிட்டு மீண்டும் முயற்சிக்கவும்.

3. இன்ஜின் இயங்கிக்கொண்டிருக்கும்போது இண்டிகேட்டர் விளக்கு எரிந்து, ஆனால் இன்ஜின் நிறுத்தப்பட்டு, சாவி சுவிட்ச் 'ரன்' நிலையில் இருக்கும்போது அந்த விளக்கு எரியவில்லை என்றால்.

இன்ஜின் நிறுத்தப்பட்ட நிலையில், சாவியை 'ரன்' நிலையில் வைக்கவும். ஆல்டர்னேட்டரிலிருந்து இண்டிகேட்டர் லைட் லீடைத் துண்டிக்கவும். ஒரு-கம்பி அமைப்புகளுக்கு, இது “I” டெர்மினலில் இருக்கும். 3-கம்பி அமைப்புகளுக்கு, ரெகுலேட்டர் டெர்மினல் கனெக்டரை (டெர்மினல்கள் 1 மற்றும் 2) துண்டித்து, ரெகுலேட்டரில் உள்ள #1 டெர்மினலுடன் இணையும் டெர்மினலைக் கண்டறிவதன் மூலம் இண்டிகேட்டர் லேம்ப் சர்க்யூட் எது என்பதைத் தீர்மானிக்கவும். ஃபியூஸ் செய்யப்பட்ட (5-ஆம்ப்) ஜம்பர் லீடைப் பயன்படுத்தி, இண்டிகேட்டர் லேம்ப் சர்க்யூட்டை ஆல்டர்னேட்டர் ஹவுசிங்கிற்கு கிரவுண்ட் செய்யவும்.

ஜம்பர் லீட் இணைக்கப்பட்டிருக்கும்போது குறிகாட்டி விளக்கு எரிந்தால், யூனிட் பழுதுபார்ப்புப் பிரிவில் விவரிக்கப்பட்டுள்ளபடி ரெகுலேட்டரை மாற்றவும்.

Machine Translated by Google

ஜம்பர் லீடைப் பொருத்திய பிறகும் இண்டிகேட்டர் விளக்கு எரியவில்லை என்றால், பேட்டரிக்கும் விளக்குக்கும் இடையில் உள்ள இண்டிகேட்டர் விளக்குச் சுற்றில் இருக்கும் திறந்த மின்சுற்றைக் கண்டறிந்து சரிசெய்யவும். மின்சுற்று ஃபியூஸ் திறந்திருக்கலாம். (இன்ஜின் இயங்கும்போது, விளக்குக்கு ஆல்டர்னேட்டரிலிருந்து மின்சாரம் வழங்கப்படுகிறது மற்றும் இண்டிகேட்டர் விளக்குச் சுற்றுக்கு இணையாக இணைக்கப்பட்டுள்ள மற்ற சுற்றுகள் வழியாக அது தரைப்படுத்தப்படுகிறது.) தேவைக்கேற்ப சரிசெய்யவும்.

குறிப்பு: 5-ஆம்ப் ஃபியூஸ் பழுதாகிவிட்டால், ஜம்பர் லீட் அநேகமாக இண்டிகேட்டர் லைட் சர்க்யூட்டிற்குப் பதிலாக சென்ஸ் சர்க்யூட்டில் இணைக்கப்பட்டிருக்கலாம். ஜம்பர் லீட் ஃபியூஸை மாற்றிவிட்டு மீண்டும் முயற்சிக்கவும்.

4. சாவி சுவிட்ச் 'ஆஃப்' நிலையில் இருக்கும்போது, காட்டி விளக்கு எரிந்தால்:

ஆல்டர்னேட்டரில் உள்ள குறிகாட்டி விளக்கு மின்சுற்றைத் துண்டிக்கவும்.

காட்டி விளக்கு தொடர்ந்து எரிந்தால், விளக்குக்கும் ஆல்டர்னேட்டருக்கும் இடையே உள்ள குறுக்குச் சுற்று நிலையைக் கண்டறிந்து சரிசெய்யவும்.

காட்டி விளக்கு அணைந்துவிட்டால், ரெக்டிஃபையர் பிரிட்ஜில் உள்ள டையோடு ஷார்ட் ஆகியுள்ளது. யூனிட் பழுதுபார்ப்புப் பிரிவின் கீழ் விவரிக்கப்பட்டுள்ளபடி ரெக்டிஃபையர் பிரிட்ஜை மாற்றவும்.

சி. குறிகாட்டி விளக்கு இல்லாத அமைப்புகள் அல்லது குறிகாட்டி விளக்கு சரியாக இயங்கும் அமைப்புகள் -

சோதனைக்குத் தேவையான உபகரணங்கள்:

வோல்ட்மீட்டர்

1. பேட்டரியில் மின்னேற்றம் குறைவாக இருந்தால், வாகனம் இயங்கும்போது குறிகாட்டி விளக்கு தொடர்ந்து எரிந்தால், அல்லது சிஸ்டம் வோல்ட்மீட்டர் இயக்க மின்னழுத்தம் அனுமதிக்கப்பட்ட வரம்பிற்குக் குறைவாக இருப்பதைக் காட்டினால்:

இன்ஜின் நிறுத்தப்பட்டு, அனைத்து மின் சுமைகளும் அணைக்கப்பட்ட நிலையில், வோல்ட்மீட்டரைப் பயன்படுத்தி பேட்டரி முனைகளுக்கு இடையே உள்ள மின்னழுத்தத்தைச் சரிபார்க்கவும். மின்னழுத்தத்தைப் பதிவு செய்யவும்.

இன்ஜினை ஸ்டார்ட் செய்து மிதமான வேகத்தில் இயக்கவும். இன்ஜின் இயங்கிக்கொண்டிருக்கும்போது பேட்டரி முனைகளுக்கு இடையே உள்ள மின்னழுத்தத்தைச் சரிபார்க்கவும்.

பேட்டரி முனைகளில் உள்ள மின்னழுத்த அளவீடு, சிஸ்டம் வோல்ட்மீட்டரில் (பொருத்தப்பட்டிருந்தால்) காட்டும் அளவீட்டிலிருந்து வேறுபட்டால், தவறான அளவீட்டிற்கான காரணத்தைக் கண்டறிந்து சரிசெய்யவும்.

இன்ஜின் நிறுத்தப்பட்ட நிலையில் முன்பு பதிவு செய்யப்பட்ட அளவை விட மின்னழுத்தம் குறைவாக இருந்தால், ஆல்டர்னேட்டரிலிருந்து வெளியீடு இல்லை. 'வெளியீடு இல்லை' என்ற பகுதிக்குச் செல்லவும்.

இன்ஜின் நிறுத்தப்பட்ட நிலையில், மின்னழுத்தம் முந்தைய அளவீட்டை விட அதிகமாக இருந்தால், ஆல்டர்னேட்டர் வெளியீடு உள்ளது. மதிப்பிடப்பட்ட வெளியீட்டுச் சரிபார்ப்புப் பகுதிக்குச் செல்லவும்.

2. பேட்டரி அளவுக்கு அதிகமாக மின்னேற்றம் செய்யப்பட்டிருந்தால் (அதிகப்படியான நீர் பயன்பாடு அல்லது பேட்டரி துவாரங்களிலிருந்து மின்பகுளி வெளியேறுதல் மூலம் இது தெரியவரும்), அதிக அமைப்பு மின்னழுத்தம் இருப்பதாகச் சந்தேகிக்கப்படுவதால் மின்விளக்குகள் அல்லது பிற மின் சாதனங்களின் ஆயுள் குறைந்திருந்தால், அல்லது அமைப்பு வோல்ட்மீட்டர் இயல்பான வரம்பிற்கு மேல் அளவைக் காட்டினால்:

பேட்டரி முழுமையாக சார்ஜ் செய்யப்பட்ட நிலையில், இன்ஜின் மிதமான வேகத்தில் இயங்கிக்கொண்டிருக்கும்போதும், அனைத்து மின் சுமைகளும் அணைக்கப்பட்டிருக்கும்போதும், வோல்ட்மீட்டரைப் பயன்படுத்தி பேட்டரி முனைகளில் உள்ள மின்னழுத்தத்தைச் சரிபார்க்கவும். 3-கம்பி அமைப்பைச் சரிபார்க்கிறீர்கள் என்றால், சென்ஸ் லீடைக் (ஆல்டர்னேட்டர் #2 முனையத்துடன் இணைகிறது) கண்டறிந்து, மின்னழுத்த அளவீட்டைக் கவனித்தவாறே அதன் இரு முனைகளிலும் உள்ள இணைப்புகளை மெதுவாக அசைத்துப் பார்க்கவும்.

12-வோல்ட் அமைப்பிற்கு, அளவீடுகள் சுமார் 13.5 - 14.5 வோல்ட் அளவில் நிலையாக இருக்க வேண்டும், எந்தச் சூழ்நிலையிலும் 15 வோல்ட்டுக்கு மேல் செல்லக்கூடாது. 24-வோல்ட் அமைப்பிற்கு, அளவீடுகள் சுமார் 27 - 28 வோல்ட் அளவில் நிலையாக இருக்க வேண்டும், எந்தச் சூழ்நிலையிலும் 31 வோல்ட்டுக்கு மேல் செல்லக்கூடாது.

- ஒற்றைக் கம்பி அமைப்பு: மின்னழுத்தம் சீரற்றதாக இருந்தாலோ அல்லது 15 வோல்ட்டுகளுக்கு மேல் சென்றாலோ (24-வோல்ட் அமைப்பில் 31 வோல்ட்டுகள்), 'அலகு பழுதுபார்ப்பு' என்பதன் கீழ் விவரிக்கப்பட்டுள்ளபடி ரெகுலேட்டரை மாற்றி, ஃபீல்டு காயிலில் குறுக்குச் சுற்றுகள் உள்ளதா எனச் சோதிக்கவும்.

- 3-கம்பி அமைப்பு: இந்தச் சோதனைகளின் போது மின்னழுத்தம் சீரற்றதாக இருந்தாலோ அல்லது 15 வோல்ட்டுகளுக்கு (24-வோல்ட் அமைப்பில் 31 வோல்ட்டுகள்) மேல் சென்றாலோ, சென்ஸ் லீடில் தொடர்ச்சியைச் சரிபார்த்து, சென்ஸ் லீட் இணைப்புகளைச் சுத்தம் செய்து இறுக்கவும். இன்ஜின் இயங்கும்போது மின்னழுத்தங்களை மீண்டும் சரிபார்க்கவும். சிக்கல் தொடர்ந்தால், யூனிட் பழுதுபார்ப்பு என்பதன் கீழ் விவரிக்கப்பட்டுள்ளபடி ரெகுலேட்டரை மாற்றி, ஃபீல்ட் காயிலில் ஷார்ட் சர்க்யூட்கள் உள்ளதா எனச் சோதிக்கவும்.

D. வெளியீடு இல்லை

சோதனைக்குத் தேவையான உபகரணங்கள்:

வோல்ட்மீட்டர்

ஜம்பர் லீட் (குறைந்தது 18 கேஜ்; ஃபியூஸ் தேவையில்லை)

மின்னழுத்த உணரும் சுற்று ஆரம்பத்தில் இயங்குவதற்கு, 21-SI ஆல்டர்னேட்டர்கள் ஒரு பேட்டரியுடன் இணைக்கப்பட்டிருக்க வேண்டும் என்பதை நினைவில் கொள்ளவும் (சிறப்பம்சங்கள் பற்றிய பகுதியைப் பார்க்கவும்). சரியாக இணைக்கப்பட்டிருந்தும், சிஸ்டம் சோதனைகள் "வெளியீடு இல்லை" என்ற நிலையைக் காட்டினால், ஆல்டர்னேட்டருக்கு பழுதுபார்ப்பு தேவையா என்பதைத் தீர்மானிக்க பின்வரும் படிகளைப் பயன்படுத்தவும்:

1. 3-கம்பி அமைப்புகளுக்கு, ரெகுலேட்டரில் உள்ள ஹார்னஸ் கனெக்டரில் இருக்கும் மின்னழுத்தங்களைச் சரிபார்க்க வோல்ட்மீட்டரைப் பயன்படுத்தவும். கனெக்டரைத் துண்டித்து, சாவி சுவிட்சை “ரன்” நிலையில் (இன்ஜின் இயங்காத நிலையில்) வைக்கும்போது, ஹார்னஸில் உள்ள டெர்மினல்கள் 1 மற்றும் 2 இரண்டிலும் பேட்டரி மின்னழுத்தம் காட்ட வேண்டும். சரியாக இருந்தால், படி 4-க்குச் செல்லவும். இல்லையெனில், ஆல்டர்னேட்டர் இயங்காது. மின்னழுத்த இழப்பிற்கான காரணத்தைக் கண்டறிந்து சரிசெய்யவும்.

2. “I” முனையம் இல்லாத ஒற்றைக் கம்பி அமைப்புகளில், ஆல்டர்னேட்டர் இயங்குவதற்கு “BAT” முனையத்தில் உள்ள மின்கலத்தின் நேர்மறை மின்னழுத்தமும், ரோட்டரில் உள்ள எஞ்சிய காந்தத்தன்மையும் அவசியமாகும். “BAT” முனையத்தில் மின்கல மின்னழுத்தம் உள்ளதா என்பதை வோல்ட்மீட்டரைப் பயன்படுத்திச் சரிபார்க்கவும். இல்லையெனில், மின்னழுத்த இழப்பிற்கான காரணத்தைக் கண்டறிந்து சரிசெய்யவும்.

ஆல்டர்னேட்டரைப் பராமரிக்கும் போது ரோட்டரில் உள்ள எஞ்சிய காந்தத்தன்மை சில சமயங்களில் இழக்கப்படுகிறது. ஆல்டர்னேட்டரில் “R” அல்லது “RELAY” முனையம் இல்லை என்றால், படி 4-க்குச் செல்லவும். ஆல்டர்னேட்டரில் “R” முனையம் இருந்தால், ஆல்டர்னேட்டரைப் பயன்பாட்டிலிருந்து அகற்றாமலேயே ரோட்டரை மீண்டும் காந்தமாக்கலாம்.

Machine Translated by Google

ரோட்டரை மீண்டும் காந்தமாக்குங்கள், ஆல்டர்னேட்டரின் BAT முனையம் மற்றும் தரைச் சுற்றுக்கு வழக்கமான இணைப்புகள் செய்யப்பட்டுள்ளதா என்பதை உறுதிப்படுத்தவும்.

“R” முனையத்திலிருந்து வயரிங் ஹார்னஸைத் துண்டிக்கவும். பேட்டரியின் பாசிட்டிவிலிருந்து ஆல்டர்னேட்டரின் “R” முனையத்திற்கு ஒரு ஜம்பர் லீடை கணநேரம் இணைக்கவும். இது, புல மின்னோட்டத்தை சரியான திசையில் ரோட்டர் வழியாக கணநேரம் பாயச் செய்து, காந்தத்தன்மையை மீட்டெடுக்கும்.

வயர் ஹார்னஸை “R” டெர்மினலில் மீண்டும் இணைத்து, பின்னர் ஆல்டர்னேட்டரின் வெளியீட்டை மீண்டும் சரிபார்க்கவும்.

3. “I” முனையத்தைக் கொண்ட ஒற்றைக் கம்பி அமைப்புகளில், இந்த முனையத்தில் உள்ள காட்டி விளக்கின் மின்னோட்டம் இயல்பான காந்தத்தன்மையை ஏற்படுத்தும். இயந்திரம் நிறுத்தப்பட்டு, சாவி ஆன் செய்யப்பட்ட நிலையில், இந்த முனையத்தில் மின்னழுத்தம் உள்ளதா என்பதை வோல்ட்மீட்டரைப் பயன்படுத்திச் சரிபார்க்கவும். “I” முனையம் இணைக்கப்பட்டு, காட்டி விளக்கு எரிந்து கொண்டிருந்தால், மின்னழுத்தம் பேட்டரி மின்னழுத்தத்தை விடக் குறைவாக இருக்கும். இந்தச் சோதனையைச் செய்ய, “I” முனையத்தில் உள்ள வயரிங்கைத் துண்டிக்க வேண்டியிருந்தால், ஹார்னஸ் வயரில் பேட்டரி மின்னழுத்தம் உள்ளதா எனச் சரிபார்க்கவும். மின்னழுத்தம் இருந்தால், படி 4-க்குச் செல்லவும். மின்னழுத்தம் இல்லை என்றால், மின்னழுத்த இழப்பிற்கான காரணத்தைக் கண்டறிய “I” முனையச் சுற்றைச் சரிபார்க்கவும் (பல்பு எரிந்திருக்கலாம்). தேவைக்கேற்ப சரிசெய்யவும்.

4. ஆல்டர்னேட்டர் இயங்குவதைத் தடுக்கக்கூடிய எந்த நிலைமைகளும் (படி 1, 2, அல்லது 3) கண்டறியப்படவில்லை எனில், இன்ஜின் உற்பத்தியாளரின் அறிவுறுத்தல்களின்படி இன்ஜினிலிருந்து ஆல்டர்னேட்டரை அகற்றி, யூனிட் பழுதுபார்ப்புக்குச் செல்லவும்.

E. மதிப்பிடப்பட்ட வெளியீட்டுச் சரிபார்ப்பு

சோதனை உபகரணங்கள் தேவை

வோல்ட்மீட்டர்

அம்மீட்டர் (ஆல்டர்னேட்டர் மதிப்பீட்டை விடக் குறைந்தபட்சம் 15 ஆம்பியர் அதிக மின்னோட்டத் திறன்)

மாறுபடும் கார்பன் குவியல் சுமை சோதனை

எச்சரிக்கை: ஆல்டர்னேட்டரின் “BAT” முனையக் கம்பியை அகற்றுவதற்கு அல்லது இணைப்பதற்கு முன், பேட்டரியில் உள்ள எதிர்மறை பேட்டரி கேபிளைத் துண்டிக்கத் தவறினால் காயம் ஏற்படலாம். ஆல்டர்னேட்டரின் “BAT” முனையத்தில் ஒரு கருவி மின்சுற்றுக்குறைவு அடைந்தால், அந்தக் கருவி விரைவாகச் சூடாகி தோலில் தீக்காயத்தை ஏற்படுத்தக்கூடும்.

1. பின்வரும் படிகளில் விவரிக்கப்பட்டுள்ளபடி, சோதனை உபகரண இணைப்புகளுக்கு படம் 11-ஐப் பார்க்கவும். தூண்டல் பிக்கப் (“கிளாம்பான்”) வகை அம்மீட்டர் பயன்படுத்தப்பட்டால், ஆல்டர்னேட்டர் வெளியீட்டு லீடில் கரண்ட் கிளாம்பை வைத்து, படி 4-க்குச் செல்லவும். தொடர் அம்மீட்டர் பயன்படுத்தப்பட்டால், பேட்டரியில் உள்ள நெகட்டிவ் பேட்டரி கேபிளைத் துண்டிக்கவும்.

2. ஆல்டர்னேட்டரின் “BAT” முனையத்துடன் அம்மீட்டரைத் தொடர் இணைப்பில் பொருத்தவும்.

3. பேட்டரியில் எதிர்மறை பேட்டரி கேபிளை மீண்டும் இணைக்கவும்.

4. அறிவிப்பு: 24-வோல்ட் அமைப்பைக் கண்டறிய 12-வோல்ட் கார்பன் பைல் லோட் டெஸ்ட் பயன்படுத்தப்படும்போது, பேட்டரி பேக்கில் உள்ள 12-வோல்ட் மின்னழுத்தத்தில் மட்டுமே லோட் டெஸ்ட்டை இணைக்கவும். 24-வோல்ட் மின்னழுத்தத்தில் 12-வோல்ட் லோட் டெஸ்ட்டை இணைப்பது, லோட் டெஸ்ட்டை சேதப்படுத்திவிடும்.

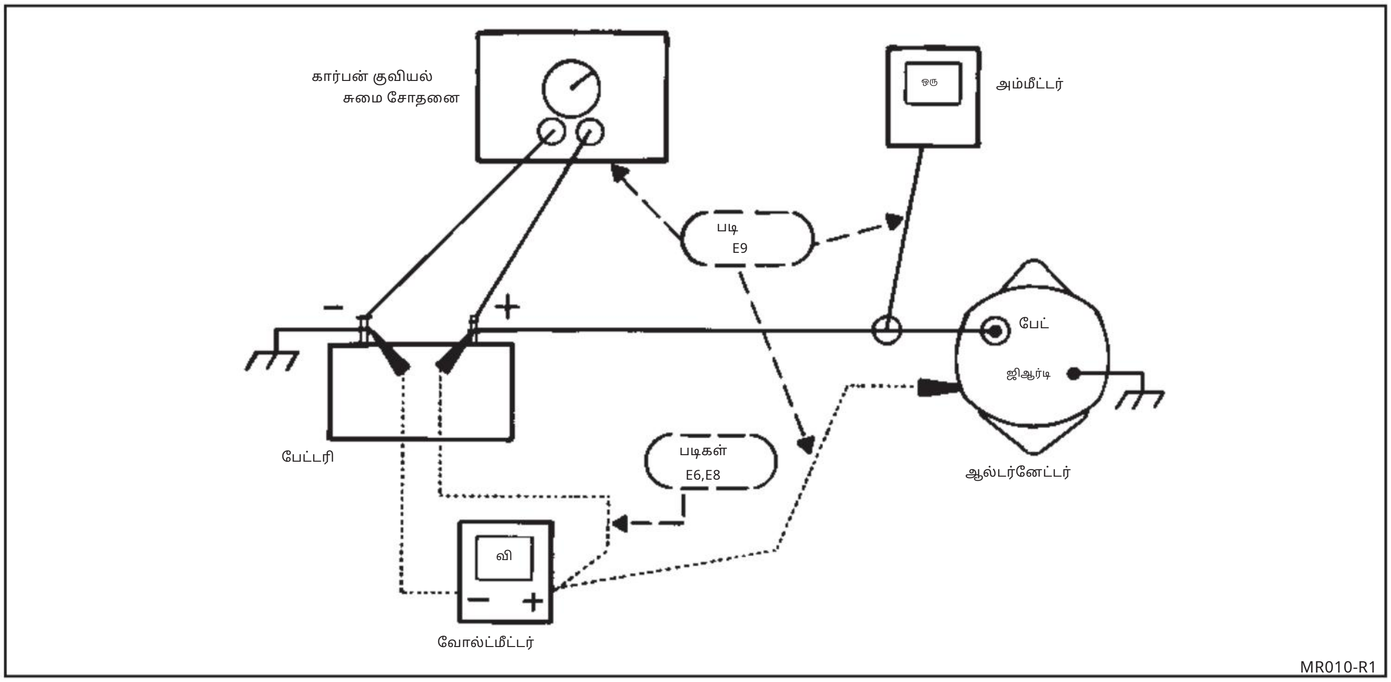

படம் 11. மதிப்பிடப்பட்ட வெளியீட்டுச் சரிபார்ப்பு

Machine Translated by Google

சுமை அணைக்கப்பட்ட நிலையில், பேட்டரியின் குறுக்கே கார்பன் குவியல் சுமை சோதனையை இணைக்கவும்.

5. வோல்ட்மீட்டரின் எதிர்மறை முனையை, பேட்டரியின் புவி இணைப்பு செய்யப்பட்ட எதிர்மறை முனையத்துடன் இணைக்கவும். பல்வேறு இடங்களில் சரிபார்ப்பதற்காக, மீட்டரின் நேர்மறை முனையைத் திறந்தே விடவும்.

6. மின்கலத்தின் நேர்மின் முனையில் உள்ள மின்னழுத்தத்தைச் சரிபார்த்துப் பதிவு செய்யவும். பல பேட்டரிகள் கொண்ட அமைப்புகளுக்கு, பேட்டரி சார்ஜிங் பயன்முறையில் இருப்பது போல் இணைக்கப்பட்ட பேட்டரி தொகுப்பின் நேர்மறை மின்னழுத்தத்தைச் சரிபார்க்கவும்.

7. அமைப்பின் அனைத்து மின் சுமைகளையும் அணைத்துவிட்டு, இன்ஜினை இயக்கிப் பார்க்கவும். மிதமான வேகத்தில் (ஆர்பிஎம்) இயக்கவும்.

8. பேட்டரியின் நேர்மின் முனையில் மின்னழுத்தத்தை மீண்டும் சரிபார்க்கவும். மின்னழுத்தம் முந்தைய அளவீட்டை விட அதிகமாக இருக்க வேண்டும், ஆனால் 12-வோல்ட் அமைப்பில் 15 வோல்ட்டுக்கும் குறைவாகவும் (24-வோல்ட் அமைப்பில் 31 வோல்ட்டுக்கும் குறைவாகவும்) இருக்க வேண்டும்.

- அளவீடு முந்தைய அளவீட்டை (படி 6) விடக் குறைவாக இருந்தால், வெளியீடு இல்லை என்ற பிரிவைப் பார்க்கவும்.

12-வோல்ட் அமைப்பில் அளவீடு 15 வோல்ட்டை விட அதிகமாக இருந்தால் (24-வோல்ட் அமைப்பில் 31 வோல்ட்டை விட அதிகமாக இருந்தால்), உயர் மின்னழுத்த வெளியீடு பற்றிய பிரிவைப் பார்க்கவும்.

9. கார்பன் பைல் லோடை இயக்கி, பேட்டரியின் நேர்மின் முனையில் மின்னழுத்தம் 13 வோல்ட்டுக்குக் (24-வோல்ட் அமைப்பில் 25 வோல்ட்) கீழே குறையாமல், அம்மீட்டரில் அதிகபட்ச ஆல்டர்னேட்டர் வெளியீட்டைப் பெறும் வகையில் சரிசெய்யவும். அதிகபட்ச ஆம்பியர் வெளியீட்டைப் பதிவு செய்யவும்.

ஆல்டர்னேட்டர் அதன் அதிகபட்ச வெளியீட்டில் இயங்கிக் கொண்டிருக்கும்போது, ஆல்டர்னேட்டர் உறைக்கும் பேட்டரியின் எதிர்மின் முனையத்திற்கும் இடையிலான தரைச் சுற்றில் ஏற்படும் மின்னழுத்த வீழ்ச்சியைச் சரிபார்த்துப் பதிவு செய்யவும். கார்பன் குவியல் சுமையை அணைக்கவும்.

ஆல்டர்னேட்டர் டிரைவ் எண்ட் (DE) ஃபிரேமில் பாக எண்ணுக்கு அருகில் பொறிக்கப்பட்டுள்ள வெளியீட்டு மதிப்பீட்டிலிருந்து 15 ஆம்பியருக்குள் அதிகபட்ச ஆம்பியர் வெளியீடு இருக்க வேண்டும், அல்லது இந்தக் கையேட்டின் விவரக்குறிப்புகள் பிரிவில் பட்டியலிடப்பட்டுள்ளபடி இருக்க வேண்டும். 12-வோல்ட் அமைப்பில் மின்னழுத்த வீழ்ச்சி 0.25 வோல்ட் அல்லது அதற்குக் குறைவாகவும் (24-வோல்ட் அமைப்பில் 0.5 வோல்ட் அல்லது அதற்குக் குறைவாகவும்) இருக்க வேண்டும்.

12-வோல்ட் அமைப்பில் கிரவுண்ட் சர்க்யூட் மின்னழுத்த வீழ்ச்சி 0.25 வோல்ட்டுக்கு மேல் இருந்தால் (24-வோல்ட் அமைப்பில் 0.5 வோல்ட்டுக்கு மேல்), அனைத்து கிரவுண்ட் சர்க்யூட் இணைப்புகளையும் சுத்தம் செய்து இறுக்கவும். இது அதிகப்படியான மின்னழுத்த வீழ்ச்சியைச் சரிசெய்யவில்லை என்றால், கிரவுண்ட் சர்க்யூட் கேபிள்கள் தவறான அளவில் உள்ளதா அல்லது அதிக மின்தடை உள்ளதா எனச் சரிபார்க்கவும்.
தேவைக்கேற்ப திருத்தவும்.

- அதன் மதிப்பீட்டு அளவிலிருந்து 15 ஆம்பியருக்குள் இருந்தால், ஆல்டர்னேட்டர் நன்றாக உள்ளது. பாருங்கள் பிரச்சனைக்கான காரணத்தை வேறு இடத்தில் தேடவும்.

- மதிப்பிடப்பட்ட அளவை விட 15 ஆம்பியருக்கு மேல் குறைவாக இருந்தால், பழுதுபார்க்கவும் அல்லது மாற்றவும். ஆல்டர்னேட்டர்.

ஆல்டர்னேட்டர் யூனிட் பழுதுபார்ப்பு

எச்சரிக்கை: ஆல்டர்னேட்டரின் "BAT" முனையக் கம்பியை அகற்றுவதற்கு அல்லது இணைப்பதற்கு முன், பேட்டரியில் உள்ள எதிர்மறை கேபிளைத் துண்டிக்கத் தவறினால் காயம் ஏற்படலாம். ஆல்டர்னேட்டரின் "BAT" முனையத்தில் ஒரு கருவி மின்சுற்றுக்குறைவு அடைந்தால், அந்தக் கருவி விரைவாகச் சூடாகி தோலில் தீக்காயத்தை ஏற்படுத்தக்கூடும்.

அறிவிப்பு: இணைப்பான்களை எப்போதும் அவற்றின் அசல் இடத்தில் மீண்டும் பொருத்தவும். இணைப்பான்களை மாற்ற வேண்டியிருந்தால், சரியான பாக எண் அல்லது அதற்கு இணையான பாகத்தை மட்டுமே பயன்படுத்தவும்.

சரியான பாக எண் கிடைக்கவில்லை என்றால், சம அளவு மற்றும் வலிமை கொண்டதை மட்டுமே பயன்படுத்தவும். ஆல்டர்னேட்டரின் உள் இணைப்பான்களுக்கு, சேவை பாகங்கள் அட்டவணையில் உள்ள டெல்கோ ரெமி அமெரிக்கா தரநிலை வன்பொருள் இணைப்பான்கள் பகுதியைப் பார்க்கவும்.

மீண்டும் பயன்படுத்தக் கூடாத இணைப்பான்கள் செயல்முறையில் குறிப்பிடப்படும்.

திரி லாக்கிங் காம்பவுண்ட் தேவைப்படும் ஃபாஸ்டனர்கள் செயல்முறையில் குறிப்பிடப்படும்.

காட்டப்படும்போது, குறிப்பிடப்பட்ட முறுக்கு மதிப்புகளைப் பயன்படுத்தவும்.

இணைப்பான்களை வேறு எந்த வகையிலும் பயன்படுத்துவது அல்லது மாற்றுவது, பாகத்திற்கோ அல்லது அமைப்புக்கோ சேதத்தை ஏற்படுத்தக்கூடும்.

பரிசோதனையில் ஆல்டர்னேட்டரைப் பழுதுபார்க்க வேண்டும் எனத் தெரியவந்தால், உற்பத்தியாளரின் அறிவுறுத்தல்களின்படி இன்ஜினிலிருந்து ஆல்டர்னேட்டரை அகற்றவும்.

பிரித்தல் மற்றும் பெஞ்ச் சோதனைகள்

சோதனைக்குத் தேவையான உபகரணங்கள்:

ஓம்மீட்டர்

110-வோல்ட் சோதனை விளக்கு (விருப்பத்தேர்வு)

அறிவிப்பு: குறிப்பிட்ட இன்ஜின் உள்ளமைப்புகளைக் கொண்ட சில ஆல்டர்னேட்டர்களில், வெளியீட்டு முனையத்தில் 1.5μf மின்தேக்கி (DRA 1985444) ஒன்று, 3/8" நீளமுள்ள 10-24 செல்ஃபீ டாப்பிங் திருகு மூலம் பொருத்தப்பட்டிருக்கும். பிரிப்பதற்கு முன், திருகையும் மின்தேக்கியையும் (DRA 1985444) அகற்றவும்.

ஆல்டர்னேட்டர்

1. பழுதுபார்த்த பிறகு பொருத்துவதற்காக, ஸ்லிப் ரிங் எண்ட் (SRE) ஹவுசிங் மற்றும் டிரைவ் எண்ட் (DE) ஃபிரேம் முழுவதும் சீரமைப்பு குறியை இடவும் (படம் 12).

2. நான்கு துளை போல்ட்டுகளையும் அகற்றவும்.

3. DE ஃபிரேமை (ரோட்டருடன்) SRE ஹவுசிங்கிலிருந்து (ஸ்டேட்டருடன்) பிரிக்கவும். தேவைப்பட்டால், ஸ்க்ரூடிரைவரைக் கொண்டு ஸ்டேட்டரின் விளிம்பிலிருந்து DE ஃபிரேமை கவனமாக நெம்பவும் (படம் 13). பிரித்த பிறகு, சோதனைகளின் போது அழுக்கு உள்ளே நுழைவதைத் தடுக்க, யூனிட்டிற்குள் இருக்கும் SRE பேரிங்கின் மீது டேப் ஒட்டவும்.

Machine Translated by Google

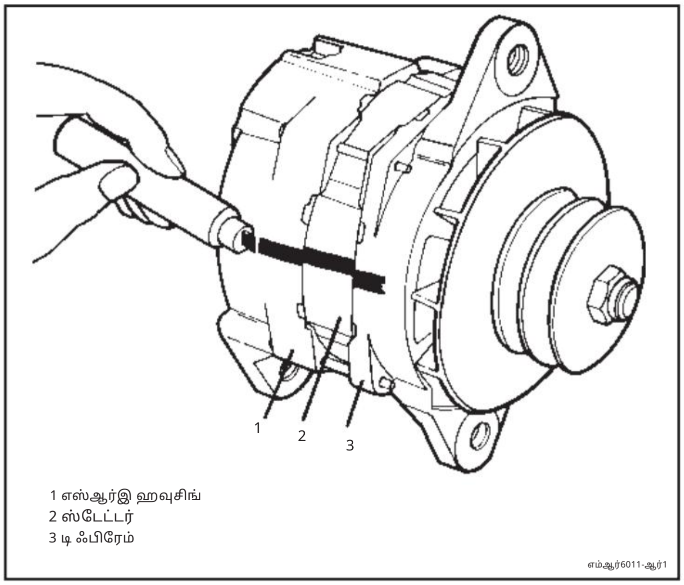

படம் 12. மறுசீரமைப்பிற்கான குறியிடல் சீரமைப்பு

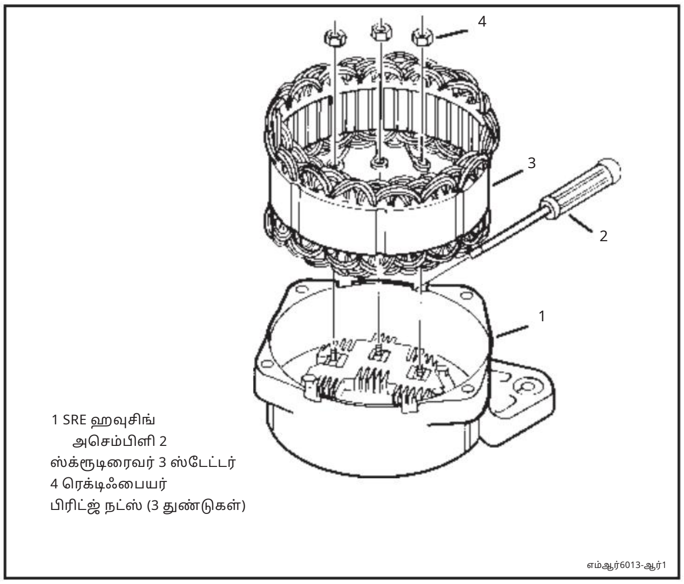

படம் 14. ஸ்டேட்டரை அகற்றுதல்

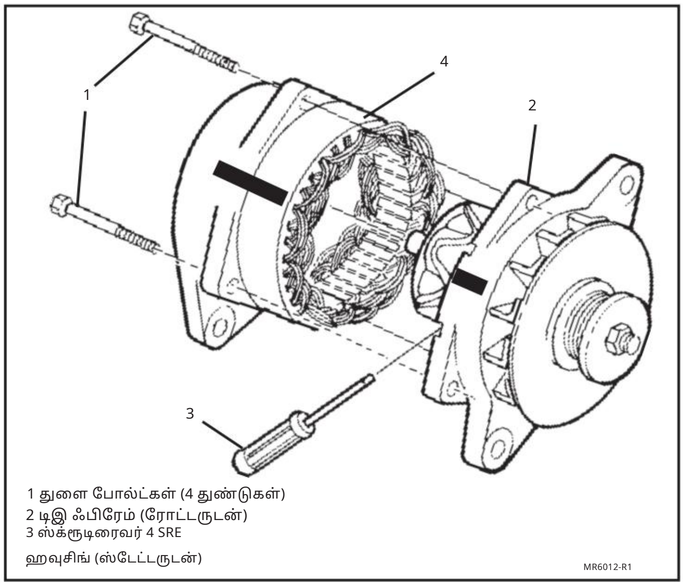

படம் 13. ஆல்டர்னேட்டரைப் பிரித்தல்

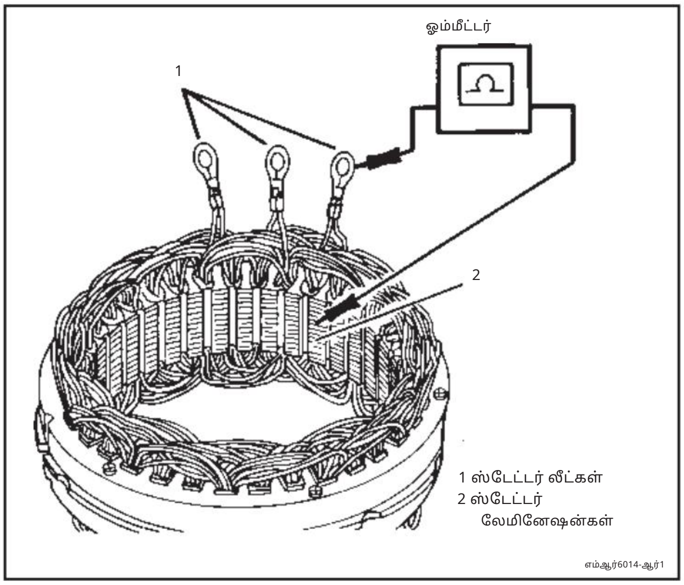

படம் 15. ஸ்டேட்டரின் மின்சாரச் சோதனை

SRE வீட்டுவசதி மற்றும் கூறுகள்

4. SRE ஹவுசிங் அசெம்பிளியில் தளர்வான இணைப்புகள் அல்லது பிற வெளிப்படையான குறைபாடுகள் உள்ளதா என ஆய்வு செய்யவும். தேவைக்கேற்ப சரிசெய்யவும். எதுவும் கண்டறியப்படவில்லை எனில், SRE சோதனைகளைத் தொடரவும்.

5. ஸ்டேட்டரைத் துண்டிக்க 3 ரெக்டிஃபையர் பிரிட்ஜ் நட்டுகளை அகற்றவும். SRE ஹவுசிங்கிலிருந்து ஸ்டேட்டரை மேலே தூக்கவும். தேவைப்பட்டால், ஸ்க்ரூடிரைவரைக் கொண்டு ஸ்டேட்டரை SRE ஹவுசிங்கிலிருந்து கவனமாக நெம்பி எடுக்கவும் (படம் 14).

6. ஸ்டேட்டர் வைண்டிங்கில் கருமையான, எரிந்த தோற்றம் உள்ளதா எனப் பரிசோதிக்கவும். சாதனத்தின் உள்ளிருந்து சுருளைப் பார்க்கவும் - சுருள்களின் வெளிப்புறத்தில் உள்ள கருப்பு வண்ணப்பூச்சு, சுருள்கள் எரிந்துவிட்டன என்பதைக் குறிக்காது. அனைத்துச் சுருள்களும் ஒரே சீரான நிறத்தில் இருந்து, வார்னிஷ் பூச்சு உதிராமல் இருந்தால், மின்சாரச் சோதனையைத் தொடரவும். சில சுருள்கள் கருமையாகவும் மற்றவை வெளிர் நிறமாகவும் இருந்தால், குறுக்குச் சுற்று, திறந்த நிலை அல்லது புவி இணைப்பு நிலை இருப்பதைக் குறிக்கிறது. ஸ்டேட்டரை மாற்றவும். சுருள்கள் சீராகக் கருமையடைந்து எரிந்து, வார்னிஷ் பூச்சு உதிர்ந்து வெறும் கம்பிகள் வெளிப்பட்டால், ஸ்டேட்டரையும் மாற்ற வேண்டும்.

7. ஸ்டேட்டரில் மின்சாரச் சோதனையை மேற்கொள்ளவும். ஓம்மீட்டர் அல்லது 110-வோல்ட் சோதனை விளக்கைப் பயன்படுத்தவும் (படம் 15). ஸ்டேட்டர் லீடுகளுக்கும் ஸ்டேட்டர் லேமினேஷன்களுக்கும் இடையில் தொடர்ச்சி இருக்கக்கூடாது.

தொடர்ச்சி இருந்தால், சுருள்கள் புவி இணைப்பு பெற்றுள்ளன. மாற்றவும். ஸ்டேட்டர்.

தொடர்ச்சி இல்லையென்றால், ஸ்டேட்டர் நன்றாக இருக்க வாய்ப்புள்ளது. இருப்பினும், ஷார்ட் சர்க்யூட் ஆன அல்லது ஓப்பன் ஆன டெல்டா ஸ்டேட்டர் வைண்டிங்குகளைக் கண்டறிய எந்த சேவை மின் சோதனையும் இல்லை. மற்ற அனைத்து மின் சோதனைகளும் சாதாரணமாக இருந்து, ஆல்டர்னேட்டர் அதன் மதிப்பிடப்பட்ட வெளியீட்டிலிருந்து 15 ஆம்பியருக்குள் உற்பத்தி செய்யவில்லை என்றால், ஸ்டேட்டரில் ஷார்ட் சர்க்யூட் அல்லது ஓப்பன் உள்ளது என்று பொருள், மேலும் அந்த ஸ்டேட்டர் மாற்றப்பட வேண்டு

Machine Translated by Google

8. டையோடு மூவர் கூட்டணியைத் துண்டிக்க, காப்பிடப்பட்ட ரெகுலேட்டரை இணைக்கும் திருகாணியை அகற்றவும் (படம் 16). SRE அமைப்பிலிருந்து மூவர் கூட்டணியை மேலே தூக்கவும்.

குறிப்பு: டையோடுகளைச் சரிபார்க்கும்போது "ஓம்மீட்டர்" பயன்படுத்தக் குறிப்பிடப்பட்டிருக்கும் இடங்களில், "டிஜிட்டல் வகை" மல்டிமீட்டர்களுக்கான "டையோடு சோதனைச் செயல்பாடுகள்" அமைப்பைப் பயன்படுத்த வேண்டும்.

9. டையோடு மூவர் கூட்டணியைச் சரிபார்க்க ஓம்மீட்டரைப் பயன்படுத்தவும் (படம் 16). ஓம்மீட்டரின் எதிர்மின் முனையை ரெகுலேட்டர் பட்டையின் மீது வைத்து, ஓம்மீட்டரின் நேர்மின் முனையைக் கொண்டு மூன்று ரெக்டிஃபையர் பிரிட்ஜ் பட்டைகள் ஒவ்வொன்றிலும் தொடர்ச்சியைச் சரிபார்க்கவும். மூன்று அளவீடுகளும் தொடர்ச்சியைக் காட்ட வேண்டும். ஓம்மீட்டர் முனைகளை மாற்றி மீண்டும் சரிபார்க்கவும். அளவீடுகள் அனைத்தும் திறந்த சுற்றுகளைக் காட்ட வேண்டும்.

அனைத்து அளவீடுகளும் சரியாக இருந்தால், டையோடு ட்ரையோ நன்றாக உள்ளது.

ஏதேனும் அளவீடு தவறாக இருந்தால், டையோடு மூவர் கூட்டணியை மாற்றவும்.

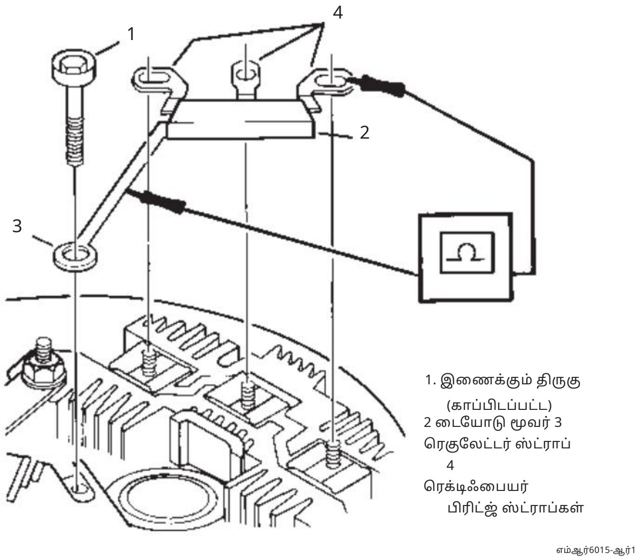

படம் 16. டையோடு மூவர் கூட்டணியின் மின்சாரச் சோதனை

10. ஓம்மீட்டரைப் பயன்படுத்தி ரெக்டிஃபையர் பிரிட்ஜைச் சரிபார்க்கவும் (படம் 17).

SRE சட்டகத்தில் பாலம் அதன் இடத்தில் சரிபார்க்கப்படலாம்.

6 டையோடுகளைப் பின்வருமாறு சரிபார்க்கவும்:

ஓம்மீட்டரின் எதிர்மறை முனையை, புவி இணைப்பு செய்யப்பட்ட வெப்பத் தணிப்பானின் மீது வைக்கவும். மூன்று திருகு ஆணிகளையும் சூழ்ந்துள்ள உலோக டையோடு கிளிப்புகளில், ஓம்மீட்டரின் நேர்மின் முனையை உறுதியாகத் தொடவும். மூன்று அளவீடுகளும் ஒரே மாதிரியாக இருக்க வேண்டும், மேலும் அவை திறந்த மின்சுற்றுகளைக் குறிக்க வேண்டும்.

லீடுகளை மாற்றி மீண்டும் செய்யவும். மூன்று புதிய அளவீடுகளும் தொடர்ச்சியைக் காட்ட வேண்டும்.

தரைப்படுத்தப்பட்ட வெப்பத் தணிப்பானுக்குப் பதிலாக, காப்பிடப்பட்ட (நேர்மறை) வெப்பத் தணிப்பானைப் பயன்படுத்தி சோதனைகளை மீண்டும் செய்யவும். ஓம்மீட்டரின் எதிர்மறை முனையை காப்பிடப்பட்ட வெப்பத் தணிப்பானின் மீது வைக்கும்போது, மூன்று அளவீடுகளும் தொடர்ச்சியைக் காட்ட வேண்டும். முனைகளை மாற்றி மீண்டும் செய்யவும். இந்த மூன்று புதிய அளவீடுகளும் திறந்த மின்சுற்றுகளைக் காட்ட வேண்டும்.

அனைத்து அளவீடுகளும் சரியாக இருந்தால், ரெக்டிஃபையர் பிரிட்ஜ் நல்ல நிலையில் உள்ளது.

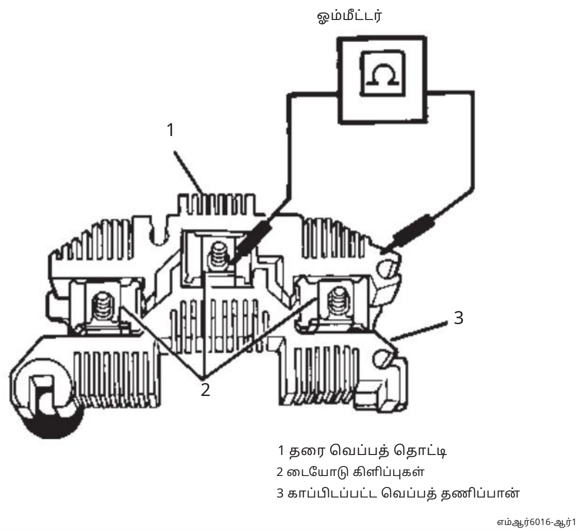

படம் 17. ரெக்டிஃபையர் பிரிட்ஜின் மின்சாரச் சோதனை

ஏதேனும் அளவீடு தவறாக இருந்தால், டையோடு திறந்த நிலையில் அல்லது குறுக்குச் சுற்று ஏற்பட்டுள்ளது என்று பொருள், மேலும் ரெக்டிஃபையர் பிரிட்ஜ் மாற்றப்பட வேண்டும். பிரிட்ஜை அகற்ற, உள்ளே உள்ள BAT டெர்மினல் நட், ரெகுலேட்டர் ஸ்டட்டில் உள்ள நட் மற்றும் கனெக்டர், உள்ளே உள்ள "R" (ரிலே) டெர்மினல் நட் மற்றும் கனெக்டர் (பயன்படுத்தப்பட்டிருந்தால்), பிரிட்ஜை இணைக்கும் இரண்டு திருகுகள், மற்றும் இன்சுலேட்டட் கெப்பாசிட்டரை இணைக்கும் திருகு ஆகியவற்றை அகற்றவும். SRE ஹவுசிங்கிலிருந்து கெப்பாசிட்டர் மற்றும் ரெக்டிஃபையர் பிரிட்ஜை மேலே தூக்கவும் (படம் 18).

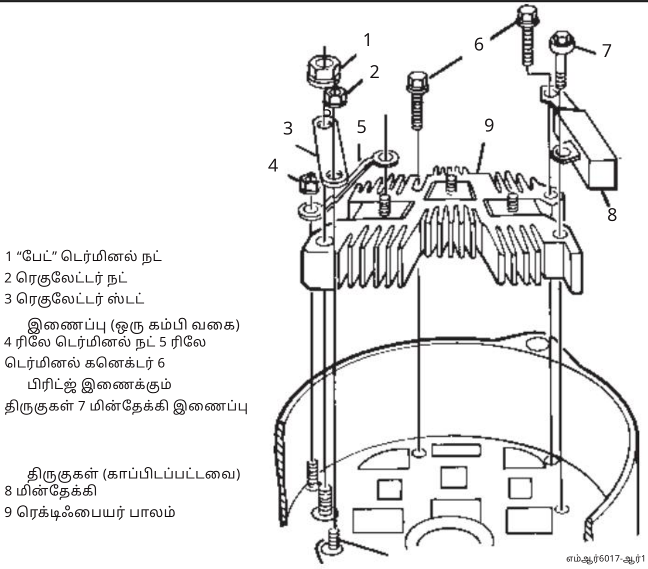

படம் 18. ரெக்டிஃபையர் பிரிட்ஜை அகற்றுதல்

Machine Translated by Google

11. பிரஷ்கள் அல்லது ரெகுலேட்டரைப் பராமரிப்பதற்கு பிரஷ் ஹோல்டர் அசெம்பிளியை அகற்ற வேண்டும் (படம் 19). பிரஷ்களை உள்ளிழுக்கப்பட்ட நிலையில் பிடித்து, பிரஷ்களை அந்த நிலையிலேயே வைத்திருக்க பிரஷ் பின்னைச் செருகவும். இன்சுலேட்டட் ரெகுலேட்டரை இணைக்கும் திருகை அகற்றவும். ரெகுலேட்டர் நட் மற்றும் ஸ்டட் கனெக்டரை (பயன்படுத்தப்பட்டிருந்தால்) அகற்றவும். இடைவெளிக்காகத் தேவைக்கேற்ப "I" டெர்மினல் கனெக்டரை (பயன்படுத்தப்பட்டிருந்தால்) நகர்த்துவதற்கு, உள்ளே இருக்கும் "I" டெர்மினல் நட்டைத் தளர்த்தவும் அல்லது அகற்றவும். இறுதியாக, பிரஷ் ஹோல்டர் பிவட் திருகை அகற்றவும். டையோடு ட்ரையோ அல்லது "I" டெர்மினல் கனெக்டரிலிருந்து ரெகுலேட்டர் கனெக்டரை வளைக்காமல், பிரஷ் ஹோல்டர் அசெம்பிளியை ஹவுசிங்கிலிருந்து தூக்கவும்.

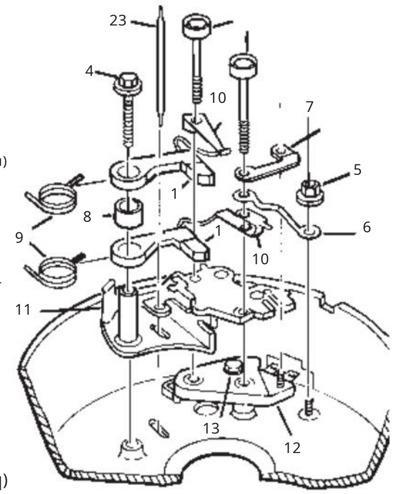

படம் 19. தூரிகை தாங்கியைப் பிரித்தல்

12. பிரஷ்கள் மற்றும் லீடுகளில் அதிகப்படியான தேய்மானம், உடைப்பு போன்றவை உள்ளதா எனச் சரிபார்க்கவும். மாற்ற வேண்டியிருந்தால், பின்னர் பொருத்துவதற்காக லீட் வயர்களின் வழித்தடம் மற்றும் லீட் கிளிப்களின் நிலையை குறித்துக்கொள்ளவும்; பிரஷ்கள் ஒரே மாதிரியானவை, ஆனால் லீடுகள் மற்றும் கிளிப்கள் வெவ்வேறு இடங்களில் அமைந்துள்ளன. பிரஷ்களை விடுவிக்க, பிரஷ் பின்னை கவனமாக அகற்றவும் (படம் 19). பிரஷ்கள் மற்றும் ஸ்பேசரை ஒவ்வொன்றாக அகற்றவும், அவை தொலைந்து போகாமல் இருக்க ஸ்பிரிங்குகளைச் சுற்றி விரல்களை வைக்கவும். தக்கவைக்கும் பட்டைகளை விடுவிக்க, பிரஷ் லீட் கிளிப்களை லேசாக விரிக்க வேண்டியிருக்கலாம்.

13. மீதமுள்ள ரெகுலேட்டரை இணைக்கும் (கிரவுண்ட்) திருகாணியை அகற்றவும். முந்தைய சோதனைகளின் விளைவாக ரெகுலேட்டரை மாற்றுமாறு அறிவுறுத்தப்பட்டால், அதை மாற்றவும். ரெகுலேட்டர் நல்ல நிலையில் உள்ளதா என்பது தெரியவில்லை என்றால், SI-வகை ரெகுலேட்டர்களுக்காக அங்கீகரிக்கப்பட்ட ஒரு சோதனைக் கருவியைப் பயன்படுத்தவும். ரெகுலேட்டரை மாற்றும்போது, ஃபீல்டு காயிலில் ஷார்ட் சர்க்யூட் உள்ளதா என்பதை எப்போதும் சரிபார்க்கவும்.

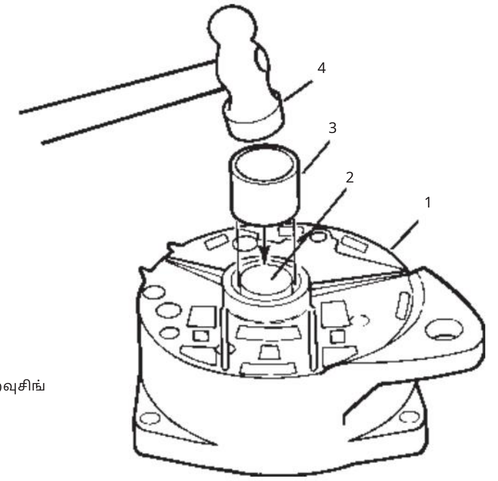

படம் 20. SRE பேரிங்கை அகற்றுதல்

14. பாதுகாப்பு நாடாவை அகற்றி (படி 3-ஐப் பார்க்கவும்), SRE உறையில் உள்ள பேரிங்கைச் சரிபார்க்கவும். பேரிங்குகள் நிரந்தரமாக மசகு இடப்பட்டவை; கிரீஸைச் சேர்க்க வேண்டாம். பேரிங் உலர்ந்திருந்தாலோ அல்லது சேதமடைந்திருந்தாலோ, பேரிங்கை மாற்றவும். SRE உறையிலிருந்து பிரஷ்களை அகற்றாமல் பேரிங்கை மாற்றினால், பேரிங்கை அகற்றும் போது பிரஷ்களை உள்ளிழுத்த நிலையில் வைத்திருக்க பிரஷ் பின்னைப் பயன்படுத்தவும்.
பேரிங்கை அகற்ற, SRE ஹவுசிங்கில் உள்ள திறப்பை விட சற்றே சிறிய குழாயைப் பயன்படுத்தி, பேரிங்கை ஹவுசிங்கின் உட்புறம் வரை செலுத்தி அகற்றவும் (படம் 20). பேரிங் அகற்றப்படாவிட்டால், பேரிங்கின் மீது மீண்டும் டேப்பை ஒட்டவும்.

DE சட்டகம் மற்றும் கூறுகள்

15. ரோட்டரின் புல மின்தடையைச் சரிபார்க்க ஓம்மீட்டரைப் பயன்படுத்தவும். இந்தச் சரிபார்ப்பைச் செய்ய, ஓம்மீட்டர் முனைகளை ரோட்டர் தண்டில் உள்ள இரண்டு சறுக்கு வளையங்களின் மீது வைக்கவும் (படம் 21). சரியான மதிப்பிற்கு, இந்தப் பிரிவின் இறுதியில் உள்ள சேவை விவரக்குறிப்புகளைப் பார்க்கவும்.
மேலும், ஓம்மீட்டரின் ஒரு முனையை ஸ்லிப் ரிங்கிலும், மற்றொரு முனையை ரோட்டார் ஃபிரேம் அல்லது ஷாஃப்ட்டிலும் தொட்டு, ஃபீல்டு கிரவுண்ட் செய்யப்பட்டுள்ளதா எனச் சரிபார்க்கவும். ஃபீல்டு கிரவுண்ட் செய்யப்படவில்லை என்பதைக் காட்ட, அளவீடு முடிவிலியாக (திறந்த நிலையில்) இருக்க வேண்டும். ஃபீல்டு மின்தடை குறிப்பிடப்பட்ட அளவுகளுக்கு வெளியே இருந்தாலோ அல்லது ஃபீல்டு கிரவுண்ட் செய்யப்பட்டிருந்தாலோ, பின்வரும் படிகளில் விவரிக்கப்பட்டுள்ளபடி ரோட்டாரை மாற்றவும்.

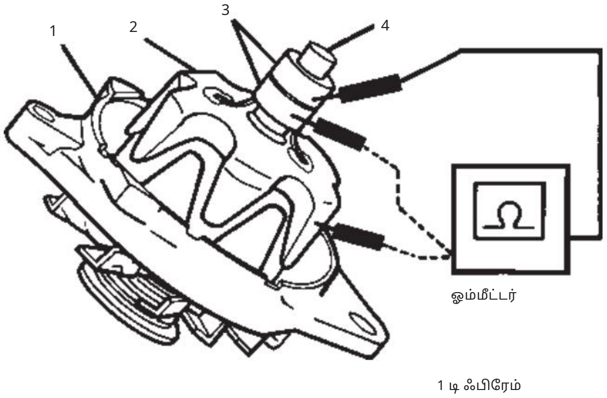

படம் 21. ரோட்டரின் மின்சாரச் சோதனை

Machine Translated by Google

16. DE ஃபிரேமைப் பிடித்து, ரோட்டரைக் கையால் சுழற்றி, அது பால் பேரிங்கில் தடையின்றிச் சுழல்கிறதா என்று பார்க்கவும். பேரிங்கில் நிரந்தரமாக மசகு இடப்பட்டுள்ளது; கிரீஸைச் சேர்க்க வேண்டாம். இயக்கம் சீரற்றதாகவோ அல்லது தள்ளாடுவதாகவோ இருந்தால், பின்வரும் படிகளில் விவரிக்கப்பட்டுள்ளபடி DE பேரிங்கை மாற்றவும்.

17. ஷாஃப்ட்டின் முனையில் 5/16" ஹெக்ஸ் ரெஞ்சை வைத்துப் பிடித்துக்கொண்டு, சாதாரண ரெஞ்சைக் கொண்டு நட்டை அகற்றுவதன் மூலம் ஷாஃப்ட் நட்டை நீக்கவும் (படம் 22). நட்டை அகற்றுவதற்கு இடஞ்சுழியாகத் திருப்பவும்.
ஹெக்ஸ் ரெஞ்ச் கிடைக்கவில்லை என்றால், ரோட்டரை ஒரு கடைத் துணியில் சுற்றி, வைஸில் வைத்து, ஷாஃப்ட் நட்டை அகற்றும் போது பிடித்துக் கொள்வதற்குத் தேவையான அளவு மட்டும் இறுக்கவும்.

18. ஷாஃப்ட்டிலிருந்து ஷாஃப்ட் நட் வாஷர், புல்லி மற்றும் ஃபேன் ஆகியவற்றைத் தூக்கவும் (படம்). 22).

19. DE பேரிங்கிலிருந்து ரோட்டரை வெளியே இழுக்கவும் (படம் 22).

ரோட்டர் மின்சார ரீதியாகச் சரிபார்க்கப்பட்டு நன்றாக இருந்தால் (படி 15), ஸ்லிப் ரிங்குகளைப் பரிசோதிக்கவும். அவை சொரசொரப்பாகவோ அல்லது வட்ட வடிவில் இல்லாமலோ இருந்தால், லேத்தில் வைத்து, ரிங்குகளை மென்மையாகவும் வட்டமாகவும் மாற்றுவதற்குத் தேவையான அளவு பொருளை மட்டும் அகற்றவும். வட்டத்தன்மைக்கான அதிகபட்ச காட்டி அளவீடு 0.05 மிமீ (.002") ஆகும். 400 கிரேன் பாலிஷிங் துணியைக் கொண்டு மெருகூட்டி முடிக்கவும். அனைத்து செப்புத் தூசியையும் ஊதி அகற்றவும். செப்புத் தூசி படிந்திருக்கக்கூடிய கிரீஸை ஷாஃப்டிலிருந்து சுத்தம் செய்யவும்.

20. DE சட்டகத்திலிருந்து மூன்று இணைப்புத் திருகுகளையும் தாங்கு உருளைத் தக்கவைப்புத் தகட்டையும் அகற்றவும் (படம் 22).

21. DE பேரிங்கை ஆய்வு செய்யவும். பேரிங் உலர்ந்ததாகத் தோன்றினாலோ அல்லது ஆல்டர்னேட்டரைக் கழற்றும் போது சோதித்ததில் ரோட்டார் சீராகச் சுழலவில்லை என்றாலோ, DE பேரிங்கை மாற்றவும். பேரிங்கில் நிரந்தரமாக மசகு இடப்பட்டுள்ளது. கிரீஸைச் சேர்க்க முயற்சிக்க வேண்டாம்.

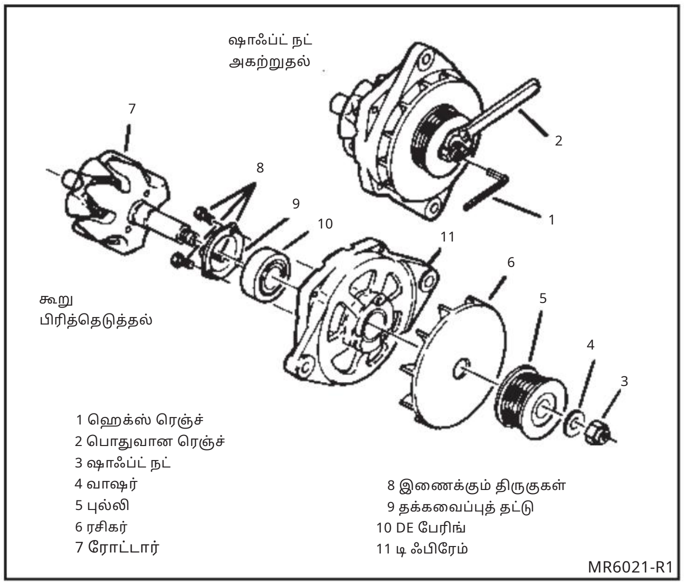

படம் 22. DE சட்டகம் மற்றும் கூறுகள்

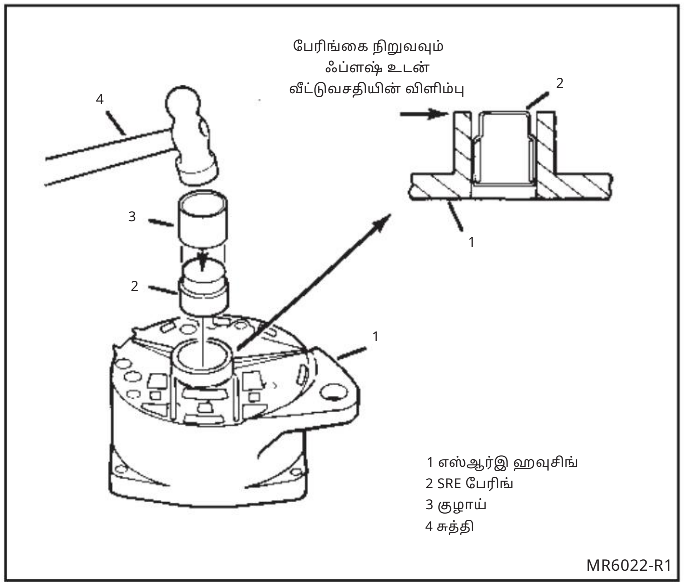

படம் 23. SRE தாங்கு உருளை பொருத்துதல்

ஆல்டர்னேட்டர் அசெம்பிளி

DE சட்டகம் மற்றும் கூறுகளின் அசெம்பிளி

நிறுவு

1. DE தாங்கி மற்றும் தாங்கித் தக்கவைப்புத் தகட்டை DE சட்டகத்துடன் இணைத்தல். 3 இணைக்கும் திருகுகளைப் பொருத்தவும் (படம் 22).

இறுக்குங்கள்

தக்கவைப்புத் தகட்டை இணைக்கும் திருகுகள் 3.0 Nm (26 lb. in.) முறுக்குவிசையைக் கொண்டுள்ளன.

2. ரோட்டார் ஷாஃப்டை DE பேரிங்கில் பொருத்தவும் (படம் 22).

3. விசிறி, கப்பி, ஷாஃப்ட் நட் வாஷர் மற்றும் ஷாஃப்ட் நட் ஆகியவற்றை ரோட்டார் ஷாஃப்ட்டில் பொருத்தவும் (படம் 22). ஷாஃப்ட்டின் முனையில் 5/16" ஹெக்ஸ் ரெஞ்சைப் பயன்படுத்திப் பிடிக்கவும் அல்லது ரோட்டாரை ஒரு துணியில் சுற்றி, ஷாஃப்ட் நட்டை இறுக்கும்போது பிடித்துக் கொள்வதற்குத் தேவையான அளவு மட்டும் வைஸில் வைத்து இறுக்கவும்.

இறுக்குங்கள்

ஷாஃப்ட் நட்டை 100 Nm (75 lb. ft.) அளவுக்கு இறுக்கவும்.

SRE வீட்டுவசதி மற்றும் கூறுகளின் தொகுப்பு

Machine Translated by Google

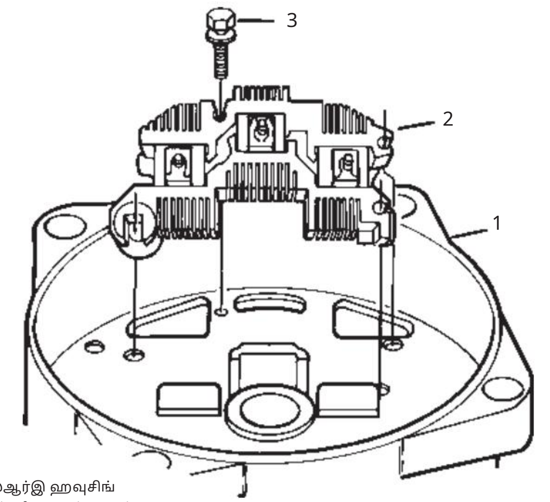

1 எஸ்ஆர்இ ஹவுசிங்
2 ரெக்டிஃபையர் பாலம்
3 இணைக்கும் திருகு

MR6023-R1

படம் 24. ரெக்டிஃபையர் பிரிட்ஜை நிறுவுதல்

இணைப்பியின் வடிவம் (4) வீட்டுவசதியில் இருப்பிடத்தை தீர்மானிக்கிறது

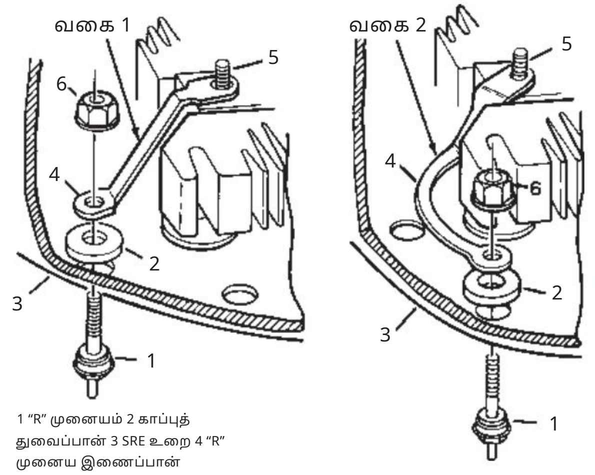

1 “R” முனையம் 2 காப்புத் துவைப்பான் 3 SRE உறை 4 “R” முனைய இணைப்பான்
5 ரெசிடியர் பிரிட்ஜ் ஸ்டட் 6 உள் நட்டு/ துவைப்பான் அமைப்பு.

MR6024-R1

படம் 25. ரிலே முனையத்தை நிறுவுதல்

நிறுவவும் அல்லது இணைக்கவும்

4. SRE பேரிங்கை SRE ஹவுசிங்கில் பொருத்துதல் (படம் 23). பேரிங்கை வெளியிலிருந்து உள்ளே செலுத்துவதற்கு, SRE ஹவுசிங்கில் உள்ள துளையை விட சற்றே சிறிய, மெல்லிய சுவர் கொண்ட சாக்கெட் அல்லது குழாயைப் பயன்படுத்தவும். பேரிங்கை SRE ஹவுசிங்கின் வெளிப்புற விளிம்புடன் சமமாகப் பொருத்தவும். மீதமுள்ள செயல்முறையின் போது அழுக்கு உள்ளே நுழைவதைத் தடுக்க, பேரிங்கில் உள்ள திறப்பை ஒரு டேப் துண்டால் மூடவும்.

நிறுவவும் அல்லது இணைக்கவும்

5. ரெக்டிஃபையர் பிரிட்ஜை SRE ஹவுசிங்குடன் இணைக்கவும். ஒரு ரெக்டிஃபையர் பிரிட்ஜ் இணைப்புத் திருகு/வாஷர் அமைப்பை, கிரவுண்ட் செய்யப்பட்ட ஹீட் சிங்க் வழியாக SRE ஹவுசிங்கில் நிறுவவும் (படம் 24).
விரலால் இறுக்குங்கள்.

ரிலே “R” டெர்மினலை (பயன்படுத்தினால்) SRE ஹவுசிங்கில் பொருத்தி, அதை இடத்தில் நிலைநிறுத்தவும் (படம் 25-ஐப் பார்க்கவும்). “R” டெர்மினல் ஸ்டட்டின் மீது உள் இன்சுலேட்டிங் வாஷரை வைக்கவும். ரெக்டிஃபையர் பிரிட்ஜில் உள்ள ஸ்டட் மற்றும் “R” டெர்மினல் ஸ்டட்டின் மீது ரிலே டெர்மினல் கனெக்டரை வைக்கவும். டெர்மினல் முனையில், உள் இன்சுலேட்டிங் வாஷர் கனெக்டருக்கும் SRE ஹவுசிங்கிற்கும் இடையில் இருப்பதை உறுதி செய்யவும். கனெக்டர் SRE ஹவுசிங்கைத் தொடக்கூடாது. மேலும், டெர்மினல் ஸ்டட் SRE ஹவுசிங்கைத் தொடாதவாறு, வெளிப்புற இன்சுலேட்டர் துளையில் சரியாக மையப்படுத்தப்பட்டுள்ளதா என்பதையும் உறுதி செய்யவும். உள் நட்/வாஷர் அமைப்பை “R” டெர்மினல் ஸ்டட்டில் நிறுவவும்.

Machine Translated by Google

இறுக்குங்கள்

உட்புற நட்/வாஷர் அசெம்பிளிக்கு 2.5 Nm (22 lb. in.)

6. வெளியீட்டு (BAT) முனையத்தை SRE உறையுடன் இணைக்கும்போது, சதுர இன்சுலேட்டர் விளிம்பைத் துளையில் சரியாகப் பொருத்துவதை உறுதிசெய்து, பின்னர் வெளியீட்டு முனையத்தின் உள்ளே உள்ள நட்/வாஷர் அமைப்பை முனைய ஸ்டட்டின் மீது பொருத்தவும் (படம். 26). விரலால் இறுக்கவும்.

7. ரெக்டிஃபையர் பிரிட்ஜ் அசெம்பிளியின் முனையில் உள்ள துளைகளில் மின்தேக்கியைப் பொருத்தவும் (படம் 26). ரெக்டிஃபையர் பிரிட்ஜ் இணைக்கும் திருகு/வாஷர் அசெம்பிளியை, மின்தேக்கி இணைப்பான், தரைப்படுத்தப்பட்ட வெப்பத் தணிப்பான் ஆகியவற்றின் வழியாக SRE ஹவுசிங்கில் நிறுவவும் (விரலால் இறுக்கவும்).

8. மின்காப்பு மின்தேக்கியை இணைக்கும் திருகாணியை, மின்தேக்கி இணைப்பான் வழியாகவும், மின்காப்பு வெப்பத் தணிப்பான் வழியாகவும் செலுத்தி, SRE உறைக்குள் பொருத்தவும் (விரலால் இறுக்கவும்).

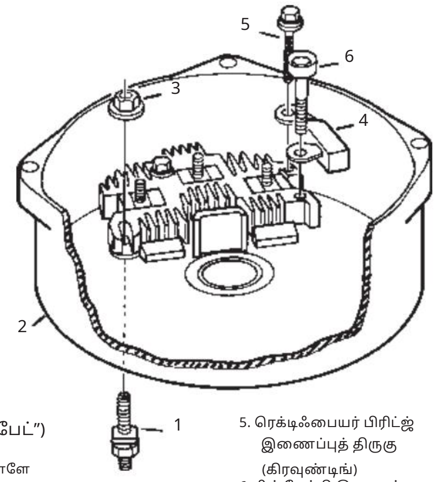

படம் 26. BAT முனையம் மற்றும் மின்தேக்கியை நிறுவுதல்

பரிசோதிக்கவும்

9. ரெகுலேட்டர் பொருத்தும் பகுதியில் கிரீஸ் அல்லது அழுக்கு உள்ளதா எனச் சரிபார்க்கவும் (படம் 27). இதில் நல்ல மின்சாரத் தொடர்பு அவசியம்.
பகுதி.

சுத்தமான

அறிவிப்பு: ரெகுலேட்டரை கரைப்பானில் மூழ்கடிக்கவோ அல்லது ஈரப்படுத்தவோ வேண்டாம். அவ்வாறு செய்தால் ரெகுலேட்டரின் உள்ளே சேதம் ஏற்படக்கூடும்.

SRE ஹவுசிங்கில் உள்ள ரெகுலேட்டர் மவுண்டிங் பாஸ்கள், உலோக அடிப்பலகை மற்றும் ரெகுலேட்டரில் உள்ள காண்டாக்ட் ரிங்குகள் ஆகியவற்றை சுத்தமான, உலர்ந்த துணியால் துடைக்கவும்.

கனெக்ட் நிறுவல்

10. ரெகுலேட்டரை SRE ஹவுசிங்குடன் (படம் 27) ரெகுலேட்டர் இணைக்கும் திருகு (கிரவுண்டிங்) கொண்டு இணைக்கவும். விரலால் இறுக்கவும்.

11. தனித்தனி பிரஷ்களைப் பொருத்தினால், படி 12-க்குச் செல்லவும். முழுமையான பிரஷ் ஹோல்டர் அசெம்பிளியை நிறுவினால், படி 13-க்குச் செல்லவும்.

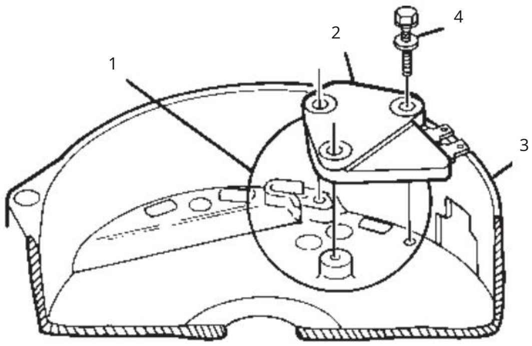

படம் 27. ரெகுலேட்டரை நிறுவுதல்

Machine Translated by Google

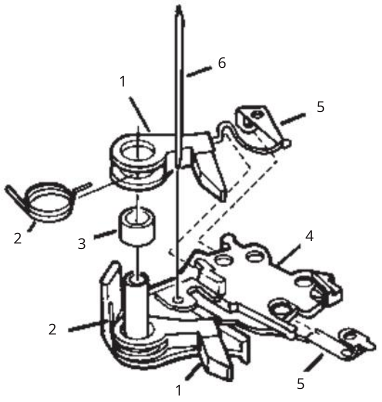

படம் 28. தூரிகை தாங்கியை பொருத்துதல்

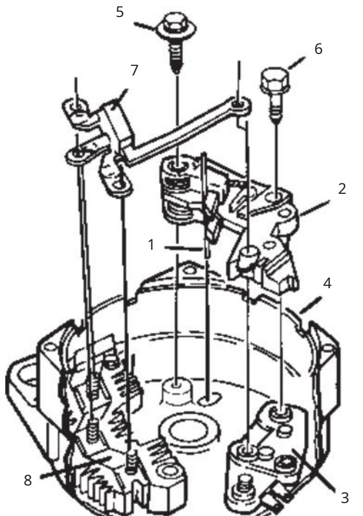

படம் 29. பிரஷ் ஹோல்டர் மற்றும் டையோடு ட்ரையோவை நிறுவுதல்

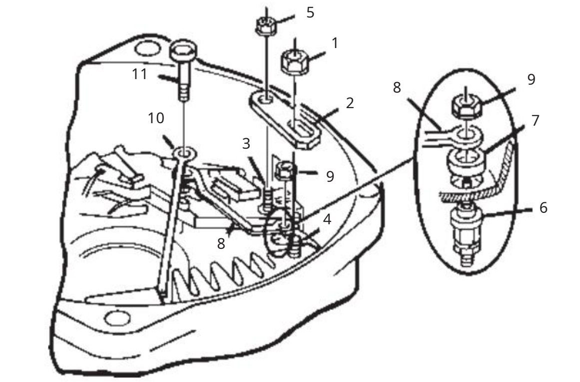

படம் 30. சீராக்கி இணைப்பான், 1-கம்பி அமைப்பு

12. தூரிகை அமைப்புகள் (சுருள்களுடன்) மற்றும் தூரிகைத் தாங்கிக்கான இடைவெளிப் பொருள் (படம் 28). தூரிகைகள் ஒரே மாதிரியானவை, ஆனால் இணைப்புக் கம்பிகளும் தொடர்பு கிளிப்புகளும் வெவ்வேறு இடங்களில் அமைந்துள்ளன. தூரிகைகளை உள்ளிழுத்த நிலையில் வைக்கவும்.

நிறுவவும் அல்லது இணைக்கவும்

13. பிரஷ்கள் உள்ளிழுக்கப்பட்ட நிலையில் பொருத்தப்பட்டிருக்க, (படம் 29), ரெகுலேட்டர் மற்றும் SRE ஹவுசிங்கில் உள்ள மவுண்டிங் துளைகளில் பிரஷ் ஹோல்டர் அசெம்பிளியைப் பொருத்தவும். பிரஷ் ஹோல்டரை இணைக்கும் (பிவட்) ஸ்க்ரூ மற்றும் ஒரு இன்சுலேட்டட் ரெகுலேட்டரை இணைக்கும் ஸ்க்ரூ ஆகியவற்றை நிறுவவும் (இரண்டு ஸ்க்ரூக்களையும் விரல்களால் இறுக்கவும்).

14. ரெக்டிஃபையர் பிரிட்ஜ் அசெம்பிளியில் உள்ள 3 திரிக்கப்பட்ட ஸ்டட்களில் டையோடு ட்ரையோடைப் பொருத்தவும் (படம் 29). டையோடு ட்ரையோடில் உள்ள நீண்ட கனெக்டர் ஸ்ட்ராப்பை, பிரஷ் ஹோல்டர் மற்றும் ரெகுலேட்டரில் உள்ள மிக அருகிலுள்ள மவுண்டிங் துளையின் மீது நிலைநிறுத்தவும்.

மூன்று கம்பி அமைப்புகளுக்கு, படி 18க்குச் செல்லவும்.

15. ஒரு-கம்பி அமைப்புகளுக்கு (படம் 30), வெளிப்புற வெளியீட்டு முனையத்தைப் பிடித்துக்கொண்டு, உட்புற வெளியீட்டு முனைய நட்டைத் தற்காலிகமாக அகற்றவும். ரெகுலேட்டர் ஸ்டட் இணைப்பியை, திரிக்கப்பட்ட ஸ்டட்டிலும் மற்றும் உட்புற வெளியீட்டு முனைய ஸ்டட்டிலும் பொருத்தவும். வெளியீட்டு முனைய நட்/வாஷரை மீண்டும் பொருத்தி, ரெகுலேட்டரில் உள்ள திரிக்கப்பட்ட ஸ்டட்டில் ரெகுலேட்டர் நட்/வாஷர் அமைப்பைப் பொருத்தவும் (விரலால் இறுக்கவும்).

16. "I" டெர்மினலை (பயன்படுத்தினால்) வெளிப்புற இன்சுலேட்டருடன் SRE ஹவுசிங்கில் பொருத்தி, அதை நிலைநிறுத்தவும் (படம் 31). உட்புற இன்சுலேட்டரையும், பின்னர் ரெகுலேட்டர்/இண்டிகேட்டர் லைட் கனெக்டரையும் SRE ஹவுசிங்கின் உள்ளே உள்ள "I" டெர்மினல் ஸ்டட்டின் மீது பொருத்தவும். கனெக்டரின் மறுமுனையை பிரஷ் ஹோல்டரில் உள்ள மவுண்டிங் துளையின் மீது வைக்கவும். உட்புற "I" டெர்மினல் நட்/வாஷர் அமைப்பை டெர்மினல் ஸ்டட்டின் மீது பொருத்தவும் (விரலால் இறுக்கவும்).

17. இரண்டாவது காப்பிடப்பட்ட ஒழுங்குபடுத்தியை, தூரிகைத் தாங்கியில் உள்ள பொருத்தும் துளையில், டையோடு மூவிணைப்பி மற்றும் "I" முனைய இணைப்பி (பயன்படுத்தினால்) வழியாகச் செலுத்திப் பொருத்தவும் (படம் 30).
விரலால் இறுக்குங்கள்.

1-வயர் அமைப்புகளுக்கு, படி 20-க்குச் செல்லவும்.

Machine Translated by Google

18. சில 3-கம்பி அமைப்புகளுக்கு (படம் 31), ரெகுலேட்டர் ஸ்டட் கனெக்டரை, ரெகுலேட்டரில் உள்ள திரிக்கப்பட்ட ஸ்டட்டின் மீது பொருத்தி, அதன் மறுமுனையை பிரஷ் ஹோல்டர் பொருத்தும் துளையின் மேல் வைக்கவும். ரெகுலேட்டர் நட்டை, ரெகுலேட்டரில் உள்ள திரிக்கப்பட்ட ஸ்டட்டுடன் பொருத்தவும் (விரலால் இறுக்கவும்).

குறிப்பு: பிற்கால ரெகுலேட்டர் வடிவமைப்புகளில் திரிக்கப்பட்ட ஸ்டட் இருப்பதில்லை, மேலும் கனெக்டரும் பயன்படுத்தப்படுவதில்லை. முந்தைய மற்றும் பிந்தைய வடிவமைப்புகள் ஒன்றுக்கொன்று மாற்றிக்கொள்ளக்கூடியவை. ஸ்டட் உள்ள ரெகுலேட்டருக்குப் பதிலாக ஸ்டட் இல்லாத புதிய ரெகுலேட்டரைப் பயன்படுத்தினால், கனெக்டரையும் நட்டையும் தவிர்க்கவும்; ஸ்டட் உள்ள ரெகுலேட்டருக்குப் பதிலாக ஸ்டட் உள்ள ரெகுலேட்டரைப் பயன்படுத்தினால், கனெக்டரையும் நட்டையும் சேர்க்கவும்.

19. இரண்டாவது காப்பிடப்பட்ட ரெகுலேட்டரை இணைக்கும் திருகாணியை, பிரஷ் ஹோல்டரில் உள்ள பொருத்தும் துளையில், டையோடு ட்ரையோ கனெக்டர் மற்றும் ரெகுலேட்டர் ஸ்டட் கனெக்டர் வழியாகச் செலுத்திப் பொருத்தவும். விரல்களால் இறுக்கவும்.

20. SRE பாகத்தின் இணைப்பானை பின்வரும் வரிசையில் இறுக்கமாகப் பொருத்தவும் (படம் 32):

இறுக்குங்கள்

(1) உட்புற வெளியீட்டு முனைய நட்டை 5.5 Nm (50 lb. in.) அளவுக்கு இறுக்கவும்.

(2) ரெக்டிஃபையர் பிரிட்ஜ் இணைக்கும் திருகுகள் (2 இடங்கள்) 3.0 Nm (25 lb. in.) அளவுக்கு.

(3) 2.5 Nm (22) க்கு காப்பிடப்பட்ட மின்தேக்கி இணைக்கும் திருகு (பவுண்டு அங்குலம்).

(4) "R" மற்றும்/அல்லது "I" முனையம் (2 இடங்களில், நட்டுகளுக்கு உள்ளே பயன்படுத்தினால் 2.5 Nm (22 lb. in.) வரை). இறுக்கும்போது முனையத்தை வெளிப்புறத்தில் பிடித்துக் கொள்ள வேண்டியிருக்கலாம்.

(5) ரெகுலேட்டர் மவுண்டிங் ஸ்க்ரூ (கிரவுண்டிங்) 2.0 Nm (20 பவுண்டு (அங்குலம்).

(6) காப்பிடப்பட்ட ரெகுலேட்டர் இணைக்கும் திருகுகள் (2 இடங்களில் 2.0 Nm (20 lb. in.) வரை).

(7) ரெகுலேட்டர் நட்டை (பயன்படுத்தினால்) 2.5 Nm (22 lb. in.) அளவுக்கு இறுக்கவும்.

(8) பிரஷ் ஹோல்டரை இணைக்கும் திருகு (மையச்சாய்வு) 2.0 Nm (20 lb.) (இல்.).

நிறுவவும் அல்லது இணைக்கவும்

21. குப்பைத் தடுப்புப் பொருத்தும் ஸ்டட்டை (பயன்படுத்தப்பட்டால்) அதன் உள் வாஷருடன், SRE ஹவுசிங்கில் உள்ள "I" டெர்மினல் துளையில் பொருத்தவும். வெளிப்புற வாஷர், லாக்வாஷர் மற்றும் நட்டை, வெளிப்புறத்தில் உள்ள பொருத்தும் ஸ்டட்டில் பொருத்தவும். நட்டை 5.5 Nm (50 lb. in.) அளவுக்கு இறுக்கவும்.

22. ரெக்டிஃபையர் பிரிட்ஜில் உள்ள 3 திரிக்கப்பட்ட ஸ்டட்களின் மீது 3 ஃபேஸ் லீடுகளை வைத்து, ஸ்டேட்டரை SRE ஹவுசிங் அசெம்பிளியுடன் இணைக்கவும் (படம் 33). SRE ஹவுசிங்கின் விளிம்பைச் சுற்றி ஸ்டேட்டர் சரியாகப் பொருந்தியிருப்பதை உறுதி செய்யவும்.

23. ரெக்டிஃபையரில் உள்ள 3 திரிக்கப்பட்ட ஸ்டட்களுடன் ரெக்டிஃபையர் பிரிட்ஜ் நட்டுகளைப் பொருத்தவும். பாலம் (படம் 33).

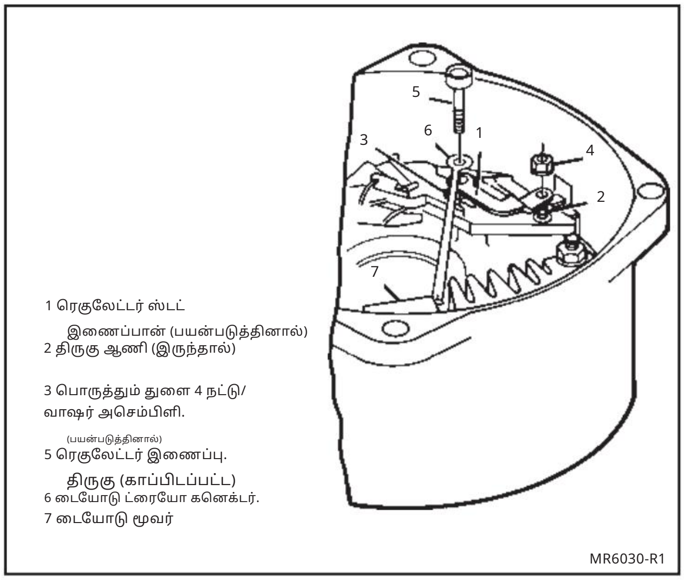

படம் 31. சீராக்கி இணைப்பான், 3-கம்பி அமைப்பு

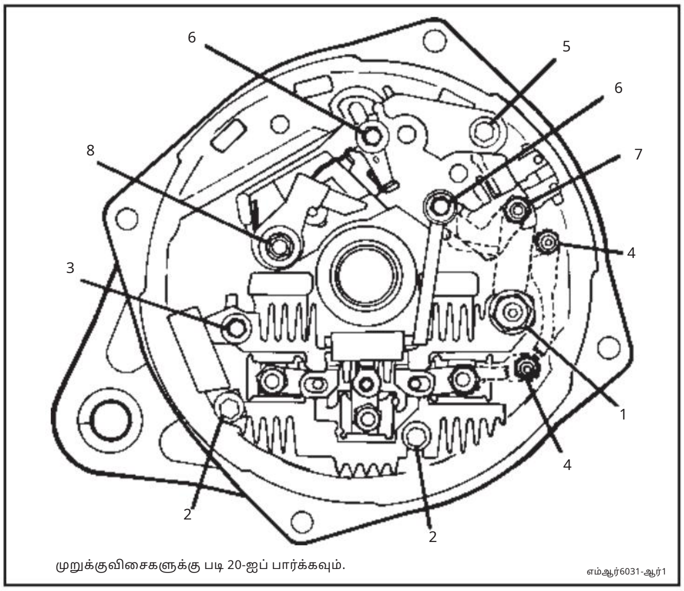

படம் 32. இணைப்பானை இறுக்கும் வரிசை

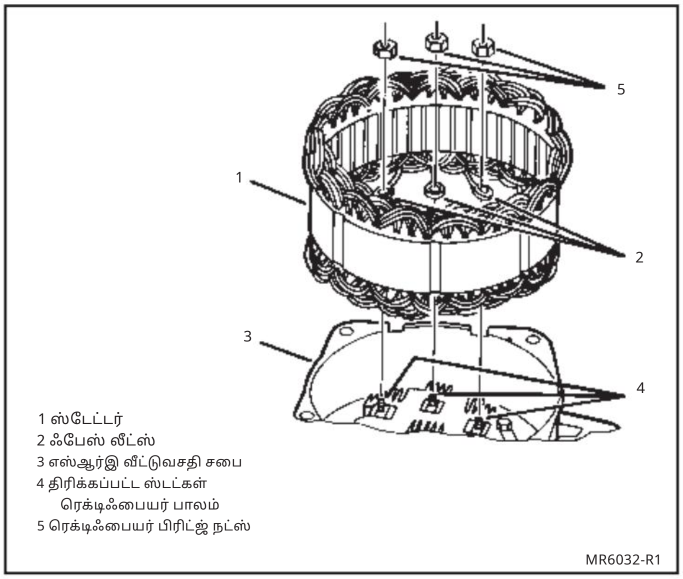

படம் 33. ஸ்டேட்டரை நிறுவுதல்

Machine Translated by Google

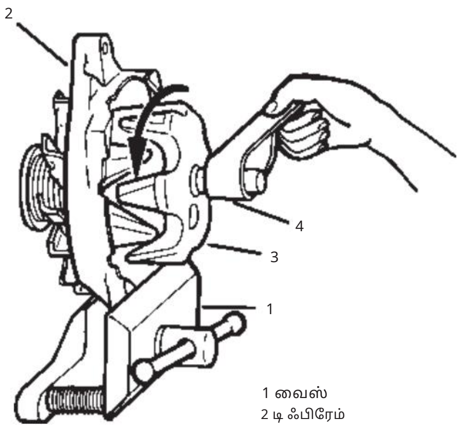

படம் 34. ஸ்லிப் ரிங்குகளை சுத்தம் செய்தல்

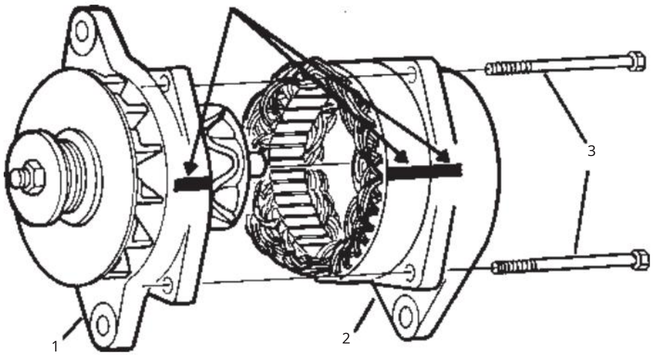

படம் 35. இறுதி அலகு அசெம்பிளி

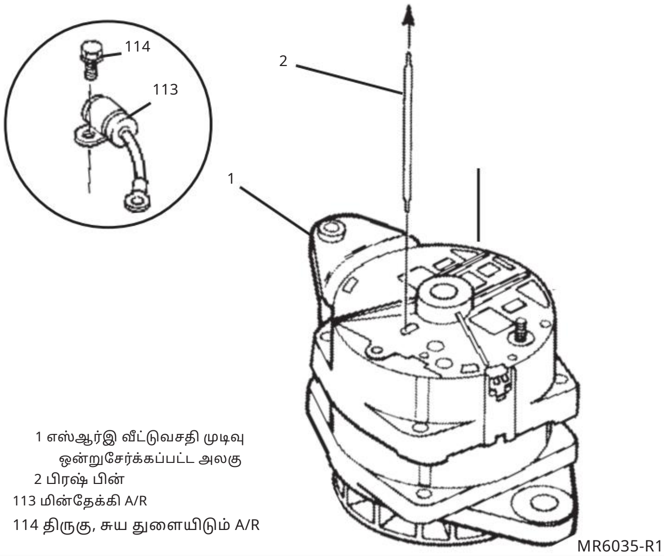

படம் 36. தூரிகை முள்ளை அகற்றுதல்

இறுக்குங்கள்

ரெக்டிஃபையர் பிரிட்ஜ் நட்டுகள் (3 இடங்கள்) 2.5 Nm (22 lb. in.) அளவுக்கு இறுக்கவும்.

இறுதி அலகு அசெம்பிளி

சுத்தமான

24. ரோட்டார் தண்டில் உள்ள நழுவு வளையங்களை (முன்பு சுத்தம் செய்யப்படவில்லை எனில்), 400 கிரேன் மெருகூட்டும் துணியை நழுவு வளையங்களைச் சுற்றிப் பிடித்தபடி ரோட்டாரைச் சுழற்றவும் (படம் 34). அனைத்து செப்புத் தூசியையும் ஊதி அகற்றவும்.

25. SRE பேரிங்கில் பொருந்தவிருக்கும் ரோட்டார் ஷாஃப்டை மென்மையான துணியால் துடைக்கவும். ஷாஃப்டில் அழுக்கு மற்றும் பிற அந்நியப் பொருட்கள் இல்லாமல் இருக்க வேண்டும்.

26. தூரிகைகளை சுத்தமான மென்மையான துணியால் துடைக்கவும். தூரிகைகளின் தொடர்புப் பரப்புகள் கிரீஸ் மற்றும் பிற அசுத்தங்கள் இல்லாமல் இருக்க வேண்டும். தூரிகைகள் உள்ளிழுக்கப்பட்ட நிலையில் முள் பொருத்தப்பட்டிருப்பதையும், அலகு பொருத்திய பிறகு அகற்றுவதற்காக அந்த முள் SRE உறை வழியாக நீண்டு இருப்பதையும் உறுதிப்படுத்திக் கொள்ளுங்கள். SRE தாங்கியில் உள்ள திறப்பிலிருந்து பாதுகாப்பு நாடாவை அகற்றவும்.

27. தேவைக்கேற்ப, SRE உறையில் உள்ள காலித் துளையில், சுயத் திருகு கொண்ட மின்தேக்கியை உறுதியாகப் பொருத்தவும்.

நிறுவவும் அல்லது இணைக்கவும்

27. SRE உறை மற்றும் DE சட்டத்தில் முன்னர் செய்யப்பட்ட குறிகளை சீரமைத்து, DE சட்ட அமைப்பை SRE சட்ட அமைப்புடன் இணைத்தல் (படம்). 35). பாகம் மாற்றப்பட்டதால் குறி அழிந்துவிட்டால், சரியான சட்டக அமைப்பைத் தீர்மானிக்க, பழைய பாகத்தில் உள்ள குறியைப் பயன்படுத்தவும் அல்லது பொருத்தும் முனைகளை அந்தந்தப் பயன்பாட்டுடன் ஒப்பிட்டுப் பார்க்கவும்.

28. துளைத்துச் செல்லும் போல்ட்டுகள் (4 இடங்களில்).

இறுக்குங்கள்

துளை போல்ட்கள் 5.5 Nm (50 lb. in.) வரை.

29. ஒரு-கம்பி அமைப்புகளுக்கு மட்டும், ரெகுலேட்டர் டெர்மினல் கவரை ரெகுலேட்டர் டெர்மினல்களுடன் இணைக்கவும்.

அகற்று அல்லது துண்டி

30. யூனிட்டிற்குள் உள்ள ஸ்லிப் ரிங்குகளில் பிரஷ்களை விடுவிப்பதற்காக பிரஷ் பின்னை அகற்றவும் (படம் 36).

Machine Translated by Google

ஆல்டர்னேட்டர் பெஞ்ச் சோதனை

சோதனைக்குத் தேவையான உபகரணங்கள்:

ஆல்டர்னேட்டர் சோதனை நிலை (5000 ஆர்பிஎம் திறன்)

பேட்டரி அல்லது பேட்டரி தொகுப்பு (முழுமையாக சார்ஜ் செய்யப்பட்டது)

மாறுபடும் கார்பன் குவியல் சுமை சோதனை

அம்மீட்டர் (ஆல்டர்னேட்டர் மதிப்பீட்டை விடக் குறைந்தபட்சம் 15 ஆம்பியர் அதிக மின்னோட்டத் திறன் கொண்டது)

வோல்ட்மீட்டர்

ஓம்மீட்டர்

வாகனத்தில் பொருத்துவதற்கு முன்னர் ஆல்டர்னேட்டர் சரியாகச் செயல்படுகிறதா என்பதைச் சரிபார்க்க இந்த பெஞ்ச் சோதனை முறை பயன்படுத்தப்படுகிறது. இந்த செயல்முறையில் முன்னர் விவரிக்கப்பட்ட மதிப்பிடப்பட்ட வெளியீட்டுச் சரிபார்ப்பைப் போலவே, இந்தச் சோதனையும் ஆல்டர்னேட்டரின் வெளியீட்டைச் சரிபார்க்கிறது. சோதனைக் கருவிகள் கிடைக்கவில்லை என்றால், உற்பத்தியாளரின் அறிவுறுத்தல்களின்படி ஆல்டர்னேட்டரை இன்ஜினில் பொருத்தி, அதன் செயல்பாட்டைச் சரிபார்க்க மதிப்பிடப்பட்ட வெளியீட்டுச் சோதனையை மீண்டும் செய்யவும். சோதனைக் கருவிகள் கிடைத்தால், பின்வருமாறு தொடரவும்:

1. சோதனை ஸ்டாண்ட் உற்பத்தியாளரின் அறிவுறுத்தல்களின்படி, ஆல்டர்னேட்டரை பொருத்தமான சோதனை ஸ்டாண்டில் பொருத்தவும். சோதனை ஸ்டாண்டானது, ஆல்டர்னேட்டரை 5000 rpm வரையிலான வேகத்தில் இயக்கும் திறன் கொண்டதாக இருக்க வேண்டும்.

2. முக்கியம்: சோதனை முடிவுகள் செல்லுபடியாவதற்கு, மின்கலம் அல்லது மின்கலத் தொகுப்பு முழுமையாக மின்னேற்றம் செய்யப்பட்டிருக்க வேண்டும்.

   அறிவிப்பு: 24-வோல்ட் அமைப்பில் உள்ள கோளாறுகளைக் கண்டறிய 12-வோல்ட் கார்பன் பைல் லோட் டெஸ்ட்டைப் பயன்படுத்தும்போது, பேட்டரி செட்டில் உள்ள 12-வோல்ட் மின்னழுத்தத்தில் மட்டுமே லோட் டெஸ்ட்டை இணைக்கவும். 24-வோல்ட் மின்னழுத்தத்தில் 12-வோல்ட் லோட் டெஸ்ட்டை இணைப்பது, அந்த லோட் டெஸ்ட்டை சேதப்படுத்திவிடும்.

   கார்பன் பைல் லோடு அணைக்கப்பட்ட நிலையிலும், பேட்டரி அல்லது பேட்டரி செட் முழுமையாக சார்ஜ் செய்யப்பட்ட நிலையிலும், படம் 37-இல் காட்டியுள்ளபடி மின் இணைப்புகளை ஏற்படுத்தவும். தேவைக்கேற்ப ஒரு-கம்பி அல்லது மூன்று-கம்பி வகைக்கு இணைக்கவும். பேட்டரி மின்னழுத்தமும் கிரவுண்ட் துருவமுனைப்பும், ஆல்டர்னேட்டர் பயன்படுத்தப்படும் அமைப்பில் உள்ளதைப் போலவே இருக்க வேண்டும். சோதனையைத் தொடர்வதற்கு முன் பேட்டரி மின்னழுத்தத்தைச் சரிபார்த்துப் பதிவு செய்யவும்.

3. #1 முனைய மின்சுற்று சுவிட்சை இயக்கவும் (3-கம்பி அமைப்புகளுக்கு மட்டும்). கார்பன் பைல் பளுவை அணைத்துவிட்டு, சோதனை ஸ்டாண்டை இயக்கி, ஆல்டர்னேட்டரின் வேகத்தை மெதுவாக 5000 rpm வரை அதிகரிக்கவும். வோல்ட்மீட்டரைக் கவனிக்கவும்.

   மின்னழுத்தம் அதிகரிக்காமல், முந்தைய அளவீட்டுக்கு (படி 2) சமமாகவோ அல்லது அதற்குக் குறைவாகவோ இருந்தால், ஆல்டர்னேட்டரின் வெளியீடு இல்லை. படி 5க்குச் செல்லவும்.

   12-வோல்ட் அமைப்பில் மின்னழுத்தம் 15 வோல்ட்டுக்கு மேல் அதிகரித்தால் (அல்லது 24-வோல்ட் அமைப்பில் 31 வோல்ட்டுக்கு மேல் அதிகரித்தால்), மின்னழுத்தம் கட்டுப்பாடற்றதாக உள்ளது. ஆல்டர்னேட்டர் சரியாகப் பொருத்தப்பட்டுள்ளதா என மீண்டும் சரிபார்க்கவும். “D” துளையில் உள்ள சோதனை முனை புவி இணைப்பு பெறவில்லை என்பதை உறுதிப்படுத்தவும். ஆல்டர்னேட்டர் சரியாகப் பொருத்தப்பட்டிருந்தால், அலகு பழுதுபார்ப்புப் பிரிவில் விவரிக்கப்பட்டுள்ளபடி ரெகுலேட்டரை மாற்றி, ஃபீல்டு காயிலில் குறுக்குச் சுற்றுகள் அல்லது புவி இணைப்புகள் உள்ளதா எனச் சோதிக்கவும்.

   மின்னழுத்தம் சரியாக இருந்தால், அடுத்த கட்டத்திற்குச் செல்லவும்.

4. ஆல்டர்னேட்டர் சுமார் 5000 rpm வேகத்தில் இயங்கும்போது, கார்பன் பைல் லோடை ஆன் செய்து, வோல்ட்மீட்டரில் மின்னழுத்தம் 13 வோல்ட்டுக்குக் (24-வோல்ட் அமைப்பில் 25 வோல்ட்) கீழே குறையாமல், அம்மீட்டரில் அதிகபட்ச ஆல்டர்னேட்டர் வெளியீட்டைப் பெறும் வகையில் சரிசெய்யவும்.

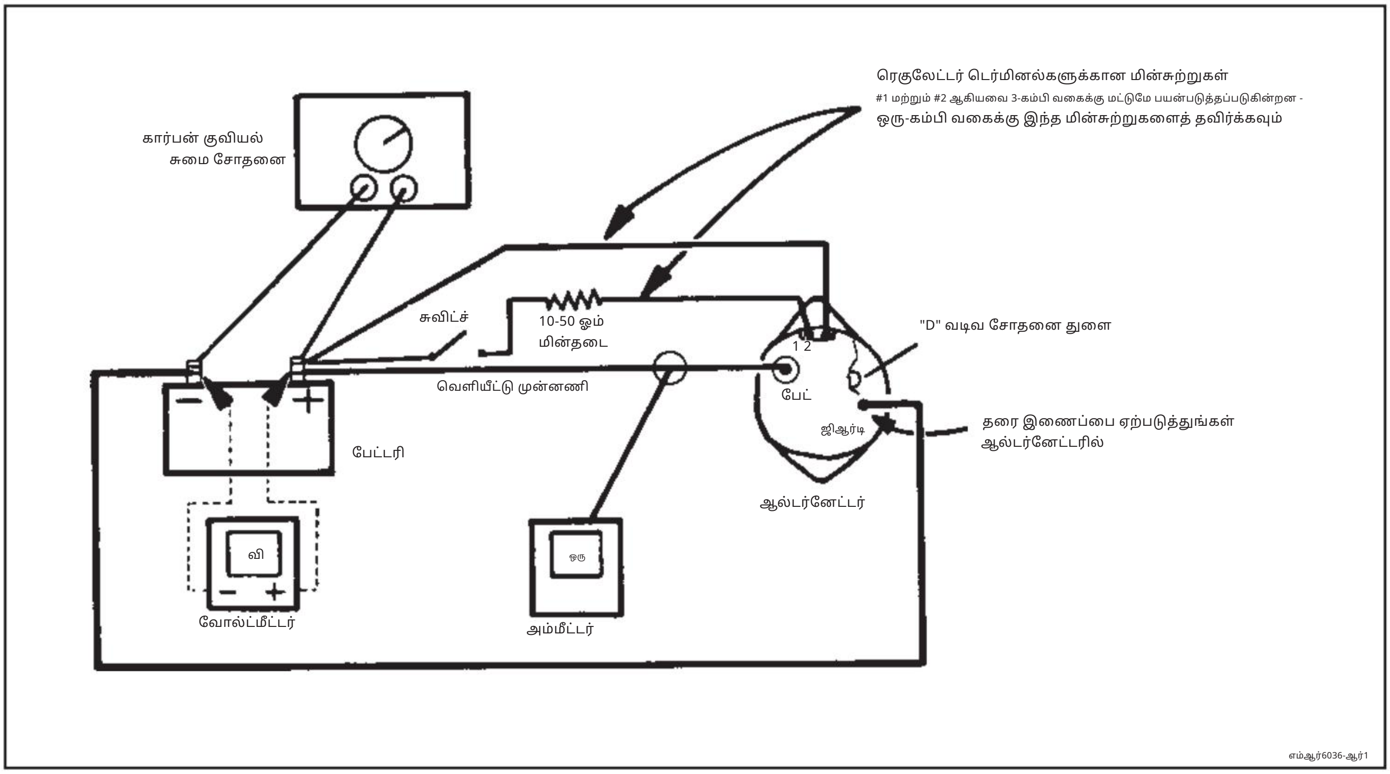

படம் 37. ஆல்டர்னேட்டர் பெஞ்ச் சோதனை

Machine Translated by Google

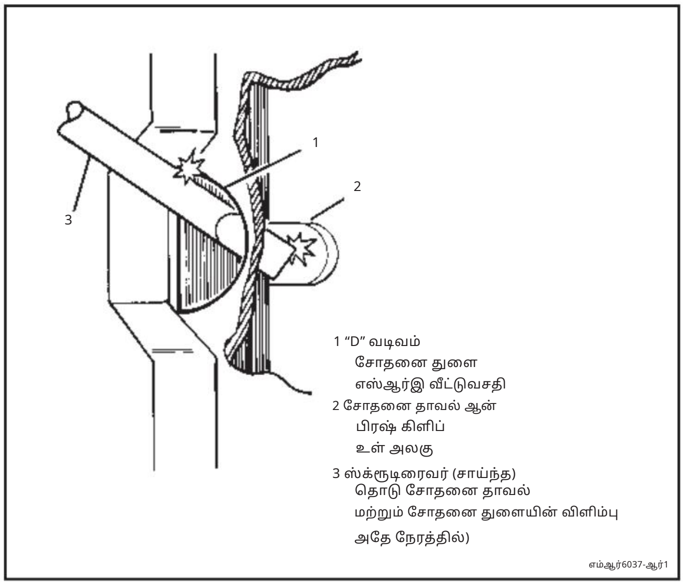

படம் 38. சோதனைத் துளையைப் பயன்படுத்துதல்

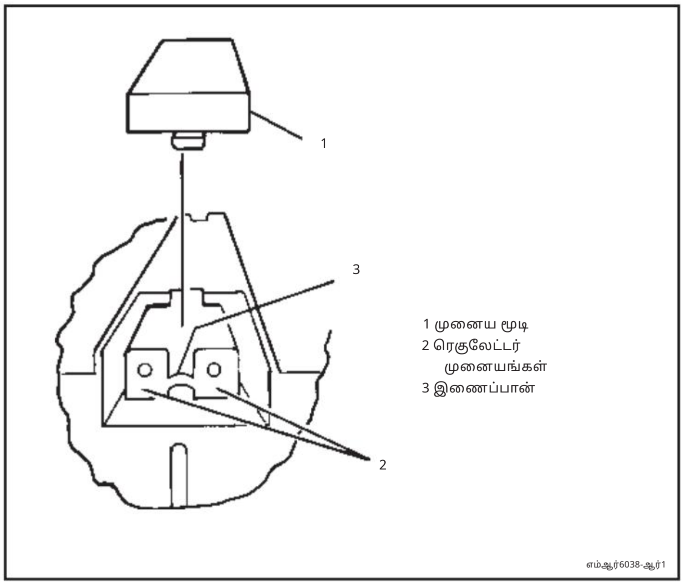

படம் 39. 1-வயர் ரெகுலேட்டர் டெர்மினல்களைச் சரிபார்த்தல்

விவரக்குறிப்பின் கீழ் (பக்கம் 22) காட்டப்பட்டுள்ள குளிர் வெளியீட்டிலிருந்து அம்மீட்டர் அளவீடு 15 ஆம்பியருக்குள் இருந்தால், ஆல்டர்னேட்டர் நன்றாக உள்ளது. கார்பன் குவியலை அணைத்து, சோதனை அமைப்பை நிறுத்துங்கள்.

அம்மீட்டர் அளவீடு, குறிப்பிடப்பட்ட அளவை விட 15 ஆம்பியருக்கு மேல் குறைவாக இருந்தால், ஆல்டர்னேட்டர் சரியாக இயங்கவில்லை என்று பொருள். படி 5க்குச் செல்லவும்.

5. அறிவிப்பு: இந்தப் படிநிலையின் போது, சோதனைத் துளையில் ஸ்க்ரூடிரைவரை 3/4 அங்குலத்திற்கு மேல் செருக வேண்டாம். இந்தத் தூரத்தில், பிரஷ் ஹோல்டர் அமைப்பில் உள்ள கிரவுண்டிங் முனை சென்றடையப்படும். ஸ்க்ரூடிரைவரை மேலும் ஆழமாகச் செருகுவதால் ஆல்டர்னேட்டரின் உள்ளே சேதம் ஏற்படக்கூடும்.

ரோட்டார் புலச் சுற்றை நேரடியாகப் புவி இணைப்பு செய்வதற்காக, SRE உறையில் ஒரு சோதனைத் துளை வழங்கப்பட்டுள்ளது (படம் 38). இந்தத் துளைக்குள் இருக்கும் பிரஷ் டேப்பைப் புவி இணைப்பு செய்வது, ரெகுலேட்டரைத் தவிர்த்து, ஆல்டர்னேட்டரை “முழுப் புலம்” பயன்முறையில் இயங்கச் செய்கிறது. பிரஷ் டேப் புவி இணைப்பு செய்யப்பட்ட நிலையில் ஆல்டர்னேட்டரின் வெளியீடு சரியாக இருந்தால், முந்தைய குறைந்த வெளியீடானது ரெகுலேட்டருக்குள் உள்ள நிலைமைகளின் காரணமாகவே ஏற்பட்டது. மின்னழுத்தம் ஒழுங்குபடுத்தப்படாததாலும், முழுப் புலம் பயன்முறையில் 16 வோல்ட்டைத் தாண்டக்கூடும் என்பதாலும், இந்தச் சோதனைத் துளையை மேசை சோதனைகளுக்கு மட்டுமே பயன்படுத்த வேண்டும்.

SRE ஹவுசிங்கில் உள்ள சோதனைத் துளையில் ஸ்க்ரூடிரைவரை நேராகச் செருகி, கிரவுண்டிங் பிரஷ்ஷில் உள்ள முனையுடன் தொடர்பு கொள்ளச் செய்யவும். சோதனைத் துளையின் விளிம்பில் உள்ள முனையை ஹவுசிங்குடன் கிரவுண்ட் செய்ய, கைப்பிடியை லேசாகச் சாய்த்துப் பிடிக்கவும். மீண்டும், மின்னழுத்தம் ஏற்படாமல் அம்மீட்டரில் அதிகபட்ச வெளியீட்டைப் பெற கார்பன் குவியலைச் சரிசெய்யவும்.

12-வோல்ட் அமைப்பில் வோல்ட்மீட்டர் 13 வோல்ட்டுக்குக் கீழேயும் (24-வோல்ட் அமைப்பில் 25 வோல்ட்டுக்குக் கீழேயும்) குறையும் வரை காத்திருக்கவும். அளவைப் பதிவுசெய்த பிறகு, கார்பன் குவியலை அணைத்து, சோதனை அமைப்பை நிறுத்தவும்.

அப்படியும் வெளியீடு வரவில்லை என்றால், யூனிட் பழுதுபார்ப்புப் பகுதியைப் பார்த்து, ரோட்டர் மற்றும் பிரஷ்களில் திறந்த மின்சுற்று (ஓப்பன் சர்க்யூட்) உள்ளதா எனச் சரிபார்க்கவும். பிரஷ்கள் சரியாகப் பொருத்தப்பட்டு, ஸ்லிப் ரிங்குகளுடன் தொடர்பில் இருப்பதை உறுதிசெய்யவும். கிரவுண்டிங் மற்றும் இன்சுலேட்டட் மவுண்டிங் ஸ்க்ரூக்கள் சரியான இடங்களில் பொருத்தப்பட்டுள்ளனவா என்பதை உறுதிப்படுத்த, உள் மின் இணைப்புகளைச் சரிபார்க்கவும்.

ஒற்றைக் கம்பி அமைப்புக்கு மட்டும், ரெகுலேட்டர் டெர்மினல் கவரை அகற்றி, இரண்டு ரெகுலேட்டர் டெர்மினல்களுக்கு இடையில் ஒரு இணைப்பான் உள்ளதா என்பதைச் சரிபார்க்கவும் (படம் 39). இல்லையெனில், யூனிட் பழுதுபார்ப்பு என்பதன் கீழ் விவரிக்கப்பட்டுள்ளபடி ரெகுலேட்டரை மாற்றவும்.

படி 4-இன் படி சரிபார்க்கப்பட்டபோது வெளியீடு அவ்வாறு இல்லாத நிலையில், தற்போது அது குளிர் வெளியீட்டு விவரக்குறிப்பிற்கு (பக்கம் 22) 15 ஆம்பியருக்குள் இருந்தால், கிரவுண்டிங் மற்றும் இன்சுலேட்டட் மவுண்டிங் திருகுகள் சரியான இடத்தில் பொருத்தப்பட்டுள்ளனவா என்பதை உறுதிப்படுத்த ரெகுலேட்டர் மவுண்டிங்கைச் சரிபார்க்கவும். அசெம்பிளி சரியாக இருந்தால், யூனிட் ரிப்பேர் என்பதன் கீழ் விவரிக்கப்பட்டுள்ளபடி ரெகுலேட்டரை மாற்றவும்.

ஆல்டர்னேட்டரின் வெளியீடு சிறிதளவேனும் இருந்து, அது குறைந்தபட்ச வெளியீட்டு விவரக்குறிப்பை விட 15 ஆம்பியருக்கும் அதிகமாகக் குறைவாக இருந்தால், 'அலகு பழுதுபார்ப்பு' என்பதன் கீழ் விவரிக்கப்பட்டுள்ளபடி ரோட்டார் ஃபீல்டு, பிரஷ்கள், ஸ்டேட்டர், டையோடு ட்ரையோ மற்றும் ரெக்டிஃபையர் பிரிட்ஜ் ஆகியவற்றைச் சரிபார்க்கவும்.

Machine Translated by Google

ஆல்டர்னேட்டர் மவுண்டிங்

எச்சரிக்கை: ஆல்டர்னேட்டரின் “BAT” முனையக் கம்பியை அகற்றுவதற்கு அல்லது இணைப்பதற்கு முன், பேட்டரியில் உள்ள எதிர்மறை கேபிளைத் துண்டிக்கத் தவறினால் காயம் ஏற்படலாம். ஆல்டர்னேட்டரின் “BAT” முனையத்தில் ஒரு கருவி மின்சுற்றுக்குறைவு அடைந்தால், அந்தக் கருவி விரைவாகச் சூடாகி தோலில் தீக்காயத்தை ஏற்படுத்தக்கூடும்.

அறிவிப்பு: இணைப்பான்களை எப்போதும் அவற்றின் அசல் இடத்தில் மீண்டும் பொருத்தவும். இணைப்பான்களை மாற்ற வேண்டியிருந்தால், சரியான பாக எண் அல்லது அதற்கு இணையான பாகத்தை மட்டுமே பயன்படுத்தவும்.

அறிவிப்பு: சில இன்ஜின் கட்டமைப்புகளில், ஆல்டர்னேட்டரை நிறுவும்போதே 1.5µf மின்தேக்கி (DRA 1985444) ஒன்றை நிறுவ வேண்டும்.

சரியான பாக எண் கிடைக்கவில்லை என்றால், சம அளவு மற்றும் வலிமை கொண்டதை மட்டும் பயன்படுத்தவும்.

மீண்டும் பயன்படுத்தக் கூடாத இணைப்பான்கள் செயல்முறையில் குறிப்பிடப்படும்.

திரி லாக்கிங் காம்பவுண்ட் தேவைப்படும் ஃபாஸ்டனர்கள் செயல்முறையில் குறிப்பிடப்படும்.

காட்டப்படும்போது, குறிப்பிடப்பட்ட முறுக்கு மதிப்புகளைப் பயன்படுத்தவும்.

இணைப்பான்களை வேறு எந்த வகையிலும் பயன்படுத்துவது அல்லது மாற்றுவது, பாகத்திற்கோ அல்லது அமைப்புக்கோ சேதத்தை ஏற்படுத்தக்கூடும்.

இன்ஜினில் ஆல்டர்னேட்டரைப் பொருத்துவதற்கு, எப்போதும் இன்ஜின் உற்பத்தியாளரின் அறிவுறுத்தல்களைப் பின்பற்றவும். பின்வரும் செயல்முறை ஒரு பொதுவான நடைமுறையாகும், மேலும் இது ஒரு குறிப்பிட்ட பயன்பாட்டிற்குத் தேவையான அனைத்துப் படிகளுடனும் பொருந்தாமல் இருக்கலாம்.

சோதனைக்குத் தேவையான உபகரணங்கள்:

பெல்ட் டென்ஷன் கேஜ்

அகற்று அல்லது துண்டி

1. மின்கலத்தில் எதிர்மின் முனை.

சரிசெய்யவும்

2. SRE கீல் புஷிங்கின் நிலையை, மவுண்டிங் லக்குகள் பொருந்தும்படி அமைக்கவும். பிராக்கெட் ஸ்பூலின் மேல் பொருந்தும்.

நிறுவவும் அல்லது இணைக்கவும்

3. ஆல்டர்னேட்டரின் இரட்டை மவுண்டிங் லக்குகளை இன்ஜினில் உள்ள மவுண்டிங் பிராக்கெட்டுடன் இணைக்கவும் (படம் 40). மவுண்டிங் பிராக்கெட்டில் உள்ள ஸ்பூலைத் தாண்டிச் செல்லும் வரை, மவுண்டிங் லக்கில் உள்ள ஹிஞ்ச் புஷிங்கை அதன் முனைப்பக்கமாகத் தட்டி சரிசெய்யவும். ஃபிளேன்ஜ்டு மவுண்டிங் போல்ட் மற்றும் ஃபிளேன்ஜ்டு மவுண்டிங் போல்ட் நட்டை நிறுவவும். போல்ட் மற்றும்/அல்லது நட்டில் ஃபிளேன்ஜ் இல்லையென்றால், ஃபிளேன்ஜ்களுக்குப் பதிலாக 1/8” தடிமன் கொண்ட கடினப்படுத்தப்பட்ட எஃகு வாஷர்களை (பாக எண். 1967343) பயன்படுத்த வேண்டும் (படம் 41).

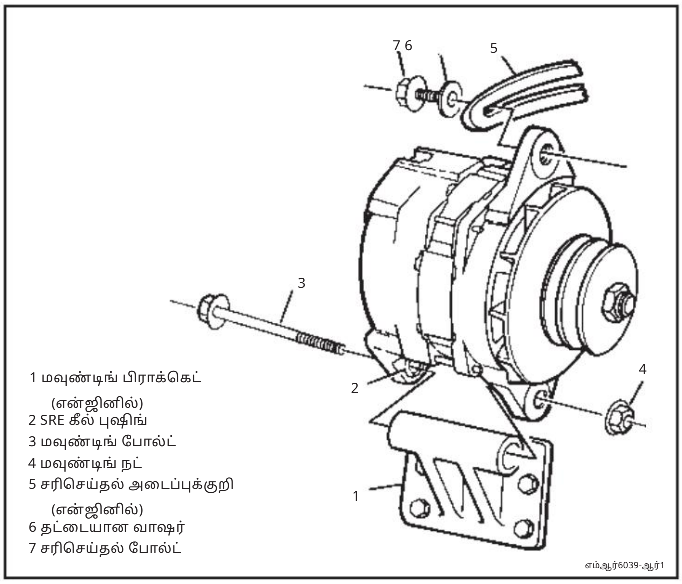

படம் 40. இன்ஜினில் ஆல்டர்னேட்டரை நிறுவுதல்

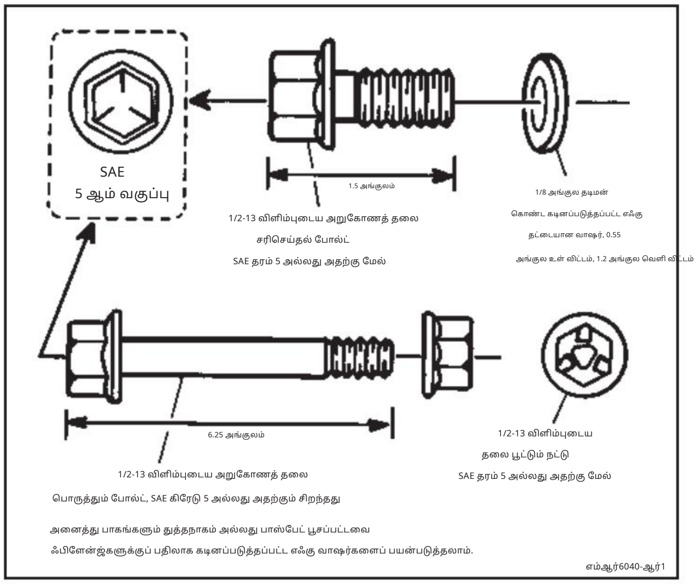

படம் 41. ஆல்டர்னேட்டர் பொருத்தும் போல்ட்கள்

4. ஆல்டர்னேட்டர் சரிசெய்தல் லக்கை, இன்ஜினில் உள்ள சரிசெய்தல் பிராக்கெட்டுடன், 1/8” தடிமன் கொண்ட கடினப்படுத்தும் எஃகு வாஷர் (பாக எண். 1967343) மற்றும் விளிம்புடைய சரிசெய்தல் போல்ட் (படம் 40) ஆகியவற்றைப் பயன்படுத்தி இணைக்கவும். விரல்களால் இறுக்கவும்.

5. ஆல்டர்னேட்டர் பெல்ட்டை புல்லியுடன் இணைக்கவும்.

6. இன்ஜின் தானியங்கி பெல்ட் டென்ஷனரைப் (ஐட்லர்) பயன்படுத்தினால், இதற்குத் தாவிச் செல்லவும். படி 7.

அறிவிப்பு: பெல்ட் இறுக்கத்தைச் சரிசெய்வதற்காக, ஸ்டேட்டர் அல்லது SRE ஹவுசிங்கின் மீது நேரடியாக நெம்ப வேண்டாம். விவரிக்கப்பட்டுள்ளபடி, DE ஃபிரேமில்தான் விசை செலுத்தப்பட வேண்டும். ஸ்டேட்டர் அல்லது SRE ஹவுசிங்கின் மீது மட்டும் நெம்புவது ஆல்டர்னேட்டரைச் சேதப்படுத்தக்கூடும்.

Machine Translated by Google

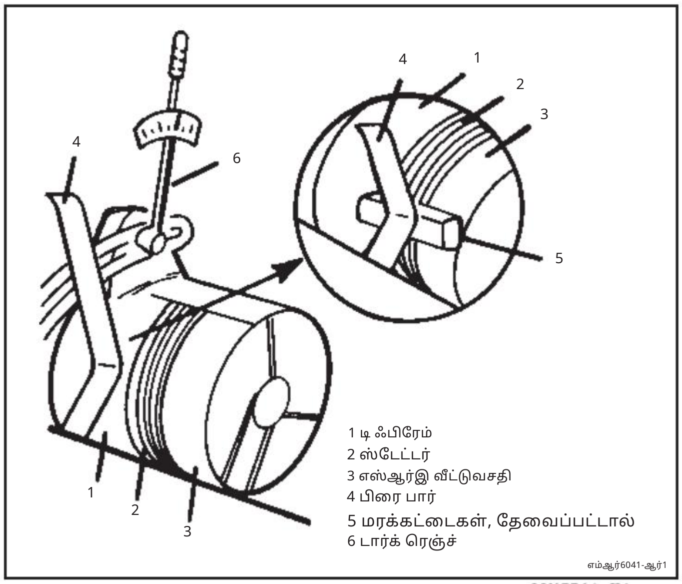

படம் 42. பெல்ட் இறுக்கத்தைச் சரிசெய்தல்

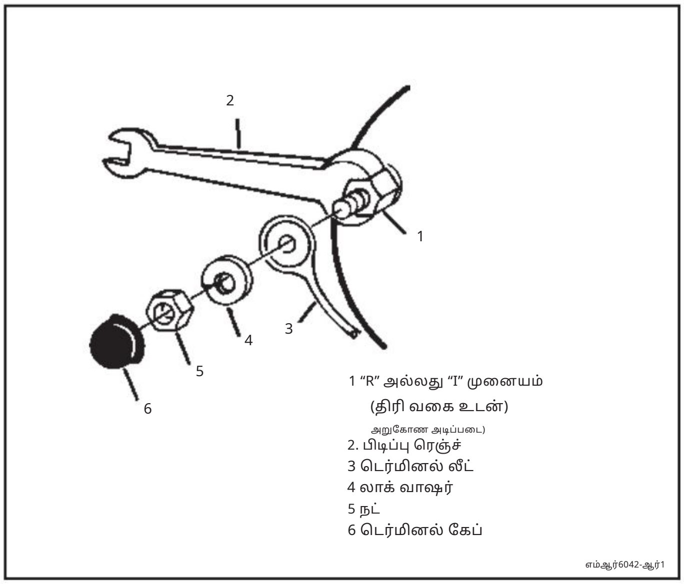

படம் 43. திருகப்பட்ட "I" மற்றும் "R" முனையங்கள்

ஆல்டர்னேட்டரை பெல்ட்டுக்கு எதிராக அழுத்துவதன் மூலம் பெல்ட் இறுக்கம் சரிசெய்யப்பட்டால், ஆல்டர்னேட்டரின் DE சட்டகத்திற்கு எதிராகப் பொருத்தமான நெம்புகோலைப் பயன்படுத்தவும் (படம் 42). DE சட்டகத்தை அணுக முடியாவிட்டால், ஆல்டர்னேட்டரின் பக்கவாட்டில் DE சட்டகம் மற்றும் SRE உறை ஆகிய இரண்டிற்கும் எதிராக ஒரு மரக்கட்டையை வைத்து, அந்த மரக்கட்டைக்கு எதிராக நெம்பவும்.

சரிசெய்யவும்

பெல்ட் டென்ஷன் கேஜைப் பயன்படுத்தி, இன்ஜின் உற்பத்தியாளரின் விவரக்குறிப்புக்கு ஏற்ப சரிசெய்து, அப்படியே நிலைநிறுத்தவும்.

இறுக்குங்கள்

7. லக் போல்ட்டை 88 Nm (64 lb. ft.) அளவுக்குச் சரிசெய்தல்.

8. 88 Nm (65 lb. ft.) முறுக்குவிசை கொண்ட அறுகோணப் பொருத்தும் போல்ட் நட்டு.

அளவீடு

9. குறிப்பிட்ட அளவு இறுக்கம் பராமரிக்கப்படுகிறதா என்பதை உறுதிப்படுத்த பெல்ட்டின் இறுக்கத்தைச் சரிபார்க்கவும். இல்லையெனில், இறுக்கும் செயல்முறையை மீண்டும் செய்யவும்.

நிறுவவும் அல்லது இணைக்கவும்

10. "I" மற்றும்/அல்லது "R" (அல்லது "ரிலே") முனைய இணைப்பிகள், பயன்படுத்தப்பட்டால். அறுகோண அடிப்பகுதியைக் கொண்ட திருகு முனையங்களுக்கு, நட்டை இறுக்கும்போது முனையத்தின் அறுகோணப் பகுதியைச் சுழலாதவாறு பிடித்துக்கொள்ளவும் (படம் 43).

இறுக்குங்கள்

M4 "I" மற்றும் "R" (அல்லது "ரிலே") முனைய நட்டுகள் 2.0 Nm (20 lb. in.) முறுக்குவிசைக்கு.

10-24 "I" மற்றும் "R" (அல்லது ரிலே) முனைய நட்டுகளை 2.0 Nm (20 lb. in.) அளவுக்கு இறுக்கவும்.

11. "I" மற்றும் "R" (அல்லது "ரிலே") முனையங்களுக்கான முனைய மூடிகள் அவசியம்.

Machine Translated by Google

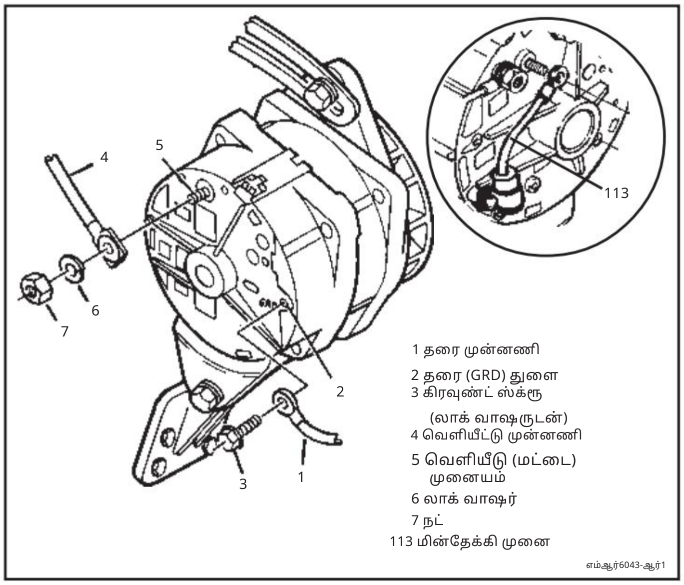

படம் 44. தரை மற்றும் வெளியீட்டுக் கம்பிகளை நிறுவுதல்

12. SRE ஹவுசிங்கில் உள்ள “GRD” துளைக்கு கிரவுண்ட் லீட், கிரவுண்டுடன் திருகு/லாக்வாஷர் அமைப்பு (படம் 44).

இறுக்குங்கள்

1/4” அங்குல கிரவுண்ட் ஸ்க்ரூவை 6 Nm (55 lb. in.) முறுக்குவிசைக்கு பயன்படுத்தவும்.

5/16” அங்குல கிரவுண்ட் ஸ்க்ரூவை 11 Nm (100 lb. in.) முறுக்குவிசைக்கு பயன்படுத்தவும்.

13. லாக் வாஷரைப் பயன்படுத்தி, வெளியீட்டுக் கம்பியை “BAT” முனையத்துடன் இணைக்கவும். வெளியீட்டு முனைய நட்டு (படம் 44).

இறுக்குங்கள்

M6 அவுட்புட் டெர்மினல் நட்டை 11 Nm (100 lb. in.) அளவுக்குப் பொருத்தவும்.

1/4” அவுட்புட் டெர்மினல் நட்டு, 7 Nm (65 lb. in.) வரை.

5/16” அவுட்புட் டெர்மினல் நட்டை 11 Nm (100 lb.in.) அளவுக்குப் பயன்படுத்தவும்.

14. 3-கம்பி அமைப்புகளுக்கு மட்டும், ரெகுலேட்டர் கனெக்டரை ஒழுங்குபடுத்தி முனையங்கள் (படம் 45).

15. மின்கலத்தில் எதிர்மின் முனை.

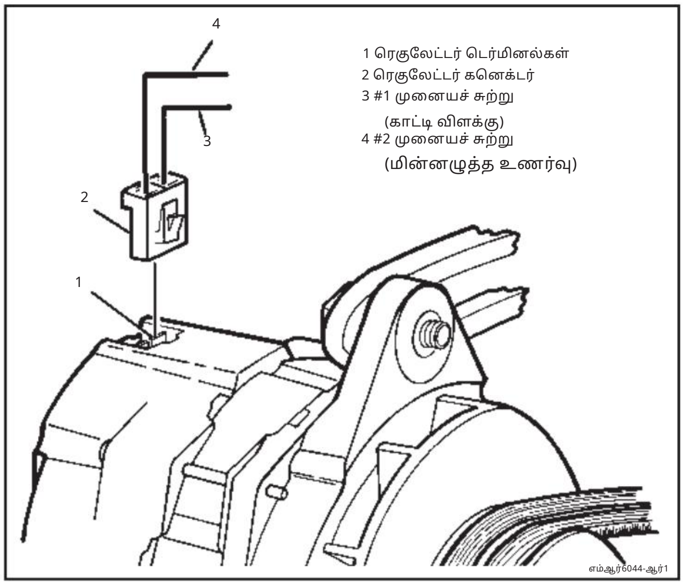

படம் 45. சீராக்கி இணைப்பான் (3-கம்பி அமைப்புகள்)

21-SI ஆல்டர்னேட்டர் விவரக்குறிப்புகள்

12 வோல்ட்டில் செய்யப்படும் வழக்கமான 21-SI ஆல்டர்னேட்டர் ரோட்டரின் களச் சோதனை என்பது 80° F வெப்பநிலையில் 6.7 - 7.1 ஆம்பியர் மின்னோட்டம் மற்றும் 1.7 - 1.8 ஓம் மின்தடை .

24 வோல்ட்டில் ரோட்டரின் புலச் சோதனையானது 2.2 - 2.5 ஆம்பியர் மின்னோட்டம் ஆகும். 80° F வெப்பநிலையில் 9.5 - 10.7 ஓம்.

80° F வெப்பநிலையில் உள்ள குளிர் மின்னோட்ட வெளியீடு பின்வரும் அட்டவணையில் காட்டப்பட்டுள்ளது.

ஆல்டர்னேட்டர் மாதிரி	ஆம்பியர் @ 80° F	
	1600 ஆர்பிஎம்	5000 ஆர்பிஎம்
12V/65A	45	65
12V/90A	48	90
12V/100A	60	100
12V115A	55	115
12V/125A	50	125
12V/130A	50	130
12V/145A	40	145
12V/160A*	45	150
24V/50A	25	50
24V/70A	15	70

8300 rpm வேகத்தில் 160A திறன் கொண்டது.

சுழற்சிகள் மற்றும் துல்லியமான விவரக்குறிப்புகள் குறித்த மேலதிக தகவல்களுக்கு இந்த அல்லது பிற டெல்கோ ரெமி அமெரிக்கா தயாரிப்புகளில் உள்ள எண் அழைக்கவும்: 1-800-DRA-0222

Machine Translated by Google

சேவை பாகங்கள்

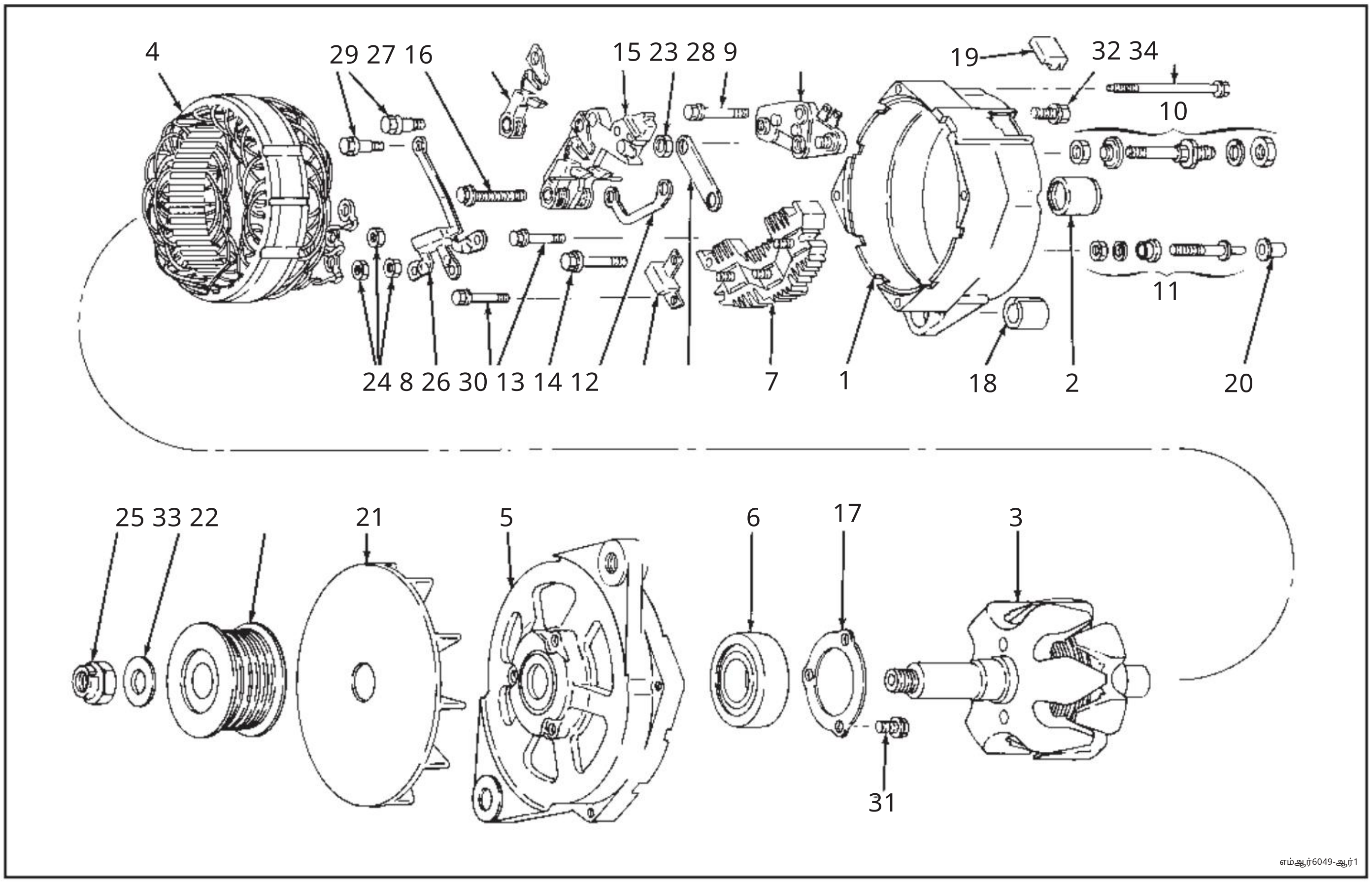

படம். எண்.	பெயர்
1.	வீட்டுவசதி, SRE
2.	தாங்கு உருளை, SRE
3.	ரோட்டார் அசெம்பிளி
4.	ஸ்டேட்டர் அசெம்பிளி
5.	சட்டகம், DE
6.	பேரிங், DE
7.	ரெக்டிஃபையர் பிரிட்ஜ் அசெம்பிளி
8.	டையோடு ட்ரையோ
9.	ஒழுங்குபடுத்துபவர்
10.	முனையத் தொகுப்பு, வெளியீடு
11.	முனையத் தொகுப்பு, ரிலே அல்லது “I”
12.	இணைப்பான், ஒழுங்குபடுத்தி ஸ்டட்
13.	இணைப்பான், ரிலே முனையம்
14.	மின்தேக்கி
15.	பிரஷ் ஹோல்டர் அசெம்பிளி
16.	தூரிகை மற்றும் கை
17.	தக்கவைப்புத் தகடு, DE
18.	புஷிங், SRE கீல்
19.	கவர், ரெகுலேட்டர் டெர்மினல்
20.	மூடி, ரிலே முனையம்
21.	ரசிகர்

படம். எண்.	பெயர்
22.	புல்லி
23.	நட்டு, ஒழுங்குபடுத்தி
24.	நட்டு, திருத்திப் பாலம்
25.	நட்டு. தண்டு
26.	திருகு (மற்றும் லாக்வாஷர்), ரெக்டிஃபையர் பிரிட்ஜ் இணைத்தல்
27.	திருகு, தூரிகை தாங்கி இணைப்பு (சுழல்)
28.	திருகு, ரெகுலேட்டர் இணைப்பு (கிரவுண்ட்)
29.	திருகு, ஒழுங்குபடுத்தி இணைப்பு (காப்பிடப்பட்ட)
30.	திருகு, மின்தேக்கி இணைப்பு
31.	திருகு, தாங்கு உருளை தக்கவைப்புத் தகடு இணைப்பு
32.	திருகு (மற்றும் லாக்வாஷர்), SRE ஃபிரேம் கிரவுண்ட்
33.	வாஷர், ஷாஃப்ட் நட்
34.	போல்ட், த்ரூ

இதர:

நட்டு, குப்பைத் தடுப்பு பொருத்தும் ஸ்டட்
வாஷர், குப்பைத் தடுப்பு பொருத்தும் ஸ்டட் (உள்ளே)
வாஷர், குப்பைத் தடுப்பு பொருத்தும் ஸ்டட் (வெளிப்புறம்)
லாக்வாஷர், குப்பைத் தடுப்பு மவுண்டிங் ஸ்டட்
ஸ்டட், குப்பைக் கவசப் பொருத்துதல்
இணைப்பான், சீராக்கி முதல் “I” முனையம் வரை

Machine Translated by Google

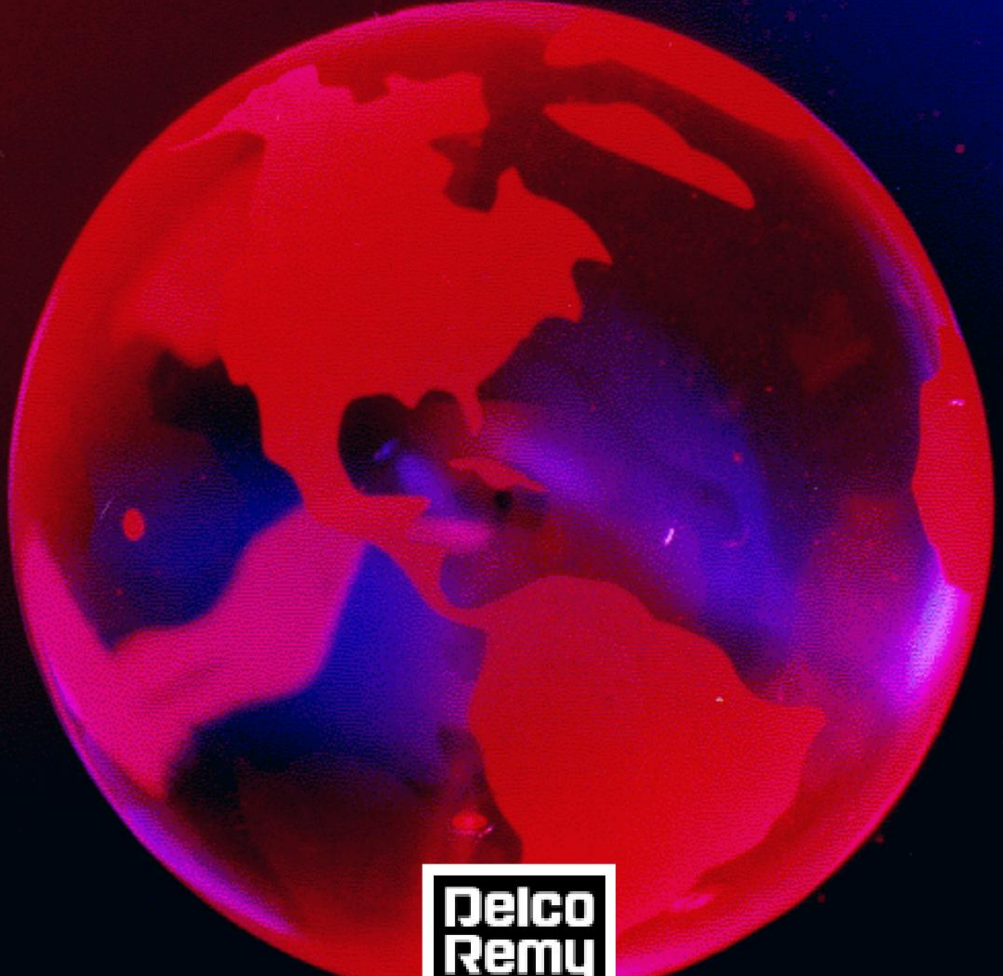

டெல்கோ ரெமி இன்டர்நேஷனல், இன்க்.
2902 எண்டர்பிரைஸ் டிரைவ்,
ஆண்டர்சன், IN 46013.

இவை மற்றும் பிற டெல்கோ ரெமி தயாரிப்புகள் குறித்த மேலும் தகவல்கள்
மற்றும் விவரக்குறிப்புகளுக்கு அழைக்கவும்: 1-800-DRA-0222

© பதிப்புரிமை DRI, 1G-286 10/97 டெல்கோ ரெமி
என்பது ஜெனரல் மோட்டார்ஸ் கார்ப்பரேஷனால் உரிமம் பெற்ற ஒரு பதிவுசெய்யப்பட்ட வர்த்தக முத்திரை ஆகும்.