Machine Translated by Google

സർവീസ് ബുള്ളറ്റിൻ 1M-156

പേജുകൾ: 8 തീയതി 11-1-80

റഫറൻസ്: IB-115, IB-116
IM-188, IS-188

ഡെൽകോ റെമി

ക്രാങ്കിംഗ് മോട്ടോഴ്സ്

40-MT/400 ഉം 40-MT/450 ഉം

50-എംടി/400

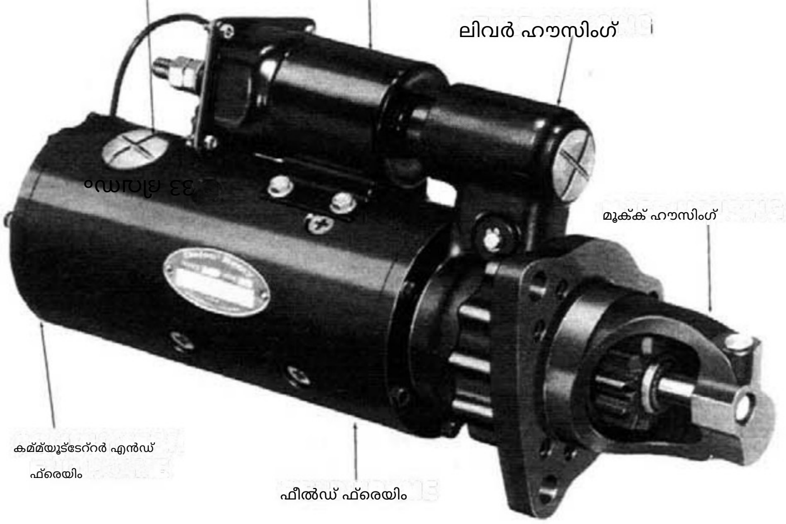

ചിത്രം 1-സാധാരണ 40-MT/400 മോട്ടോർ

ഹെവി ഡ്യൂട്ടി ക്രാങ്കിംഗ് മോട്ടോറുകളിൽ ഒരു ഷിഫ്റ്റ് ലിവറും സോളിനോയിഡ് പ്ലങ്കറും ഉണ്ട്, അവ അഴുക്ക്, ഐസിംഗ് അവസ്ഥകൾ, തെറിക്കൽ എന്നിവയിൽ നിന്ന് സംരക്ഷിക്കുന്നതിനായി പൂർണ്ണമായും അടച്ചിരിക്കുന്നു. നിരവധി വ്യത്യസ്ത ക്രാങ്കിംഗ് മോർട്ടറുകൾ ലഭിക്കുന്നതിന് നോസ് ഹൗസിംഗ് തിരിക്കാൻ കഴിയും.

സോളിനോയിഡ് സ്ഥാനങ്ങളുമായി ബന്ധപ്പെട്ട് മൗണ്ടിംഗ് ഫ്ലേഞ്ച്.

സിന്റർ ചെയ്ത വെങ്കല ബുഷിംഗുകൾക്ക് ഒരു ഓയിൽ സാച്ചുറേറ്റഡ് തിരി വഴി ലൂബ്രിക്കേഷൻ നൽകുന്നു. മോട്ടോറിന് പുറത്ത് ആക്സസ് ചെയ്യാവുന്ന ഒരു ഓയിൽ റിസർവോയർ കപ്പ് നീക്കം ചെയ്ത് ഓരോ തിരിയിലേക്കും എണ്ണ ചേർക്കാം. ലൂബ്രിക്കേഷനെക്കുറിച്ചുള്ള കൂടുതൽ വിവരങ്ങൾ പേജ് 7-ൽ നൽകിയിരിക്കുന്നു.

സോളിനോയിഡിന്റെ പ്രവർത്തനം വഴി പിനിയൻ റിംഗ് ഗിയറുമായി മെഷിലേക്ക് നീക്കുന്നു. സോളിനോയിഡ് സർക്യൂട്ട് തടസ്സപ്പെടുന്നതുവരെ പിനിയൻ ഇടപഴകിയിരിക്കും. ഒരു ബട്ട് ഇടപഴകൽ ഉണ്ടായാൽ മോട്ടോർ ഊർജ്ജിതമാകില്ല.

പിനിയനും ഗിയറും കേടാകുന്നത് തടയുക പല്ലുകൾ.

പരിപാലനം

സാധാരണ പ്രവർത്തന സാഹചര്യങ്ങളിൽ, എഞ്ചിൻ ഓവർഹോൾ കാലയളവുകൾക്കിടയിൽ അറ്റകുറ്റപ്പണികൾ ആവശ്യമില്ല. എഞ്ചിൻ ഓവർഹോൾ സമയത്ത്, തുടർന്നുള്ള ഖണ്ഡികകളിൽ വിവരിച്ചിരിക്കുന്നതുപോലെ മോട്ടോറുകൾ വേർപെടുത്തി പരിശോധിക്കുകയും വൃത്തിയാക്കുകയും പരീക്ഷിക്കുകയും വേണം.

ക്രമീകരിക്കാവുന്ന മൂക്ക് ഹൗസിംഗ് ക്രോസ്-സെക്ഷണൽ വ്യൂവിൽ കാണിച്ചിരിക്കുന്നതുപോലെ ചിത്രം 2-ൽ, മൂക്കിന്റെ അഗ്രം-ഹൗസിംഗിന് ചുറ്റും സ്ഥിതിചെയ്യുന്ന ബോൾട്ടുകൾ ഉപയോഗിച്ച് ലിവർ ഹൗസിംഗുമായി ബന്ധിപ്പിച്ചിരിക്കുന്നു. ഹൗസിംഗ് മാറ്റിസ്ഥാപിക്കുന്നതിന്, ബോൾട്ടുകൾ നീക്കം ചെയ്യുക, ഹൗസിംഗ് ആവശ്യമുള്ള സ്ഥാനത്തേക്ക് തിരിക്കുക, ബോൾട്ടുകൾ വീണ്ടും ഇൻസ്റ്റാൾ ചെയ്യുക എന്നിവ മാത്രമേ ആവശ്യമുള്ളൂ. വീണ്ടും കൂട്ടിച്ചേർക്കുമ്പോൾ ബോൾട്ടുകൾ 13-17 പൗണ്ട് അടി വരെ ടോർക്ക് ചെയ്യണം. ഈ തരത്തിലുള്ള അസംബ്ലിയിൽ, ഫീൽഡ് ഫ്രെയിമിലെ ത്രെഡ് ചെയ്ത ദ്വാരങ്ങളിലേക്ക് പ്രവേശിക്കുന്ന ബോൾട്ടുകൾ ഉപയോഗിച്ച് ലിവർ ഹൗസിംഗും കമ്മ്യൂട്ടേറ്റർ എൻഡ് ഫ്രെയിമും ഫീൽഡ് ഫ്രെയിമിൽ സ്വതന്ത്രമായി ഘടിപ്പിച്ചിരിക്കുന്നു.

Machine Translated by Google

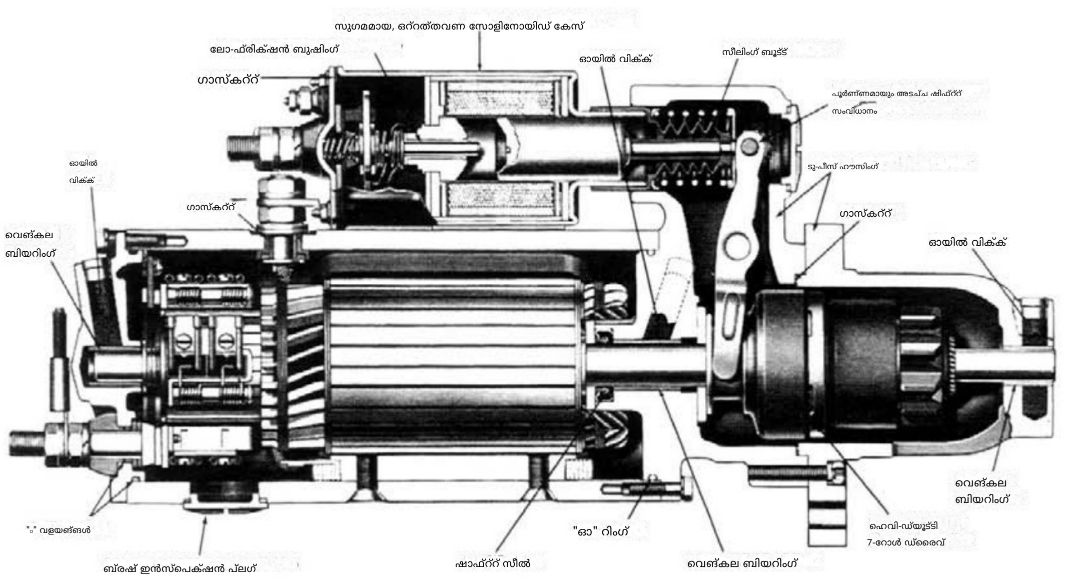

ചിത്രം 2-ക്രോസ്-സെക്ഷണൽ കാഴ്ച

പ്രവർത്തനം

വിവിധ ആപ്ലിക്കേഷനുകളിൽ ഉപയോഗിക്കുന്ന നിരവധി വ്യത്യസ്ത ക്രാങ്കിംഗ് മോട്ടോർ സർക്യൂട്ടുകൾ ഉണ്ട്. ക്രാങ്കിംഗ് സർക്യൂട്ടിൽ ഒരു കീ സ്റ്റാർട്ട് സ്വിച്ച് അല്ലെങ്കിൽ പുഷ് സ്വിച്ച്, അല്ലെങ്കിൽ രണ്ടും, ഒരു റിലേ, മാഗ്നറ്റിക് സ്വിച്ചുകൾ, സോളിനോയിഡുകൾ, ഓയിൽ പ്രഷർ സ്വിച്ച്, ഇന്ധന പ്രഷർ സ്വിച്ച്, "ADLO" റിലേ പോലുള്ള മറ്റ് സംരക്ഷണ ഉപകരണങ്ങൾ എന്നിവ അടങ്ങിയിരിക്കാം. പൂർണ്ണമായ ക്രാങ്കിംഗ് സർക്യൂട്ടിനായി വാഹന നിർമ്മാതാവിന്റെ വയറിംഗ് ഡയഗ്രം റഫർ ചെയ്യണം.

ചിത്രം 3-ൽ ഒരു സാധാരണ സർക്യൂട്ട് കാണിച്ചിരിക്കുന്നു. കാണിച്ചിരിക്കുന്ന മോട്ടോറിൽ അമിതമായി ദീർഘനേരം ക്രാങ്കിംഗ് മൂലമുണ്ടാകുന്ന കേടുപാടുകളിൽ നിന്ന് സംരക്ഷിക്കുന്നതിനായി ഒരു ബിൽറ്റ്-ഇൻ തെർമോസ്റ്റാറ്റ് ഉണ്ട്. ഫീൽഡ് കോയിലുകളിൽ നിന്നും മോട്ടോർ ഫ്രെയിമിൽ നിന്നും വേർതിരിച്ച തെർമോസ്റ്റാറ്റ് ഘടകങ്ങൾ ചിത്രം 4-ൽ കാണിച്ചിരിക്കുന്നു. തെർമോസ്റ്റാറ്റിൽ നിന്ന് ഹാർനെസ് വിച്ഛേദിക്കപ്പെട്ട ഒരു മോട്ടോറും ചിത്രം 5-ൽ കാണിച്ചിരിക്കുന്നു.

ചിത്രം 3-ൽ കാണിച്ചിരിക്കുന്നതുപോലെ, സ്റ്റാർട്ട് സ്വിച്ച് അടയ്ക്കുമ്പോൾ, ബാറ്ററി വൈദ്യുത പ്രവാഹം കാന്തിക സ്വിച്ച് വൈൻഡിംഗ് വഴിയും തെർമോസ്റ്റാറ്റ് ഗ്രൗണ്ടിലേക്ക് പ്രവഹിക്കുന്നു. മാഗ്നറ്റിക് സ്വിച്ച് അടയ്ക്കുന്നു, മോട്ടോർ സോളിനോയിഡ് "S" ടെർമിനലിനെ ബാറ്ററിയുമായി ബന്ധിപ്പിക്കുന്നു.

സോളിനോയിഡ് വൈൻഡിംഗുകൾ ഊർജ്ജസ്വലമാക്കപ്പെടുകയും തത്ഫലമായുണ്ടാകുന്ന പ്ലങ്കർ, ഷിഫ്റ്റ് ലിവർ ചലനം പിനിയനെ എഞ്ചിൻ ഫ്ലൈ വീൽ റിംഗ് ഗിയറിൽ ഇടപഴകാൻ കാരണമാവുകയും ചെയ്യുന്നു. സോളിനോയിഡ് പ്രധാന കോൺടാക്റ്റുകൾ അടയ്ക്കുകയും ക്രാങ്കിംഗ് നടക്കുകയും ചെയ്യുന്നു. എഞ്ചിൻ സ്റ്റാർട്ട് ചെയ്യുമ്പോൾ, പിനിയൻ ഓവർറൺ അർമേച്ചറിനെ അമിതമായ പ്രഹരത്തിൽ നിന്ന് സംരക്ഷിക്കുന്നു.

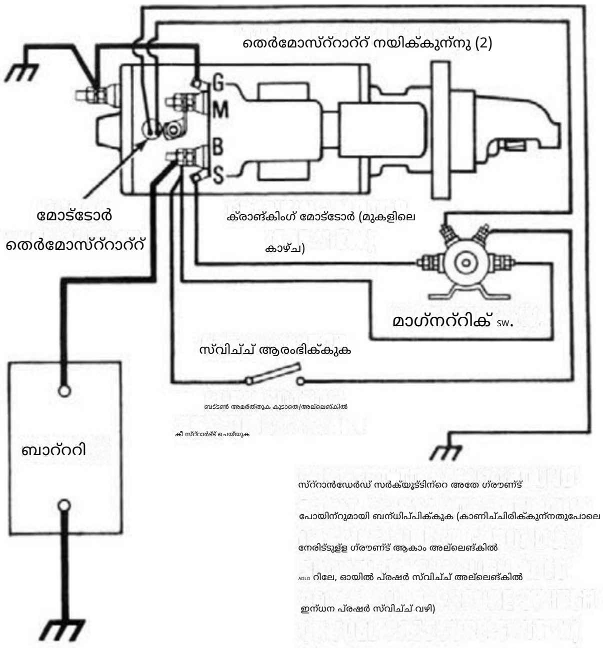

ചിത്രം 3-സാധാരണ വയറിംഗ് സർക്യൂട്ട്

Machine Translated by Google

ചിത്രം 4-സാധാരണ തെർമോസ്റ്റാറ്റ്

സ്വിച്ച് തുറക്കുന്നതുവരെ വേഗതയിൽ പ്രവർത്തിപ്പിക്കുക, ആ സമയത്ത് റിട്ടേൺ സ്പ്രിംഗ് പിനിയനെ വേർപെടുത്തും. അമിതമായ ഓവർറൺ തടയുന്നതിനും ഡ്രൈവിനും ആർമേച്ചർ വിൻഡിംഗുകൾക്കും കേടുപാടുകൾ സംഭവിക്കാതിരിക്കുന്നതിനും, സ്വിച്ച് ഉടനടി തുറക്കണം.

എഞ്ചിൻ ആരംഭിക്കുമ്പോൾ.

എല്ലാത്തരം മോട്ടോറുകൾക്കും മോട്ടോർ തണുക്കാൻ അനുവദിക്കുന്നതിനായി നിർത്താതെ 30 സെക്കൻഡിൽ കൂടുതൽ ക്രാങ്കിംഗ് കാലയളവ് ഒരിക്കലും പാടില്ല.

അമിത ക്രാങ്കിംഗ് സംഭവിച്ചാൽ, തെർമോസ്റ്റാറ്റ് തുറക്കുകയും മോട്ടോറിനെ സംരക്ഷിക്കുന്നതിനായി ക്രാങ്കിംഗ് സൈക്കിൾ നിർത്തുകയും ചെയ്യും. ക്രാങ്കിംഗ് മോട്ടോർ തണുത്തതിനുശേഷം, സാധാരണയായി 1-6 മിനിറ്റ്, തെർമോസ്റ്റാറ്റ് അടയ്ക്കുകയും തുടർന്ന് ഒരു പുതിയ ആരംഭ ശ്രമം നടത്തുകയും ചെയ്യാം.

മോട്ടോർ തെർമോസ്റ്റാറ്റ് ഇല്ലാത്ത ഒരു സർക്യൂട്ട് ചിത്രം 3-ൽ പറഞ്ഞിരിക്കുന്നതുപോലെ തന്നെയായിരിക്കും, എന്നാൽ മാഗ്നറ്റിക് സ്വിച്ച് വൈൻഡിംഗ് ടെർമിനൽ തെർമോസ്റ്റാറ്റിലൂടെ കടന്നുപോകാതെ ചിത്രം 3-ൽ സൂചിപ്പിച്ചിരിക്കുന്ന പോയിന്റിലേക്ക് നേരിട്ട് ഗ്രൗണ്ട് ചെയ്യപ്പെടും.

ട്രബിൾഷൂട്ടിംഗ്

ക്രാങ്കിംഗ് സർക്യൂട്ട്

ക്രാങ്കിംഗ് സിസ്റ്റം ശരിയായി പ്രവർത്തിക്കുന്നില്ലെങ്കിൽ, സർക്യൂട്ടിന്റെ ഏത് ഭാഗത്താണ് തകരാറുള്ളതെന്ന് നിർണ്ണയിക്കാൻ സഹായിക്കുന്നതിന് ഇനിപ്പറയുന്ന പരിശോധനകൾ നടത്തുക.

ബാറ്ററി: ബാറ്ററിയുടെ അവസ്ഥ നിർണ്ണയിക്കാൻ, സർവീസ് ബുള്ളറ്റിൻ 1B-115 അല്ലെങ്കിൽ 1B-116-ൽ വിവരിച്ചിരിക്കുന്ന പരിശോധനാ നടപടിക്രമം പാലിക്കുക. ബാറ്റ്-

ടെറി പൂർണ്ണമായും ചാർജ് ചെയ്തിരിക്കുന്നു. വയറിംഗ്, സ്വിച്ചുകൾ, ക്രാങ്കിംഗ് മോട്ടോർ എന്നിവ ബാറ്ററി തകരാറിലാണോ അതോ ഡിസ്ചാർജ് ചെയ്തതാണോ എന്ന് പരിശോധിക്കാൻ കഴിയില്ല.

വയറിംഗ്: ഡാമിനുള്ള വയറിംഗ് പരിശോധിക്കുക- ക്രാങ്കിംഗ് മോട്ടോർ, സോളിനോയിഡ്, മാഗ്നറ്റിക് സ്വിച്ച്, ഇഗ്നിഷൻ സ്വിച്ച് അല്ലെങ്കിൽ മറ്റേതെങ്കിലും കണക്ഷനുകളിലേക്കുള്ള എല്ലാ കണക്ഷനുകളും പരിശോധിക്കുക. കൺട്രോൾ സ്വിച്ച്, ബാറ്ററി, എല്ലാ ഗ്രൗണ്ട് കണക്ഷനുകളും ഉൾപ്പെടെ. ആവശ്യാനുസരണം എല്ലാ കണക്ഷനുകളും വൃത്തിയാക്കി ശക്തമാക്കുക. സർക്യൂട്ടിലെ അമിതമായ പ്രതിരോധം കാരണം ക്രാങ്കിംഗ് സിസ്റ്റം ശരിയായി പ്രവർത്തിക്കില്ല.

മാഗ്നറ്റിക് സ്വിച്ച്, സോളിനോയിഡ്, കൺട്രോൾ സ്വിച്ചുകൾ: എല്ലാ സ്വിച്ചുകളുടെയും അവസ്ഥ നിർണ്ണയിക്കാൻ അവ പരിശോധിക്കുക. വാഹന വയറിംഗ് ഡയഗ്രാമിൽ നിന്ന്, സ്റ്റാർട്ടിംഗ് സ്വിച്ചുകൾ അടച്ചിരിക്കുമ്പോൾ ഏതൊക്കെ സർക്യൂട്ടുകളാണ് ഊർജ്ജസ്വലമാക്കേണ്ടതെന്ന് നിർണ്ണയിക്കുക. തുറന്ന സർക്യൂട്ടുകൾ കണ്ടെത്താൻ ഒരു വോൾട്ട്മീറ്റർ ഉപയോഗിക്കുക.

തെർമോസ്റ്റാറ്റ്, അല്ലെങ്കിൽ ഓവർക്രാങ്ക് സംരക്ഷണം:

തെർമോസ്റ്റാറ്റിന്റെ തുടർച്ച പരിശോധിക്കാൻ, വയറിംഗ് ഹാർനെസ് കണക്ടർ വേർപെടുത്തി മോട്ടോറിലെ രണ്ട് തെർമോസ്റ്റാറ്റ് ടെർമിനലുകളുമായി ഒരു ഓമ്മീറ്റർ ബന്ധിപ്പിക്കുക (ചിത്രം 5). ഓമ്മീറ്റർ പൂജ്യം വായിക്കണം. അല്ലെങ്കിൽ, തെർമോസ്റ്റാറ്റ് ഒരു ഓപ്പൺ സർക്യൂട്ടാണ്. ചൂടായിരിക്കുമ്പോൾ തെർമോസ്റ്റാറ്റ് പരിശോധിക്കരുത്, കാരണം അത് ചില താപനിലകൾക്ക് മുകളിൽ ഓപ്പൺ സർക്യൂട്ട് ആയിരിക്കണം.

മോട്ടോർ: ബാറ്ററി, വയറിംഗ്, സ്വിച്ചുകൾ എന്നിവ തൃപ്തികരമായ അവസ്ഥയിലാണെങ്കിൽ, എഞ്ചിൻ ശരിയായി പ്രവർത്തിക്കുന്നുണ്ടെന്ന് അറിയാമെങ്കിൽ, മോട്ടോർ നീക്കം ചെയ്ത് താഴെ നൽകിയിരിക്കുന്ന പരിശോധനാ നടപടിക്രമങ്ങൾ പാലിക്കുക.

ഒരു ക്രാങ്കിംഗ് മോട്ടോർ സ്ഥിരമായ പ്രവർത്തനത്തിനായി മാത്രമേ രൂപകൽപ്പന ചെയ്തിട്ടുള്ളൂ, ഒരിക്കലും 30 സെക്കൻഡിൽ കൂടുതൽ പ്രവർത്തിപ്പിക്കാൻ പാടില്ല. ഒരു സമയത്ത്. 30 സെക്കൻഡുകൾക്ക് ശേഷം, ക്രാങ്ക്- കുറഞ്ഞത് രണ്ട് തവണയെങ്കിലും ing നിർത്തണം മോട്ടോർ തണുക്കാൻ അനുവദിക്കുന്നതിന് മിനിറ്റ്. ഇതേ നിയമം ഒരു മോട്ടോറിനും ബാധകമാണ് ഒരു തെർമോസ്റ്റാറ്റ്. ഓവർക്രാങ്കിംഗിൽ നിന്നുള്ള കേടുപാടുകൾക്കെതിരെ തെർമോസ്റ്റാറ്റ് ഒരു അധിക സംരക്ഷണമാണ്.

എഞ്ചിനിൽ നിന്ന് ക്രാങ്കിംഗ് മോട്ടോർ നീക്കം ചെയ്ത ശേഷം, ആർമേച്ചർ

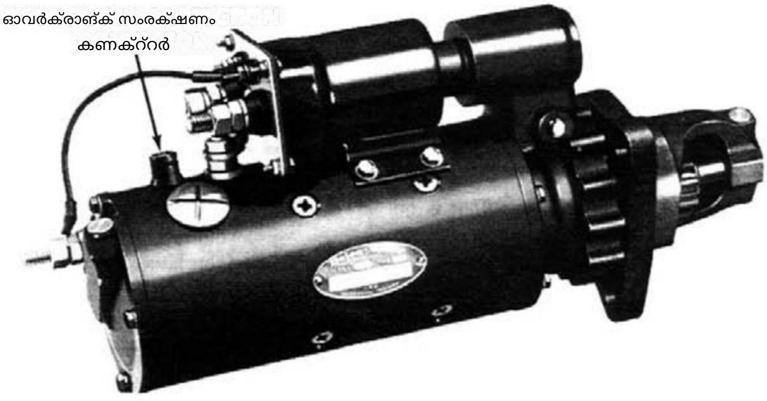

ചിത്രം 5- തെർമോസ്റ്റാറ്റ് കാണിക്കുന്ന സാധാരണ മോട്ടോർ കണക്റ്റർ (ഓവർക്രാങ്ക് പ്രൊട്ടക്ഷൻ കണക്റ്റർ)

Machine Translated by Google

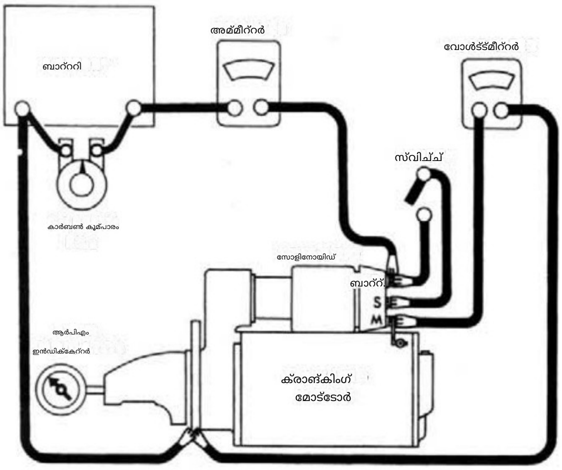

ചിത്രം 6-നോ-ലോഡ് ടെസ്റ്റ് സർക്യൂട്ട്

ഒരു സ്ക്രൂഡ്രൈവർ ഉപയോഗിച്ച് പിനിയനിൽ ഭ്രമണ സ്വാതന്ത്ര്യം പരിശോധിക്കാം. ഇറുകിയ ബെയറിംഗുകൾ, വളഞ്ഞ ആർമേച്ചർ ഷാഫ്റ്റ് അല്ലെങ്കിൽ ഒരു അയഞ്ഞ പോൾ ഷൂ സ്ക്രൂ എന്നിവ ആർമേച്ചർ സ്വതന്ത്രമായി തിരിയാതിരിക്കാൻ കാരണമാകും. ആർമേച്ചർ സ്വതന്ത്രമായി തിരിയുന്നില്ലെങ്കിൽ മോട്ടോർ ഉടൻ തന്നെ ഡിസ്അസംബ്ലിംഗ് ചെയ്യണം. എന്നിരുന്നാലും, ആർമേച്ചർ സ്വതന്ത്രമായി കറങ്ങുന്നുണ്ടെങ്കിൽ, ഡിസ്അസംബ്ലിംഗ് ചെയ്യുന്നതിന് മുമ്പ് മോട്ടോർ ഒരു നോ-ലോഡ് ടെസ്റ്റ് നൽകണം.

നോ-ലോഡ് ടെസ്റ്റ് (ചിത്രം 6)

മോട്ടോറിൽ നിന്ന് ഒരു വോൾട്ട്മീറ്റർ ബന്ധിപ്പിക്കുക

മോട്ടോർ ഫ്രെയിമിലേക്ക് ടെർമിനൽ ഘടിപ്പിക്കുക, ആയുധ വേഗത അളക്കാൻ ഒരു rpm ഇൻഡിക്കേറ്റർ ഉപയോഗിക്കുക. നിർദ്ദിഷ്ട വോൾട്ടേജുള്ള പൂർണ്ണമായി ചാർജ് ചെയ്ത ബാറ്ററിയും സോളിനോയിഡ് ബാറ്ററി ടെർമിനലിൽ നിന്ന് സോളിനോയിഡ് സ്വിച്ച് ടെർമിനലിലേക്ക്

തുറന്ന സ്ഥാനത്ത് ഒരു സ്വിച്ചും ഉപയോഗിച്ച് മോട്ടോറും ഒരു അമ്മീറ്ററും പരമ്പരയിൽ ബന്ധിപ്പിക്കുക. സ്വിച്ച് അടച്ച് ആർപിഎം, കറന്റ്, വോൾട്ടേജ് റീഡിംഗ് എന്നിവ സർവീസ് ബുള്ളറ്റിൻസ് IM-188 ലെ സ്പെസിഫിക്കേഷനുകളുമായി താരതമ്യം ചെയ്യുക. ഈ ബുള്ളറ്റിനുകളിൽ വ്യക്തമാക്കിയ കൃത്യമായ വോൾട്ടേജ് നേടേണ്ട ആവശ്യമില്ല, കാരണം വോൾട്ടേജ് അൽപ്പം കൂടുതലാണെങ്കിൽ ആർപിഎം ആനുപാതികമായി കൂടുതലായിരിക്കുമെന്നും കറന്റ് അടിസ്ഥാനപരമായി മാറ്റമില്ലാതെ തുടരുമെന്നും തിരിച്ചറിയുന്നതിലൂടെ കൃത്യമായ വ്യാഖ്യാനം നടത്താം. എന്നിരുന്നാലും, കൃത്യമായ വോൾട്ടേജ് കുറയുകയാണെങ്കിൽ

ശരി, ബാറ്ററിയിലുടനീളം ബന്ധിപ്പിച്ചിരിക്കുന്ന ഒരു കാർബൺ പൈൽ ഉപയോഗിച്ച് വോൾട്ടേജ് നിർദ്ദിഷ്ട മൂല്യത്തിലേക്ക് കുറയ്ക്കാൻ കഴിയും. ഒന്നിലധികം 12-വോൾട്ട് ബാറ്ററികൾ ഉപയോഗിച്ചിട്ടുണ്ടെങ്കിൽ, കാർബൺ പൈലിനെ 12-വോൾട്ട് ബാറ്ററികളിൽ ഒന്നിലേക്ക് മാത്രം ബന്ധിപ്പിക്കുക. നിർദ്ദിഷ്ട കറന്റ് ഡ്രോയിൽ സോളിനോയിഡ് ഉൾപ്പെടുന്നില്ലെങ്കിൽ, സോളിനോയിഡ് ഹോൾഡ്-ഇൻ വൈൻഡിംഗിന്റെ നിർദ്ദിഷ്ട കറന്റ് ഡ്രോ റീഡിംഗ് ചെയ്യുന്ന അമ്മീറ്ററിൽ നിന്ന് കുറയ്ക്കുക. സ്വിച്ച് തുറന്നിരിക്കുമ്പോൾ മാത്രം കണക്ഷനുകൾ വിച്ഛേദിക്കുക. പരിശോധനാ ഫലങ്ങൾ ഇനിപ്പറയുന്ന രീതിയിൽ വ്യാഖ്യാനിക്കുക:

പരിശോധനാ ഫലങ്ങൾ വ്യാഖ്യാനിക്കൽ

1. റേറ്റുചെയ്ത കറന്റ് ഡ്രോയും നോ-ലോഡ് വേഗതയും ക്രാങ്കിംഗ് മോട്ടോറിന്റെ സാധാരണ അവസ്ഥയെ സൂചിപ്പിക്കുന്നു.
2. തകരാറുള്ള ഭാഗങ്ങളുടെ കുറഞ്ഞ ഫ്രീ സ്പീഡും ഉയർന്ന കറന്റും. ഒരു മുൻകരുതലായി വരയ്ക്കുക സൂചിപ്പിക്കുന്നത്:

   a. ഘർഷണം ഏൽക്കാത്ത, വൃത്തികെട്ടതോ തേഞ്ഞതോ ആയ ബെയറിംഗുകൾ, വളഞ്ഞ ആർമേച്ചർ ഷാഫ്റ്റ് അല്ലെങ്കിൽ ആർമേച്ചർ വലിച്ചുനീട്ടാൻ അനുവദിക്കുന്ന അയഞ്ഞ പോൾ ഷൂസ്.

   ബി. ഷോർട്ട് ചെയ്ത അർമേച്ചർ. വേർപെടുത്തിയ ശേഷം ഒരു ഗ്രോളറിൽ ഇത് കൂടുതൽ പരിശോധിക്കാവുന്നതാണ്.

   സി. ഗ്രൗണ്ടഡ് ആർമേച്ചർ അല്ലെങ്കിൽ ഫീൽഡുകൾ. വേർപെടുത്തിയ ശേഷം കൂടുതൽ പരിശോധിക്കുക.

3. ഉയർന്ന കറന്റ് ഡ്രോയിൽ പ്രവർത്തിക്കുന്നതിൽ പരാജയപ്പെടുന്നത് സൂചിപ്പിക്കുന്നത്:

   a. ടെർമിനലിലോ ഫീൽഡുകളിലോ നേരിട്ടുള്ള ഒരു നിലം.

   ബി. "ഫ്രോസൺ" ബെയറിംഗുകൾ (കൈകൊണ്ട് ആർമേച്ചർ തിരിക്കുന്നതിലൂടെ ഇത് നിർണ്ണയിക്കേണ്ടതായിരുന്നു).

4. കറന്റ് നറുക്കെടുപ്പ് ഇല്ലാതെ പ്രവർത്തിക്കുന്നതിൽ പരാജയപ്പെടുന്നത് ഇനിപ്പറയുന്നവയെ സൂചിപ്പിക്കുന്നു:

   a. ഓപ്പൺ ഫീൽഡ് സർക്യൂട്ട്. ഡിസ്അസംബ്ലിംഗ് ചെയ്ത ശേഷം ആന്തരിക കണക്ഷനുകളും ഒരു ടെസ്റ്റ് ലാമ്പ് ഉപയോഗിച്ച് ട്രെയ്സിംഗ് സർക്യൂട്ടും പരിശോധിച്ച് ഇത് പരിശോധിക്കാൻ കഴിയും.

   b. തുറന്ന ആർമേച്ചർ കോയിലുകൾ. വേർപെടുത്തിയ ശേഷം കമ്മ്യൂട്ടേറ്ററിൽ മോശമായി കത്തിച്ച ബാറുകൾ ഉണ്ടോ എന്ന് പരിശോധിക്കുക.

   c. തകർന്ന ബ്രഷ് സ്പ്രിംഗുകൾ, തേഞ്ഞുപോയ ബ്രഷുകൾ, കമ്മ്യൂട്ടേറ്റർ ബാറുകൾക്കിടയിലുള്ള ഉയർന്ന ഇൻസുലേഷൻ അല്ലെങ്കിൽ ബ്രഷുകളും കമ്മ്യൂട്ടേറ്ററും തമ്മിലുള്ള നല്ല സമ്പർക്കം തടയുന്ന മറ്റ് കാരണങ്ങൾ.

5. കുറഞ്ഞ നോ-ലോഡ് വേഗതയും കുറഞ്ഞ കറന്റ് ഡ്രോയും സൂചിപ്പിക്കുന്നത്:

   a. മോശം കണക്ഷനുകൾ, തകരാറുള്ള ലീഡുകൾ, വൃത്തികെട്ട കമ്മ്യൂട്ടേറ്റർ, നമ്പർ 4 ന് കീഴിൽ പട്ടികപ്പെടുത്തിയിരിക്കുന്ന കാരണങ്ങൾ എന്നിവ കാരണം ഉയർന്ന ആന്തരിക പ്രതിരോധം. ഉയർന്ന ഫ്രീ സ്പീഡും ഉയർന്ന

6. കറന്റ് ഡ്രോയും ഷോർട്ട് ചെയ്ത ഫീൽഡുകളെ സൂചിപ്പിക്കുന്നു. ഷോർട്ട് ചെയ്ത ഫീൽഡുകൾ സംശയിക്കുന്നുവെങ്കിൽ, ഫീൽഡ് കോയിൽ അസംബ്ലി മാറ്റി മെച്ചപ്പെട്ട പ്രകടനം പരിശോധിക്കുക.

വേർപെടുത്തുക

സാധാരണയായി ക്രാങ്കിംഗ് മോട്ടോർ നന്നാക്കാനോ മാറ്റിസ്ഥാപിക്കാനോ ആവശ്യമുള്ളിടത്തോളം മാത്രമേ ഡിസ്അസംബ്ലിംഗ് ചെയ്യാവൂ- ശ്രദ്ധിക്കുക, ക്രാങ്കിംഗ് മോട്ടോർ ഡിസ്അസംബ്ലിംഗ് ചെയ്യുമ്പോഴോ കൂട്ടിച്ചേർക്കുമ്പോഴോ സുരക്ഷാ ഗ്ലാസുകൾ ധരിക്കാൻ നിർദ്ദേശിക്കുന്നു. 1. സോളിനോയിഡ്, ലിവർ ഹൗസിംഗ്, നോസ് ഹൗസിംഗ് എന്നിവയുടെ ആപേക്ഷിക സ്ഥാനം ശ്രദ്ധിക്കുക, അങ്ങനെ മോട്ടോർ അതേ രീതിയിൽ വീണ്ടും കൂട്ടിച്ചേർക്കാനാകും. 2. സോളിനോയിഡ് മോട്ടോർ ടെർമിനലിൽ നിന്ന് ഫീൽഡ് കോയിൽ കണക്ടറും സോളിനോയിഡ് ഗ്രൗണ്ട് ടെർമിനലിൽ നിന്ന് ലീഡും വിച്ഛേദിക്കുക.

3. ബ്രഷ് ഇൻസ്പെക്ഷൻ പ്ലേറ്റുകളുള്ള മോട്ടോറുകളിൽ, പ്ലേറ്റുകൾ നീക്കം ചെയ്യുക.

Machine Translated by Google

തുടർന്ന് ബ്രഷ് ലീഡ് സ്ക്രൂകൾ നീക്കം ചെയ്യുക. ഇത് ബ്രഷ് ഹോൾഡറുകളിൽ നിന്ന് ഫീൽഡ് ലീഡുകൾ വിച്ഛേദിക്കും.

4. അറ്റാച്ചിംഗ് ബോൾട്ടുകൾ നീക്കം ചെയ്ത് കമ്മ്യൂട്ടേറ്റർ എൻഡ് ഫ്രെയിം ഫീൽഡ് ഫ്രെയിമിൽ നിന്ന് വേർതിരിക്കുക.

5. അറ്റാച്ചിംഗ് ബോൾട്ടുകൾ നീക്കം ചെയ്ത് നോസ് ഹൗസിംഗും ഫീൽഡ് ഫ്രെയിമും ലിവർ ഹൗസിംഗിൽ നിന്ന് വേർതിരിക്കുക.

6. ലിവർ ഹൗസിംഗിൽ നിന്ന് ആർമേച്ചറും ക്ലച്ച് അസംബ്ലിയും നീക്കം ചെയ്യുക. 7.

സോളിനോയിഡ് ലിവർ ഹൗസിംഗിൽ നിന്ന് വേർപെടുത്തി വേർപെടുത്തുക.

വൃത്തിയാക്കൽ

ഡ്രൈവ്, ആർമേച്ചർ, ഫീൽഡുകൾ എന്നിവ ഏതെങ്കിലും ഡീഗ്രേസിംഗ് ടാങ്കിലോ ഗ്രീസ് ലയിക്കുന്ന ലായകങ്ങൾ ഉപയോഗിച്ചോ വൃത്തിയാക്കരുത്, കാരണം ഇവ ഡ്രൈവിലെ ലൂബ്രിക്കന്റിനെ ലയിപ്പിക്കുകയും ആർമേച്ചറിലെയും ഫീൽഡ് കോയിലുകളിലെയും ഇൻസുലേഷനെ നശിപ്പിക്കുകയും ചെയ്യും. ഡ്രൈവ് ഒഴികെയുള്ള എല്ലാ ഭാഗങ്ങളും മിനറൽ സ്പിരിറ്റും ബ്രഷും ഉപയോഗിച്ച് വൃത്തിയാക്കണം. ഡ്രൈവ് വൃത്തിയുള്ള തുണി ഉപയോഗിച്ച് തുടയ്ക്കാം.

കമ്മ്യൂട്ടേറ്റർ വൃത്തിഹീനമാണെങ്കിൽ നമ്പർ 00 സാൻഡ്പേപ്പർ ഉപയോഗിച്ച് വൃത്തിയാക്കാം. കമ്മ്യൂട്ടേറ്റർ വൃത്തിയാക്കാൻ ഒരിക്കലും എമറി തുണി ഉപയോഗിക്കരുത്.

ബ്രഷുകളും ഹോൾഡറുകളും

ബ്രഷുകളുടെ തേയ്മാനം പരിശോധിക്കുക. പുതിയ ബ്രഷുമായി താരതമ്യപ്പെടുത്തുമ്പോൾ അവ അമിതമായി ധരിച്ചിട്ടുണ്ടെങ്കിൽ, അവ മാറ്റിസ്ഥാപിക്കണം.

ബ്രഷ് ഹോൾഡറുകൾ വൃത്തിയുള്ളതാണെന്നും ബ്രഷുകൾ ഹോൾഡറുകളിൽ ഘടിപ്പിച്ചിട്ടില്ലെന്നും ഉറപ്പാക്കുക.

ശരിയായ പ്രകടനം നൽകുന്നതിന് ബ്രഷ് ഉപരിതലം മുഴുവൻ കമ്മ്യൂട്ടേറ്ററിൽ ഘടിപ്പിക്കണം. ബ്രഷ് സ്പ്രിംഗുകൾ ബ്രഷുകൾക്കും കമ്മ്യൂട്ടേറ്ററിനും ഇടയിൽ ദൃഢമായ സമ്പർക്കം നൽകുന്നുണ്ടെന്ന് ഉറപ്പാക്കാൻ കൈകൊണ്ട് പരിശോധിക്കുക. സ്പ്രിംഗുകൾ വികലമായതോ നിറം മങ്ങിയതോ ആണെങ്കിൽ, അവ മാറ്റിസ്ഥാപിക്കണം.

ആയുധശേഖര സേവനം

ആർമേച്ചർ കമ്മ്യൂട്ടേറ്റർ തേഞ്ഞുപോയാൽ, വൃത്തികെട്ടതാണെങ്കിൽ, വൃത്താകൃതിയിലല്ലെങ്കിൽ, അല്ലെങ്കിൽ ഉയർന്ന ഇൻസുലേഷൻ ഉണ്ടെങ്കിൽ, കമ്മ്യൂട്ടേറ്റർ തിരിക്കാൻ കഴിയുന്ന തരത്തിൽ ആർമേച്ചർ ഒരു ലാത്തിൽ സ്ഥാപിക്കണം. തുടർന്ന് ഇൻസുലേഷൻ 1/32 ഇഞ്ച് വീതിയിലും 1/32 ഇഞ്ച് ആഴത്തിലും അണ്ടർകട്ട് ചെയ്യണം, കൂടാതെ അഴുക്കിന്റെയോ ചെമ്പ് പൊടിയുടെയോ അംശം നീക്കം ചെയ്യുന്നതിനായി സ്ലോട്ടുകൾ വൃത്തിയാക്കണം. ഈ നടപടിക്രമത്തിലെ അവസാന ഘട്ടമെന്ന നിലയിൽ, കമ്മ്യൂട്ടേറ്റർ നമ്പർ 00 സാൻഡ്പേപ്പർ ഉപയോഗിച്ച് ലഘുവായി മണൽ പുരട്ടി അവശേഷിക്കുന്ന ഏതെങ്കിലും ബർറുകൾ നീക്കം ചെയ്യണം.

അണ്ടർകട്ടിംഗ് നടപടിക്രമത്തിന്റെ ഫലമായി. ശ്രദ്ധിക്കുക: ഡെൽകോ റെമി സർവീസ് ബുള്ളറ്റിൻ 1M- 188-ൽ പട്ടികപ്പെടുത്തിയിരിക്കുന്നതുപോലെ ടെസ്റ്റ് സ്പെസിഫിക്കേഷനുകൾ 2412, 2415, 3501, 3564, 3574, 3599 എന്നിവയുള്ള ക്രാങ്കിംഗ് മോട്ടോറുകളിൽ അണ്ടർകട്ട് പ്രവർത്തനം ഒഴിവാക്കണം. ഈ സ്പെസിഫിക്കേഷനുകൾ ഉള്ള മോട്ടോറുകളിൽ കമ്മ്യൂട്ടേറ്ററുകൾ അണ്ടർകട്ട് ചെയ്യരുത്.

ആർമേച്ചറിൽ ഓപ്പണുകൾ, ഷോർട്ട് സർക്യൂട്ടുകൾ, ഗ്രൗണ്ടുകൾ എന്നിവ ഉണ്ടോ എന്ന് താഴെ പറയുന്ന രീതിയിൽ പരിശോധിക്കണം:

1. ഓപ്പണുകൾ സാധാരണയായി അമിതമായി ദീർഘമായ ക്രാങ്കിംഗ് പിരീഡുകൾ മൂലമാണ് ഓപ്പണുകൾ ഉണ്ടാകുന്നത്. ഒരു ഓപ്പണിംഗ് സംഭവിക്കാൻ ഏറ്റവും സാധ്യതയുള്ള സ്ഥലം കമ്മ്യൂട്ടേറ്റർ റീസർ ബാറുകളിലാണ്. പരിശോധിക്കുക

അയഞ്ഞ കണക്ഷനുകൾക്കായി കണ്ടക്ടറുകൾ കമ്മ്യൂട്ടേറ്റർ ബാറുകളുമായി ബന്ധിപ്പിച്ചിരിക്കുന്ന പോയിന്റുകൾ. ക്രാങ്കിംഗ് മോട്ടോർ ഉപയോഗിക്കുമ്പോൾ മോശം കണക്ഷനുകൾ കമ്മ്യൂട്ടേറ്റർ ബാറുകൾ ആർക്കിംഗിനും കത്തുന്നതിനും കാരണമാകുന്നു. ബാറുകൾ വളരെ മോശമായി കത്തിച്ചിട്ടില്ലെങ്കിൽ, റീസർ ബാറുകളിലെ ലീഡുകൾ വീണ്ടും സോൾഡർ ചെയ്യുകയോ വെൽഡിംഗ് ചെയ്യുകയോ ചെയ്തുകൊണ്ട് (റോസിൻ ഫ്ലക്സ് ഉപയോഗിച്ച്) അറ്റകുറ്റപ്പണികൾ നടത്താം, കൂടാതെ കത്തിച്ച വസ്തുക്കൾ നീക്കം ചെയ്യുന്നതിനായി ഒരു ലാത്തിൽ കമ്മ്യൂട്ടേറ്റർ താഴ്ത്തുക. മുകളിൽ സൂചിപ്പിച്ചതുപോലെ ഒഴികെ ഇൻസുലേഷൻ അണ്ടർകട്ട് ചെയ്യണം.

2. ഷോർട്ട് സർക്യൂട്ടുകൾ- ഷോർട്ട് സർക്യൂട്ടുകൾ ഗ്രൗളറിന്റെ സഹായത്തോടെയാണ് ആർമേച്ചർ സ്ഥിതി ചെയ്യുന്നത്. സ്റ്റീൽ ഉപയോഗിച്ച് ഗ്രൗളറിൽ ആർമേച്ചർ കറക്കുമ്പോൾ

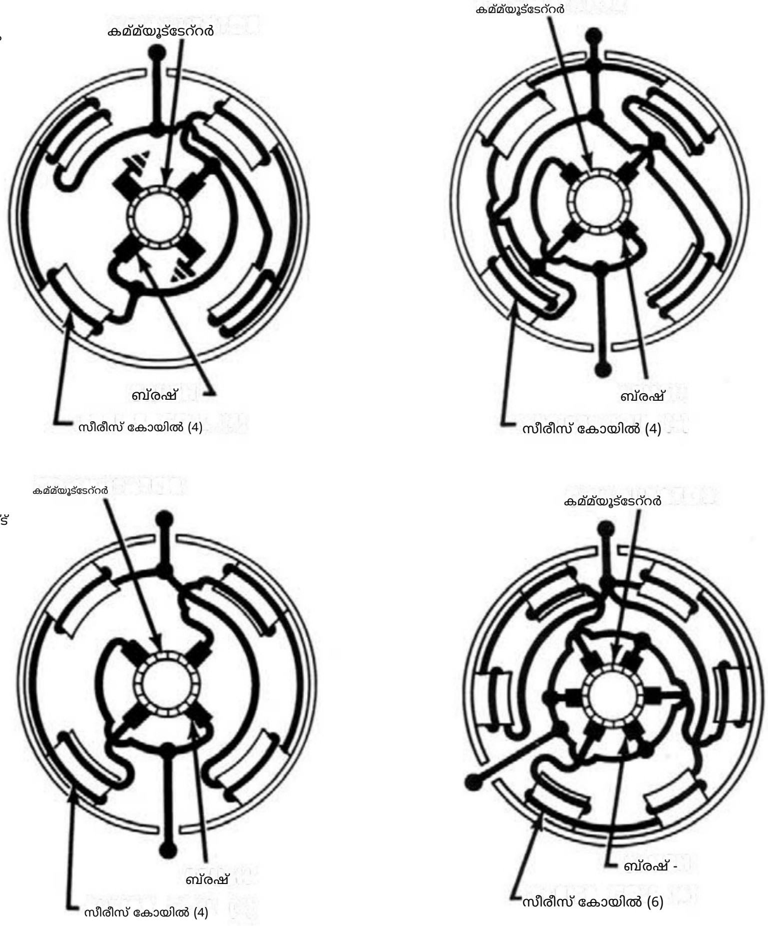

ചിത്രം 7-ആന്തരിക മോട്ടോർ സർക്യൂട്ടുകൾ

Machine Translated by Google

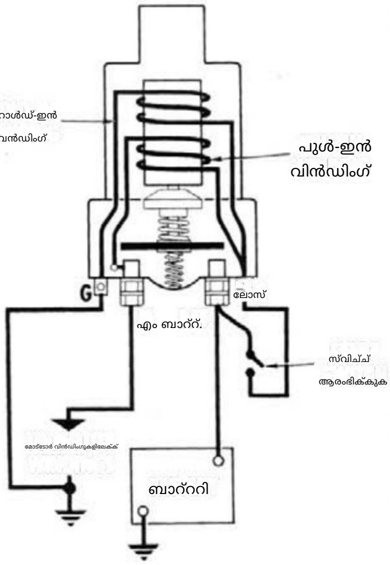

ചിത്രം 8-ആന്തരിക സോളിനോയിഡ് സർക്യൂട്ട്. (ചിത്രീകരണം വ്യക്തമാക്കുന്നതിനായി "G" ഉം "S" ഉം ടെർമിനലുകൾ നീക്കിയിരിക്കുന്നു.)

ഗ്രൗണ്ട്സ് - മോട്ടോറിൽ സാധാരണയായി ഒന്നോ അതിലധികമോ കോയിലുകൾ ഗ്രൗണ്ടുമായി ബന്ധിപ്പിച്ചിട്ടുണ്ടെങ്കിൽ, ഈ പരിശോധനയ്ക്കിടെ ഗ്രൗണ്ട് കണക്ഷനുകൾ വിച്ഛേദിക്കണം. 110-വോൾട്ട് ടെസ്റ്റ് ലാമ്പിന്റെ ഒരു ലീഡ് ഫീൽഡ് ഫ്രെയിമിലേക്കും മറ്റൊന്ന് ഫീൽഡ് കണക്ടറിലേക്കും ബന്ധിപ്പിക്കുക. വിളക്ക് കത്തിച്ചാൽ, കുറഞ്ഞത് ഒരു ഫീൽഡ് കോയിലെങ്കിലും ഗ്രൗണ്ട് ചെയ്തിരിക്കും, അത് നന്നാക്കുകയോ മാറ്റിസ്ഥാപിക്കുകയോ ചെയ്യണം. ഗ്രൗണ്ട് കണക്ഷൻ വിച്ഛേദിക്കാൻ കഴിയുന്നില്ലെങ്കിൽ ഈ പരിശോധന നടത്താൻ കഴിയില്ല. ഫീൽഡ് കോയിലുകളുടെ അറ്റങ്ങളിലേക്ക് കണക്റ്റ് ടെസ്റ്റ് ലാമ്പ് ലീഡുകൾ തുറക്കുന്നു. വിളക്ക് പ്രകാശിക്കുന്നില്ലെങ്കിൽ,

ഫീൽഡ് കോയിലുകൾ തുറന്നിരിക്കും.

ഫീൽഡ് കോയിൽ നീക്കം ചെയ്യൽ ഒരു പോൾ ഷൂ സ്ക്രൂഡ്രൈവർ ഉപയോഗിച്ച് ഫീൽഡ് കോയിലുകൾ ഫീൽഡ് ഫ്രെയിം അസംബ്ലിയിൽ നിന്ന് നീക്കം ചെയ്യാം. ഫീൽഡ് ഫ്രെയിമിന്റെ വക്രീകരണം തടയാൻ ഒരു പോൾ ഷൂ സ്പ്രെഡറും ഉപയോഗിക്കണം. പോൾ ഷൂകൾ മുറുക്കുമ്പോൾ ഫീൽഡ് കോയിലുകളുടെ ഷോർട്ടിംഗ് അല്ലെങ്കിൽ ഗ്രൗണ്ടിംഗ് തടയാൻ ഫീൽഡ് കോയിലുകൾ ശ്രദ്ധാപൂർവ്വം ഇൻസ്റ്റാൾ ചെയ്യേണ്ടത് ആവശ്യമാണ്. പോൾ ഷൂവിന്റെ ഒരു വശത്ത് ഒരു നീണ്ട ലിപ്പും മറുവശത്ത് ഒരു ചെറിയ ലിപ്പും ഉള്ളിടത്ത്, ലോംഗ് ലിപ്പ് കൂട്ടിച്ചേർക്കണം- അർമേച്ചർ ഭ്രമണത്തിന്റെ ദിശ, അങ്ങനെ അത് പോൾ ഷൂവിന്റെ പിന്നിലുള്ള (മുൻവശത്തല്ല) അറ്റമായി മാറുന്നു.

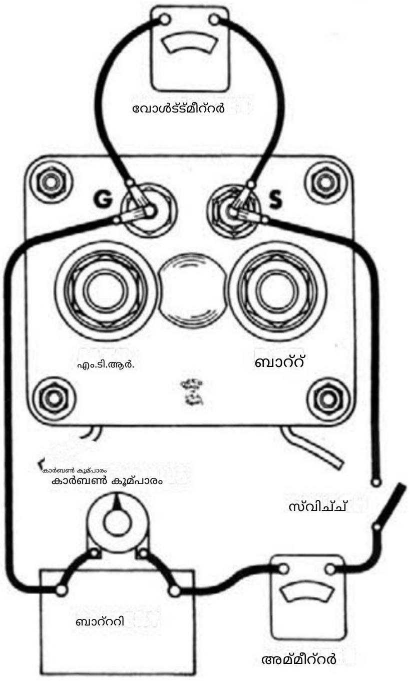

ചിത്രം 9-ചെക്കിംഗ് സോളിനോയിഡ് ഹോൾഡിൽ വൈൻഡിംഗ്

ഒരു ഹാക്സോ ബ്ലേഡ് പോലുള്ള ഒരു സ്ട്രിപ്പ് മുകളിൽ പിടിച്ചിട്ടുണ്ടെങ്കിൽ, ഷോർട്ട് സർക്യൂട്ട് സ്ഥിതി ചെയ്യുന്ന ആർമേച്ചർ കോറിന്റെ വിസ്തൃതിക്ക് മുകളിൽ ബ്ലേഡ് വൈബ്രേറ്റ് ചെയ്യും. ബാറുകൾക്കിടയിലുള്ള ഷോർട്ട്സ് ചിലപ്പോൾ ബ്രഷ് പൊടിയോ ബാറുകൾക്കിടയിലുള്ള ചെമ്പ് ഉപയോഗിച്ചോ ഉണ്ടാകുന്നു. സ്ലോട്ടുകൾ വൃത്തിയാക്കുന്നതിലൂടെ ഈ ഷോർട്ട്സ് ഇല്ലാതാക്കാം. 3. 110-

വോൾട്ട് ടെസ്റ്റ് ലാമ്പും ടെസ്റ്റ് പോയിന്റുകളും ഉപയോഗിച്ച് ആർമേച്ചറിലെ ഗ്രൗണ്ട്സ്- ഗ്രൗണ്ടുകൾ കണ്ടെത്താനാകും. ഒരു ടെസ്റ്റ് പോയിന്റ് കമ്മ്യൂട്ടേറ്ററിൽ മറ്റൊരു പോയിന്റ് കോറിലോ ഷാഫ്റ്റിലോ സ്ഥാപിക്കുമ്പോൾ വിളക്ക് കത്തുന്നുവെങ്കിൽ, ആർമേച്ചർ ഗ്രൗണ്ട് ചെയ്യപ്പെടും. അമിതമായി നീണ്ട ക്രാങ്കിംഗ് കാലയളവുകൾ മൂലമോ കമ്മ്യൂട്ടേറ്റർ ബാറുകൾക്കും സ്റ്റീൽ കമ്മ്യൂട്ടേറ്റർ റിംഗിനും ഇടയിൽ ബ്രഷ് പൊടി അടിഞ്ഞുകൂടുന്നത് മൂലമോ ഉണ്ടാകുന്ന ഇൻസുലേഷൻ പരാജയത്തിന്റെ ഫലമായാണ് ഗ്രൗണ്ടുകൾ സംഭവിക്കുന്നത്.

സോളിനോയിഡ് പരിശോധനകൾ

ഒരു അടിസ്ഥാന സോളിനോയിഡ് സർക്യൂട്ട് ചിത്രം 8-ൽ കാണിച്ചിരിക്കുന്നു. സോളിനോയിഡുകൾ കാഴ്ചയിൽ വ്യത്യാസപ്പെട്ടിരിക്കാം, പക്ഷേ നിർദ്ദിഷ്ട വോൾട്ടേജുള്ള ഒരു ബാറ്ററി, ഒരു സ്വിച്ച്, ഒരു അമ്മീറ്റർ എന്നിവ രണ്ട് സോളിനോയിഡ് വിൻഡിംഗുകളുമായി ബന്ധിപ്പിച്ചുകൊണ്ട് വൈദ്യുതമായി പരിശോധിക്കാൻ കഴിയും. സോളിനോയിഡിൽ നിന്ന് എല്ലാ ലീഡുകളും വിച്ഛേദിക്കപ്പെട്ടിരിക്കുമ്പോൾ, സോളിനോയിഡ് സ്വിച്ച് ടെർമിനലിലേക്കും രണ്ടാമത്തെ സ്വിച്ച് ടെർമിനലിലേക്കും (G) കാണിച്ചിരിക്കുന്നതുപോലെ ടെസ്റ്റ് കണക്ഷനുകൾ നടത്തുക, ഹോൾഡ്-ഇൻ വൈൻഡിംഗ് പരിശോധിക്കുക (ചിത്രം 9). സർവീസ് ബുള്ളറ്റിൻ 1B-188-ൽ വ്യക്തമാക്കിയ മൂല്യത്തിലേക്ക് ബാറ്ററി വോൾട്ടേജ് കുറയ്ക്കുന്നതിനും ആമീറ്റർ റീഡിംഗിനെ സ്പെസിഫിക്കേഷനുകളുമായി താരതമ്യം ചെയ്യുന്നതിനും കാർബൺ പൈൽ ഉപയോഗിക്കുക. ഉയർന്ന റീഡിംഗ് ഒരു ഷോർട്ട് ചെയ്ത ഹോൾഡ്-ഇൻ വൈൻഡിംഗിനെയും കുറഞ്ഞ റീഡിംഗ് അമിത പ്രതിരോധത്തെയും സൂചിപ്പിക്കുന്നു. പുൾ-ഇൻ വൈൻഡിംഗ് പരിശോധിക്കാൻ സോളിനോയിഡ് സ്വിച്ച് ടെർമിനലിൽ (S) നിന്ന് സോളിനോയിഡ് മോട്ടോർ (M അല്ലെങ്കിൽ MTR) ടെർമിനലിലേക്ക് (ചിത്രം 10) ബന്ധിപ്പിക്കുക.

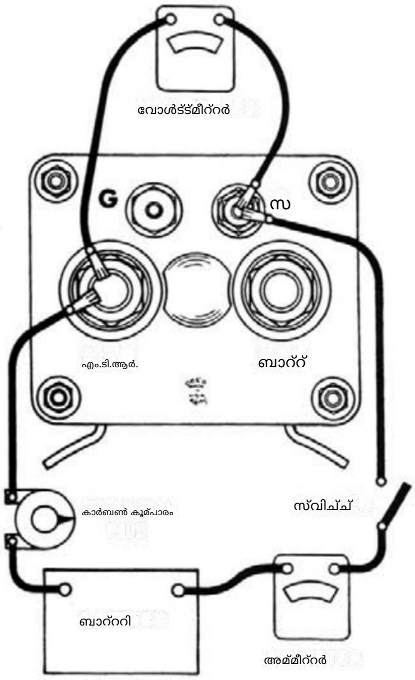

ഫീൽഡ് കോയിൽ പരിശോധനകൾ

ചിത്രം 7-ലെ വയറിംഗ് ഡയഗ്രാമുകളിൽ ഉപയോഗിക്കുന്ന വിവിധ തരം സർക്യൂട്ടുകൾ കാണിച്ചിരിക്കുന്നു. ഒരു ടെസ്റ്റ് ലാമ്പ് ഉപയോഗിച്ച് ഫീൽഡ് കോയിലുകളുടെ ഗ്രൗണ്ടുകളും ഓപ്പണിംഗുകളും പരിശോധിക്കാൻ കഴിയും.

ഗ്രൗണ്ടുകൾ പരിശോധിക്കാൻ, "G" (ചിത്രം 9) ൽ നിന്നും "MTR" (ചിത്രം 10) ൽ നിന്നും സോളിനോയ്ഡ് കേസിലേക്ക് (കാണിച്ചിട്ടില്ല) ബാറ്ററി ലീഡ് നീക്കുക. അമ്മീറ്റർ

ചിത്രം 10-ചെക്കിംഗ് സോളിനോയ്ഡ് പൂജ്യം വായിക്കണം. ഇല്ലെങ്കിൽ, വൈൻഡിംഗ് ഗ്രൗണ്ട് ചെയ്തിരിക്കുന്നു. പുൾ-ഇൻ വൈൻഡിംഗ്

Machine Translated by Google

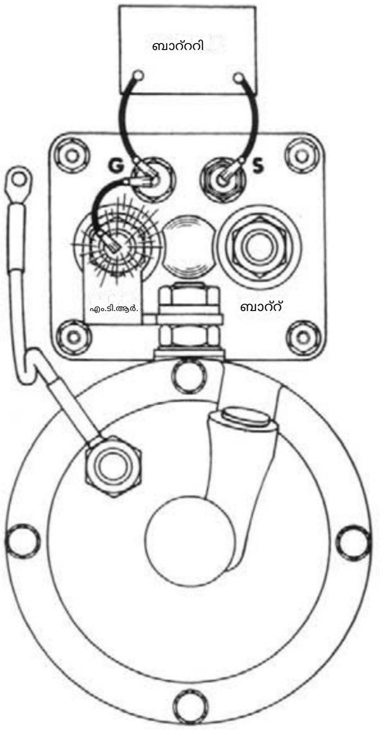

ചിത്രം 11- പിനിയൻ ക്ലിയറൻസ് സർക്യൂട്ട് പരിശോധിക്കുന്നു

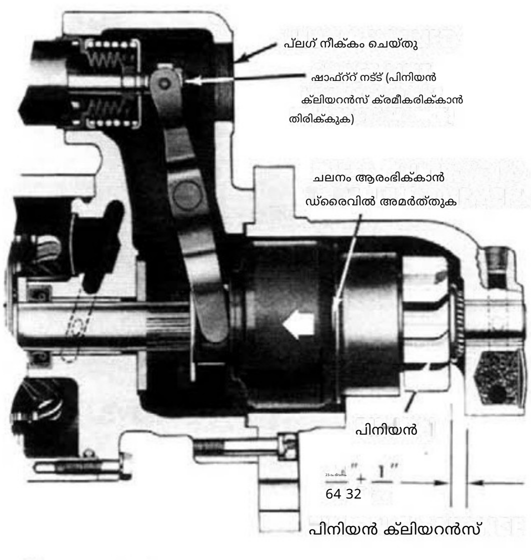

ചിത്രം 12- പിനിയൻ ക്ലിയറൻസ് അളക്കുന്നു

ശ്രദ്ധിക്കുക: വോൾട്ടേജ് നിർദ്ദിഷ്ട മൂല്യത്തിലേക്ക് കുറയ്ക്കാൻ ആവശ്യമെങ്കിൽ, കാണിച്ചിരിക്കുന്നതുപോലെ ബാറ്ററിക്കും "MTR ടെർമിനലിനും ഇടയിലുള്ള കാർബൺ പൈൽ ബന്ധിപ്പിക്കുക. കാർബൺ പൈൽ ആവശ്യമില്ലെങ്കിൽ, ബാറ്ററിയിൽ നിന്ന് നേരിട്ട് MTR ടെർമിനലിലേക്ക് ഒരു ജമ്പർ ബന്ധിപ്പിക്കുക.

ശ്രദ്ധിക്കുക: അമിതമായി ചൂടാകുന്നത് തടയാൻ, പുൾ-ഇൻ വൈൻഡിംഗ് 15 സെക്കൻഡിൽ കൂടുതൽ ഊർജ്ജസ്വലമാക്കി വയ്ക്കരുത്. വൈൻഡിംഗ് താപനില വർദ്ധിക്കുന്നതിനനുസരിച്ച് കറന്റ് ഡ്രോ കുറയും.

ഒരു കാന്തിക സ്വിച്ച് അതിന്റെ വൈൻഡിങ്ങിന് കുറുകെ ബന്ധിപ്പിച്ചുകൊണ്ട് ഇതേ രീതിയിൽ പരിശോധിക്കാൻ കഴിയും.

വീണ്ടും കൂട്ടിച്ചേർക്കുക

ഫീൽഡ് ഫ്രെയിമിലേക്ക് ബ്രഷുകൾ ഉപയോഗിച്ച് എൻഡ് ഫ്രെയിം വീണ്ടും കൂട്ടിച്ചേർക്കാൻ, ബ്രഷുകൾ കമ്മ്യൂട്ടേറ്ററിന് മുകളിൽ വയ്ക്കാൻ അനുവദിക്കുന്ന തരത്തിൽ ഫീൽഡ് ഫ്രെയിമിൽ നിന്ന് ആർമേച്ചർ പുറത്തെടുക്കുക, തുടർന്ന് കമ്മ്യൂട്ടേറ്റർ എൻഡ് ഫ്രെയിമും ആർമേച്ചറും ഫീൽഡ് ഫ്രെയിമിന് നേരെ പിന്നിലേക്ക് തള്ളുക.

ലൂബ്രിക്കേഷൻ

എല്ലാ ബെയറിംഗുകളും, വിക്കുകളും, എണ്ണ സംഭരണികളും SAE നമ്പർ 20 എണ്ണ ഉപയോഗിച്ച് പൂരിതമാക്കണം. ആർമേച്ചറിനും ഷിഫ്റ്റ് ലിവർ ഹൗസിംഗിനും ഇടയിലുള്ള ഷാഫ്റ്റിൽ സ്ഥിതി ചെയ്യുന്ന വാഷറിൽ ലൂബ്രിക്കന്റ് ഡെൽകോ റെമി നമ്പർ 1960954 ന്റെ ഒരു ലൈറ്റ് കോട്ട് വയ്ക്കുക.

ഈ മോട്ടോറുകളിൽ ഉപയോഗിക്കുന്ന സിന്റർ ചെയ്ത വെങ്കല ബെയറിംഗുകൾക്ക് മങ്ങിയ ഫിനിഷാണുള്ളത്, ആദ്യകാല തരം മെഷീൻ ചെയ്ത, കാസ്റ്റ് ചെയ്ത വെങ്കല ബെയറിംഗുകളുമായി താരതമ്യപ്പെടുത്തുമ്പോൾ, അവയ്ക്ക് തിളക്കമുണ്ട്. പൂർത്തിയാക്കുക.

ബെയറിംഗ് അമർത്തുന്നതിനുമുമ്പ്, അത് SAE നമ്പർ 20 എണ്ണയിൽ മുക്കുക. കൂടാതെ, ടാൺജെന്റ് വിക്കുകൾ (ഉണ്ടെങ്കിൽ) SAE നമ്പർ 20 എണ്ണയിൽ മുക്കിവയ്ക്കണം. തിരുകുക.

ആദ്യം തിരി സ്ഥാപിക്കുക, തുടർന്ന് ബെയറിംഗിൽ അമർത്തുക.

സിന്റർ ചെയ്ത ബെയറിംഗുകൾ ഒരു തരത്തിലും ഡ്രിൽ ചെയ്യുകയോ റീം ചെയ്യുകയോ മെഷീൻ-ചെൻ ചെയ്യുകയോ ചെയ്യരുത്! ഈ ബെയറിംഗുകൾ വലുപ്പത്തിനനുസരിച്ച് നൽകുന്നു. ഡ്രിൽ ചെയ്യുകയോ റീം ചെയ്യുകയോ ചെയ്താൽ, ഐഡി (ഉള്ളിലെ വ്യാസം) വളരെ വലുതായിരിക്കും, കൂടാതെ ബെയറിംഗ് സുഷിരങ്ങൾ സീൽ ചെയ്യപ്പെടുകയും ചെയ്യും.

ടാൺജന്റ് വിക്കിനൊപ്പം ഉപയോഗിക്കുമ്പോൾ സിന്റർ ചെയ്ത ബെയറിംഗിൽ ക്രോസ്-ഡ്രിൽ ചെയ്യേണ്ട ആവശ്യമില്ല. ബെയറിംഗ് വളരെ സുഷിരങ്ങളുള്ളതിനാൽ, തിരിയിൽ നിന്നുള്ള എണ്ണ പുറത്തെ ബെയറിംഗിന്റെ പ്രതലത്തിൽ സ്പർശിക്കുന്നു.

രക്തം ഒഴുകി ഷാഫ്റ്റിൽ ലൂബ്രിക്കേറ്റ് ചെയ്യും.

മിഡിൽ ബെയറിംഗുകൾ സപ്പോർട്ട് ബെയറിംഗുകളാണ്, ക്രാങ്കിംഗ് സമയത്ത് ആർമേച്ചർ ഡിഫ്ലെക്ഷൻ തടയുന്നു. എൻഡ് ഫ്രെയിം ബെയറിംഗുകളുമായി താരതമ്യപ്പെടുത്തുമ്പോൾ, മിഡിൽ ബെയറിംഗിനും ഷാഫ്റ്റിനും ഇടയിലുള്ള ക്ലിയറൻസ് വലുതാണ്, കൂടാതെ കൂട്ടിച്ചേർക്കുമ്പോൾ ക്ലിയറൻസ് ഒരു അയഞ്ഞ ഫിറ്റ് നൽകുന്നു.

പിനിയൻ ക്ലിയറൻസ്

പിനിയൻ അല്ലെങ്കിൽ ഡ്രൈവ് ക്ലിയറൻസ് പരിശോധിക്കാൻ താഴെ കൊടുത്തിരിക്കുന്ന ഘട്ടങ്ങൾ പാലിക്കുക.

1. ചിത്രം 11 ൽ കാണിച്ചിരിക്കുന്നതുപോലെ കണക്ഷനുകൾ ഉണ്ടാക്കുക.
2. ഒരു ജമ്പർ ലീഡ് തൽക്ഷണം ഫ്ലാഷ് ചെയ്യുക ടെർമിനൽ G യിൽ നിന്ന് ടെർമിനൽ MTR ലേക്ക്. (ചിത്രം 11). ഡ്രൈവ് ഇപ്പോൾ ക്രാങ്കിംഗ് പൊസിഷനിലേക്ക് മാറുകയും ബാറ്ററി വിച്ഛേദിക്കപ്പെടുന്നതുവരെ അങ്ങനെ തന്നെ തുടരുകയും ചെയ്യും. 3. സ്ലാക്ക് മൂവ്മെന്റ് ഒഴിവാക്കാൻ പിനിയൻ തള്ളുക അല്ലെങ്കിൽ കമ്മ്യൂട്ടേറ്റർ എൻഡിലേക്ക് പിന്നിലേക്ക് ഡ്രൈവ് ചെയ്യുക.
4. ഡ്രൈവിനും ഹൗസിംഗിനും ഇടയിലുള്ള ദൂരം അളക്കുക (ചിത്രം 12). 5. പ്ലഗ് നീക്കം ചെയ്തും ഷാഫ്റ്റ് നട്ട് തിരിക്കുന്നതിലൂടെയും ക്ലിയറൻസ് ക്രമീകരിക്കുക (ചിത്രം 12). സാധാരണ സ്പെസിഫിക്കേഷനുകൾ കാണിച്ചിട്ടുണ്ടെങ്കിലും, നിർദ്ദിഷ്ട മോഡലുകൾക്ക് ബാധകമായ സ്പെസിഫിക്കേഷനുകൾക്കായി എല്ലായ്പ്പോഴും 1M-188 കാണുക.

Machine Translated by Google

കുറിപ്പുകൾ

6-81-ൽ പുനർനിർമ്മിച്ചു
അമേരിക്കയിൽ അച്ചടിച്ചത്
സി.എസ്