Machine Translated by Google

Delco Remy

Machine Translated by Google

ವೈಶಿಷ್ಟ್ಯಗಳು

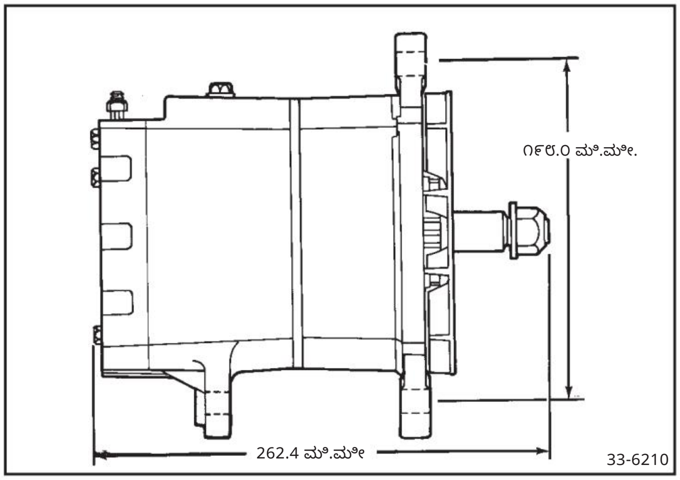

ವಿಶೇಷಣಗಳು:

ಗರಿಷ್ಠ ವೇಗ:

ನಿರಂತರ: 10,000 rpm
ಮಧ್ಯಂತರ: 12,000 rpm

ತಿರುಗುವಿಕೆ:

ಪ್ರದಕ್ಷಿಣಾಕಾರವಾಗಿ
ಅಪ್ರದಕ್ಷಿಣಾಕಾರವಾಗಿ

ತಾಪಮಾನ ಮಿತಿಗಳು: -40°F ಅಥವಾ -40°C ಆಂಬಿಯೆಂಟ್ +200°F ಅಥವಾ +93°C ಆಂಬಿಯೆಂಟ್

ಧ್ರುವೀಯತೆ:

ನಕಾರಾತ್ಮಕ ನೆಲದ ಮಾನದಂಡ
ಇನ್ಸುಲೇಟೆಡ್ ಮಾದರಿಗಳು ಲಭ್ಯವಿದೆ

ಆರೋಹಣ:

SAEJ180 ಸ್ಟ್ಯಾಂಡರ್ಡ್

ತೂಕ: 33 SI 24.5 ಪೌಂಡ್‌ಗಳು ಅಥವಾ 11.1 kg
34 SI 25.4 ಪೌಂಡ್‌ಗಳು ಅಥವಾ 11.5 g

ಅಂತರ್ನಿರ್ಮಿತ ವೋಲ್ಟೇಜ್ ನಿಯಂತ್ರಕ
ಸಾಲಿಡ್-ಸ್ಟೇಟ್ ಇಂಟಿಗ್ರೇಟೆಡ್ ಸರ್ಕ್ಯೂಟ್
ಸಮತಟ್ಟಾದ ತಾಪಮಾನ-ಸರಿದೂಗಿಸಲಾಗಿದೆ
ಕಡಿಮೆ ಪರಾವಲಂಬಿ ಡ್ರಾ
ಕಡಿಮೆ ಟರ್ನ್-ಆನ್ ವೇಗ
ಸುಧಾರಿತ RFI ನಿಗ್ರಹ
ಲೋಡ್ ಡಂಪ್ ರಕ್ಷಣೆ

ಬ್ರಷ್‌ಲೆಸ್ ನಿರ್ಮಾಣ

ಸ್ಥಿರ ಕ್ಷೇತ್ರ ಸುರುಳಿ
ಬ್ರಷ್‌ಗಳು ಅಥವಾ ಸ್ಲಿಪ್ ರಿಂಗ್‌ಗಳಿಲ್ಲ

ತುಕ್ಕು ರಕ್ಷಣೆ

ವಿಶೇಷ ಪರಿಸರ ಸಂರಕ್ಷಣಾ ಲೇಪನ

ಅರ್ಜಿಗಳನ್ನು

ಲೈನ್-ಹಾಲ್ ಡೀಸೆಲ್ ಟ್ರಕ್‌ಗಳು
ದೊಡ್ಡ ವಾಣಿಜ್ಯ ಡೀಸೆಲ್ ಎಂಜಿನ್‌ಗಳು
ಕಠಿಣ ಪರಿಸರಗಳು
ಭಾರೀ ಬೆಲ್ಟ್ ಲೋಡ್‌ಗಳು ಮತ್ತು ಕಂಪನಗಳು

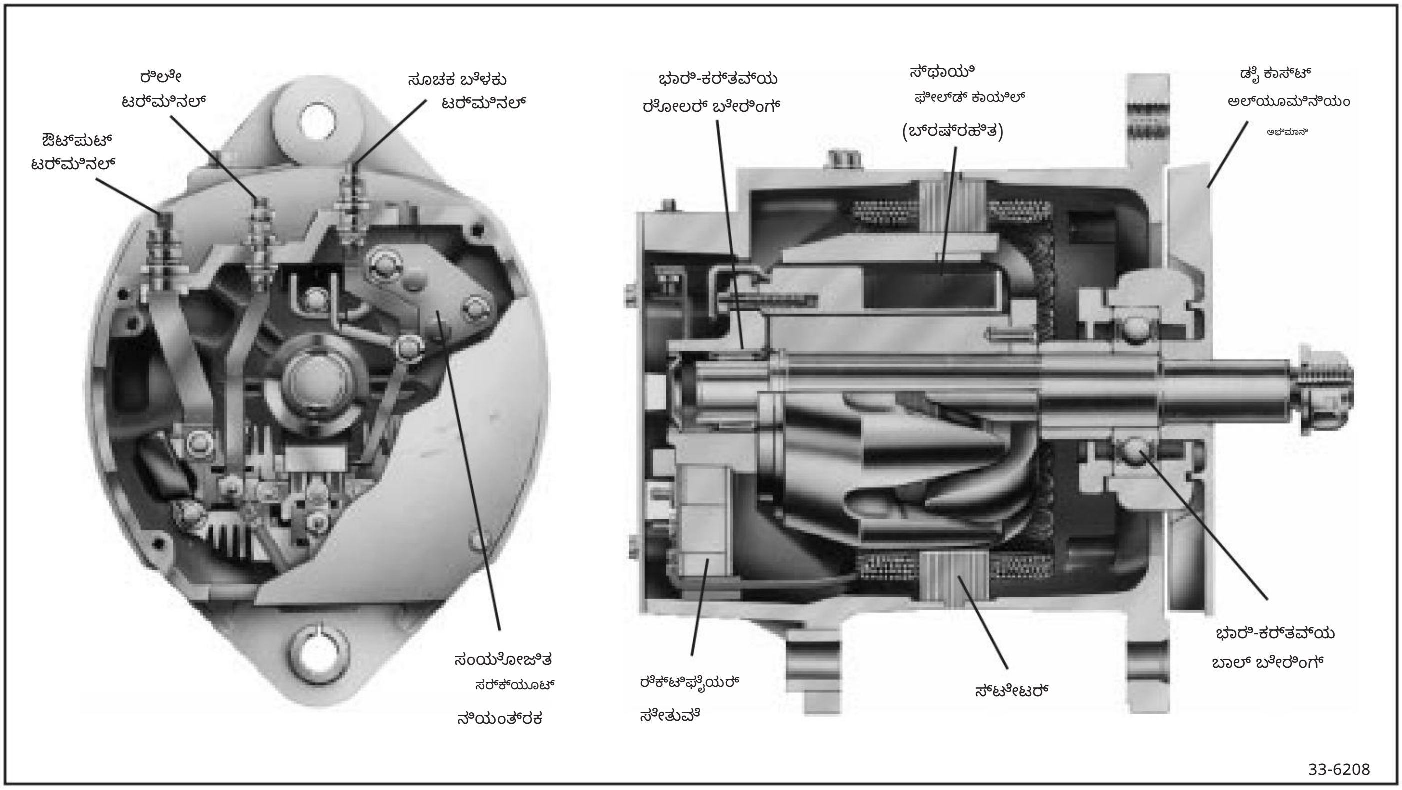

Machine Translated by Google

ಉತ್ಪನ್ನ ಮಾಹಿತಿ ಮತ್ತು ಸೇವಾ ಕೈಪಿಡಿ

33/34 SI ಹೆವಿ ಡ್ಯೂಟಿ ಬ್ರಷ್‌ಲೆಸ್ ಆಲ್ಟರ್ನೇಟರ್

ವಿಷಯಗಳು

ಪರಿಚಯ 1
ವೈಶಿಷ್ಟ್ಯಗಳು 2
ಕಾರ್ಯಾಚರಣಾ ತತ್ವಗಳು 3
ದೋಷನಿವಾರಣೆ 4
ಎ. ಎಲ್ಲಾ ಚಾರ್ಜಿಂಗ್ ವ್ಯವಸ್ಥೆಗಳು 4
ಬಿ. ಸೂಚಕ ಬೆಳಕನ್ನು ಹೊಂದಿರುವ ವ್ಯವಸ್ಥೆಗಳು 5
ಸಿ. ಸೂಚಕ ಬೆಳಕು ಇಲ್ಲದ ವ್ಯವಸ್ಥೆಗಳು 5
ಡಿ. ಆರ್ ಟರ್ಮಿನಲ್ ಪರಿಕರ ಸಮಸ್ಯೆಗಳು 6
E. ಔಟ್‌ಪುಟ್ ಇಲ್ಲ 6
F. ರೇಟೆಡ್ ಔಟ್‌ಪುಟ್ ಪರಿಶೀಲನೆ 7
ಆಲ್ಟರ್ನೇಟರ್ ಘಟಕ ದುರಸ್ತಿ 9
ಡಿಸ್ಅಸೆಂಬಲ್ ಮತ್ತು ಬೆಂಚ್ ಚೆಕ್‌ಗಳು 9
ಅಂತಿಮ ಡಿಸ್ಅಸೆಂಬಲ್ 12
ಆಲ್ಟರ್ನೇಟರ್ ಅಸೆಂಬ್ಲಿ 14
ಡ್ರೈವ್ ಫ್ರೇಮ್ ಮತ್ತು ರೋಟರ್ 14
ರೆಕ್ಟಿಫೈಯರ್ ಎಂಡ್ ಹೌಸಿಂಗ್ ಮತ್ತು ಘಟಕಗಳು 14
ಅಂತಿಮ ಆಲ್ಟರ್ನೇಟರ್ ಅಸೆಂಬ್ಲಿ 18
ಆಲ್ಟರ್ನೇಟರ್ ಬೆಂಚ್ ಪರೀಕ್ಷೆ 20
ಆಲ್ಟರ್ನೇಟರ್ ಅಳವಡಿಕೆ 21
ಆಲ್ಟರ್ನೇಟರ್ ವಿಶೇಷಣಗಳು 25
ಸೇವಾ ಭಾಗಗಳು 26

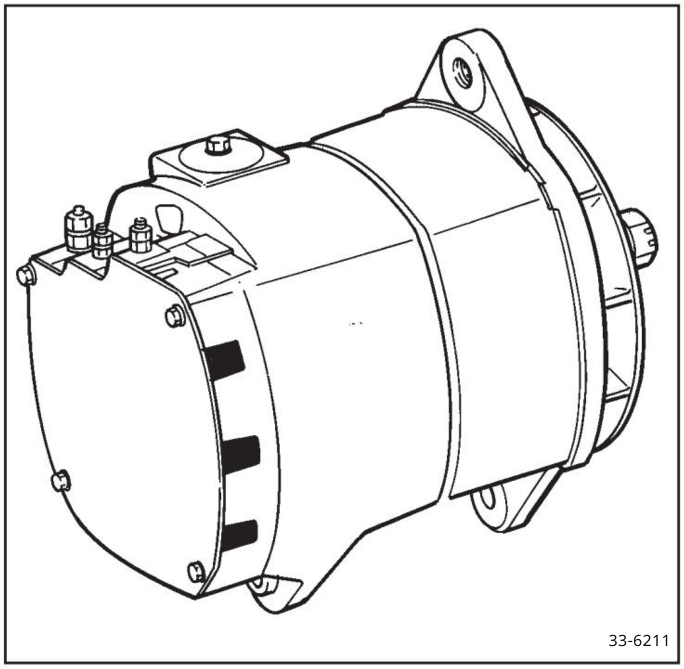

ಚಿತ್ರ 1. 33 SI ಆಲ್ಟರ್ನೇಟರ್

ಪರಿಚಯ

33/34 SI ಸರಣಿಯ ಆವರ್ತಕವು ಬ್ರಷ್‌ರಹಿತ, ಭಾರವಾದ ಅಂತರ್ನಿರ್ಮಿತ ಡಯೋಡ್ ರೆಕ್ಟಿಫೈಯರ್‌ನೊಂದಿಗೆ ಸಮಗ್ರ ಚಾರ್ಜಿಂಗ್ ವ್ಯವಸ್ಥೆ ಮತ್ತು ಬ್ಯಾಟರಿಗೆ DC ಪ್ರವಾಹವನ್ನು ಉತ್ಪಾದಿಸುವ ವೋಲ್ಟೇಜ್ ನಿಯಂತ್ರಕ. ವಿದ್ಯುತ್ ವ್ಯವಸ್ಥೆಗಳು. 33/34 SI ಸರಣಿಯನ್ನು ಬಳಕೆಗಾಗಿ ವಿನ್ಯಾಸಗೊಳಿಸಲಾಗಿದೆ ದೊಡ್ಡ ಮತ್ತು ಮಧ್ಯಮ ಶ್ರೇಣಿಯ ಡೀಸೆಲ್ ಮತ್ತು ಗ್ಯಾಸೋಲಿನ್ ಎಂಜಿನ್‌ಗಳಲ್ಲಿ ರಸ್ತೆ ಸೇವೆ, ಹಾಗೆಯೇ ಆಫ್-ರೋಡ್, ಕೃಷಿ, ಮತ್ತು ನಿರ್ಮಾಣ ಉಪಕರಣಗಳು.

ಸ್ಥಿರೀಕರಣವನ್ನು ಹೊರತುಪಡಿಸಿ 34 SI 33 SI ಗೆ ಹೋಲುತ್ತದೆ ರೆಕ್ಟಿಫೈಯರ್ ಎಂಡ್ ಫ್ರೇಮ್‌ನ ಮೇಲ್ಭಾಗದಲ್ಲಿ ಲಗ್ (4ನೇ ಲಗ್) ಮತ್ತು ಗ್ರೌಂಡ್ ಸ್ಕ್ರೂ ರೆಕ್ಟಿಫೈಯರ್ ತುದಿಯ ಬಲಭಾಗದಲ್ಲಿದೆ. ವಸತಿ. ಸ್ಥಿರಗೊಳಿಸುವ ಲಗ್ ಉತ್ತಮ ಕಂಪನವನ್ನು ಒದಗಿಸುತ್ತದೆ ಕೆಲವು ಅನ್ವಯಿಕೆಗಳ ಮೇಲಿನ ಪ್ರತಿರೋಧ.

33/34 SI ಆವರ್ತಕವನ್ನು ಪ್ರದಕ್ಷಿಣಾಕಾರವಾಗಿ ಎರಡೂ ದಿಕ್ಕುಗಳಲ್ಲಿಯೂ ಚಲಾಯಿಸಬಹುದು. ಅಥವಾ ಅಪ್ರದಕ್ಷಿಣಾಕಾರವಾಗಿ ನಿರ್ದೇಶನಗಳು (ಬಾಹ್ಯ ಫ್ಯಾನ್‌ಗೆ ಅಗತ್ಯವಿರಬಹುದು ವರೆಗೆ ನಿರಂತರ ವೇಗದಲ್ಲಿ (ರಿವರ್ಸ್ ತಿರುಗುವಿಕೆಗೆ ಬದಲಾಗುತ್ತದೆ) 10,000 ಆವರ್ತಕ rpm. 12,000 ವರೆಗಿನ ಮಧ್ಯಂತರ ವೇಗಗಳು ಆಲ್ಟರ್ನೇಟರ್ rpm ಸಹ ಸ್ವೀಕಾರಾರ್ಹ. ಸುತ್ತುವರಿದ ತಾಪಮಾನ ಸರಿಯಾದ ಕಾರ್ಯಾಚರಣೆಯ ವ್ಯಾಪ್ತಿಯು -34°C ನಿಂದ +93°C (-30°F ನಿಂದ +200°F).

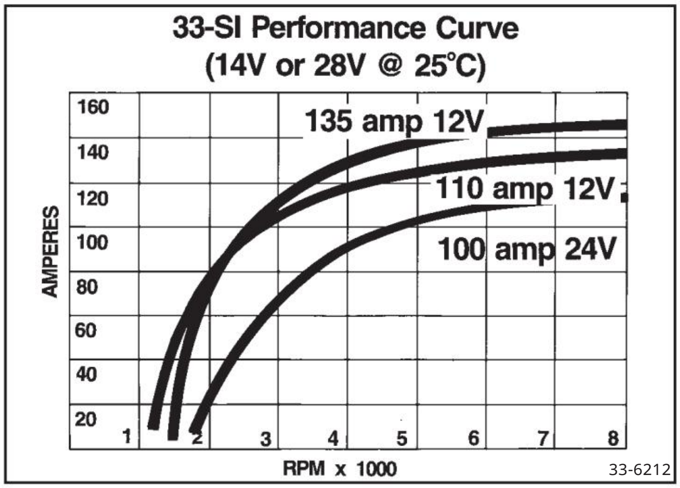

ಚಿತ್ರ 2. ವಿಶಿಷ್ಟ ಔಟ್‌ಪುಟ್ vs. ಆಲ್ಟರ್ನೇಟರ್ RPM

Machine Translated by Google

33/34 SI ಆವರ್ತಕದಲ್ಲಿ ನಿರ್ಮಿಸಲಾದ ಘನ ಸ್ಥಿತಿಯ, ಇಂಟಿಗ್ರೇಟೆಡ್ ಸರ್ಕ್ಯೂಟ್ ವೋಲ್ಟೇಜ್ ನಿಯಂತ್ರಕವು ಕ್ಷೇತ್ರಕ್ಕೆ ನೆಲದ ಸರ್ಕ್ಯೂಟ್ ಅನ್ನು ಆನ್ ಮತ್ತು ಆಫ್ ಮಾಡುವ ಮೂಲಕ ವ್ಯವಸ್ಥೆಯ ವೋಲ್ಟೇಜ್ ಅನ್ನು ಮಿತಿಗೊಳಿಸುತ್ತದೆ. ನೆಲದ ಸರ್ಕ್ಯೂಟ್ ಆನ್ ಆಗಿರುವಾಗ, ಕ್ಷೇತ್ರ ಪ್ರವಾಹವು ಡಯೋಡ್ ಟ್ರಿಯೊದಿಂದ ಸ್ಥಿರ ಕ್ಷೇತ್ರ ಸುರುಳಿಯ ಮೂಲಕ ಹಾದುಹೋಗುತ್ತದೆ. 12 ವೋಲ್ಟ್ ವ್ಯವಸ್ಥೆಗಳಿಗೆ 13.8, 14.0 ಮತ್ತು 14.2 ವೋಲ್ಟ್‌ಗಳ ನಾಮಮಾತ್ರ ನಿಯಂತ್ರಿತ ವೋಲ್ಟೇಜ್‌ಗಳು ಮತ್ತು 24-ವೋಲ್ಟ್ ವ್ಯವಸ್ಥೆಗಳಿಗೆ 27.5 ವೋಲ್ಟ್‌ಗಳು ಲಭ್ಯವಿದೆ.

12-ವೋಲ್ಟ್ ವ್ಯವಸ್ಥೆಗಳಿಗೆ, 110 ಮತ್ತು 135 ಆಂಪಿಯರ್‌ಗಳ ಔಟ್‌ಪುಟ್ ರೇಟಿಂಗ್‌ಗಳು ಲಭ್ಯವಿವೆ. 24-ವೋಲ್ಟ್ ವ್ಯವಸ್ಥೆಗಳಿಗೆ, 100 ಆಂಪಿಯರ್‌ಗಳ ಔಟ್‌ಪುಟ್ ರೇಟಿಂಗ್ ಲಭ್ಯವಿದೆ. ಆಲ್ಟರ್ನೇಟರ್ ವೇಗಗಳ ವ್ಯಾಪ್ತಿಯಲ್ಲಿ ವಿಶಿಷ್ಟ ಔಟ್‌ಪುಟ್‌ಗಳ ಗ್ರಾಫ್‌ಗಳಿಗಾಗಿ ಚಿತ್ರ 2 ಅನ್ನು ನೋಡಿ. ನಿರ್ದಿಷ್ಟ 33/34 SI ಮಾದರಿಗಳ ಔಟ್‌ಪುಟ್ ರೇಟಿಂಗ್‌ಗಳಿಗಾಗಿ DRA ಮಾದರಿ ವಿಶೇಷಣಗಳನ್ನು ನೋಡಿ.

ವೈಶಿಷ್ಟ್ಯಗಳು

33/34 SI ಆವರ್ತಕವನ್ನು "ಒಂದು-ತಂತಿ" ಚಾರ್ಜಿಂಗ್ ವ್ಯವಸ್ಥೆಯ ಸಂರಚನೆಗಾಗಿ ವಿನ್ಯಾಸಗೊಳಿಸಲಾಗಿದೆ. "ಒಂದು-ತಂತಿ" ಎಂದರೆ ಆವರ್ತಕದಲ್ಲಿ ಕಾರ್ಯಾಚರಣೆಗಾಗಿ ಅಗತ್ಯವಿರುವ ಕನಿಷ್ಠ ಸಂಖ್ಯೆಯ ಲೀಡ್ ವೈರ್ ಸಂಪರ್ಕಗಳನ್ನು ಸೂಚಿಸುತ್ತದೆ ಮತ್ತು ಆವರ್ತಕ ಔಟ್‌ಪುಟ್ ಟರ್ಮಿನಲ್ ಅನ್ನು ಬ್ಯಾಟರಿ ಇನ್ಸುಲೇಟೆಡ್ (ಋಣಾತ್ಮಕ-ನೆಲದ ವ್ಯವಸ್ಥೆಗೆ ಧನಾತ್ಮಕ) ಟರ್ಮಿನಲ್‌ಗೆ ಸಂಪರ್ಕಿಸಬೇಕು ಮತ್ತು ಆವರ್ತಕ ವಸತಿ ಮತ್ತು ಬ್ಯಾಟರಿ ಗ್ರೌಂಡ್ ಟರ್ಮಿನಲ್ ನಡುವೆ ನೆಲದ ಮಾರ್ಗವನ್ನು ಒದಗಿಸಬೇಕು. (ಚಿತ್ರ 3 ನೋಡಿ)

(ಇನ್ಸುಲೇಟೆಡ್ ಘಟಕಗಳು "ಔಟ್‌ಪುಟ್" ಮತ್ತು "ಗ್ರೌಂಡ್" ಸಂಪರ್ಕಗಳಿಗಾಗಿ ಬ್ಯಾಟರಿ "ಪೋಸ್" ಮತ್ತು ಬ್ಯಾಟರಿ "ನೆಗ್" ಟರ್ಮಿನಲ್ ಅನ್ನು ಹೊಂದಿರುತ್ತವೆ.)

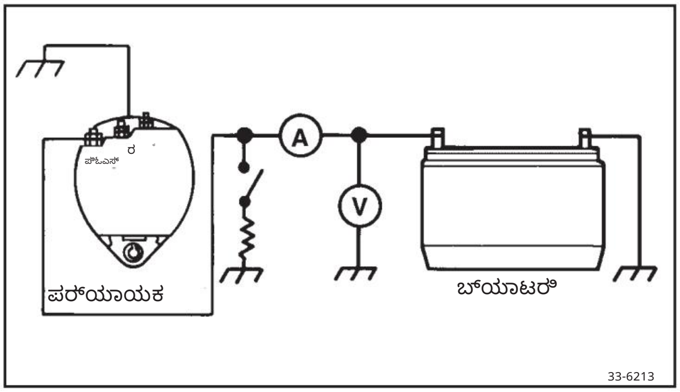

ಚಿತ್ರ 3. ಮೂಲ ಒನ್-ವೈರ್ ವ್ಯವಸ್ಥೆ

"I" ಟರ್ಮಿನಲ್ ಅನ್ನು ಸರ್ಕ್ಯೂಟ್‌ನಲ್ಲಿ ಸೂಚಕ ದೀಪಕ್ಕೆ ಶಕ್ತಿ ತುಂಬಲು ಮತ್ತು/ಅಥವಾ ಆವರ್ತಕ ಆನ್ ಆಗುವ ಎಂಜಿನ್ ವೇಗವನ್ನು (RPM) ಕಡಿಮೆ ಮಾಡಲು ಬಳಸಬಹುದು. ಈ ರೀತಿಯ ಸರ್ಕ್ಯೂಟ್ ಅನ್ನು ಬಳಸುವ ವಿಶಿಷ್ಟ ಸಿಸ್ಟಮ್ ವೈರಿಂಗ್ ಅನ್ನು ಚಿತ್ರ 4 ರಲ್ಲಿ ತೋರಿಸಲಾಗಿದೆ. ಇದನ್ನು ಸಾಮಾನ್ಯವಾಗಿ ""I" ಟರ್ಮಿನಲ್ ಹೊಂದಿರುವ ಒಂದು-ತಂತಿ ವ್ಯವಸ್ಥೆ" ಅಥವಾ "ಎರಡು-ತಂತಿ ವ್ಯವಸ್ಥೆ" ಎಂದು ಕರೆಯಲಾಗುತ್ತದೆ.

33/34 SI ಆವರ್ತಕಕ್ಕೆ ಬಾಹ್ಯ ಸಂಪರ್ಕಗಳನ್ನು ಚಿತ್ರ 5 ರಲ್ಲಿ ತೋರಿಸಿರುವ ಟರ್ಮಿನಲ್‌ಗಳಿಗೆ ಮಾಡಲಾಗಿದೆ. ಪ್ರಮಾಣಿತ ಔಟ್‌ಪುಟ್ ಟರ್ಮಿನಲ್ 1/4"-28 ಥ್ರೆಡ್ ಆಗಿದೆ. ಈ ರೀತಿಯ ಟರ್ಮಿನಲ್‌ನೊಂದಿಗೆ, ಬ್ಯಾಟರಿಗೆ ಸಂಪರ್ಕಿಸಿದಾಗ ತೆರೆದ ಲೋಹದ ಭಾಗಗಳು ಬ್ಯಾಟರಿ ವೋಲ್ಟೇಜ್ ಅನ್ನು ಹೊಂದಿರುತ್ತವೆ.

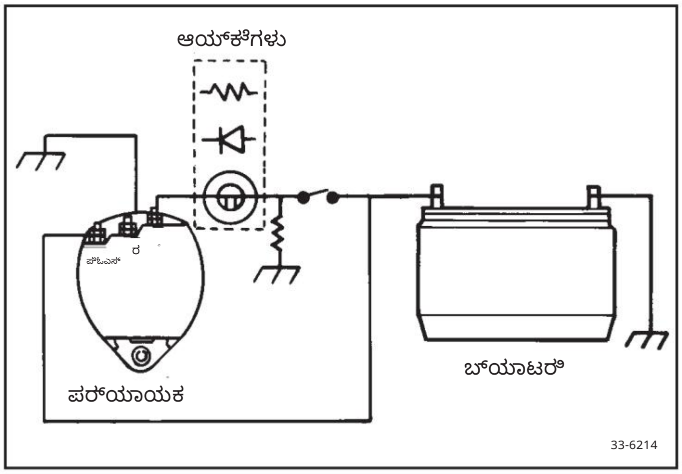

ಚಿತ್ರ 4. "I" ಟರ್ಮಿನಲ್ ಹೊಂದಿರುವ ಒನ್-ವೈರ್ ಸಿಸ್ಟಮ್

33/34 SI ಸರಣಿಯ ಇತರ ಸಂಪರ್ಕಗಳಲ್ಲಿ "R" (ರಿಲೇ), "I" (ಸೂಚಕ ಬೆಳಕು) ಟರ್ಮಿನಲ್ ಮತ್ತು ಆವರ್ತಕದ ರೆಕ್ಟಿಫೈಯರ್ ಎಂಡ್ ಹೌಸಿಂಗ್‌ಗೆ ಗ್ರೌಂಡ್ ಲೀಡ್ ಸಂಪರ್ಕ ಸೇರಿವೆ.

"R" ಅಥವಾ ರಿಲೇ ಟರ್ಮಿನಲ್ ಔಟ್‌ಪುಟ್ ಟರ್ಮಿನಲ್‌ನ ಪಕ್ಕದಲ್ಲಿರುವ ರೆಕ್ಟಿಫೈಯರ್ ಎಂಡ್ ಫ್ರೇಮ್‌ನಲ್ಲಿ ಇದೆ. ಈ ಟರ್ಮಿನಲ್ ಅನ್ನು ಆವರ್ತಕದ ಪ್ರತಿ ಕ್ರಾಂತಿಗೆ 8 ಪಲ್ಸ್‌ಗಳ ಆವರ್ತನದಲ್ಲಿ ವೋಲ್ಟೇಜ್ ಪಲ್ಸ್‌ಗಳನ್ನು ಒದಗಿಸುವ ಮೂಲಕ ಕೆಲವು ರೀತಿಯ ಚಾರ್ಜ್ ಸೂಚಕಗಳು, ADLO ವ್ಯವಸ್ಥೆ, ಟ್ಯಾಕೋಮೀಟರ್ ಅಥವಾ ಅಂತಹುದೇ ಸಾಧನವನ್ನು ನಿರ್ವಹಿಸಲು ಬಳಸಬಹುದು. ಈ ಟರ್ಮಿನಲ್ ಮೂಲಕ ಚಾಲಿತವಾಗುವ ಪರಿಕರಗಳ ಪ್ರಸ್ತುತ ಡ್ರಾ 4 ಆಂಪಿಯರ್‌ಗಳನ್ನು ಮೀರಬಾರದು ಮತ್ತು ಸಿಸ್ಟಮ್ ವೋಲ್ಟೇಜ್‌ನ ಸರಿಸುಮಾರು ಅರ್ಧದಷ್ಟು ಕಾರ್ಯನಿರ್ವಹಿಸಬೇಕು. "R" ಟರ್ಮಿನಲ್ 10-24 ಥ್ರೆಡ್ ಅಥವಾ ಪಿನ್ ಪ್ರಕಾರವಾಗಿರಬಹುದು.

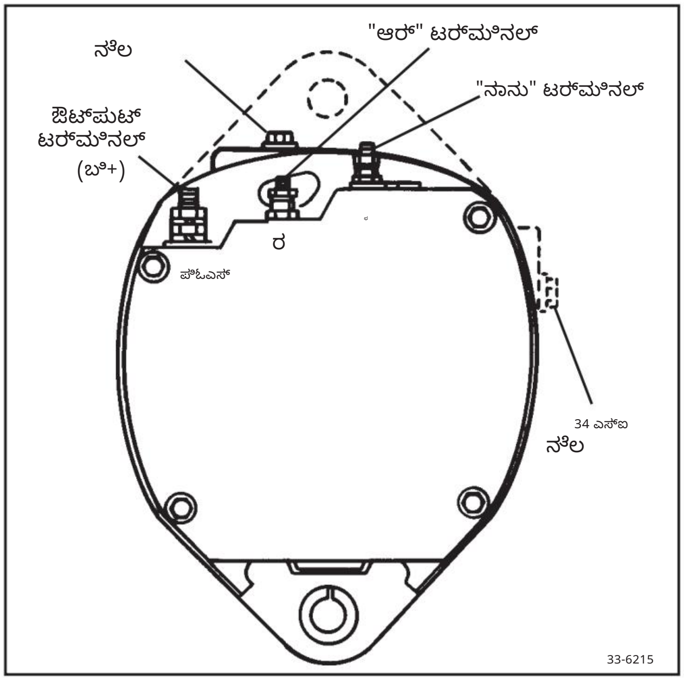

ಚಿತ್ರ 5. 33/34 SI ವಿದ್ಯುತ್ ಟರ್ಮಿನಲ್‌ಗಳು

Machine Translated by Google

"I" ಟರ್ಮಿನಲ್ ಅನ್ನು ಕ್ಷೇತ್ರ ಸರ್ಕ್ಯೂಟ್‌ಗೆ ಆಂತರಿಕವಾಗಿ ಸಂಪರ್ಕಿಸಲಾಗಿದೆ. ಈ ಟರ್ಮಿನಲ್‌ನೊಂದಿಗೆ ಸರಣಿಯಲ್ಲಿ ಸಂಪರ್ಕಗೊಂಡಿರುವ ಸೂಚಕ ದೀಪವು ಫೀಲ್ಡ್ ಸರ್ಕ್ಯೂಟ್‌ನ "ಧನಾತ್ಮಕ" ಬದಿ ಮತ್ತು ಸೂಚಕ ಬೆಳಕಿನ ಇನ್ನೊಂದು ಬದಿಯಲ್ಲಿರುವ ಸಿಸ್ಟಮ್ ವೋಲ್ಟೇಜ್ ನಡುವೆ ವೋಲ್ಟೇಜ್ ವ್ಯತ್ಯಾಸವಿದ್ದಾಗಲೆಲ್ಲಾ ಬೆಳಗುತ್ತದೆ. ಸಾಮಾನ್ಯ ಆವರ್ತಕ ಕಾರ್ಯಾಚರಣೆಯ ಸಮಯದಲ್ಲಿ, ಡಯೋಡ್ ಟ್ರಿಯೊ ಔಟ್‌ಪುಟ್ ವೋಲ್ಟೇಜ್ ಸಿಸ್ಟಮ್ ವೋಲ್ಟೇಜ್‌ಗೆ ಸಮನಾಗಿರುವುದರಿಂದ ಬೆಳಕು ಆಫ್ ಆಗಿರುತ್ತದೆ. ಎಂಜಿನ್ ಸ್ಟಾರ್ಟ್-ಅಪ್ ಸಮಯದಲ್ಲಿ ಫೀಲ್ಡ್ ವಿಂಡಿಂಗ್ ಮೂಲಕ ಹಾದುಹೋಗುವ ಪ್ರವಾಹವು ಕಡಿಮೆ ಆವರ್ತಕ ಟರ್ನ್-ಆನ್ ವೇಗಕ್ಕೆ ಕಾರಣವಾಗುತ್ತದೆ. ಯಾವುದೇ ಸೂಚಕ ಬೆಳಕು ಅಗತ್ಯವಿಲ್ಲದಿದ್ದರೆ ಲೈಟ್ ಬಲ್ಬ್ ಬದಲಿಗೆ ಡಯೋಡ್ ಅಥವಾ ರೆಸಿಸ್ಟರ್ ಅನ್ನು ಬಳಸಬಹುದು. (ಚಿತ್ರ 4 ನೋಡಿ) ಆವರ್ತಕ ಟರ್ನ್-ಆನ್‌ನಲ್ಲಿ ಸಹಾಯ ಮಾಡಲು ಈ ಸರ್ಕ್ಯೂಟ್ ಮೂಲಕ 1 ಆಂಪಿಯರ್ ವರೆಗಿನ ಪ್ರವಾಹವನ್ನು ರವಾನಿಸಲು ಅನುಮತಿಸುತ್ತದೆ. "I" ಟರ್ಮಿನಲ್ ಸಾಮಾನ್ಯವಾಗಿ 10-24 ಥ್ರೆಡ್ ಹೊಂದಿರುವ ಥ್ರೆಡ್ ಸ್ಟಡ್ ಪ್ರಕಾರವಾಗಿರುತ್ತದೆ.

ರೆಕ್ಟಿಫೈಯರ್ ಎಂಡ್ ಹೌಸಿಂಗ್‌ನಲ್ಲಿ ಥ್ರೆಡ್ ಮಾಡಿದ 1/4" ರಂಧ್ರವನ್ನು (ಸ್ಕ್ರೂ ಮತ್ತು ಲಾಕ್‌ವಾಷರ್ ಅಸೆಂಬ್ಲಿಯೊಂದಿಗೆ) ಗ್ರೌಂಡ್ ಲೀಡ್ ಅನ್ನು ಬಳಸಿದರೆ ಸಂಪರ್ಕಿಸಲು ಒದಗಿಸಲಾಗಿದೆ; ಇಲ್ಲದಿದ್ದರೆ, ಗ್ರೌಂಡ್ ಪಥವು ಮೌಂಟಿಂಗ್ ಹಾರ್ಡ್‌ವೇರ್ ಮತ್ತು ಬ್ರಾಕೆಟ್‌ಗಳ ಮೂಲಕ ಎಂಜಿನ್‌ಗೆ ಇರುತ್ತದೆ. ಬದಲಿ ಘಟಕಗಳಲ್ಲಿ, "ಗ್ರೌಂಡ್ ಸ್ಕ್ರೂ" ಅನ್ನು ಗುರುತಿಸುವ ಕಾಗದದ ಟ್ಯಾಗ್ ಇರುತ್ತದೆ; ಟ್ಯಾಗ್ ಅನ್ನು ತೆಗೆದುಹಾಕಿ ಮತ್ತು ತ್ಯಜಿಸಿ. ಕೊಳಕು ಮತ್ತು ನೀರು ಪ್ರವೇಶಿಸುವುದನ್ನು ತಡೆಯಲು, ಗ್ರೌಂಡ್ ಲೀಡ್ ಸಂಪರ್ಕಗೊಂಡಿದೆಯೇ ಎಂಬುದನ್ನು ಲೆಕ್ಕಿಸದೆ ಸ್ಕ್ರೂ ಮತ್ತು ಲಾಕ್‌ವಾಷರ್ ಅಸೆಂಬ್ಲಿಯನ್ನು ಹೌಸಿಂಗ್‌ನಲ್ಲಿ ಸ್ಥಾಪಿಸಬೇಕು.

ಆವರ್ತಕದ ಎಲ್ಲಾ ಎಲೆಕ್ಟ್ರಾನಿಕ್ ಭಾಗಗಳನ್ನು ತೇವಾಂಶ ಮತ್ತು ಕೊಳೆಯ ವಿರುದ್ಧ ಪರಿಸರ ರಕ್ಷಣೆಗಾಗಿ ವಿಶೇಷವಾಗಿ ಲೇಪಿಸಲಾಗಿದೆ, ಮತ್ತು ಆವರ್ತಕವು ರೆಕ್ಟಿಫೈಯರ್ ಎಂಡ್ ಫ್ರೇಮ್‌ನಲ್ಲಿರುವ ಇನ್ಲೆಟ್‌ಗಳ ಮೂಲಕ ಎಳೆಯಲ್ಪಟ್ಟ ಗಾಳಿಯಿಂದ ಮತ್ತು ಫ್ಯಾನ್‌ನ ಹಿಂದಿನ ಡ್ರೈವ್ ಎಂಡ್ ಫ್ರೇಮ್‌ನಿಂದ ನಿರ್ಗಮಿಸುವ ಮೂಲಕ "ಒಳಗೆ ತಂಪಾಗುತ್ತದೆ".

ಕಾರ್ಯಾಚರಣಾ ತತ್ವಗಳು

ಆವರ್ತಕವು ವೋಲ್ಟೇಜ್-ಸೃಷ್ಟಿಸುವ ಯಂತ್ರವಾಗಿದೆ. ವೋಲ್ಟೇಜ್ ನಿಯಂತ್ರಕವು ಸ್ಥಿರ ಕ್ಷೇತ್ರದಲ್ಲಿ ಇರುವ ಕಾಂತೀಯ ಕ್ಷೇತ್ರವನ್ನು ನಿಯಂತ್ರಿಸುವ ಮೂಲಕ ಔಟ್‌ಪುಟ್ ಟರ್ಮಿನಲ್‌ನಲ್ಲಿ ಆವರ್ತಕವು ಉತ್ಪಾದಿಸುವ ಗರಿಷ್ಠ ವೋಲ್ಟೇಜ್ ಅನ್ನು ಮಿತಿಗೊಳಿಸುತ್ತದೆ. ಸ್ಟೇಟರ್‌ನಲ್ಲಿ ಪ್ರೇರಿತವಾದ ಮತ್ತು ಡಯೋಡ್‌ಗಳಿಂದ ಸರಿಪಡಿಸಲಾದ ಔಟ್‌ಪುಟ್ ವೋಲ್ಟೇಜ್, ಸಿಸ್ಟಮ್‌ನಲ್ಲಿ ಇರಿಸಲಾದ ವಿದ್ಯುತ್ ಹೊರೆಗಳನ್ನು ಪೂರೈಸಲು ಪ್ರವಾಹವನ್ನು ಹರಿಯುವಂತೆ ಮಾಡುತ್ತದೆ, ಇದು ಆವರ್ತಕ ವಿನ್ಯಾಸದ ವಿಶಿಷ್ಟವಾದ ಗರಿಷ್ಠ ಪ್ರವಾಹದವರೆಗೆ ಇರುತ್ತದೆ.

ಆವರ್ತಕ ಸರ್ಕ್ಯೂಟ್ರಿಯ ರೇಖಾಚಿತ್ರಗಳನ್ನು ಚಿತ್ರ 6 (ಪ್ರಮಾಣಿತ ಘಟಕ) ಮತ್ತು ಚಿತ್ರ 7 (ವಿಭಜಿತ ಘಟಕ) ದಲ್ಲಿ ತೋರಿಸಲಾಗಿದೆ. ಆವರ್ತಕ ರೋಟರ್ ತಿರುಗುವಿಕೆಯೊಂದಿಗೆ, ಸ್ಟೇಟರ್ ವಿಂಡಿಂಗ್‌ಗಳಲ್ಲಿ ವೋಲ್ಟೇಜ್‌ಗಳನ್ನು ಪ್ರೇರೇಪಿಸಲು ರೋಟರ್ ಧ್ರುವಗಳಿಂದ ಸ್ಥಿರ ಕ್ಷೇತ್ರ ಸುರುಳಿಯ ಸುತ್ತ ಕಾಂತೀಯ ಕ್ಷೇತ್ರವನ್ನು ನಡೆಸಲಾಗುತ್ತದೆ. ರೋಟರ್ ವೇಗವಾಗಿ ತಿರುಗುತ್ತದೆ, ಪ್ರೇರಿತ ವೋಲ್ಟೇಜ್ ಹೆಚ್ಚಾಗುತ್ತದೆ.

ಪ್ರಾರಂಭದಲ್ಲಿ ಆರಂಭಿಕ ವೋಲ್ಟೇಜ್‌ಗಳು ರೋಟರ್‌ನಲ್ಲಿ ಉಳಿದಿರುವ ಕಾಂತೀಯತೆಯಿಂದ ಉತ್ಪತ್ತಿಯಾಗುತ್ತವೆ. ಬಳಕೆಯಲ್ಲಿರುವ "I" ಟರ್ಮಿನಲ್ ಹೊಂದಿರುವ ಅನ್ವಯಿಕೆಗಳಲ್ಲಿ, ಸೂಚಕ ಬೆಳಕಿನ ಸರ್ಕ್ಯೂಟ್‌ನಿಂದ ಕ್ಷೇತ್ರದ ಮೂಲಕ ಹರಿಯುವ ಸಣ್ಣ ಪ್ರಮಾಣದ ಪ್ರವಾಹದಿಂದ ಈ ಕಾಂತೀಯತೆಯನ್ನು ಹೆಚ್ಚಿಸಲಾಗುತ್ತದೆ. ವೇಗ ಮತ್ತು ಔಟ್‌ಪುಟ್ ಹೆಚ್ಚಾದಂತೆ, ಡಯೋಡ್ ಟ್ರಿಯೊದಲ್ಲಿ ಲಭ್ಯವಿರುವ ವೋಲ್ಟೇಜ್ ಸಾಮಾನ್ಯ ಕಾರ್ಯಾಚರಣೆಗೆ ಕ್ಷೇತ್ರ ಪ್ರವಾಹವನ್ನು ಪೂರೈಸಲು ಸಾಕಾಗುತ್ತದೆ. ಔಟ್‌ಪುಟ್ ವೋಲ್ಟೇಜ್ ಬ್ಯಾಟರಿ ವೋಲ್ಟೇಜ್ ಅನ್ನು ಮೀರಿದಾಗ, ಆವರ್ತಕವು ಸಿಸ್ಟಮ್ ವೋಲ್ಟೇಜ್ ಅನ್ನು ಚಲಾಯಿಸಲು ಪ್ರಾರಂಭಿಸುತ್ತದೆ. ವೈರಿಂಗ್ ವ್ಯವಸ್ಥೆಯು ಸೂಚಕ ಬೆಳಕನ್ನು ಒಳಗೊಂಡಿದ್ದರೆ, ಡಯೋಡ್ ಟ್ರಿಯೊದಲ್ಲಿ ಸಿಸ್ಟಮ್ ವೋಲ್ಟೇಜ್ ಇರುವಿಕೆಯು ಸೂಚಕ ಬೆಳಕಿನ ಎರಡೂ ಬದಿಗಳಲ್ಲಿನ ವೋಲ್ಟೇಜ್ ಅನ್ನು ಸಮನಾಗಿರುತ್ತದೆ ಮತ್ತು ಬೆಳಕು ಹೊರಹೋಗುತ್ತದೆ.

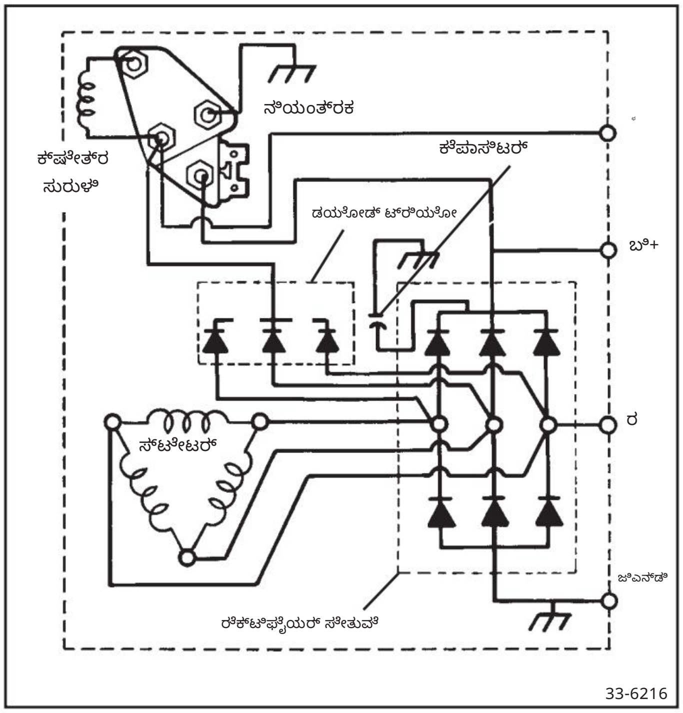

ಚಿತ್ರ 6. ಆಲ್ಟರ್ನೇಟರ್ ಸ್ಕೀಮ್ಯಾಟಿಕ್

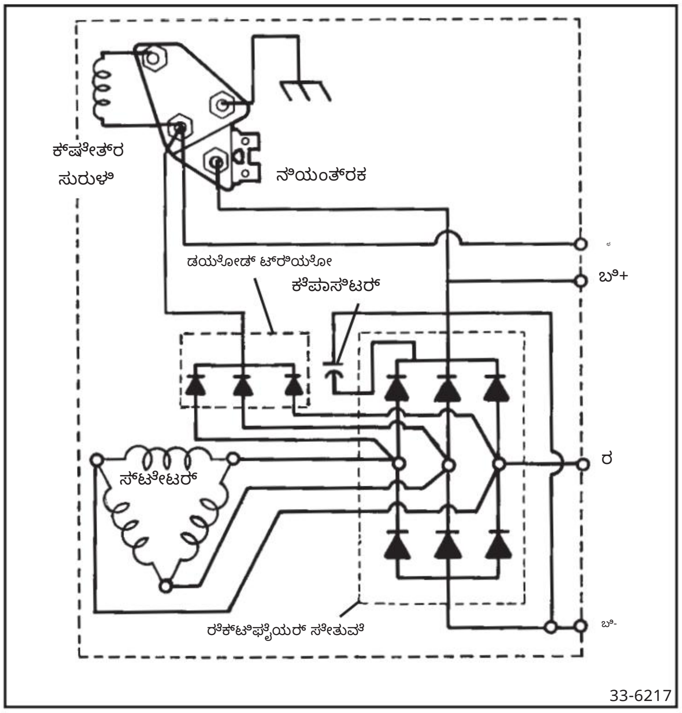

ಚಿತ್ರ 7. ಇನ್ಸುಲೇಟೆಡ್ ಮಾಡೆಲ್ ಸ್ಕೀಮ್ಯಾಟಿಕ್

Machine Translated by Google

ವ್ಯವಸ್ಥೆಯ ವೋಲ್ಟೇಜ್ ವೋಲ್ಟೇಜ್ ನಿಯಂತ್ರಕದ ಸೆಟ್ಟಿಂಗ್‌ಗಿಂತ ಕಡಿಮೆ ಇರುವಾಗ, ನಿಯಂತ್ರಕವು ಕ್ಷೇತ್ರ ಪ್ರವಾಹವನ್ನು ಆನ್ ಮಾಡುತ್ತದೆ ಮತ್ತು ಆವರ್ತಕ ವೇಗ (rpm), ತಾಪಮಾನ ಮತ್ತು ವ್ಯವಸ್ಥೆಯ ವೋಲ್ಟೇಜ್‌ಗೆ ಸಾಧ್ಯವಾದಷ್ಟು ಔಟ್‌ಪುಟ್ ಅನ್ನು ಉತ್ಪಾದಿಸಲು ಆವರ್ತಕಕ್ಕೆ ಅನುಮತಿ ಮಾಡಿಕೊಡುತ್ತದೆ. ವೋಲ್ಟೇಜ್ ಸೆಟ್ಟಿಂಗ್ ತಲುಪಿದಾಗ, ನಿಯಂತ್ರಕವು ಕ್ಷೇತ್ರ ಪ್ರವಾಹವನ್ನು ಆಫ್ ಮಾಡುತ್ತದೆ. ಕ್ಷೇತ್ರ ಪ್ರವಾಹವನ್ನು ಆಫ್ ಮಾಡಿದಾಗ, ರೋಟರ್‌ನಲ್ಲಿರುವ ಕಾಂತೀಯ ಕ್ಷೇತ್ರವು ಕುಸಿಯುತ್ತದೆ ಮತ್ತು ಆಲ್ಟರ್ನೇಟರ್ ಔಟ್‌ಪುಟ್ ವೋಲ್ಟೇಜ್ ಕಡಿಮೆಯಾಗಲು ಪ್ರಾರಂಭವಾಗುತ್ತದೆ. ಬೀಳುವ ವೋಲ್ಟೇಜ್ ನಿಯಂತ್ರಕವು ಕ್ಷೇತ್ರ ಪ್ರವಾಹವನ್ನು ಮತ್ತೆ ಆನ್ ಮಾಡಲು ಮತ್ತು ಕಾಂತೀಯ ಕ್ಷೇತ್ರವನ್ನು ಪುನರ್ನಿರ್ಮಿಸಲು ಕಾರಣವಾಗುತ್ತದೆ. ನಿಯಂತ್ರಕದ ಈ ಸ್ವಿಚಿಂಗ್ ಕ್ರಿಯೆಯು ವೇಗವಾಗಿ ಮುಂದುವರಿಯುತ್ತದೆ, ಔಟ್‌ಪುಟ್ ಮತ್ತು ಸಿಸ್ಟಮ್ ವೋಲ್ಟೇಜ್ ಅನ್ನು ವೋಲ್ಟೇಜ್ ಸೆಟ್ಟಿಂಗ್‌ಗೆ ಬಹಳ ಹತ್ತಿರದಲ್ಲಿರಿಸುತ್ತದೆ. ವ್ಯವಸ್ಥೆಯ ವಿದ್ಯುತ್ ಬೇಡಿಕೆಗಳು ಸಿಸ್ಟಮ್ ವೋಲ್ಟೇಜ್ ವೋಲ್ಟೇಜ್ ಸೆಟ್ಟಿಂಗ್‌ಗಿಂತ ಕಡಿಮೆ ಬೀಳಲು ಕಾರಣವಾಗದ ಹೊರತು ಇದು ಮುಂದುವರಿಯುತ್ತದೆ. ಇದು ಸಂಭವಿಸಿದಲ್ಲಿ, ನಿಯಂತ್ರಕವು ಮತ್ತೆ ಪೂರ್ಣ ಕ್ಷೇತ್ರ ಪ್ರವಾಹವನ್ನು ಹರಿಯುವಂತೆ ಮಾಡುತ್ತದೆ ಇದರಿಂದ ನಿರ್ದಿಷ್ಟ ವೇಗ, ತಾಪಮಾನ ಮತ್ತು ಸಿಸ್ಟಮ್ ವೋಲ್ಟೇಜ್‌ನಲ್ಲಿ ಆಲ್ಟರ್ನೇಟರ್‌ನ ಗರಿಷ್ಠ ಔಟ್‌ಪುಟ್ ಅನ್ನು ಸಾಧಿಸಲಾಗುತ್ತದೆ.

ವೋಲ್ಟೇಜ್ ನಿಯಂತ್ರಣಕ್ಕಾಗಿ ಔಟ್‌ಪುಟ್ ಟರ್ಮಿನಲ್/ಡಯೋಡ್ ಹೀಟ್ ಸಿಂಕ್ ಮತ್ತು ರೆಗ್ಯುಲೇಟರ್ ಸ್ಟಡ್ ನಡುವೆ ಸ್ಥಾಪಿಸಲಾದ ಆಂತರಿಕ ಸೆನ್ಸ್ ಲೀಡ್ ಅನ್ನು ಬಳಸಲಾಗುತ್ತದೆ.

ಟ್ರಬಲ್‌ಶೂಟಿಂಗ್

ಚಾರ್ಜಿಂಗ್ ವ್ಯವಸ್ಥೆಯಲ್ಲಿನ ತೊಂದರೆಯನ್ನು ಸಾಮಾನ್ಯವಾಗಿ ಈ ಕೆಳಗಿನವುಗಳಲ್ಲಿ ಒಂದರಿಂದ ಸೂಚಿಸಲಾಗುತ್ತದೆ:

· ಎಂಜಿನ್ ಚಾಲನೆಯಲ್ಲಿರುವಾಗ ಸೂಚಕ ದೀಪ "ಆನ್" ಆಗಿದೆ. · ಕೀಲಿ ಆನ್ ಆಗಿರುವಾಗ ಸೂಚಕ ದೀಪ "ಆಫ್" ಆಗಿದೆ, ಎಂಜಿನ್ ಚಾಲನೆಯಲ್ಲಿಲ್ಲ.

· ಕಡಿಮೆ ಚಾರ್ಜ್ ಆಗಿರುವ ಅಥವಾ ಹೆಚ್ಚು ಚಾರ್ಜ್ ಆಗಿರುವ ಬ್ಯಾಟರಿ. · ಅಸಹಜವಾಗಿ ಹೆಚ್ಚಿನ ಸಿಸ್ಟಮ್ ವೋಲ್ಟೇಜ್‌ನಿಂದ ಉಂಟಾಗುವ ಬಲ್ಬ್‌ಗಳು ಅಥವಾ ಇತರ ವಿದ್ಯುತ್ ಉಪಕರಣಗಳ ಕಡಿಮೆ ಜೀವಿತಾವಧಿ. · ಸಾಮಾನ್ಯ ವ್ಯಾಪ್ತಿಯ ಹೊರಗೆ ಸಿಸ್ಟಮ್ ವೋಲ್ಟ್‌ಮೀಟರ್ ರೀಡಿಂಗ್‌ಗಳು. · ಆಲ್ಟರ್ನೇಟರ್ "R" ಟರ್ಮಿನಲ್‌ಗೆ ಸಂಪರ್ಕಗೊಂಡಿರುವ ಪರಿಕರಗಳ ತಪ್ಪಾದ ಅಥವಾ ಇಲ್ಲದಿರುವ ಕಾರ್ಯಾಚರಣೆ.

ರೋಗನಿರ್ಣಯ ವ್ಯವಸ್ಥೆಯನ್ನು ಈ ಕೆಳಗಿನಂತೆ ಮಾಡಿ: (ಚಿತ್ರ 8 ನೋಡಿ)

ಎ. ಎಲ್ಲಾ ಚಾರ್ಜಿಂಗ್ ವ್ಯವಸ್ಥೆಗಳು -

ಅಗತ್ಯವಿರುವ ಪರೀಕ್ಷಾ ಸಲಕರಣೆಗಳು:

· ಬೆಲ್ಟ್ ಟೆನ್ಷನ್ ಗೇಜ್ ·
ಬ್ಯಾಟರಿ ಚಾರ್ಜ್ ಸ್ಥಿತಿ ಸೂಚಕ

1. ಕಳಪೆ ಸಂಪರ್ಕಗಳು ಅಥವಾ ಶಾರ್ಟ್ಸ್, ಓಪನ್‌ಗಳು, ಗ್ರೌಂಡ್‌ಗಳು ಅಥವಾ ಹೆಚ್ಚಿನ ಪ್ರತಿರೋಧಕ್ಕೆ ಕಾರಣವಾಗಬಹುದಾದ ಇತರ ಸ್ಪಷ್ಟ ಪರಿಸ್ಥಿತಿಗಳಿಗಾಗಿ ವಿದ್ಯುತ್ ವ್ಯವಸ್ಥೆಯ ವೈರಿಂಗ್ ಮತ್ತು ಬ್ಯಾಟರಿ ಟರ್ಮಿನಲ್‌ಗಳನ್ನು ಪರಿಶೀಲಿಸಿ. ಅಗತ್ಯವಿರುವಂತೆ ಸರಿಪಡಿಸಿ.

2. ಸರಿಯಾದ ಟೆನ್ಷನ್‌ಗಾಗಿ ಆಲ್ಟರ್ನೇಟರ್ ಡ್ರೈವ್ ಬೆಲ್ಟ್ ಅನ್ನು ಪರಿಶೀಲಿಸಿ. ತಯಾರಕರ ವಿಶೇಷಣಗಳಿಗೆ ಹೊಂದಿಕೊಳ್ಳಿ.

3. ಬ್ಯಾಟರಿಯ ಚಾರ್ಜ್ ಸ್ಥಿತಿ ಪರಿಶೀಲಿಸಿ. ಕಡಿಮೆ ಇದ್ದರೆ, ತಯಾರಕರ ವಿಶೇಷಣಗಳ ಪ್ರಕಾರ ರೀಚಾರ್ಜ್ ಮಾಡಿ ಮತ್ತು ಸೇವಾ ಸಾಮರ್ಥ್ಯವನ್ನು ಸ್ಥಾಪಿಸಲು ಲೋಡ್ ಪರೀಕ್ಷೆ ಮಾಡಿ. ಹೆಚ್ಚಿನ ರೋಗನಿರ್ಣಯ ಪರೀಕ್ಷೆಗಳಿಗೆ ನಿಖರವಾದ ಫಲಿತಾಂಶಗಳಿಗಾಗಿ ತಿಳಿದಿರುವ ಉತ್ತಮ, ಸಂಪೂರ್ಣವಾಗಿ ಚಾರ್ಜ್ ಮಾಡಲಾದ ಬ್ಯಾಟರಿಯ ಅಗತ್ಯವಿರುತ್ತದೆ.

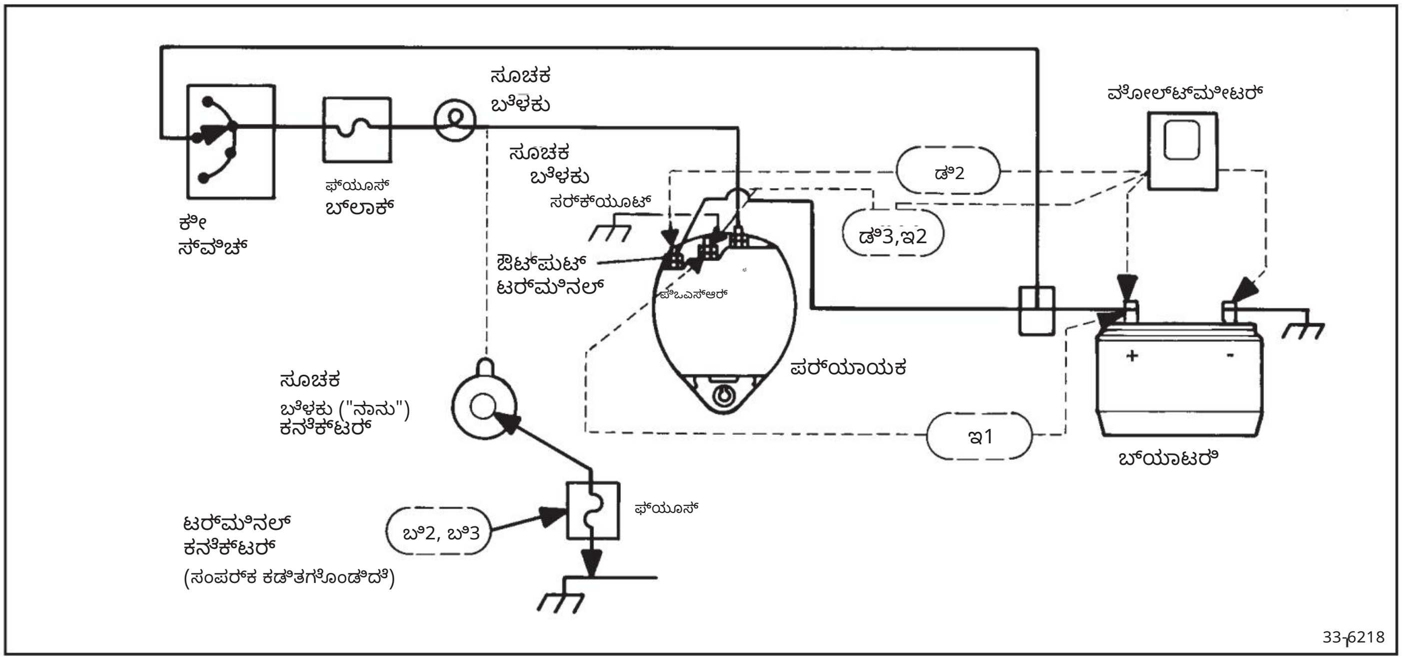

ಚಿತ್ರ 8. 33/34 SI ವ್ಯವಸ್ಥೆಯ ದೋಷನಿವಾರಣೆ

Machine Translated by Google

ಬಿ. ಸೂಚಕ ಬೆಳಕನ್ನು ಹೊಂದಿರುವ ವ್ಯವಸ್ಥೆಗಳು -

ಅಗತ್ಯವಿರುವ ಪರೀಕ್ಷಾ ಸಲಕರಣೆಗಳು:

· 5-ಆಂಪ್ ಫ್ಯೂಸ್‌ನೊಂದಿಗೆ ಜಂಪರ್ ಲೀಡ್

1. ಎಂಜಿನ್ ಚಾಲನೆಯಲ್ಲಿರುವಾಗ ಸೂಚಕ ದೀಪ ಆನ್ ಆಗಿದ್ದರೆ:

ಎಂಜಿನ್ ನಿಲ್ಲಿಸಿ. ಕೀ ಸ್ವಿಚ್ ಅನ್ನು "ರನ್" ಸ್ಥಾನಕ್ಕೆ ತಿರುಗಿಸಿ. ಸೂಚಕ ಬೆಳಕು ಆನ್ ಆಗಿರಬೇಕು. ಇಲ್ಲದಿದ್ದರೆ, ಹಂತ 3 ಕ್ಕೆ ಹೋಗಿ.

ಆಲ್ಟರ್ನೇಟರ್‌ನಲ್ಲಿ ಇಂಡಿಕೇಟರ್ ಲೈಟ್ ಲೀಡ್ ಸಂಪರ್ಕ ಕಡಿತಗೊಳಿಸಿ. ಇದು "I" ಟರ್ಮಿನಲ್ ಕನೆಕ್ಟರ್ ಆಗಿರುತ್ತದೆ.

ಸೂಚಕ ದೀಪಮ ಉರಿಯುತ್ತಿದ್ದರೆ, ದೀಪ ಮತ್ತು ಆಲ್ಟರ್ನೇಟರ್ ನಡುವಿನ ಸೂಚಕ ಬೆಳಕಿನ ಸರ್ಕ್ಯೂಟ್‌ನಲ್ಲಿ ಶಾರ್ಟ್ ಅಥವಾ ಗ್ರೌಂಡೆಡ್ ಸ್ಥಿತಿಯನ್ನು ಪತ್ತೆ ಮಾಡಿ ಮತ್ತು ಸರಿಪಡಿಸಿ.

ಸೂಚಕ ದೀಪ ಆರಿಹೋದರೆ, ಬೆಳಕು ಸರಿಯಾಗಿ ಕಾರ್ಯನಿರ್ವಹಿಸುತ್ತಿದೆ. ಇಂಡಿಕೇಟರ್ ಲೈಟ್ ಸರಿಯಾಗಿ ಕಾರ್ಯನಿರ್ವಹಿಸುತ್ತಿದೆಯೇ ಎಂದು ಪರಿಶೀಲಿಸಲು "C" ಗೆ ಮುಂದುವರಿಯಿರಿ.

2. ಎಂಜಿನ್ ನಿಲ್ಲಿಸಿ "ರನ್" ಸ್ಥಾನದಲ್ಲಿ ಕೀ ಸ್ವಿಚ್ ಇರುವಾಗ ("ಬಲ್ಬ್ ಚೆಕ್" ಮೋಡ್) ಸೂಚಕ ಬೆಳಕು ಬರದಿದ್ದರೆ:

ಎಂಜಿನ್ ನಿಲ್ಲಿಸಿ ಕೀಲಿಯನ್ನು "ರನ್" ಸ್ಥಾನದಲ್ಲಿ ಬಿಡಿ. ಆಲ್ಟರ್ನೇಟರ್ ನಿಂದ ಇಂಡಿಕೇಟರ್ ಲೈಟ್ ಲೀಡ್ ಸಂಪರ್ಕ ಕಡಿತಗೊಳಿಸಿ. ಇದು "I" ಟರ್ಮಿನಲ್ ನಲ್ಲಿ ಇರುತ್ತದೆ. ಹಾರ್ನೆಸ್ ಕನೆಕ್ಟರ್ ನಲ್ಲಿ ಗ್ರೌಂಡ್ ಸ್ಕ್ರೂ ಅಥವಾ ಆಲ್ಟರ್ನೇಟರ್ ಹೌಸಿಂಗ್ ನಲ್ಲಿ ಇತರ ಕ್ಲೀನ್ ಮೆಟಲ್ ಗ್ರೌಂಡ್ ಗೆ ಫ್ಯೂಸ್ಡ್ (5-amp) ಜಂಪರ್ ಲೀಡ್ ಟು ಗ್ರೌಂಡ್ ಇಂಡಿಕೇಟರ್ ಲ್ಯಾಂಪ್ ಸರ್ಕ್ಯೂಟ್ ಬಳಸಿ.

- ಜಂಪರ್ ಲೀಡ್‌ನೊಂದಿಗೆ ಇಂಡಿಕೇಟರ್ ಲೈಟ್ ಆನ್ ಆಗಿದ್ದರೆ, ಯುನಿಟ್ ರಿಪೇರಿ ಅಡಿಯಲ್ಲಿ ವಿವರಿಸಿದಂತೆ ಆಲ್ಟರ್ನೇಟರ್ ಅನ್ನು ರಿಪೇರಿ ಮಾಡಿ ಅಥವಾ ಬದಲಾಯಿಸಿ.

- ಜಂಪರ್ ಲೀಡ್ ಅಳವಡಿಸಿ ಇಂಡಿಕೇಟರ್ ಲೈಟ್ ಆನ್ ಆಗದಿದ್ದರೆ, ಜಂಪರ್ ಲೀಡ್ ಅನ್ನು ಮತ್ತೊಂದು ಗ್ರೌಂಡ್ ಸೋರ್ಸ್‌ಗೆ ಸ್ಪರ್ಶಿಸುವ ಮೂಲಕ ಆಲ್ಟರ್ನೇಟರ್ ಸರಿಯಾಗಿ ಗ್ರೌಂಡ್ ಆಗಿದೆಯೇ ಎಂದು ಪರಿಶೀಲಿಸಿ. ದೀಪ ಇನ್ನೂ ಬೆಳಗದಿದ್ದರೆ, ಇಂಡಿಕೇಟರ್ ಲೈಟ್ ಸರ್ಕ್ಯೂಟ್‌ನಲ್ಲಿ ಓಪನ್ ಸರ್ಕ್ಯೂಟ್ ಅನ್ನು ಪತ್ತೆ ಮಾಡಿ ಮತ್ತು ಸರಿಪಡಿಸಿ. ಸರ್ಕ್ಯೂಟ್ ಫ್ಯೂಸ್ ತೆರೆದಿರಬಹುದು ಅಥವಾ ಲೈಟ್ ಬಲ್ಬ್ ಸುಟ್ಟು ಹೋಗಿರಬಹುದು. ಅಗತ್ಯವಿರುವಂತೆ ಸರಿಪಡಿಸಿ.

3. ಎಂಜಿನ್ ಚಾಲನೆಯಲ್ಲಿರುವಾಗ ಸೂಚಕ ದೀಪ ಉರಿಯುತ್ತಿದ್ದರೆ, ಆದರೆ ಎಂಜಿನ್ ನಿಲ್ಲಿಸಿ ಕೀ ಸ್ವಿಚ್ "ರನ್" ಸ್ಥಾನದಲ್ಲಿದ್ದಾಗ ಅದು ಆನ್ ಆಗದಿದ್ದರೆ:

ಎಂಜಿನ್ ನಿಲ್ಲಿಸಿ ಕೀಲಿಯನ್ನು "ರನ್" ಸ್ಥಾನದಲ್ಲಿ ಬಿಡಿ. ಆಲ್ಟರ್ನೇಟರ್ ನಿಂದ ಇಂಡಿಕೇಟರ್ ಲೈಟ್ ಲೀಡ್ ಸಂಪರ್ಕ ಕಡಿತಗೊಳಿಸಿ. ಇದು "I" ಟರ್ಮಿನಲ್ ನಲ್ಲಿ ಇರುತ್ತದೆ. ಆಲ್ಟರ್ನೇಟರ್ ಹೌಸಿಂಗ್ ಗೆ ಫ್ಯೂಸ್ಡ್ (5-amp) ಜಂಪರ್ ಲೀಡ್ ಟು ಗ್ರೌಂಡ್ ಇಂಡಿಕೇಟರ್ ಲ್ಯಾಂಪ್ ಸರ್ಕ್ಯೂಟ್ ಬಳಸಿ.

- ಜಂಪರ್ ಲೀಡ್‌ನೊಂದಿಗೆ ಇಂಡಿಕೇಟರ್ ಲೈಟ್ ಆನ್ ಆಗಿದ್ದರೆ, ಯುನಿಟ್ ರಿಪೇರಿ ಅಡಿಯಲ್ಲಿ ವಿವರಿಸಿದಂತೆ ಆಂತರಿಕ ಇಂಡಿಕೇಟರ್ ಲೈಟ್ ಲೀಡ್ ಅಸೆಂಬ್ಲಿ ಅಥವಾ ರೆಗ್ಯುಲೇಟರ್ ಅನ್ನು ಬದಲಾಯಿಸಿ.

- ಜಂಪರ್ ಲೀಡ್ ಅಳವಡಿಸಿ ಇಂಡಿಕೇಟರ್ ಲೈಟ್ ಆನ್ ಆಗದಿದ್ದರೆ, ಬ್ಯಾಟರಿ ಮತ್ತು ಲೈಟ್ ನಡುವಿನ ಇಂಡಿಕೇಟರ್ ಲೈಟ್ ಸರ್ಕ್ಯೂಟ್‌ನಲ್ಲಿ ಓಪನ್ ಸರ್ಕ್ಯೂಟ್ ಅನ್ನು ಪತ್ತೆ ಮಾಡಿ ಮತ್ತು ಸರಿಪಡಿಸಿ. ಸರ್ಕ್ಯೂಟ್ ಫ್ಯೂಸ್ ತೆರೆದಿರಬಹುದು. (ಎಂಜಿನ್ ಚಾಲನೆಯಲ್ಲಿರುವಾಗ, ಬೆಳಕನ್ನು ಆಲ್ಟರ್ನೇಟರ್‌ನಿಂದ ಚಾಲಿತಗೊಳಿಸಲಾಗುತ್ತದೆ ಮತ್ತು ಇಂಡಿಕೇಟರ್ ಲೈಟ್ ಸರ್ಕ್ಯೂಟ್‌ಗೆ ಸಮಾನಾಂತರವಾಗಿ ಸಂಪರ್ಕಗೊಂಡಿರುವ ಇತರ ಸರ್ಕ್ಯೂಟ್‌ಗಳ ಮೂಲಕ ಗ್ರೌಂಡ್ ಮಾಡಲಾಗುತ್ತದೆ.) ಅಗತ್ಯವಿರುವಂತೆ ಸರಿಪಡಿಸಿ.

4. ಸೂಚಕ ದೀಪ ಉರಿಯುತ್ತಿದ್ದರೆ ಮತ್ತು ಕೀ ಸ್ವಿಚ್ "ಆಫ್" ಸ್ಥಾನದಲ್ಲಿದ್ದರೆ:

ಆಲ್ಟರ್ನೇಟರ್‌ನಲ್ಲಿ ಇಂಡಿಕೇಟರ್ ಲೈಟ್ ಸರ್ಕ್ಯೂಟ್ ಸಂಪರ್ಕ ಕಡಿತಗೊಳಿಸಿ.

- ಸೂಚಕ ದೀಪಮ ಉರಿಯುತ್ತಿದ್ದರೆ, ಬೆಳಕು ಮತ್ತು ಆಲ್ಟರ್ನೇಟರ್ ನಡುವಿನ ಶಾರ್ಟ್ ಸ್ಥಿತಿಯನ್ನು ಪತ್ತೆ ಮಾಡಿ ಮತ್ತು ಸರಿಪಡಿಸಿ.

- ಸೂಚಕ ದೀಪ ಆರಿಹೋದರೆ, ರೆಕ್ಟಿಫೈಯರ್‌ನಲ್ಲಿ ಡಯೋಡ್ ಶಾರ್ಟ್ ಆಗುತ್ತದೆ. ಯುನಿಟ್ ರಿಪೇರಿ ಅಡಿಯಲ್ಲಿ ವಿವರಿಸಿದಂತೆ ಡಯೋಡ್ ಅನ್ನು ಪತ್ತೆ ಮಾಡಿ ಮತ್ತು ಬದಲಾಯಿಸಿ.

ಸಿ. ವೋಲ್ಟೇಜ್ ಮೀಟರ್ ಹೊಂದಿರುವ, ಸೂಚಕ ಬೆಳಕು ಇಲ್ಲದ, ಅಥವಾ ಬೆಳಕು ಸರಿಯಾಗಿ ಕಾರ್ಯನಿರ್ವಹಿಸುವ ವ್ಯವಸ್ಥೆಗಳು -

ಅಗತ್ಯವಿರುವ ಪರೀಕ್ಷಾ ಸಲಕರಣೆಗಳು:

· ವೋಲ್ಟ್‌ಮೀಟರ್

1. ಬ್ಯಾಟರಿ ಕಡಿಮೆ ಚಾರ್ಜ್ ಆಗಿದ್ದರೆ, ವಾಹನ ಚಾಲನೆಯಲ್ಲಿರುವಾಗ ಸೂಚಕ ಬೆಳಕು ಉರಿಯುತ್ತಿದ್ದರೆ ಅಥವಾ ಸಿಸ್ಟಮ್ ವೋಲ್ಟ್‌ಮೀಟರ್ ಆಪರೇಟಿಂಗ್ ವೋಲ್ಟೇಜ್ ಸ್ವೀಕಾರಾರ್ಹ ವ್ಯಾಪ್ತಿಗಿಂತ ಕಡಿಮೆ ಇದೆ ಎಂದು ತೋರಿಸಿದರೆ:

ಎಂಜಿನ್ ನಿಂತು ಎಲ್ಲಾ ವಿದ್ಯುತ್ ಲೋಡ್‌ಗಳು ಆಫ್ ಆಗಿರುವಾಗ, ಬ್ಯಾಟರಿ ಟರ್ಮಿನಲ್‌ಗಳಲ್ಲಿ ಸಿಸ್ಟಮ್ ವೋಲ್ಟೇಜ್ ಅನ್ನು ಪರಿಶೀಲಿಸಲು ವೋಲ್ಟ್‌ಮೀಟರ್ ಬಳಸಿ. ವೋಲ್ಟೇಜ್ ಅನ್ನು ರೆಕಾರ್ಡ್ ಮಾಡಿ.

ಎಂಜಿನ್ ಅನ್ನು ಪ್ರಾರಂಭಿಸಿ ಮತ್ತು ಮಧ್ಯಮ ವೇಗದಲ್ಲಿ ಚಲಾಯಿಸಿ. ಎಂಜಿನ್ ಚಾಲನೆಯಲ್ಲಿರುವಾಗ ಬ್ಯಾಟರಿ ಟರ್ಮಿನಲ್‌ಗಳಲ್ಲಿ ಸಿಸ್ಟಮ್ ವೋಲ್ಟೇಜ್ ಅನ್ನು ಪರಿಶೀಲಿಸಿ.

- ಬ್ಯಾಟರಿ ಟರ್ಮಿನಲ್‌ಗಳಲ್ಲಿನ ವೋಲ್ಟೇಜ್ ರೀಡಿಂಗ್ ಸಿಸ್ಟಮ್ ವೋಲ್ಟ್‌ಮೀಟರ್‌ನಲ್ಲಿ ತೋರಿಸುವ ರೀಡಿಂಗ್‌ಗಿಂತ ಭಿನ್ನವಾಗಿದ್ದರೆ (ಸಜ್ಜುಗೊಳಿಸಿದ್ದರೆ), ತಪ್ಪಾದ ರೀಡಿಂಗ್‌ಗೆ ಕಾರಣವನ್ನು ಪತ್ತೆ ಮಾಡಿ ಮತ್ತು ಸರಿಪಡಿಸಿ.

- ಎಂಜಿನ್ ನಿಲ್ಲಿಸಿದಾಗ ವೋಲ್ಟೇಜ್ ಹಿಂದೆ ದಾಖಲಾದ ಓದುವಿಕೆಗಿಂತ ಕಡಿಮೆಯಿದ್ದರೆ, ಯಾವುದೇ ಆವರ್ತಕ ಔಟ್‌ಪುಟ್ ಇರುವುದಿಲ್ಲ. "ಔಟ್‌ಪುಟ್ ಇಲ್ಲ" ವಿಭಾಗಕ್ಕೆ ಮುಂದುವರಿಯಿರಿ.

- ಎಂಜಿನ್ ನಿಲ್ಲಿಸಿ ವೋಲ್ಟೇಜ್ ಹಿಂದಿನ ಓದುವಿಕೆಗಿಂತ ಹೆಚ್ಚಿದ್ದರೆ, ಆವರ್ತಕ ಔಟ್‌ಪುಟ್ ಇರುತ್ತದೆ. ರೇಟೆಡ್ ಔಟ್‌ಪುಟ್ ಪರಿಶೀಲನೆಗೆ ಮುಂದುವರಿಯಿರಿ.

2. ಬ್ಯಾಟರಿಯು ಅತಿಯಾಗಿ ಚಾರ್ಜ್ ಆಗಿದ್ದರೆ (ಅತಿಯಾದ ನೀರಿನ ಬಳಕೆ ಅಥವಾ ಬ್ಯಾಟರಿ ದ್ವಾರಗಳಿಂದ ಎಲೆಕ್ಟ್ರೋಲೈಟ್ ಹೊರಸೂಸುವಿಕೆಯಿಂದ ಸಾಕ್ಷಿಯಾಗಿದೆ), ಅಥವಾ ಬಲ್ಬ್‌ಗಳು ಅಥವಾ ಇತರ ವಿದ್ಯುತ್ ಉಪಕರಣಗಳು ಶಂಕಿತ ಹೆಚ್ಚಿನ ಸಿಸ್ಟಮ್ ವೋಲ್ಟೇಜ್‌ನಿಂದಾಗಿ ಜೀವಿತಾವಧಿಯನ್ನು ಕಡಿಮೆ ಮಾಡಿದ್ದರೆ ಅಥವಾ ಸಿಸ್ಟಮ್ ವೋಲ್ಟ್‌ಮೀಟರ್ ಸಾಮಾನ್ಯ ವ್ಯಾಪ್ತಿಗಿಂತ ಹೆಚ್ಚಿನದನ್ನು ಓದಿದರೆ:

ಬ್ಯಾಟರಿ ಸಂಪೂರ್ಣವಾಗಿ ಚಾರ್ಜ್ ಆಗಿರುವಾಗ, ಎಂಜಿನ್ ಮಧ್ಯಮ ವೇಗದಲ್ಲಿ ಚಲಿಸುವಾಗ ಮತ್ತು ಎಲ್ಲಾ ವಿದ್ಯುತ್ ಲೋಡ್‌ಗಳು ಆಫ್ ಆಗಿರುವಾಗ, ಬ್ಯಾಟರಿ ಟರ್ಮಿನಲ್‌ಗಳಲ್ಲಿ ವೋಲ್ಟೇಜ್ ಅನ್ನು ಪರಿಶೀಲಿಸಲು ವೋಲ್ಟ್‌ಮೀಟರ್ ಬಳಸಿ. (ಬ್ಯಾಟರಿ ಎಲೆಕ್ಟ್ರೋಲೈಟ್ ತಾಪಮಾನಮ 120°F (49°C) ಗಿಂತ ಕಡಿಮೆ ಇರಬೇಕು.)

Machine Translated by Google

12-ವೋಲ್ಟ್ ವ್ಯವಸ್ಥೆಗೆ, ವಾಚನಗೋಷ್ಠಿಗಳು ಸ್ಥಿರವಾಗಿರಬೇಕು, ಸುಮಾರು 13.5 - 14.5 ವೋಲ್ಟ್‌ಗಳು ಮತ್ತು ಯಾವುದೇ ಸಂದರ್ಭದಲ್ಲಿ 15.5 ವೋಲ್ಟ್‌ಗಳಿಗಿಂತ ಹೆಚ್ಚಿರಬಾರದು. 24-ವೋಲ್ಟ್ ವ್ಯವಸ್ಥೆಗೆ, ವಾಚನಗೋಷ್ಠಿಗಳು ಸುಮಾರು 27 - 28 ವೋಲ್ಟ್‌ಗಳು ಮತ್ತು ಯಾವುದೇ ಸಂದರ್ಭದಲ್ಲಿ 31 ವೋಲ್ಟ್‌ಗಳಿಗಿಂತ ಹೆಚ್ಚಿರಬಾರದು.

- ಒನ್-ವೈರ್ ವ್ಯವಸ್ಥೆ: ವೋಲ್ಟೇಜ್ ಅನಿಯಮಿತವಾಗಿದ್ದರೆ ಅಥವಾ 15.5 ವೋಲ್ಟ್‌ಗಳಿಗಿಂತ ಹೆಚ್ಚಿದ್ದರೆ (24-ವೋಲ್ಟ್ ವ್ಯವಸ್ಥೆಯಲ್ಲಿ 31 ವೋಲ್ಟ್‌ಗಳು), ಯುನಿಟ್ ರಿಪೇರಿ ಅಡಿಯಲ್ಲಿ ವಿವರಿಸಿದಂತೆ ಆಂತರಿಕ ಸೆನ್ಸ್ ಸರ್ಕ್ಯೂಟ್ ಮತ್ತು ನಿಯಂತ್ರಕವನ್ನು ಪರಿಶೀಲಿಸಿ.

ಡಿ. "ಆರ್" ಟರ್ಮಿನಲ್ ಪರಿಕರಗಳ ಸಮಸ್ಯೆಗಳು

1. "R" ಟರ್ಮಿನಲ್ ನಿಂದ ಲೀಡ್ ಸಂಪರ್ಕ ಕಡಿತಗೊಳಿಸಿ.

2. ಎಂಜಿನ್ ಅನ್ನು ಪ್ರಾರಂಭಿಸಿ ಮತ್ತು ಮಧ್ಯಮ ವೇಗದಲ್ಲಿ ಚಲಾಯಿಸಿ. ಎಂಜಿನ್ ಚಾಲನೆಯಲ್ಲಿರುವಾಗ ಬ್ಯಾಟರಿ ಟರ್ಮಿನಲ್‌ಗಳಲ್ಲಿ ಸಿಸ್ಟಮ್ ವೋಲ್ಟೇಜ್ ಅನ್ನು ಪರಿಶೀಲಿಸಿ. ರೆಕಾರ್ಡ್ ವೋಲ್ಟೇಜ್.

3. "R" ಟರ್ಮಿನಲ್ ಮತ್ತು ಆಲ್ಟರ್ನೇಟರ್ ಗ್ರೌಂಡ್ ಸ್ಕ್ರೂ ಅಥವಾ ಇತರ ಕ್ಲೀನ್ ಮೆಟಲ್ ಗ್ರೌಂಡ್ ನಡುವಿನ ವೋಲ್ಟೇಜ್ ಅನ್ನು ಪರಿಶೀಲಿಸಲು ವೋಲ್ಟ್‌ಮೀಟರ್ ಬಳಸಿ.

- ವೋಲ್ಟೇಜ್ ಸಿಸ್ಟಮ್ ವೋಲ್ಟೇಜ್‌ನ ಅರ್ಧದಷ್ಟು ಹತ್ತಿರದಲ್ಲಿದ್ದರೆ, "R" ಟರ್ಮಿನಲ್ ಔಟ್‌ಪುಟ್ ಸರಿಯಾಗಿದೆ. ಇದು ಸ್ಪಂದನ ಸಂಕೇತ ಎಂಬುದನ್ನು ಗಮನಿಸಿ, ಆದ್ದರಿಂದ ಕೆಲವು ವೋಲ್ಟ್‌ಮೀಟರ್‌ಗಳು ಅಸ್ಥಿರವಾದ ಓದುವಿಕೆಯನ್ನು ನೀಡಬಹುದು.

- ಯಾವುದೇ ವೋಲ್ಟೇಜ್ ಇಲ್ಲದಿದ್ದರೆ, ಡಯೋಡ್ ಟ್ರಿಯೊ ಅಸೆಂಬ್ಲಿಯನ್ನು ಈ ಕೆಳಗಿನಂತೆ ಬದಲಾಯಿಸಿ ಯುನಿಟ್ ರಿಪೇರಿ ಅಡಿಯಲ್ಲಿ ವಿವರಿಸಲಾಗಿದೆ.

- ವೋಲ್ಟೇಜ್ ಆವರ್ತಕದ ಔಟ್‌ಪುಟ್ ವೋಲ್ಟೇಜ್‌ನಂತೆಯೇ ಇದ್ದರೆ, ಇನ್ನೊಂದು ಸಣ್ಣ ಟರ್ಮಿನಲ್‌ನಲ್ಲಿ ವೋಲ್ಟೇಜ್ ಅನ್ನು ಪರಿಶೀಲಿಸಿ.
  ಆ ವೋಲ್ಟೇಜ್ ವ್ಯವಸ್ಥೆಯ ಅರ್ಧದಷ್ಟು ವೋಲ್ಟೇಜ್‌ಗೆ ಹತ್ತಿರದಲ್ಲಿದ್ದರೆ, "R" ಟರ್ಮಿನಲ್ ಲೀಡ್‌ಗಳನ್ನು "I" ಟರ್ಮಿನಲ್‌ಗೆ ಸಂಪರ್ಕಿಸಲಾಗುತ್ತದೆ.
  ಅವುಗಳನ್ನು "R" (ಅರ್ಧ ವೋಲ್ಟೇಜ್) ಟರ್ಮಿನಲ್‌ಗೆ ಸಂಪರ್ಕಪಡಿಸಿ. ಎರಡೂ ಟರ್ಮಿನಲ್‌ಗಳು ಆಲ್ಟರ್ನೇಟರ್ ಔಟ್‌ಪುಟ್ ವೋಲ್ಟೇಜ್‌ನ ಸಮೀಪದಲ್ಲಿದ್ದರೆ, ಆಂತರಿಕವಾಗಿ ಎರಡೂ ಟರ್ಮಿನಲ್‌ಗಳನ್ನು ಒಂದೇ ಸ್ಥಳಕ್ಕೆ ವೈರ್ ಮಾಡದ ಹೊರತು, ಡಯೋಡ್ ಟ್ರಿಯೊ ಅಸೆಂಬ್ಲಿಯನ್ನು ಬದಲಾಯಿಸಿ. ಆ ಸಂದರ್ಭದಲ್ಲಿ, ಯುನಿಟ್ ರಿಪೇರಿ ವಿಭಾಗದಲ್ಲಿ ತೋರಿಸಿರುವಂತೆ "R" ಟರ್ಮಿನಲ್ ಅನ್ನು ರೆಕ್ಟಿಫೈಯರ್ ಬ್ರಿಡ್ಜ್ ಸ್ಟಡ್‌ಗೆ ಮರುವೈರ್ ಮಾಡಿ.

ಇ. ಔಟ್‌ಪುಟ್ ಇಲ್ಲ

ಅಗತ್ಯವಿರುವ ಪರೀಕ್ಷಾ ಸಲಕರಣೆಗಳು:

· ವೋಲ್ಟ್‌ಮೀಟರ್
· ಜಂಪರ್ ಲೀಡ್ (18 ಗ್ಯಾ. ನಿಮಿಷ; ಫ್ಯೂಸ್ ಇಲ್ಲ)

ವೋಲ್ಟೇಜ್ ಸೆನ್ಸಿಂಗ್ ಸರ್ಕ್ಯೂಟ್ ಅನ್ನು ಆರಂಭಿಕ ಆನ್ ಮಾಡಲು 33/34 SI ಆವರ್ತಕಗಳನ್ನು ಬ್ಯಾಟರಿಗೆ ಸಂಪರ್ಕಿಸಬೇಕು ಎಂಬುದನ್ನು ಗಮನಿಸಿ (ವೈಶಿಷ್ಟ್ಯಗಳ ವಿಭಾಗವನ್ನು ನೋಡಿ). ಸರಿಯಾಗಿ ಸಂಪರ್ಕಗೊಂಡಾಗ ಮತ್ತು ಸಿಸ್ಟಮ್ ಪರಿಶೀಲನೆಗಳು "ಔಟ್‌ಪುಟ್ ಇಲ್ಲ" ಸ್ಥಿತಿಯನ್ನು ಸೂಚಿಸಿದಾಗ, ಆವರ್ತಕಕ್ಕೆ ದುರಸ್ತಿ ಅಗತ್ಯವಿದೆಯೇ ಎಂದು ನಿರ್ಧರಿಸಲು ಈ ಕೆಳಗಿನ ಹಂತಗಳನ್ನು ಬಳಸಿ:

! ಪ್ರಮುಖ

1. "I" ಟರ್ಮಿನಲ್ ಬಳಕೆಯಲ್ಲಿಲ್ಲದ ಆವರ್ತಕಗಳಿಗೆ, ಆವರ್ತಕ ಆನ್ ಆಗಲು ಔಟ್‌ಪುಟ್ ಟರ್ಮಿನಲ್‌ನಲ್ಲಿ ಬ್ಯಾಟರಿ ಧನಾತ್ಮಕ ವೋಲ್ಟೇಜ್ ಮತ್ತು ರೋಟರ್‌ನಲ್ಲಿ ಉಳಿದ ಕಾಂತೀಯತೆ ಅವಶ್ಯಕ. ಎಂಜಿನ್ ನಿಂತಾಗ, ಔಟ್‌ಪುಟ್ ಟರ್ಮಿನಲ್‌ನಲ್ಲಿ ಕೇಬಲ್‌ನಲ್ಲಿ ಬ್ಯಾಟರಿ ವೋಲ್ಟೇಜ್ ಇದೆಯೇ ಎಂದು ಪರಿಶೀಲಿಸಲು ವೋಲ್ಟ್‌ಮೀಟರ್ ಬಳಸಿ. ಇಲ್ಲದಿದ್ದರೆ, ವೋಲ್ಟೇಜ್ ನಷ್ಟದ ಕಾರಣವನ್ನು ಪತ್ತೆ ಮಾಡಿ ಮತ್ತು ಸರಿಪಡಿಸಿ.

   ಆವರ್ತಕದ ದುರಸ್ತಿ ಸಮಯದಲ್ಲಿ ರೋಟರ್‌ನಲ್ಲಿ ಉಳಿದಿರುವ ಕಾಂತೀಯತೆಯು ಕೆಲವೊಮ್ಮೆ ಕಳೆದುಹೋಗುತ್ತದೆ. ಸಾಮಾನ್ಯವಾಗಿ ರೋಟರ್ ಅನ್ನು ಅಪ್ಲಿಕೇಶನ್‌ನಿಂದ ಆವರ್ತಕವನ್ನು ತೆಗೆದುಹಾಕದೆಯೇ ಮರು ಕಾಂತೀಯಗೊಳಿಸಬಹುದು.

   ಎಚ್ಚರಿಕೆ: ಬ್ಯಾಟರಿ ಟರ್ಮಿನಲ್‌ಗೆ ಸಂಪರ್ಕಿಸಿದಾಗ ಜಂಪರ್ ಲೀಡ್ ಆಕಸ್ಮಿಕವಾಗಿ ನೆಲಕ್ಕೆ ಬೀಳಲು ಬಿಡಬೇಡಿ. ಈ ಲೀಡ್‌ನ ಮುಕ್ತ ತುದಿ ಆಕಸ್ಮಿಕವಾಗಿ ಆಲ್ಟರ್ನೇಟರ್ ಹೌಸಿಂಗ್ ಅಥವಾ ಇತರ ನೆಲಕ್ಕೆ ಬಿದ್ದ ಪ್ರದೇಶಗಳಿಗೆ ತಗುಲಿದರೆ, ಜಂಪರ್ ಲೀಡ್ ಬೇಗನೆ ಬಿಸಿಯಾಗಿ ಚರ್ಮದ ಸುಡುವಿಕೆಗೆ ಕಾರಣವಾಗಬಹುದು ಅಥವಾ ಜಂಪರ್ ಲೀಡ್‌ಗೆ ಹಾನಿಯಾಗಬಹುದು.

   ಈ ಕಾರ್ಯವಿಧಾನದ ಸಮಯದಲ್ಲಿ ಜಂಪರ್ ಲೀಡ್ ಅನ್ನು ಗ್ರೌಂಡಿಂಗ್ ನಿಂದ ಎಚ್ಚರಿಕೆಯಿಂದ ಬೇರ್ಪಡಿಸಿ.

   ರೋಟರ್ ಅನ್ನು ಮರುಕಾಂತೀಯಗೊಳಿಸಲು, ಸಾಮಾನ್ಯ ಸಂಪರ್ಕಗಳನ್ನು ಆಲ್ಟರ್ನೇಟರ್ ಔಟ್‌ಪುಟ್ ಟರ್ಮಿನಲ್ ಮತ್ತು ಗ್ರೌಂಡ್ ಸರ್ಕ್ಯೂಟ್‌ಗೆ ಮಾಡಲಾಗಿದೆಯೆ ಎಂದು ಖಚಿತಪಡಿಸಿಕೊಳ್ಳಿ. "R" ಟರ್ಮಿನಲ್‌ನಿಂದ ವೈರಿಂಗ್ ಹಾರ್ನೆಸ್ ಸಂಪರ್ಕ ಕಡಿತಗೊಳಿಸಿ. ಬ್ಯಾಟರಿ ಪಾಸಿಟಿವ್‌ನಿಂದ ಆಲ್ಟರ್ನೇಟರ್ "R" (ಅಥವಾ ಬಳಸದ "I") ಟರ್ಮಿನಲ್‌ಗೆ ಜಂಪರ್ ಲೀಡ್ ಅನ್ನು ಕ್ಷಣಮಾತ್ರದಲ್ಲಿ ಸಂಪರ್ಕಿಸಿ. (ಚಿತ್ರ 42 ನೋಡಿ) ಇದು ಫೀಲ್ಡ್ ಕರೆಂಟ್ ಅನ್ನು ಸರಿಯಾದ ದಿಕ್ಕಿನಲ್ಲಿ ಫೀಲ್ಡ್ ವಿಂಡಿಂಗ್‌ಗಳ ಮೂಲಕ ಕ್ಷಣಮಾತ್ರದಲ್ಲಿ ಹರಿಯುವಂತೆ ಮಾಡುತ್ತದೆ ಮತ್ತು ಕಾಂತೀಯತೆಯನ್ನು ಪುನಃಸ್ಥಾಪಿಸುತ್ತದೆ. ವೈರಿಂಗ್ ಹಾರ್ನೆಸ್ ಅನ್ನು "R" ಟರ್ಮಿನಲ್‌ಗೆ ಮರುಸಂಪರ್ಕಿಸಿ, ನಂತರ ಔಟ್‌ಪುಟ್‌ಗಾಗಿ ಆಲ್ಟರ್ನೇಟರ್ ಅನ್ನು ಮರುಪರಿಶೀಲಿಸಿ.

2. "I" ಟರ್ಮಿನಲ್ ಬಳಕೆಯಲ್ಲಿರುವ ವ್ಯವಸ್ಥೆಗಳಿಗೆ, ಈ ಟರ್ಮಿನಲ್‌ನಲ್ಲಿರುವ ಸೂಚಕ ಬೆಳಕಿನ ಪ್ರವಾಹವು ಪ್ರತಿ ಎಂಜಿನ್ ಪ್ರಾರಂಭದಲ್ಲಿ ಸಾಮಾನ್ಯ ಕಾಂತೀಯತೆಯನ್ನು ಸ್ಥಾಪಿಸುತ್ತದೆ. ಅಂತಹ ವ್ಯವಸ್ಥೆಗಳು ಆಲ್ಟರ್ನೇಟರ್‌ನ ಕಡಿಮೆ ಟರ್ನ್-ಆನ್ ವೇಗವನ್ನು ಖಚಿತಪಡಿಸಿಕೊಳ್ಳಲು ಈ ಪ್ರವಾಹವನ್ನು ಅವಲಂಬಿಸಿರಬಹುದು. ಎಂಜಿನ್ ನಿಲ್ಲಿಸಿ ಮತ್ತು ಕೀ ಸ್ವಿಚ್ "ರನ್" ಸ್ಥಾನದಲ್ಲಿದ್ದಾಗ, ಈ ಟರ್ಮಿನಲ್‌ನಲ್ಲಿ ವೋಲ್ಟೇಜ್ ಇರುವುದನ್ನು ಪರಿಶೀಲಿಸಲು ವೋಲ್ಟ್‌ಮೀಟರ್ ಬಳಸಿ. "I" ಟರ್ಮಿನಲ್ ಸಂಪರ್ಕಗೊಂಡಿರುವಾಗ ಮತ್ತು ಸೂಚಕ ದೀಪ ಆನ್ ಆಗಿರುವಾಗ, ವೋಲ್ಟೇಜ್ ಬ್ಯಾಟರಿ ವೋಲ್ಟೇಜ್‌ಗಿಂತ ಕಡಿಮೆಯಿರುತ್ತದೆ. ಅಗತ್ಯವಿದ್ದರೆ, ಈ ಪರಿಶೀಲನೆಯನ್ನು ಮಾಡಲು "I" ಟರ್ಮಿನಲ್‌ನಲ್ಲಿ ವೈರಿಂಗ್ ಸಂಪರ್ಕ ಕಡಿತಗೊಳಿಸಿ, ಹಾರ್ನೆಸ್ ವೈರ್‌ನಲ್ಲಿ ಬ್ಯಾಟರಿ ವೋಲ್ಟೇಜ್ ಅನ್ನು ಪರಿಶೀಲಿಸಿ. ವೋಲ್ಟೇಜ್ ಇದ್ದರೆ, ಹಂತ 3 ಕ್ಕೆ ಮುಂದುವರಿಯಿರಿ. ಯಾವುದೇ ವೋಲ್ಟೇಜ್ ಇಲ್ಲದಿದ್ದರೆ, ವೋಲ್ಟೇಜ್ ನಷ್ಟದ ಕಾರಣಕ್ಕಾಗಿ "I" ಟರ್ಮಿನಲ್ ಸರ್ಕ್ಯೂಟ್ ಅನ್ನು ಪರಿಶೀಲಿಸಿ (ಬಲ್ಬ್ ಸುಟ್ಟುಹೋಗಬಹುದು). ಅಗತ್ಯವಿರುವಂತೆ ಸರಿಪಡಿಸಿ.

3. ಆಲ್ಟರ್ನೇಟರ್ ಆನ್ ಆಗುವುದನ್ನು ತಡೆಯುವ ಯಾವುದೇ ಪರಿಸ್ಥಿತಿಗಳು ಕಂಡುಬಂದಿಲ್ಲದಿದ್ದರೆ (ಹಂತ 1 ಅಥವಾ 2), ಎಂಜಿನ್ ತಯಾರಕರ ಸೂಚನೆಗಳಿಗೆ ಅನುಗುಣವಾಗಿ ಎಂಜಿನ್‌ನಿಂದ ಆಲ್ಟರ್ನೇಟರ್ ಅನ್ನು ತೆಗೆದುಹಾಕಿ ಮತ್ತು ಯುನಿಟ್ ರಿಪೇರಿಗೆ ಮುಂದುವರಿಯಿರಿ.

Machine Translated by Google

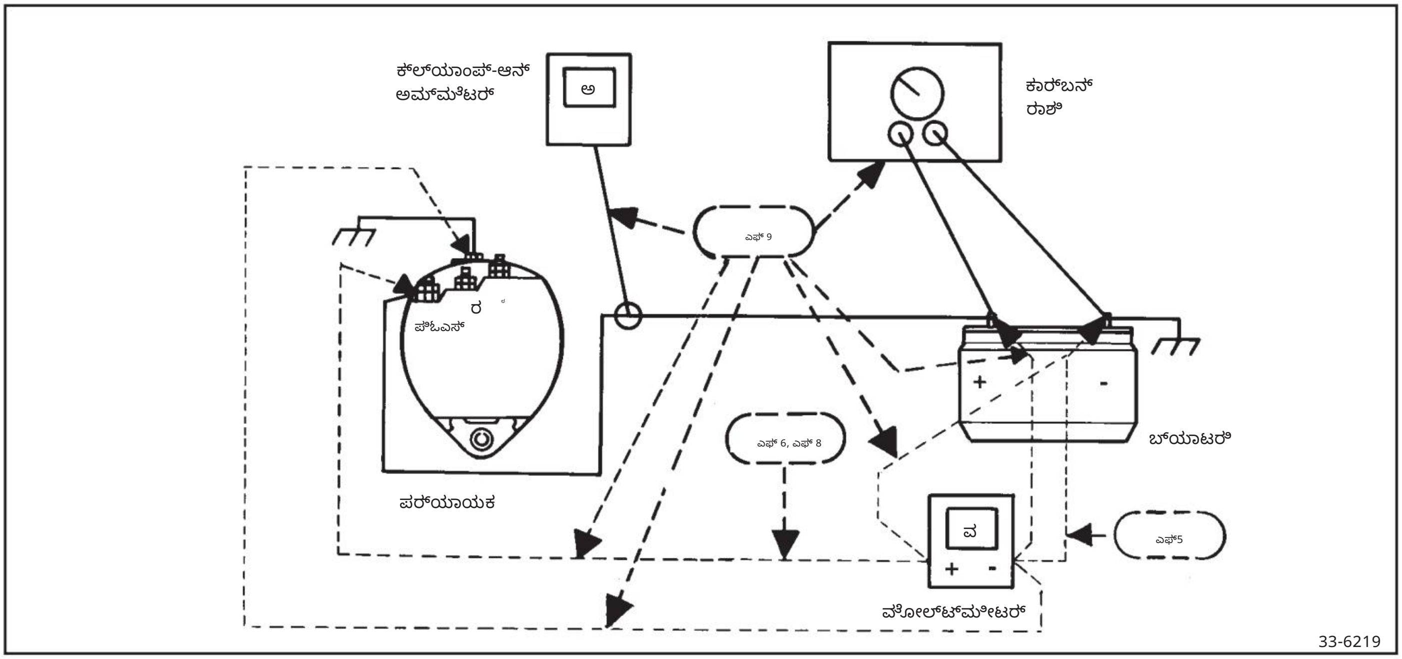

ಚಿತ್ರ 9. ರೇಟೆಡ್ ಔಟ್‌ಪುಟ್ ಪರಿಶೀಲನೆ

F. ರೇಟ್ ಮಾಡಲಾದ ಔಟ್‌ಪುಟ್ ಪರಿಶೀಲನೆ

ಅಗತ್ಯವಿರುವ ಪರೀಕ್ಷಾ ಸಲಕರಣೆಗಳು:

· ವೋಲ್ಟ್‌ಮೀಟರ್

· ಆಮ್ಮೀಟರ್ (ಕನಿಷ್ಠ 15 ಆಂಪಿಯರ್‌ಗಳ ವಿದ್ಯುತ್ ಪ್ರವಾಹ ಸಾಮರ್ಥ್ಯ (ಆಲ್ಟರ್ನೇಟರ್ ರೇಟಿಂಗ್ ಗಿಂತ ಹೆಚ್ಚು) · ವೇರಿಯಬಲ್ ಕಾರ್ಬನ್ ಪೈಲ್ ಲೋಡ್ ಪರೀಕ್ಷೆ

ಎಚ್ಚರಿಕೆ: ಆಲ್ಟರ್ನೇಟರ್ ಔಟ್‌ಪುಟ್ ಟರ್ಮಿನಲ್‌ನಲ್ಲಿ ಬ್ಯಾಟರಿ ಕೇಬಲ್ ಅನ್ನು ತೆಗೆದುಹಾಕುವ ಅಥವಾ ಜೋಡಿಸುವ ಮೊದಲು ಬ್ಯಾಟರಿಯಲ್ಲಿ ಗ್ರೌಂಡೆಡ್ ಬ್ಯಾಟರಿ ಕೇಬಲ್ ಅನ್ನು ಸಂಪರ್ಕ ಕಡಿತಗೊಳಿಸದಿದ್ದರೆ ಗಾಯವಾಗಬಹುದು. ಔಟ್‌ಪುಟ್ ಟರ್ಮಿನಲ್‌ನಲ್ಲಿರುವ ಬ್ಯಾಟರಿ ಕೇಬಲ್ ಕನೆಕ್ಟರ್‌ಗೆ ಉಪಕರಣವನ್ನು ಶಾರ್ಟ್ ಮಾಡಿದರೆ, ಉಪಕರಣವು ಚರ್ಮವನ್ನು ಸುಡುವಷ್ಟು ಬೇಗನೆ ಬಿಸಿಯಾಗಬಹುದು ಅಥವಾ ಉಪಕರಣ ಅಥವಾ ಕೇಬಲ್ ಹಾನಿಗೊಳಗಾಗಬಹುದು.

1. ಕೆಳಗಿನ ಹಂತಗಳಲ್ಲಿ ವಿವರಿಸಿದಂತೆ ಪರೀಕ್ಷಾ ಸಲಕರಣೆಗಳ ಹುಕ್‌ಅಪ್‌ಗಳಿಗಾಗಿ ಚಿತ್ರ 9 ಅನ್ನು ನೋಡಿ. ಇಂಡಕ್ಟಿವ್ ಪಿಕಪ್ ("ಕ್ಲ್ಯಾಂಪ್ ಆನ್") ಮಾದರಿಯ ಆಮ್ಮೀಟರ್ ಅನ್ನು ಬಳಸಿದರೆ, ಆಲ್ಟರ್ನೇಟರ್ ಔಟ್‌ಪುಟ್ ಲೀಡ್‌ನಲ್ಲಿ ಕರೆಂಟ್ ಕ್ಲಾಂಪ್ ಅನ್ನು ಇರಿಸಿ ಮತ್ತು ಹಂತ 4 ಕ್ಕೆ ಹೋಗಿ. ಸರಣಿ ಆಮ್ಮೀಟರ್ ಅನ್ನು ಬಳಸಿದರೆ, ಮೊದಲು ಬ್ಯಾಟರಿಯಲ್ಲಿ ಗ್ರೌಂಡೆಡ್ ಬ್ಯಾಟರಿ ಕೇಬಲ್ ಅನ್ನು ಸಂಪರ್ಕ ಕಡಿತಗೊಳಿಸಿ.

2. ಆವರ್ತಕದ ಔಟ್‌ಪುಟ್ ಟರ್ಮಿನಲ್‌ನೊಂದಿಗೆ ಸರಣಿಯಲ್ಲಿ ಆಮ್ಮೀಟರ್ ಅನ್ನು ಸ್ಥಾಪಿಸಿ.

3. ಬ್ಯಾಟರಿಯಲ್ಲಿ ಗ್ರೌಂಡೆಡ್ ಬ್ಯಾಟರಿ ಕೇಬಲ್ ಅನ್ನು ಮತ್ತೆ ಸಂಪರ್ಕಿಸಿ.

4. ಸೂಚನೆ: 24-ವೋಲ್ಟ್ ವ್ಯವಸ್ಥೆಯನ್ನು ಪತ್ತೆಹಚ್ಚಲು 12-ವೋಲ್ಟ್ ಕಾರ್ಬನ್ ಪೈಲ್ ಲೋಡ್ ಪರೀಕ್ಷೆಯನ್ನು ಬಳಸಿದಾಗ ಲೋಡ್ ಪರೀಕ್ಷೆಯನ್ನು 12-ಗೆ ಮಾತ್ರ ಲಗತ್ತಿಸಿ ಬ್ಯಾಟರಿ ಪ್ಯಾಕ್‌ನಲ್ಲಿ ವೋಲ್ಟ್ ವಿಭವ. 12-ವೋಲ್ಟ್ ಲೋಡ್ ಪರೀಕ್ಷೆಯನ್ನು 24-ವೋಲ್ಟ್ ವಿಭವಕ್ಕೆ ಜೋಡಿಸುವುದರಿಂದ ಲೋಡ್ ಪರೀಕ್ಷೆಗೆ ಹಾನಿಯಾಗುತ್ತದೆ.

ಲೋಡ್ ಆಫ್ ಮಾಡಿದ ನಂತರ, ಬ್ಯಾಟರಿಯಾದ್ಯಂತ ಇಂಗಾಲದ ರಾಶಿಯ ಲೋಡ್ ಪರೀಕ್ಷೆಯನ್ನು ಲಗತ್ತಿಸಿ.

5. ವೋಲ್ಟ್‌ಮೀಟರ್ ಲೀಡ್ ಅನ್ನು ಗ್ರೌಂಡೆಡ್ ಬ್ಯಾಟರಿ ಟರ್ಮಿನಲ್‌ಗೆ ಜೋಡಿಸಿ, ವ್ಯವಸ್ಥೆಗೆ ಸರಿಯಾದ ಧ್ರುವೀಯತೆಯನ್ನು ಗಮನಿಸಿ. ವಿವಿಧ ಹಂತಗಳಲ್ಲಿ ಪರಿಶೀಲನೆಗಾಗಿ ಇತರ ವೋಲ್ಟ್‌ಮೀಟರ್ ಲೀಡ್ ಅನ್ನು ತೆರೆದಿಡಿ.

6. ಬ್ಯಾಟರಿ ಟರ್ಮಿನಲ್‌ನಲ್ಲಿ ವೋಲ್ಟೇಜ್ ಪರಿಶೀಲಿಸಿ ಮತ್ತು ರೆಕಾರ್ಡ್ ಮಾಡಿ. ಬಹು-ಬ್ಯಾಟರಿ ವ್ಯವಸ್ಥೆಗಳಿಗಾಗಿ, ಬ್ಯಾಟರಿ ಚಾರ್ಜಿಂಗ್ ಮೋಡ್‌ನಲ್ಲಿರುವಂತೆ ಸಂಪರ್ಕಗೊಂಡಿರುವ ಬ್ಯಾಟರಿ ಸೆಟ್‌ನ ವೋಲ್ಟೇಜ್ ಅನ್ನು ಪರಿಶೀಲಿಸಿ.

7. ಎಲ್ಲಾ ಸಿಸ್ಟಮ್ ವಿದ್ಯುತ್ ಲೋಡ್‌ಗಳು ಆಫ್ ಆಗಿರುವಾಗ, ಎಂಜಿನ್ ಅನ್ನು ಪ್ರಾರಂಭಿಸಿ ಮತ್ತು ಮಧ್ಯಮ ವೇಗದಲ್ಲಿ (rpm) ಚಲಾಯಿಸಿ. ಆಲ್ಟರ್ನೇಟರ್ ವೇಗವು 5,000 rpm ಬಳಿ ಇರಬೇಕು.

8. ಬ್ಯಾಟರಿ ಟರ್ಮಿನಲ್‌ನಲ್ಲಿ ವೋಲ್ಟೇಜ್ ಅನ್ನು ಮತ್ತೊಮ್ಮೆ ಪರಿಶೀಲಿಸಿ. ವೋಲ್ಟೇಜ್ ಹಿಂದಿನ ಓದುವಿಕೆಗಿಂತ ಹೆಚ್ಚಿರಬೇಕು, ಆದರೆ 12-ವೋಲ್ಟ್ ವ್ಯವಸ್ಥೆಯಲ್ಲಿ 15.5 ವೋಲ್ಟ್‌ಗಳಿಗಿಂತ ಕಡಿಮೆ ಇರಬೇಕು (24 ವೋಲ್ಟ್ ವ್ಯವಸ್ಥೆಯಲ್ಲಿ 31 ವೋಲ್ಟ್‌ಗಳು).

- ಹಿಂದಿನ ಓದುವಿಕೆಗಿಂತ ಓದುವಿಕೆ ಕಡಿಮೆಯಿದ್ದರೆ (ಹಂತ 6), ಔಟ್‌ಪುಟ್ ಇಲ್ಲ ವಿಭಾಗವನ್ನು ನೋಡಿ.

- 12-ವೋಲ್ಟ್ ವ್ಯವಸ್ಥೆಯಲ್ಲಿ ಓದುವಿಕೆ 15.5 ವೋಲ್ಟ್‌ಗಳಿಗಿಂತ ಹೆಚ್ಚಿದ್ದರೆ (24-ವೋಲ್ಟ್ ವ್ಯವಸ್ಥೆಯಲ್ಲಿ 31 ವೋಲ್ಟ್‌ಗಳು), ಹೈ ವೋಲ್ಟೇಜ್ ಔಟ್‌ಪುಟ್ ವಿಭಾಗವನ್ನು ನೋಡಿ.

Machine Translated by Google

9. ಕಾರ್ಬನ್ ಪೈಲ್ ಲೋಡ್ ಅನ್ನು ಆನ್ ಮಾಡಿ ಮತ್ತು ಆಮ್ಮೀಟರ್‌ನಲ್ಲಿ ಗರಿಷ್ಠ ಆಲ್ಟರ್ನೇಟರ್ ಔಟ್‌ಪುಟ್ ಪಡೆಯಲು ಹೊಂದಿಸಿ. ಗರಿಷ್ಠ ಔಟ್‌ಪುಟ್ ಅನ್ನು ರೆಕಾರ್ಡ್ ಮಾಡಿ.

ಆಲ್ಟರ್ನೇಟರ್ ಇನ್ನೂ ಗರಿಷ್ಠ ಔಟ್‌ಪುಟ್‌ನಲ್ಲಿ ಚಾಲನೆಯಲ್ಲಿರುವಾಗ, ಆಲ್ಟರ್ನೇಟರ್ ಹೌಸಿಂಗ್ ಮತ್ತು ಗ್ರೌಂಡೆಡ್ ಬ್ಯಾಟರಿ ಟರ್ಮಿನಲ್ ನಡುವಿನ ಗ್ರೌಂಡ್ ಸರ್ಕ್ಯೂಟ್‌ನಲ್ಲಿ ವೋಲ್ಟೇಜ್ ಡ್ರಾಪ್ ಅನ್ನು ಪರಿಶೀಲಿಸಿ ಮತ್ತು ರೆಕಾರ್ಡ್ ಮಾಡಿ. ನಂತರ ಔಟ್‌ಪುಟ್ ಟರ್ಮಿನಲ್‌ನಿಂದ ಬ್ಯಾಟರಿ ಪಾಸಿಟಿವ್‌ಗೆ ವೋಲ್ಟೇಜ್ ಡ್ರಾಪ್ ಅನ್ನು ಪರಿಶೀಲಿಸಿ. ಕಾರ್ಬನ್ ಪೈಲ್ ಲೋಡ್ ಅನ್ನು ಆಫ್ ಮಾಡಿ.

ಗರಿಷ್ಠ ಆಂಪಿಯರ್ ಔಟ್‌ಪುಟ್ ಆಲ್ಟರ್ನೇಟರ್ ಗುರುತಿನ ಫಲಕದಲ್ಲಿ ಸ್ಟ್ಯಾಂಪ್ ಮಾಡಲಾದ ಔಟ್‌ಪುಟ್ ರೇಟಿಂಗ್‌ನ 15 ಆಂಪ್ಸ್ ಒಳಗೆ ಇರಬೇಕು, ಅಥವಾ ಈ ಕೈಪಿಡಿಯ ವಿಶೇಷಣಗಳ ವಿಭಾಗದಲ್ಲಿ ಪಟ್ಟಿ ಮಾಡಿರುವಂತೆ ಇರಬೇಕು. 12-ವೋಲ್ಟ್ ವ್ಯವಸ್ಥೆಯಲ್ಲಿ ಪ್ರತಿ ವೋಲ್ಟೇಜ್ ಡ್ರಾಪ್ ಪರೀಕ್ಷೆಗೆ ವೋಲ್ಟೇಜ್ ಡ್ರಾಪ್ 0.25 ವೋಲ್ಟ್ ಅಥವಾ ಅದಕ್ಕಿಂತ ಕಡಿಮೆ ಇರಬೇಕು (24-ವೋಲ್ಟ್ ವ್ಯವಸ್ಥೆಯಲ್ಲಿ 0.5 ವೋಲ್ಟ್ ಅಥವಾ ಅದಕ್ಕಿಂತ ಕಡಿಮೆ).

- 12-ವೋಲ್ಟ್ ವ್ಯವಸ್ಥೆಯಲ್ಲಿ ಗ್ರೌಂಡ್ ಸರ್ಕ್ಯೂಟ್ ವೋಲ್ಟೇಜ್ ಡ್ರಾಪ್ 0.25 ವೋಲ್ಟ್‌ಗಳಿಗಿಂತ ಹೆಚ್ಚಿದ್ದರೆ (24-ವೋಲ್ಟ್ ವ್ಯವಸ್ಥೆಯಲ್ಲಿ 0.5 ವೋಲ್ಟ್‌ಗಳು), ಎಲ್ಲಾ ಗ್ರೌಂಡ್ ಸರ್ಕ್ಯೂಟ್ ಸಂಪರ್ಕಗಳನ್ನು ಸ್ವಚ್ಛಗೊಳಿಸಿ ಮತ್ತು ಬಿಗಿಗೊಳಿಸಿ. ಇದು ಅತಿಯಾದ ವೋಲ್ಟೇಜ್ ಡ್ರಾಪ್ ಅನ್ನು ಸರಿಪಡಿಸದಿದ್ದರೆ, ಅನುಚಿತ ಗಾತ್ರ ಅಥವಾ ಹೆಚ್ಚಿನ ಪ್ರತಿರೋಧ ಪರಿಸ್ಥಿತಿಗಳಿಗಾಗಿ ಗ್ರೌಂಡ್ ಸರ್ಕ್ಯೂಟ್ ಕೇಬಲ್‌ಗಳನ್ನು ಪರಿಶೀಲಿಸಿ. ಅಗತ್ಯವಿರುವಂತೆ ಸರಿಪಡಿಸಿ.

- ರೇಟಿಂಗ್‌ನಿಂದ 15 ಆಂಪ್ಸ್ ಒಳಗೆ ಇದ್ದರೆ, ಆವರ್ತಕವು ಒಳ್ಳೆಯದು. ಸಮಸ್ಯೆಯ ಕಾರಣವನ್ನು ಬೇರೆಡೆ ನೋಡಿ.

- ರೇಟಿಂಗ್‌ಗಿಂತ 15 ಆಂಪ್ಸ್‌ಗಳಿಗಿಂತ ಕಡಿಮೆ ಇದ್ದರೆ, ಆವರ್ತಕವನ್ನು ದುರಸ್ತಿ ಮಾಡಿ ಅಥವಾ ಬದಲಾಯಿಸಿ.

ನಿಯಂತ್ರಕ "ತ್ವರಿತ ಪರಿಶೀಲನೆ"

ಗಮನಿಸಿ: ಕೆಲವು ಎಂಜಿನ್ ಕಾನ್ಫಿಗರೇಶನ್‌ಗಳಲ್ಲಿನ ಕೆಲವು ಆಲ್ಟರ್ನೇಟರ್‌ಗಳಲ್ಲಿ, 1.5µf ಕೆಪಾಸಿಟರ್ ಅನ್ನು ಔಟ್‌ಪುಟ್ ಟರ್ಮಿನಲ್‌ಗೆ ಸ್ಥಾಪಿಸಲಾಗಿದೆ ಮತ್ತು ಕವರ್ ಸ್ಕ್ರೂನೊಂದಿಗೆ ಜೋಡಿಸಲಾಗಿದೆ. "ನಿಯಂತ್ರಕ ತ್ವರಿತ ಪರಿಶೀಲನೆ" ಮಾಡುವ ಮೊದಲು ಕೆಪಾಸಿಟರ್ (DRA 1985444) ತೆಗೆದುಹಾಕಿ.

"ಔಟ್‌ಪುಟ್ ಇಲ್ಲ" ಎಂಬ ಸ್ಥಿತಿಯು ದೋಷಯುಕ್ತ ನಿಯಂತ್ರಕದಿಂದ ಉಂಟಾಗಬಹುದು. ಇದನ್ನು ಈ ಕೆಳಗಿನ ವಿಧಾನದಿಂದ ನಿರ್ಧರಿಸಬಹುದು.

ಎಚ್ಚರಿಕೆ: ನೆಲಕ್ಕೆ ಸಂಪರ್ಕಿಸಿದಾಗ ಜಂಪರ್ ಲೀಡ್ ಅಥವಾ ಪ್ರೋಬ್ ಪಟ್ಟಿ ಅಥವಾ ಬ್ಯಾಟರಿಯನ್ನು ಸ್ಪರ್ಶಿಸಲು ಬಿಡಬೇಡಿ. ಈ ಲೀಡ್‌ನ ಮುಕ್ತ ತುದಿಯು ಆಕಸ್ಮಿಕವಾಗಿ ಬ್ಯಾಟರಿ ವೋಲ್ಟೇಜ್‌ಗೆ ತಗುಲಿದರೆ, ಜಂಪರ್ ಲೀಡ್ ಬೇಗನೆ ಬಿಸಿಯಾಗಿ ಚರ್ಮದ ಸುಡುವಿಕೆಗೆ ಕಾರಣವಾಗಬಹುದು ಅಥವಾ ಜಂಪರ್ ಲೀಡ್‌ಗೆ ಹಾನಿಯಾಗಬಹುದು. ಈ ಕಾರ್ಯವಿಧಾನದ ಸಮಯದಲ್ಲಿ ಜಂಪರ್ ಲೀಡ್ ಅನ್ನು ಬ್ಯಾಟರಿ ಮತ್ತು ಆಲ್ಟರ್ನೇಟರ್ ವೋಲ್ಟೇಜ್ ಮೇಲ್ಮೈಗಳಿಂದ ಎಚ್ಚರಿಕೆಯಿಂದ ಬೇರ್ಪಡಿಸಿ.

ಪರೀಕ್ಷಾ ಬೆಂಚ್‌ನಲ್ಲಿ (ಕನಿಷ್ಠ 5 hp) ಆವರ್ತಕವನ್ನು (ಚಿತ್ರ 10) ಸ್ಥಾಪಿಸಿ ಮತ್ತು ಹುಕ್ ಅಪ್ ಮಾಡಿ ಮತ್ತು ರೆಕ್ಟಿಫೈಯರ್ ಕವರ್ ಪ್ಲೇಟ್ ಅನ್ನು ತೆಗೆದುಹಾಕಿ. ಪರೀಕ್ಷಾ ಲೀಡ್‌ನ ಒಂದು ತುದಿಯನ್ನು ಆವರ್ತಕ ನೆಲಕ್ಕೆ ಮತ್ತು ಇನ್ನೊಂದು ತುದಿಯನ್ನು ತೀಕ್ಷ್ಣವಾದ ಪರೀಕ್ಷಾ ಪ್ರೋಬ್‌ಗೆ ಜೋಡಿಸಿ (ಚಿತ್ರ 11). ಸರಿಸುಮಾರು 2,000 rpm ನಲ್ಲಿ ಆವರ್ತಕವನ್ನು ತಿರುಗಿಸಿ ಮತ್ತು ನಿಯಂತ್ರಕದಲ್ಲಿ (ಸ್ಕ್ರೂ ಹೆಡ್‌ನಲ್ಲಿ ಅಲ್ಲ) ನಿರೋಧನದ ಅಡಿಯಲ್ಲಿ ಇನ್ಸುಲೇಟೆಡ್ ಫೀಲ್ಡ್ ಗ್ರೌಂಡ್ ಟರ್ಮಿನಲ್‌ಗೆ ಪ್ರೋಬ್ ಅನ್ನು ಸ್ಪರ್ಶಿಸಿ. ರಕ್ಷಣಾತ್ಮಕ ಲೇಪನದ ಮೂಲಕ ಪ್ರೋಬ್ ಲೋಹದ ಟರ್ಮಿನಲ್ ಅನ್ನು ಮುಟ್ಟುತ್ತದೆ ಎಂದು ಖಚಿತಪಡಿಸಿಕೊಳ್ಳಿ!

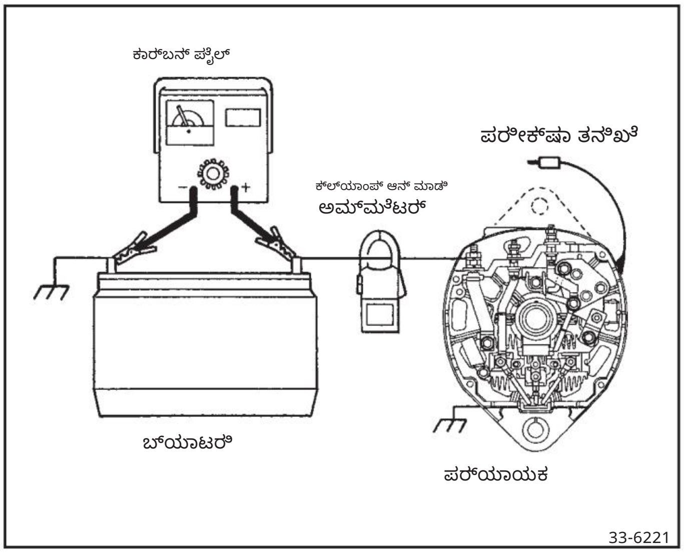

ಚಿತ್ರ 10. ಪರೀಕ್ಷಾ ಬೆಂಚ್ ಸ್ಕೀಮ್ಯಾಟಿಕ್

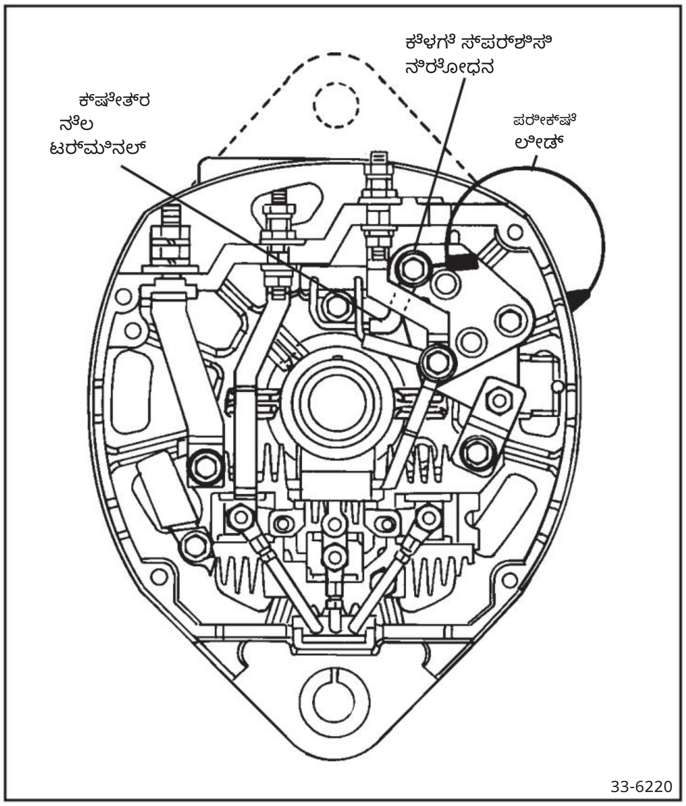

ಚಿತ್ರ 11. ನಿಯಂತ್ರಕ "ತ್ವರಿತ ಪರಿಶೀಲನೆ"

Machine Translated by Google

ಆಮ್ಮೀಟರ್ 20 ಆಂಪ್ಸ್ ಅಥವಾ ಹೆಚ್ಚಿನದನ್ನು ತೋರಿಸಿದರೆ ಮತ್ತು ಪ್ರೋಬ್ ಅನ್ನು ತೆಗೆದುಹಾಕಿದಾಗ ಶೂನ್ಯಕ್ಕೆ ಇಳಿದರೆ, ನಿಯಂತ್ರಕವನ್ನು ಬದಲಾಯಿಸಿ ಮತ್ತು ಶಾರ್ಟ್ಸ್ ಅಥವಾ ಗ್ರೌಂಡ್‌ಗಳಿಗಾಗಿ ಪರೀಕ್ಷಾ ಕ್ಷೇತ್ರ ಸುರುಳಿಯನ್ನು ಪರೀಕ್ಷಿಸಿ.

ಯಾವುದೇ ಔಟ್‌ಪುಟ್ ಇಲ್ಲದಿದ್ದರೆ, ಆವರ್ತಕವನ್ನು ತೆಗೆದುಹಾಕಿ ಮತ್ತು ಬೆಂಚ್ ಪರಿಶೀಲನೆಗಳನ್ನು ಮಾಡಿ.

ಪರ್ಯಾಯಕ ಘಟಕ ದುರಸ್ತಿ

ಎಚ್ಚರಿಕೆ: ಆಲ್ಟರ್ನೇಟರ್ ಔಟ್‌ಪುಟ್ ಟರ್ಮಿನಲ್‌ನಲ್ಲಿ ಬ್ಯಾಟರಿ ಕೇಬಲ್ ಅನ್ನು ತೆಗೆದುಹಾಕುವ ಅಥವಾ ಜೋಡಿಸುವ ಮೊದಲು ಬ್ಯಾಟರಿಯಲ್ಲಿ ಗ್ರೌಂಡೆಡ್ ಕೇಬಲ್ ಅನ್ನು ಸಂಪರ್ಕ ಕಡಿತಗೊಳಿಸಿ. ಇಲ್ಲದಿದ್ದರೆ, ಔಟ್‌ಪುಟ್ ಟರ್ಮಿನಲ್‌ನಲ್ಲಿರುವ ಬ್ಯಾಟರಿ ಕೇಬಲ್‌ಗೆ ಶಾರ್ಟ್ ಮಾಡಲಾದ ಉಪಕರಣವು ಚರ್ಮವನ್ನು ಸುಡುವ ಅಥವಾ ಉಪಕರಣ ಅಥವಾ ಕೇಬಲ್‌ಗೆ ಹಾನಿ ಮಾಡುವಷ್ಟು ಬೇಗನೆ ಬಿಸಿಯಾಗಬಹುದು.

ಗಮನಿಸಿ: ಯಾವಾಗಲೂ ಫಾಸ್ಟೆನರ್‌ಗಳನ್ನು ಮೂಲ ಸ್ಥಳದಲ್ಲಿ ಮರುಸ್ಥಾಪಿಸಿ. ಫಾಸ್ಟೆನರ್‌ಗಳನ್ನು ಬದಲಾಯಿಸಲು ಅಗತ್ಯವಿದ್ದರೆ, ಸರಿಯಾದ ಭಾಗ ಸಂಖ್ಯೆ ಅಥವಾ ಅದಕ್ಕೆ ಸಮಾನವಾದದ್ದನ್ನು ಮಾತ್ರ ಬಳಸಿ.

· ಸರಿಯಾದ ಭಾಗ ಸಂಖ್ಯೆ ಲಭ್ಯವಿಲ್ಲದಿದ್ದರೆ, ಸಮಾನ ಗಾತ್ರ ಮತ್ತು ಬಲವನ್ನು ಮಾತ್ರ ಬಳಸಿ. ಆಲ್ಟರ್ನೇಟರ್ ಆಂತರಿಕ ಫಾಸ್ಟೆನರ್‌ಗಳಿಗಾಗಿ, ಸೇವಾ ಭಾಗಗಳ ಕ್ಯಾಟಲಾಗ್‌ನಲ್ಲಿ ಡೆಲ್ಕೊ ರೆಮಿ ಸ್ಟ್ಯಾಂಡರ್ಡ್ ಹಾರ್ಡ್‌ವೇರ್ ಫಾಸ್ಟೆನರ್‌ಗಳ ವಿಭಾಗವನ್ನು ನೋಡಿ. · ಮರುಬಳಕೆ ಮಾಡಬಾರದ ಫಾಸ್ಟೆನರ್‌ಗಳನ್ನು ಗಮನಿಸಲಾಗುಮದು.

ಕಾರ್ಯವಿಧಾನದಲ್ಲಿ.

· ಥ್ರೆಡ್ ಲಾಕಿಂಗ್ ಸಂಯುಕ್ತ ಅಗತ್ಯವಿರುವ ಫಾಸ್ಟೆನರ್‌ಗಳನ್ನು ಕಾರ್ಯವಿಧಾನದಲ್ಲಿ ಗಮನಿಸಲಾಗುತ್ತದೆ.

· ತೋರಿಸಿದಾಗ ನಿರ್ದಿಷ್ಟಪಡಿಸಿದ ಟಾರ್ಕ್ ಮೌಲ್ಯಗಳನ್ನು ಬಳಸಿ.

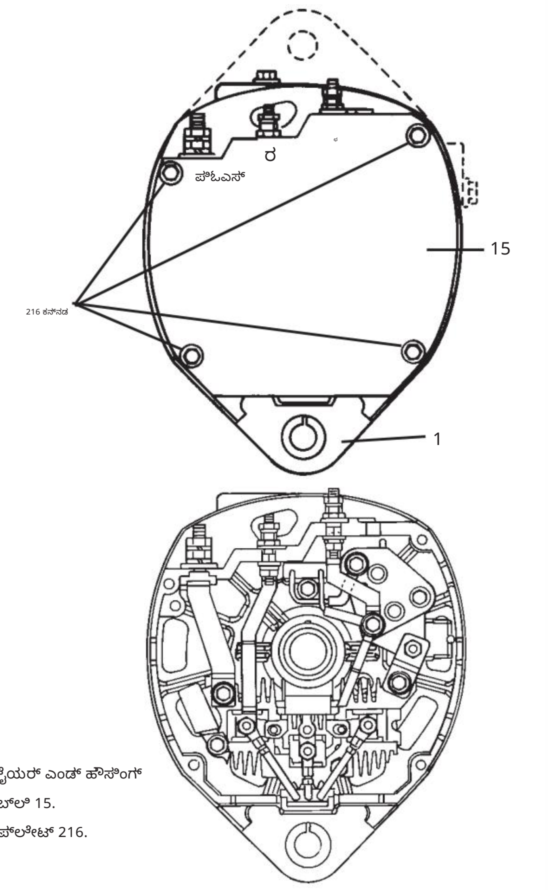

1. ರೆಕ್ಟಿಫೈಯರ್ ಎಂಡ್ ಹೌಸಿಂಗ್ ಅಸೆಂಬ್ಲಿ 15.
ಕವರ್ ಪ್ಲೇಟ್ 216.
ಸ್ಕ್ರೂ

33-6222

ಚಿತ್ರ 12. ಎಲೆಕ್ಟ್ರಾನಿಕ್ಸ್ ವಿಭಾಗ

ಎಚ್ಚರಿಕೆ: ಫಾಸ್ಟೆನರ್‌ಗಳನ್ನು ಬೇರೆ ಯಾವುದೇ ರೀತಿಯಲ್ಲಿ ಬಳಸುವುದು ಅಥವಾ ಬದಲಾಯಿಸುವುದರಿಂದ ಭಾಗಶಃ ಅಥವಾ ವ್ಯವಸ್ಥೆಗೆ ಹಾನಿಯಾಗಬಹುದು.

ರೋಗನಿರ್ಣಯವು ಆವರ್ತಕ ದುರಸ್ತಿ ಅಗತ್ಯವಿದೆ ಎಂದು ನಿರ್ಧರಿಸಿದರೆ, ತಯಾರಕರ ಸೂಚನೆಗಳ ಪ್ರಕಾರ ಎಂಜಿನ್‌ನಿಂದ ಆವರ್ತಕವನ್ನು ತೆಗೆದುಹಾಕಿ.

ಡಿಸ್ಅಸೆಂಬಲ್ ಮತ್ತು ಬೆಂಚ್ ಚೆಕ್‌ಗಳು

ಅಗತ್ಯವಿರುವ ಪರೀಕ್ಷಾ ಸಲಕರಣೆಗಳು:

· ಮಲ್ಟಿಮೀಟರ್ ·
ನಿಯಂತ್ರಕ ಪರೀಕ್ಷಕ

ಪರ್ಯಾಯಕ

ಗಮನಿಸಿ: ಕೆಲವು ಎಂಜಿನ್ ಕಾನ್ಫಿಗರೇಶನ್‌ಗಳಲ್ಲಿನ ಕೆಲವು ಆಲ್ಟರ್ನೇಟರ್‌ಗಳಲ್ಲಿ, 1.5μf ಕೆಪಾಸಿಟರ್ ಅನ್ನು ಔಟ್‌ಪುಟ್ ಟರ್ಮಿನಲ್‌ಗೆ ಸ್ಥಾಪಿಸಲಾಗಿದೆ ಮತ್ತು ಕವರ್ ಸ್ಕ್ರೂನೊಂದಿಗೆ ಜೋಡಿಸಲಾಗಿದೆ. "ನಿಯಂತ್ರಕ ತ್ವರಿತ ಪರಿಶೀಲನೆ" ಮಾಡುವ ಮೊದಲು ಕೆಪಾಸಿಟರ್ (DRA 1985444) ತೆಗೆದುಹಾಕಿ.

1. ಎಲೆಕ್ಟ್ರಾನಿಕ್ಸ್ ವಿಭಾಗವನ್ನು ಬಹಿರಂಗಪಡಿಸಲು ಸ್ಕ್ರೂಗಳು (216) ಮತ್ತು ರೆಕ್ಟಿಫೈಯರ್ ಎಂಡ್ ಪ್ಲೇಟ್ (15) ಅನ್ನು ತೆಗೆದುಹಾಕಿ. (ಚಿತ್ರ 12 ನೋಡಿ)

2. ಎಲೆಕ್ಟ್ರಾನಿಕ್ಸ್ ವಿಭಾಗವು ಮಾಲಿನ್ಯಕ್ಕಾಗಿ, ಶಾರ್ಟ್ ಅಥವಾ ಗ್ರೌಂಡೆಡ್ ವೈರ್‌ಗಳಿಗಾಗಿ ಮತ್ತು ಸಡಿಲವಾದ ಸಂಪರ್ಕಗಳಿಗಾಗಿ ಪರೀಕ್ಷಿಸಿ.
ಮಾಲಿನ್ಯವಿದ್ದರೆ, ಮುಂದುವರಿಯುವ ಮೊದಲು ವಿಭಾಗವನ್ನು ಸ್ವಚ್ಛಗೊಳಿಸಿ ಒಣಗಿಸಿ. ಎಲ್ಲಾ ಎಲೆಕ್ಟ್ರಾನಿಕ್ ಘಟಕಗಳ ಮೇಲಿನ ರಕ್ಷಣಾತ್ಮಕ ಲೇಪನವು ಉತ್ತಮ ನಿರೋಧಕವಾಗಿದೆ ಮತ್ತು ಪರೀಕ್ಷಾ ಸಲಕರಣೆಗಳ ಪ್ರೋಬ್‌ಗಳಿಗೆ ಉತ್ತಮ ಸಂಪರ್ಕವನ್ನು ಪಡೆಯಲು ಅದನ್ನು ಕೆರೆದು ತೆಗೆಯಬೇಕು.

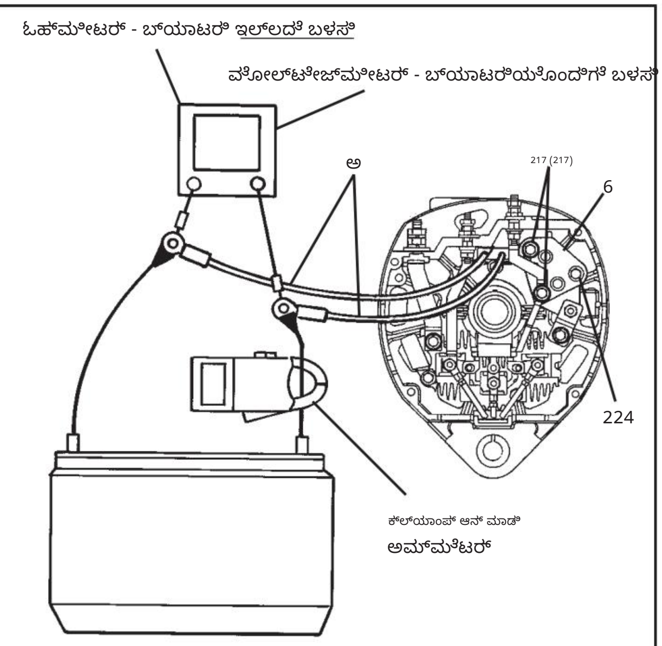

6. ನಿಯಂತ್ರಕ 217.
ಸ್ಕ್ರೂ 224.
ಸ್ಕ್ರೂ

33-6223

ಚಿತ್ರ 13 ಕ್ಷೇತ್ರ ಸುರುಳಿ ಪ್ರತಿರೋಧವನ್ನು ಪರಿಶೀಲಿಸಲಾಗುತ್ತಿದೆ

Machine Translated by Google

ಫೀಲ್ಡ್ ಕಾಯಿಲ್

3. 2 ಇನ್ಸುಲೇಟೆಡ್ ರೆಗ್ಯುಲೇಟರ್ ಅಟ್ಯಾಚ್‌ಮೆಂಟ್ ಸ್ಕ್ರೂಗಳನ್ನು (217) ತೆಗೆದುಹಾಕುವ ಮೂಲಕ ನಿಯಂತ್ರಕ (6) ನಿಂದ 2 ಫೀಲ್ಡ್ ಲೀಡ್‌ಗಳನ್ನು (A) ಸಂಪರ್ಕ ಕಡಿತಗೊಳಿಸಿ (ಚಿತ್ರ 13 ನೋಡಿ). ಫೀಲ್ಡ್ ಕಾಯಿಲ್‌ನ ಪ್ರತಿರೋಧವನ್ನು ಪರಿಶೀಲಿಸಲು ಓಮ್ಮೀಟರ್ (ಅಥವಾ ವೋಲ್ಟ್‌ಮೀಟರ್, ಆಮ್ಮೀಟರ್ ಮತ್ತು ಬ್ಯಾಟರಿ) ಬಳಸಿ.

ಈ ಕೈಪಿಡಿಯ ಕೊನೆಯಲ್ಲಿರುವ ವಿಶೇಷಣಗಳಲ್ಲಿ ಅಥವಾ ಸೇವಾ ನಿರ್ದಿಷ್ಟತೆ ಬುಲೆಟಿನ್‌ನಲ್ಲಿನ ಕ್ಷೇತ್ರ ಪರಿಶೀಲನೆ ಓಮ್ಸ್ (ಅಥವಾ ವೋಲ್ಟ್‌ಗಳು ಮತ್ತು ಆಂಪ್ಸ್‌ಗಳು) ಗೆ ಹೋಲಿಕೆ ಮಾಡಿ. ಹೊರಗಿನ ವಿಶೇಷಣಗಳಿದ್ದರೆ, ಈ ಕೈಪಿಡಿಯಲ್ಲಿ ನಂತರ ವಿವರಿಸಿದಂತೆ ಕ್ಷೇತ್ರ ಸುರುಳಿಯನ್ನು ಬದಲಾಯಿಸಿ.

ಡಯೋಡ್ ಟ್ರಿಯೋ

4. ಡಯೋಡ್ ಟ್ರಿಯೊ (7) ಅನ್ನು ಪರಿಶೀಲಿಸಲು, 3 ನಟ್‌ಗಳು (218), ಸ್ಟೇಟರ್ ಲೀಡ್‌ಗಳು (B) ಮತ್ತು ಲಗತ್ತಿಸುವ ಸ್ಕ್ರೂ (217) ಅನ್ನು ಬೇರ್ಪಡಿಸುವ ಮೂಲಕ ಎಲೆಕ್ಟ್ರಾನಿಕ್ಸ್ ವಿಭಾಗದಿಂದ ಅದನ್ನು ತೆಗೆದುಹಾಕಿ. ಸ್ಕ್ರೂನಲ್ಲಿರುವ ಇನ್ಸುಲೇಟಿಂಗ್ ವಾಷರ್ ಅನ್ನು ಡಯೋಡ್ ಟ್ರಿಯೊ ಕನೆಕ್ಟರ್‌ನ ಮೇಲ್ಭಾಗದಲ್ಲಿ ಜೋಡಿಸಲಾಗಿದೆ ಎಂಬುದನ್ನು ಗಮನಿಸಿ. ತೆಗೆದುಹಾಕುವ ಸಮಯದಲ್ಲಿ ಇನ್ಸುಲೇಶನ್ ಮುರಿದರೆ ಸ್ಕ್ರೂ ಅನ್ನು ತ್ಯಜಿಸಿ.

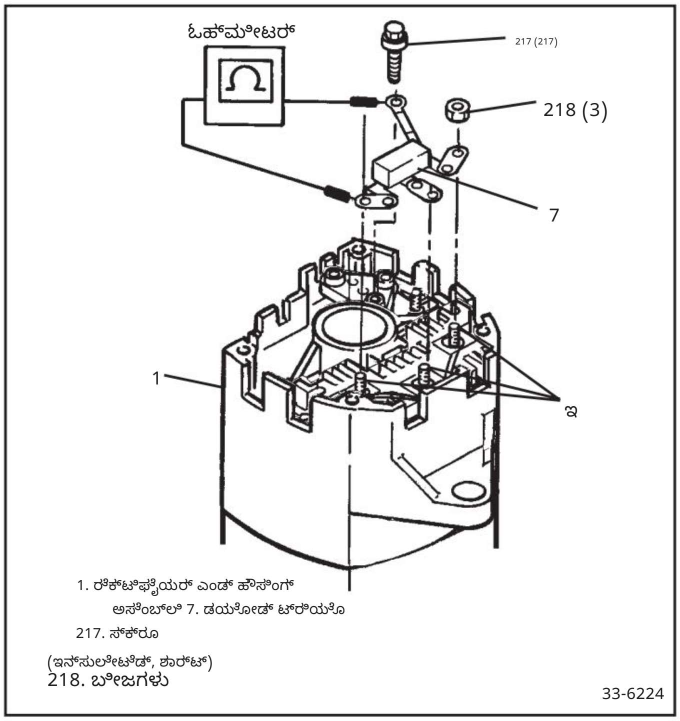

ಚಿತ್ರ 14. ಡಯೋಡ್ ತ್ರಿವಳಿಗಳ ವಿದ್ಯುತ್ ಪರಿಶೀಲನೆ

ಡಯೋಡ್ ಟ್ರಿಯೊ (7) ಅನ್ನು ಪರಿಶೀಲಿಸಲು ಮಲ್ಟಿಮೀಟರ್‌ನಲ್ಲಿ ಓಮ್ಮೀಟರ್ ಅಥವಾ ಡಯೋಡ್ ಚೆಕ್ ಕಾರ್ಯವನ್ನು ಬಳಸಿ. (ಚಿತ್ರ 14 ನೋಡಿ) ರೆಗ್ಯುಲೇಟರ್ ಸ್ಟ್ರಾಪ್ ಮೇಲೆ ಋಣಾತ್ಮಕ ಓಮ್ಮೀಟರ್ ಲೀಡ್ ಅನ್ನು ಇರಿಸಿ ಮತ್ತು ಮೂರು ರೆಕ್ಟಿಫೈಯರ್ ಬ್ರಿಡ್ಜ್ ಸ್ಟ್ರಾಪ್‌ಗಳಲ್ಲಿ ಪ್ರತಿಯೊಂದಕ್ಕೂ ನಿರಂತರತೆಯನ್ನು ಪರಿಶೀಲಿಸಲು ಧನಾತ್ಮಕ ಲೀಡ್ ಅನ್ನು ಇರಿಸಿ. ಎಲ್ಲಾ ಮೂರು ರೀಡಿಂಗ್‌ಗಳು ನಿರಂತರತೆಯನ್ನು ಸೂಚಿಸಬೇಕು. ಓಮ್ಮೀಟರ್ ಲೀಡ್‌ಗಳನ್ನು ಹಿಮ್ಮುಖಗೊಳಿಸಿ ಮತ್ತು ಮತ್ತೆ ಪರಿಶೀಲನೆಗಳನ್ನು ಮಾಡಿ. ಓದುವಿಕೆ ಎಲ್ಲಮೂ ತೆರೆದ ಸರ್ಕ್ಯೂಟ್‌ಗಳನ್ನು ಸೂಚಿಸಬೇಕು.

– ಎಲ್ಲಾ ರೀಡಿಂಗ್‌ಗಳು ಸರಿಯಾಗಿದ್ದರೆ, ಡಯೋಡ್ ಟ್ರಿಯೊ ಒಳ್ಳೆಯದು.

– ಯಾವುದೇ ಓದುವಿಕೆ ತಪ್ಪಾಗಿದ್ದರೆ, ಡಯೋಡ್ ಟ್ರಿಯೊವನ್ನು ಬದಲಾಯಿಸಿ.

ಕೆಪಾಸಿಟರ್

5. ಉಳಿದ ಎರಡು ಅಟ್ಯಾಚ್‌ಮೆಂಟ್ ಸ್ಕ್ರೂಗಳನ್ನು (224) ಮತ್ತು ಸ್ಕ್ರೂ (226) ಸ್ಲೈಡಿಂಗ್ ಔಟ್ ಕೆಪಾಸಿಟರ್ ಅನ್ನು ತೆಗೆದುಹಾಕುವ ಮೂಲಕ ಕೆಪಾಸಿಟರ್ (12) ಅನ್ನು ತೆಗೆದುಹಾಕಿ. (ವಾರ್ನಿಷ್ ಸೀಲ್ ಅನ್ನು ಮುರಿಯಲು ತೀಕ್ಷ್ಣವಾದ ಉಪಕರಣವನ್ನು ಬಳಸಬಹುದು.)

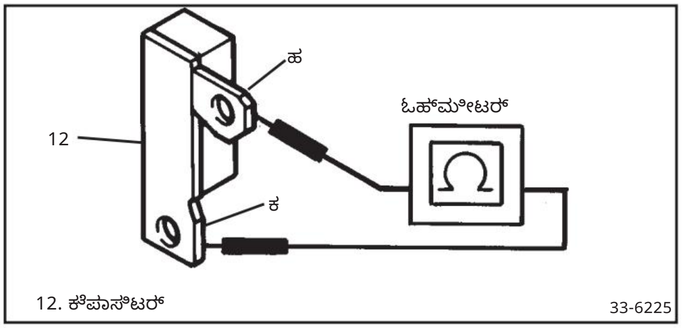

ಚಿತ್ರ 15. ಕೆಪಾಸಿಟರ್‌ನ ವಿದ್ಯುತ್ ಪರಿಶೀಲನೆ

ಕಂಟಿನ್ಯೂಟಿ ಚೆಕ್ ಮೋಡ್ (ಡಿಜಿಟಲ್ ಮೀಟರ್‌ನಲ್ಲಿ ಡಯೋಡ್ ಚೆಕ್ ಮೋಡ್) ಬಳಸಿ, ಓಮ್ಮೀಟರ್ ಲೀಡ್‌ಗಳನ್ನು ಕೆಪಾಸಿಟರ್ ಲೀಡ್ (ಎಫ್) ಮತ್ತು ಗ್ರೌಂಡಿಂಗ್ ಟ್ಯಾಬ್ (ಟಿ) ಗೆ ಸ್ಪರ್ಶಿಸುವ ಮೂಲಕ ಶಾರ್ಟ್ ಆಗಿರುವ ಕೆಪಾಸಿಟರ್ ಅನ್ನು ಪರಿಶೀಲಿಸಿ. (ಚಿತ್ರ 15 ನೋಡಿ) ಈ ಪರಿಶೀಲನೆಯು ಓಪನ್ ಸರ್ಕ್ಯೂಟ್ ಅನ್ನು ತೋರಿಸಬೇಕು.

ನಿಯಂತ್ರಕ

6. ಪರೀಕ್ಷೆಗಾಗಿ ನಿಯಂತ್ರಕ (6) ಅನ್ನು ತೆಗೆದುಹಾಕಲು, ಸೆನ್ಸ್ ಲೀಡ್ ನಟ್ (218), ನಿಯಂತ್ರಕ ಸ್ಟಡ್ ಕನೆಕ್ಟರ್ (219) ಕ್ಕೆ ಸೇತುವೆ ಮತ್ತು 2 ಸ್ಕ್ರೂಗಳನ್ನು (217) ಹಿಂದೆ ತೆಗೆದುಹಾಕದಿದ್ದರೆ ತೆಗೆದುಹಾಕಿ ಮತ್ತು ಸ್ಕ್ರೂ (224) ಅನ್ನು ತೆಗೆದುಹಾಕಿ. ನಿಯಂತ್ರಕ ತೆಗೆಯುವಿಕೆಯನ್ನು ಅನುಮತಿಸಲು "I" ಟರ್ಮಿನಲ್ ಸೆನ್ಸ್ ಲೀಡ್ ಸ್ಟ್ರಾಪ್ ಅನ್ನು ಸಂಪರ್ಕ ಕಡಿತಗೊಳಿಸಿ. (ಚಿತ್ರ 16 ನೋಡಿ) ಗಮನಿಸಿ: ತೆಗೆದುಹಾಕುವ ಸಮಯದಲ್ಲಿ ನಿರೋಧನಮ ಮುರಿದಿದ್ದರೆ ನಿರೋಧನ ಸ್ಕ್ರೂ ಅನ್ನು ತ್ಯಜಿಸಿ.

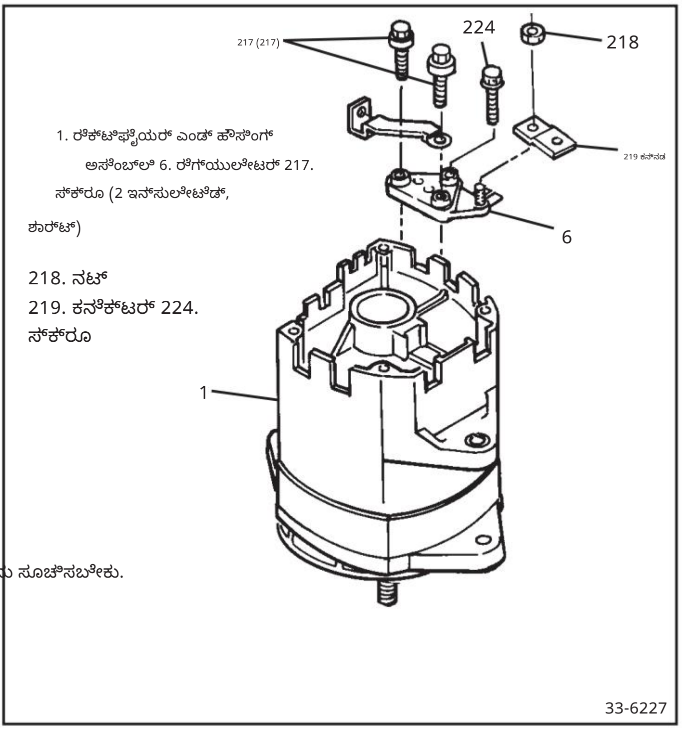

ಚಿತ್ರ 16. ನಿಯಂತ್ರಕವನ್ನು ತೆಗೆದುಹಾಕುವುದು

Machine Translated by Google

SI ವಿಧದ ನಿಯಂತ್ರಕಗಳಿಗಾಗಿ ಅನುಮೋದಿತ ಪರೀಕ್ಷಕದಲ್ಲಿ ನಿಯಂತ್ರಕವನ್ನು ಪರಿಶೀಲಿಸಿ. ನಿಯಂತ್ರಕವು "ಉತ್ತಮ" ಎಂದು ಪರೀಕ್ಷಿಸಿದರೆ, ಅದನ್ನು ಸೇವೆಗೆ ಹಿಂತಿರುಗಿಸಿ. ಅದು "ಕೆಟ್ಟ" ಎಂದು ಪರೀಕ್ಷಿಸಿದರೆ, ಅದನ್ನು ಬದಲಾಯಿಸಿ. ಈ ವಿಭಾಗದಲ್ಲಿ ನಂತರ ವಿವರಿಸಿದಂತೆ ನಿಯಂತ್ರಕವನ್ನು ಸ್ಥಾಪಿಸಿ.

ರೆಕ್ಟಿಫೈಯರ್ ಸೇತುವೆ

7. ಓಮ್‌ಮೀಟರ್ ಅಥವಾ (ಡಿಜಿಟಲ್ ಮೀಟರ್‌ಗಳಿಗೆ) ಮಲ್ಟಿಮೀಟರ್‌ನ ಡಯೋಡ್ ಚೆಕ್ ಕಾರ್ಯವನ್ನು ಬಳಸಿಕೊಂಡು ರೆಕ್ಟಿಫೈಯರ್ ಬ್ರಿಡ್ಜ್ (8) ಅನ್ನು ಪರಿಶೀಲಿಸಿ. RE ಹೌಸಿಂಗ್ (1) ನಲ್ಲಿ ಬ್ರಿಡ್ಜ್ ಅನ್ನು ಸ್ಥಳದಲ್ಲಿ ಪರಿಶೀಲಿಸಬಹುದು.

ಥ್ರೆಡ್ ಮಾಡಲಾದ ಫೇಸ್ ಸ್ಟಡ್‌ಗಳಿಂದ ಎಲ್ಲಾ ಟರ್ಮಿನಲ್‌ಗಳನ್ನು ಸಂಪರ್ಕ ಕಡಿತಗೊಳಿಸಬೇಕು. ಡಯೋಡ್ ಟ್ರಿಯೊ (7) ಅಥವಾ ರೆಕ್ಟಿಫೈಯರ್ ಬ್ರಿಡ್ಜ್ (8) ಅನ್ನು ತೆಗೆದುಹಾಕಲು "R" ಟರ್ಮಿನಲ್ ಮತ್ತು ಔಟ್‌ಪುಟ್ ಟರ್ಮಿನಲ್ ಪಟ್ಟಿಗಳನ್ನು (198 & 186) ರೆಕ್ಟಿಫೈಯರ್‌ಗಿಂತ ಸುಮಾರು ಒಂದು ಇಂಚು (2.5 ಸೆಂ.ಮೀ) ಎತ್ತರಿಸಬಹುದು.

6 ಡಯೋಡ್‌ಗಳನ್ನು ಈ ಕೆಳಗಿನಂತೆ ಪರಿಶೀಲಿಸಿ:

ಗ್ರೌಂಡೆಡ್ ಹೀಟ್ ಸಿಂಕ್ ಮೇಲೆ ಋಣಾತ್ಮಕ ಓಮ್‌ಮೀಟರ್ ಲೀಡ್ ಅನ್ನು ಇರಿಸಿ. ಸ್ಪರ್ಶ ಧನಾತ್ಮಕ ಓಮ್‌ಮೀಟರ್ ಅನ್ನು ದೃಢವಾಗಿ 3 ಥ್ರೆಡ್ ಸ್ಟಡ್‌ಗಳನ್ನು ಸುತ್ತುವರಿದಿರುವ ಲೋಹದ ಡಯೋಡ್ ಕ್ಲಿಪ್‌ಗಳಿಗೆ ಲೀಡ್ ಮಾಡಿ. ಎಲ್ಲಾ 3 ರೀಡಿಂಗ್‌ಗಳು ಒಂದೇ ಆಗಿರಬೇಕು ಮತ್ತು ತೆರೆದ ಸರ್ಕ್ಯೂಟ್‌ಗಳನ್ನು ಸೂಚಿಸಬೇಕು.

ಲೀಡ್‌ಗಳನ್ನು ಬದಲಾಯಿಸಿ ಮತ್ತು ಪುನರಾವರ್ತಿಸಿ. ಎಲ್ಲಾ 3 ಹೊಸ ರೀಡಿಂಗ್‌ಗಳು ನಿರಂತರತೆಯನ್ನು ಸೂಚಿಸಬೇಕು. (ಚಿತ್ರ 17)

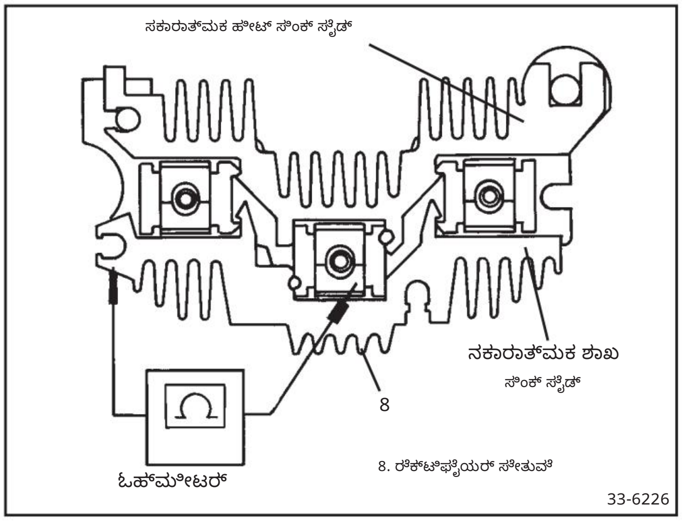

ಚಿತ್ರ 17. ರೆಕ್ಟಿಫೈಯರ್ ಸೇತುವೆಯ ವಿದ್ಯುತ್ ಪರಿಶೀಲನೆ

ಗ್ರೌಂಡೆಡ್ ಹೀಟ್ ಸಿಂಕ್ ಬದಲಿಗೆ ಇನ್ಸುಲೇಟೆಡ್ (ಧನಾತ್ಮಕ) ಹೀಟ್ ಸಿಂಕ್ ಬಳಸಿ ಪರಿಶೀಲನೆಗಳನ್ನು ಪುನರಾವರ್ತಿಸಿ. ಇನ್ಸುಲೇಟೆಡ್ ಹೀಟ್ ಸಿಂಕ್‌ನಲ್ಲಿ ನಕಾರಾತ್ಮಕ ಓಮ್‌ಮೀಟರ್ ಲೀಡ್‌ನೊಂದಿಗೆ, ಎಲ್ಲಾ 3 ರೀಡಿಂಗ್‌ಗಳು ನಿರಂತರತೆಯನ್ನು ಸೂಚಿಸಬೇಕು. ಲೀಡ್‌ಗಳನ್ನು ಬದಲಾಯಿಸಿ ಮತ್ತು ಪುನರಾವರ್ತಿಸಿ. ಎಲ್ಲಾ 3 ಹೊಸ ರೀಡಿಂಗ್‌ಗಳು ತೆರೆದ ಸರ್ಕ್ಯೂಟ್‌ಗಳನ್ನು ಸೂಚಿಸಬೇಕು.

– ಎಲ್ಲಾ ವಾಚನಗಳು ಸರಿಯಾಗಿದ್ದರೆ, ರೆಕ್ಟಿಫೈಯರ್ ಸೇತುವೆ ಒಳ್ಳೆಯದು.

– ಯಾಮದೇ ಓದುವಿಕೆ ತಪ್ಪಾಗಿದ್ದರೆ, ತೆರೆದ ಅಥವಾ ಶಾರ್ಟ್ ಡಯೋಡ್ ಅನ್ನು ಸೂಚಿಸಲಾಗುತ್ತದೆ ಮತ್ತು ರೆಕ್ಟಿಫೈಯರ್ ಬ್ರಿಡ್ಜ್ ಅನ್ನು ಬದಲಾಯಿಸಬೇಕು.

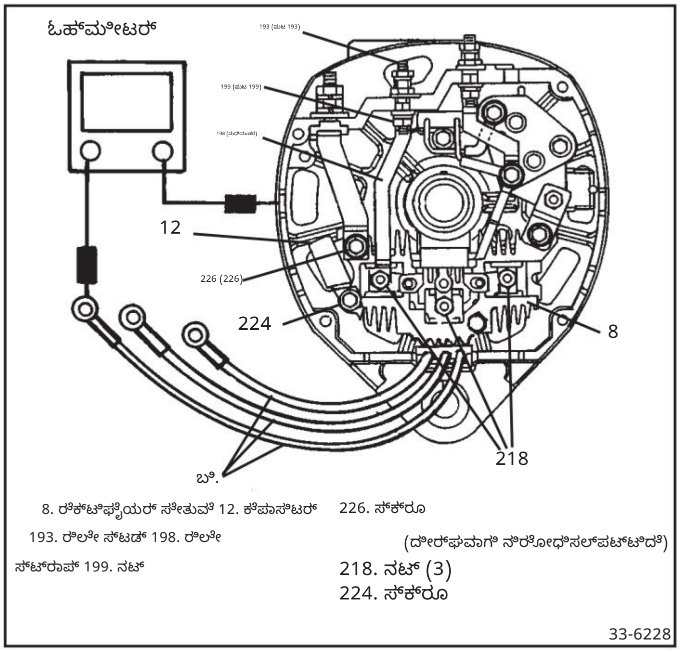

ಚಿತ್ರ 18. ಸ್ಟೇಟರ್ ವಿಂಡಿಂಗ್‌ಗಳನ್ನು ಪರಿಶೀಲಿಸಲಾಗುತ್ತಿದೆ

ಸೇತುವೆಯನ್ನು ತೆಗೆದುಹಾಕಿ, ನಿಯಂತ್ರಕ ಸ್ಟಡ್ (193) ನಿಂದ ನಟ್ (218), ನಟ್ (199) ಮತ್ತು ರಿಲೇ ಸ್ಟ್ರಾಪ್ (198), ಎರಡು ಸೇತುವೆ ಜೋಡಿಸುವ ಸ್ಕ್ರೂಗಳು (226), ಮತ್ತು ಇನ್ಸುಲೇಟೆಡ್ ಕೆಪಾಸಿಟರ್ ಜೋಡಿಸುವ ಸ್ಕ್ರೂ (224) ಅನ್ನು ತೆಗೆದುಹಾಕಿ. SRE ಹೌಸಿಂಗ್‌ನಿಂದ ಲಿಫ್ಟ್ ಕೆಪಾಸಿಟರ್ (12) ಮತ್ತು ರೆಕ್ಟಿಫೈಯರ್ ಬ್ರಿಡ್ಜ್ (8) ಅನ್ನು ತೆಗೆದುಹಾಕಿ (ಚಿತ್ರ 18).

ಸ್ಟೇಟರ್

8. 3 ನಟ್‌ಗಳನ್ನು (218) ತೆಗೆದುಹಾಕುವ ಮೂಲಕ ಡಯೋಡ್ ಬ್ರಿಡ್ಜ್ ಸ್ಟಡ್‌ಗಳಿಂದ 3 ಸ್ಟೇಟರ್ ಫೇಸ್ ಲೀಡ್‌ಗಳನ್ನು (B) ಸಂಪರ್ಕ ಕಡಿತಗೊಳಿಸಿ. ಸ್ಟೇಟರ್ ವಿಂಡಿಂಗ್‌ಗಳನ್ನು ಪರಿಶೀಲಿಸಲು ಓಮ್‌ಮೀಟರ್‌ನ ನಿರಂತರತೆ ಪರಿಶೀಲನಾ ಕಾರ್ಯವನ್ನು ಬಳಸಿ. (ಚಿತ್ರ 18 ನೋಡಿ) ಸ್ಟೇಟರ್ ಫೇಸ್ ಲೀಡ್ ಕನೆಕ್ಟರ್‌ಗಳಲ್ಲಿ ಒಂದರ ಮೇಲೆ ಒಂದು ಮೀಟರ್ ಲೀಡ್ ಅನ್ನು ಇರಿಸಿ ಮತ್ತು ಇತರ ಎರಡು ಸ್ಟೇಟರ್ ಲೀಡ್‌ಗಳಲ್ಲಿ ಪ್ರತಿಯೊಂದಕ್ಕೂ ನಿರಂತರತೆಯನ್ನು ಪರಿಶೀಲಿಸಿ. ಎರಡಕ್ಕೂ ನಿರಂತರತೆ ಇರಬೇಕು. ಇಲ್ಲದಿದ್ದರೆ, ಒಂದು ಅಥವಾ ಹೆಚ್ಚಿನ ಸ್ಟೇಟರ್ ಸುರುಳಿಗಳು ತೆರೆದಿರುತ್ತವೆ; ಈ ವಿಭಾಗದಲ್ಲಿ ನಂತರ ವಿವರಿಸಿದಂತೆ ಸ್ಟೇಟರ್ ಅನ್ನು ಬದಲಾಯಿಸಿ.

ಆಧಾರಗಳನ್ನು ಪರಿಶೀಲಿಸಲು, ಮತ್ತೊಮ್ಮೆ ಒಂದು ಮೀಟರ್ ಲೀಡ್ ಅನ್ನು ಸ್ಟೇಟರ್ ಫೇಸ್ ಲೀಡ್‌ಗಳಲ್ಲಿ ಒಂದಕ್ಕೆ ಸ್ಪರ್ಶಿಸಿ, ಮತ್ತು ಇನ್ನೊಂದು ಮೀಟರ್ ಲೀಡ್ ಅನ್ನು ಆವರ್ತಕ ವಸತಿಯಲ್ಲಿರುವ ಕ್ಲೀನ್ ಮೆಟಲ್ ಗ್ರೌಂಡ್‌ಗೆ ಸ್ಪರ್ಶಿಸಿ. ನಿರಂತರತೆ ಇರಬಾರದು. ನಿರಂತರತೆ ಇದ್ದರೆ, ಸ್ಟೇಟರ್ ಅನ್ನು ನೆಲಸಮ ಮಾಡಲಾಗುತ್ತದೆ ಮತ್ತು ಈ ವಿಭಾಗದಲ್ಲಿ ನಂತರ ವಿವರಿಸಿದಂತೆ ಬದಲಾಯಿಸಬೇಕು.

ಸಾಮಾನ್ಯ ಅಂಗಡಿ ಉಪಕರಣಗಳೊಂದಿಗೆ ಶಾರ್ಟ್ ಸ್ಟೇಟರ್ ವಿಂಡಿಂಗ್‌ಗಳನ್ನು ಪತ್ತೆಹಚ್ಚಲು ಸಾಧ್ಯವಿಲ್ಲ. ಆದಾಗ್ಯೂ, ಎಲ್ಲಾ ಇತರ ವಿದ್ಯುತ್ ಪರಿಶೀಲನೆಗಳು ಸಾಮಾನ್ಯವಾಗಿದ್ದರೆ ಮತ್ತು ಆವರ್ತಕವು ಕಡಿಮೆ ಔಟ್‌ಪುಟ್ ಅನ್ನು ಪ್ರದರ್ಶಿಸಿದ್ದರೆ, ಶಾರ್ಟ್ ಸ್ಟೇಟರ್ ವಿಂಡಿಂಗ್‌ಗಳು ಕಾರಣವಾಗಬಹುದು. ಅಂತಹ ಸಂದರ್ಭಗಳಲ್ಲಿ, ಈ ವಿಭಾಗದಲ್ಲಿ ನಂತರ ವಿವರಿಸಿದಂತೆ ಸ್ಟೇಟರ್ ಅನ್ನು ಬದಲಾಯಿಸಿ.

Machine Translated by Google

ಅಂತಿಮ ವಿಘಟನೆ

ಗಮನಿಸಿ: ತೆರೆದ ಸ್ಟೇಟರ್ ಅಥವಾ ಫೀಲ್ಡ್ ವಿಂಡಿಂಗ್‌ಗಳಿಗೆ ಹಾನಿ ಮಾಡಬೇಡಿ. ಈ ವಿಂಡಿಂಗ್‌ಗಳನ್ನು ಉಬ್ಬುವುದು ಅಥವಾ ಕೆರೆದು ಹಾಕುವುದರಿಂದ ನಿರೋಧನವು ಮುರಿದು ಶಾರ್ಟ್ ಸರ್ಕ್ಯೂಟ್ ಅಥವಾ ನೆಲವು ನಂತರ ಬೆಳೆಯಲು ಸ್ಥಳಾವಕಾಶ ಕಲ್ಪಿಸಬಹುದು, ಇದರಿಂದಾಗಿ ಆವರ್ತಕವು ವಿಫಲಗೊಳ್ಳುತ್ತದೆ. ಎಚ್ಚರಿಕೆಯಿಂದ ನಿರ್ವಹಿಸುವ ಮೂಲಕ ಸುರುಳಿಗಳನ್ನು ಹಾನಿಯಿಂದ ರಕ್ಷಿಸಿ.

9. ಫೀಲ್ಡ್ ಕಾಯಿಲ್ (9), ಸ್ಟೇಟರ್ ಅಸೆಂಬ್ಲಿ (11), ರೋಟರ್ ಅಸೆಂಬ್ಲಿ (10), ಅಥವಾ ಡ್ರೈವ್ ಎಂಡ್ (5) ಅಥವಾ ರೆಕ್ಟಿಫೈಯರ್ ಎಂಡ್ ಬೇರಿಂಗ್‌ಗಳನ್ನು (2) ಬದಲಾಯಿಸಲು, ಡ್ರೈವ್ ಎಂಡ್ ಫ್ರೇಮ್ ಅಸೆಂಬ್ಲಿಯನ್ನು ರೆಕ್ಟಿಫೈಯರ್ ಎಂಡ್ ಹೌಸಿಂಗ್‌ನಿಂದ ಬೇರ್ಪಡಿಸಬೇಕು. (ಚಿತ್ರ 19) ಶಾಫ್ಟ್ ನಟ್ (211) ಅನ್ನು ತೆಗೆದುಹಾಕುವಾಗ ಹಿಡಿದಿಡಲು ಶಾಫ್ಟ್‌ನ ಕೊನೆಯಲ್ಲಿ 5/16" ಹೆಕ್ಸ್ ವ್ರೆಂಚ್ ಅಥವಾ 5/16" ಹೆಕ್ಸ್ ಡ್ರೈವ್ ಅನ್ನು ಬಳಸಿ. ವಾಷರ್ (212), ಪುಲ್ಲಿ (14) ಮತ್ತು ಫ್ಯಾನ್ (13) ಅನ್ನು ತೆಗೆದುಹಾಕಿ.

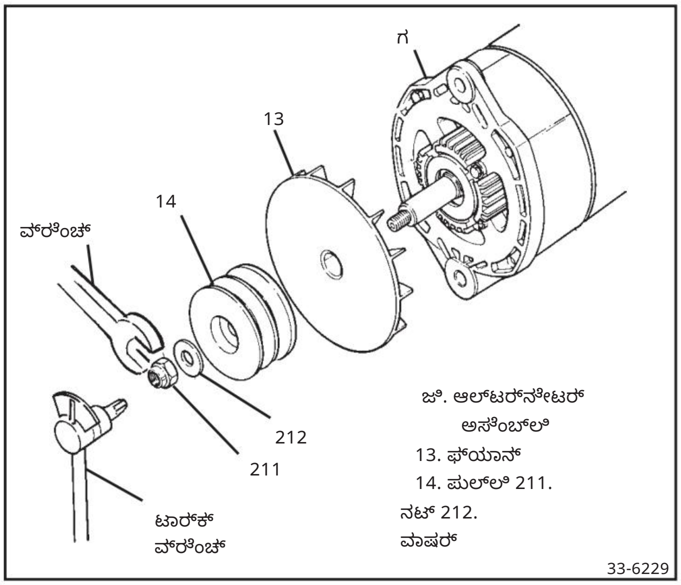

ಚಿತ್ರ 19. ಆಲ್ಟರ್ನೇಟರ್ ಡಿಸ್ಅಸೆಂಬಲ್

10. 4 ಥ್ರೂ ಬೋಲ್ಟ್‌ಗಳನ್ನು (213) ತೆಗೆದುಹಾಕಿ. ಡ್ರೈವ್ ಎಂಡ್ ಹೌಸಿಂಗ್ (4) ಅನ್ನು ಸ್ಟೇಟರ್ (11) ಮತ್ತು ರೆಕ್ಟಿಫೈಯರ್ ಎಂಡ್ ಹೌಸಿಂಗ್ (1) ನಿಂದ ಎಚ್ಚರಿಕೆಯಿಂದ ಬೇರ್ಪಡಿಸಿ, ಸ್ಟೇಟರ್ ವಿಂಡಿಂಗ್‌ಗಳಿಗೆ ಹಾನಿಯಾಗದಂತೆ ನೋಡಿಕೊಳ್ಳಿ. (ಚಿತ್ರ 20 ನೋಡಿ)

ಸೂಚನೆ: ಸ್ಟೇಟರ್ ಅನ್ನು ತೆಗೆದುಹಾಕುವ ಮೊದಲು ರೆಕ್ಟಿಫೈಯರ್ ಸೇತುವೆಯನ್ನು ತೆಗೆದುಹಾಕಬೇಕು. (ಪ್ಯಾರಾಗ್ರಾಫ್ 7 ಮತ್ತು ಚಿತ್ರ 18 ನೋಡಿ) ರೆಕ್ಟಿಫೈಯರ್ ಎಂಡ್ ಹೌಸಿಂಗ್ (1) ನಿಂದ ಸ್ಟೇಟರ್ (11) ಅನ್ನು ತೆಗೆದುಹಾಕಲು, ಎಲೆಕ್ಟ್ರಾನಿಕ್ಸ್ ಕಂಪಾರ್ಟ್‌ಮೆಂಟ್‌ನಲ್ಲಿರುವ ಡಯೋಡ್ ಬ್ರಿಡ್ಜ್ ಸ್ಟಡ್‌ಗಳಿಂದ ಎಲ್ಲಾ 3 ಸ್ಟೇಟರ್ ಲೀಡ್‌ಗಳು ಸಂಪರ್ಕ ಕಡಿತಗೊಂಡಿವೆ ಎಂದು ಖಚಿತಪಡಿಸಿಕೊಳ್ಳಿ. ಸ್ಟೇಟರ್ ಮತ್ತು ಹೌಸಿಂಗ್ ಅನ್ನು ಎಚ್ಚರಿಕೆಯಿಂದ ಬೇರ್ಪಡಿಸಿ. ಸ್ಟೇಟರ್ ಹೌಸಿಂಗ್‌ನಿಂದ ಎಳೆಯಲ್ಪಟ್ಟಾಗ ಸ್ಟೇಟರ್ ಲೀಡ್‌ಗಳು ಮತ್ತು ಗ್ರೋಮೆಟ್ (ಸಿ) ಅನ್ನು ಬಾವಿಯ ಮೂಲಕ ಮಾರ್ಗದರ್ಶಿಸಿ. ಹೌಸಿಂಗ್‌ನಿಂದ ಅದನ್ನು ತೆಗೆದುಹಾಕಲು ಮೊಂಡಾದ ಉಪಕರಣದೊಂದಿಗೆ ಗ್ರೋಮೆಟ್ ಅನ್ನು ತಳ್ಳುವುದು ಅಗತ್ಯವಾಗಬಹುದು. (ಚಿತ್ರ 21 ನೋಡಿ)

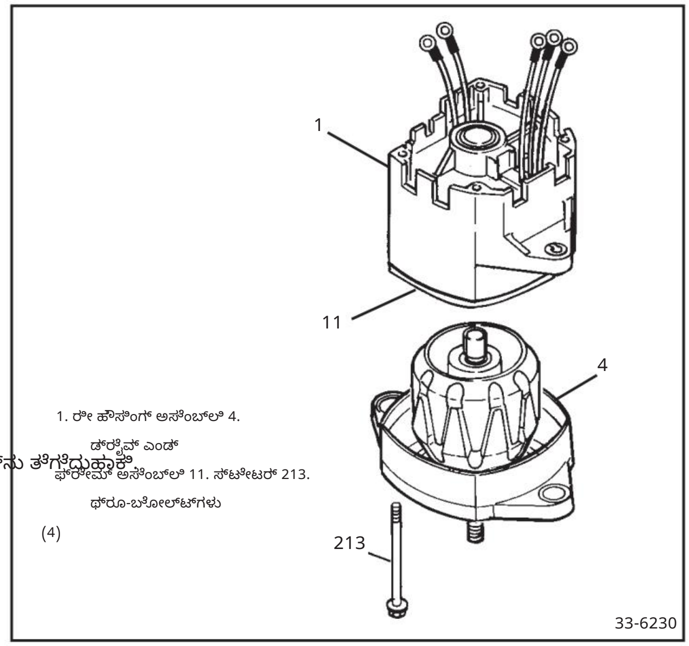

ಚಿತ್ರ 20. ಬೇರ್ಪಡಿಸುವ ವಸತಿಗಳು

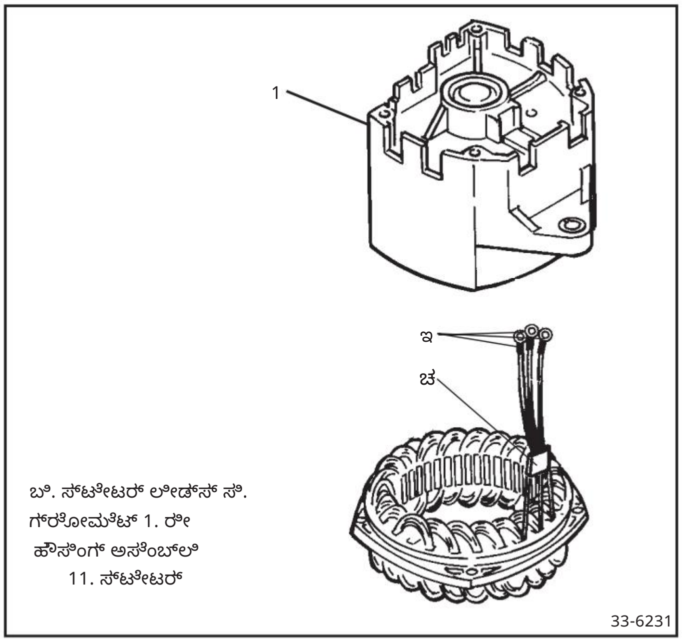

ಚಿತ್ರ 21. ಸ್ಟೇಟರ್ ಅನ್ನು ತೆಗೆದುಹಾಕುವುದು

11. ರೆಕ್ಟಿಫೈಯರ್ ಎಂಡ್ ಹೌಸಿಂಗ್ ನಿಂದ ಫೀಲ್ಡ್ ಕಾಯಿಲ್ ಮತ್ತು ಸಪೋರ್ಟ್ (9) ಅನ್ನು ತೆಗೆದುಹಾಕಲು, (ಚಿತ್ರ 22 ನೋಡಿ) 4 ಫೀಲ್ಡ್ ಕಾಯಿಲ್ ಮತ್ತು ಸಪೋರ್ಟ್ ಅಟ್ಯಾಚಿಂಗ್ ಸ್ಕ್ರೂಗಳನ್ನು (221) ತೆಗೆದುಹಾಕಿ. ಫೀಲ್ಡ್ ಲೀಡ್‌ಗಳನ್ನು ರಂಧ್ರದ ಮೂಲಕ ಮಾರ್ಗದರ್ಶಿಸುವಾಗ, ಹೌಸಿಂಗ್ ನಿಂದ ಕಾಯಿಲ್ ಮತ್ತು ಸಪೋರ್ಟ್ ಅನ್ನು ಮೇಲಕ್ಕೆತ್ತಿ.

12. RE ಹೌಸಿಂಗ್ (1) ನಿಂದ ರೆಕ್ಟಿಫೈಯರ್ ಎಂಡ್ ಬೇರಿಂಗ್ (2) ಅನ್ನು ತೆಗೆದುಹಾಕಲು, (ಚಿತ್ರ 23 ನೋಡಿ) ಹೌಸಿಂಗ್ ನಿಂದ ಪ್ಲಗ್ (222) ಅನ್ನು ಇಣುಕಲು ಸ್ಲಾಟ್‌ನಲ್ಲಿ ಸಣ್ಣ ಸ್ಕ್ರೂಡ್ರೈವರ್ ಬಳಸಿ.

Machine Translated by Google

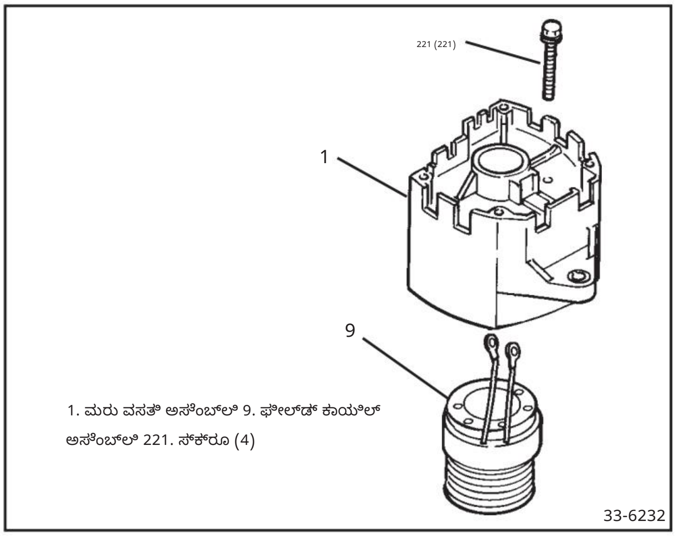

ಚಿತ್ರ 22. ಫೀಲ್ಡ್ ಕಾಯಿಲ್ ತೆಗೆಯುವುದು

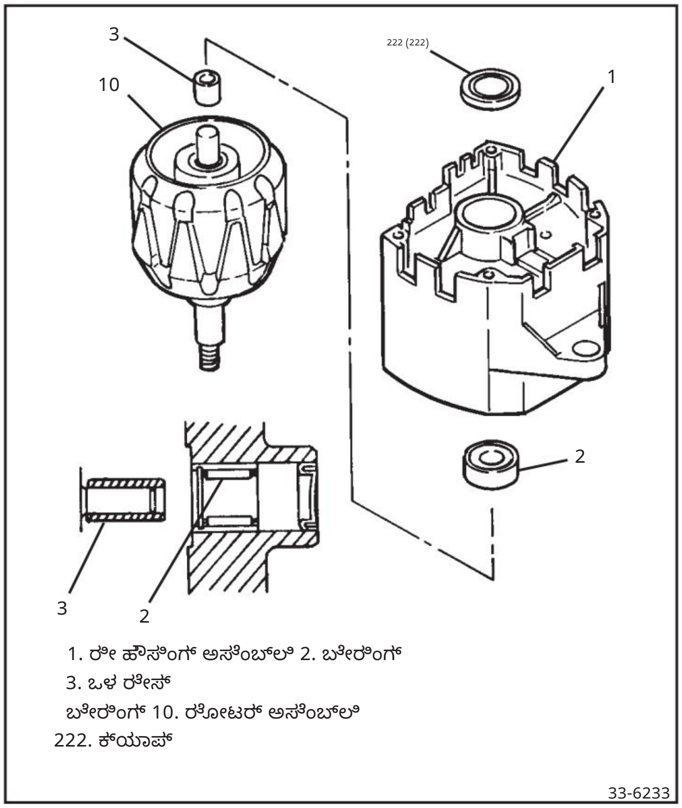

ಚಿತ್ರ 23. ರೆಕ್ಟಿಫೈಯರ್ ಎಂಡ್ ಬೇರಿಂಗ್ ಅನ್ನು ತೆಗೆದುಹಾಕುವುದು

ಗಮನಿಸಿ: ಸುತ್ತಿಗೆ ಅಥವಾ ಇತರ ಉಪಕರಣದಿಂದ ಬೇರಿಂಗ್ ಅನ್ನು ಓಡಿಸಬೇಡಿ. ಹೌಸಿಂಗ್‌ನಿಂದ ಬೇರಿಂಗ್ ಅನ್ನು ತಳ್ಳಲು ಆರ್ಬರ್ ಪ್ರೆಸ್ ಬಳಸಿ.

ಬೇರಿಂಗ್‌ನಿಂದ ಹೆಚ್ಚುವರಿ ಗ್ರೀಸ್ ಅನ್ನು ಚೆನ್ನಾಗಿ ಒರೆಸಿ, ನಂತರ ಬೇರಿಂಗ್ ಅನ್ನು ಹೌಸಿಂಗ್‌ನ ಒಳಭಾಗಕ್ಕೆ ಒತ್ತಿರಿ.

13. ಬೇರಿಂಗ್ ಒಳಗಿನ ರೇಸ್ (3) ಸವೆದುಹೋಗಿ ಅಥವಾ ಒರಟಾಗಿ ಕಂಡುಬಂದರೆ, ಸೂಕ್ತವಾದ ಪುಲ್ಲರ್ ಬಳಸಿ ರೋಟರ್ ಶಾಫ್ಟ್‌ನಿಂದ ತೆಗೆದುಹಾಕಿ.

14. ರೋಟರ್ (10) ಅಥವಾ ಡ್ರೈವ್ ಎಂಡ್ ಬೇರಿಂಗ್ (5) ಅನ್ನು ಬದಲಾಯಿಸಲು, (ಚಿತ್ರ 24 ನೋಡಿ) ಹೌಸಿಂಗ್‌ನ ಹೊರಗಿನಿಂದ 4 ಬೇರಿಂಗ್ ರಿಟೈನರ್ ಅಟ್ಯಾಚ್‌ಮೆಂಟ್ ಸ್ಕ್ರೂಗಳನ್ನು (214) ತೆಗೆದುಹಾಕಿ (4). ಹೌಸಿಂಗ್‌ನಿಂದ ಬೇರಿಂಗ್‌ನೊಂದಿಗೆ ರೋಟರ್ ಅನ್ನು ಮೇಲಕ್ಕೆತ್ತಿ, ನಂತರ ರೋಟರ್ ಶಾಫ್ಟ್‌ನಿಂದ ಬೇರಿಂಗ್ ಅನ್ನು ಎಳೆಯಿರಿ. ಒಳಗಿನ ಕಾಲರ್ (215) ಒರಟಾಗಿ ಅಥವಾ ಹಾನಿಗೊಳಗಾಗಿದಂತೆ ಕಂಡುಬಂದರೆ, ಶಾಫ್ಟ್‌ನಿಂದ ಕಾಲರ್ ಅನ್ನು ಎಳೆಯಿರಿ.

ಗಮನಿಸಿ: ರೆಕ್ಟಿಫೈಯರ್ ಎಂಡ್ ಹೌಸಿಂಗ್‌ನಲ್ಲಿರುವ ಲಗ್‌ನಿಂದ ಮೌಂಟಿಂಗ್ ಹಿಂಜ್ ಬುಶಿಂಗ್ ಅನ್ನು ಸುತ್ತಿಗೆ ಅಥವಾ ಇತರ ಉಪಕರಣದಿಂದ ಚಾಲನೆ ಮಾಡಬೇಡಿ. ಬುಶಿಂಗ್ ಅನ್ನು ತೆಗೆದುಹಾಕಲು ಮತ್ತು ಬದಲಾಯಿಸಲು ಆರ್ಬರ್ ಪ್ರೆಸ್ ಅಥವಾ ವೈಸ್ ಬಳಸಿ.

15. ರೆಕ್ಟಿಫೈಯರ್ ಎಂಡ್ ಹೌಸಿಂಗ್ (1) ನಲ್ಲಿರುವ ಲಗ್‌ನಿಂದ ಮೌಂಟಿಂಗ್ ಹಿಂಜ್ ಬುಶಿಂಗ್ (17) ಅನ್ನು ತೆಗೆದುಹಾಕಲು, ಸೂಕ್ತವಾದ ಉಪಕರಣದೊಂದಿಗೆ ಆರ್ಬರ್ ಪ್ರೆಸ್ ಬಳಸಿ ಹೌಸಿಂಗ್‌ನಿಂದ ಬುಶಿಂಗ್ ಅನ್ನು ಒತ್ತಿರಿ.

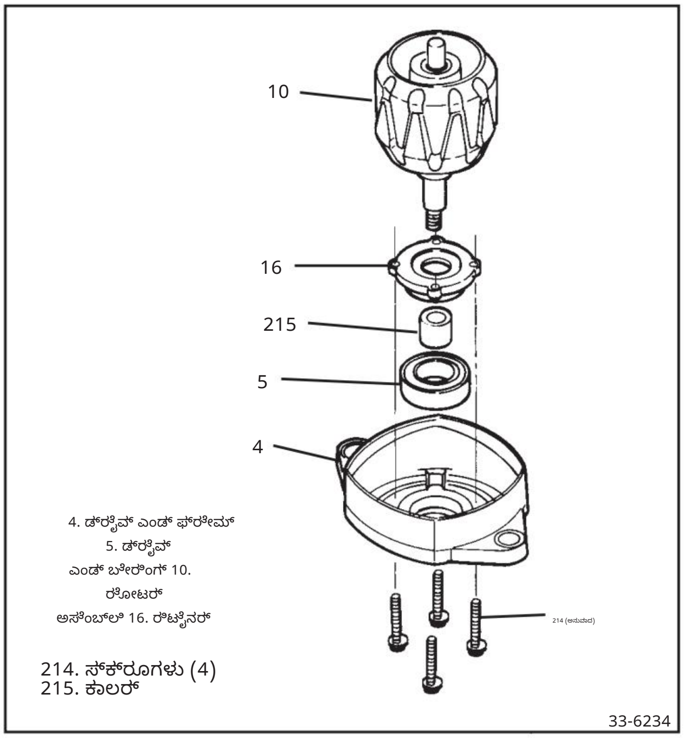

ಚಿತ್ರ 24. ಡ್ರೈವ್ ಎಂಡ್ ಘಟಕಗಳ ಡಿಸ್ಅಸೆಂಬಲ್

Machine Translated by Google

ಪರ್ಯಾಯಕ ಅಸೆಂಬ್ಲಿ

ಡಿ ಫ್ರೇಮ್ ಮತ್ತು ರೋಟರ್ ಜೋಡಣೆ

ಸ್ಥಾಪಿಸಿ ಅಥವಾ ಸಂಪರ್ಕಿಸಿ

1. ರೆಕ್ಟಿಫೈಯರ್ ಎಂಡ್ ಬೇರಿಂಗ್ (3) ಗಾಗಿ ಒಳಗಿನ ರೇಸ್ ಅನ್ನು ರೋಟರ್ ಶಾಫ್ಟ್‌ನ ಸಣ್ಣ ತುದಿಗೆ ಒತ್ತಿರಿ. ರೇಸ್ ಶಾಫ್ಟ್‌ನ ತುದಿಯಿಂದ 3.7 ಮಿಮೀ (.15 ಇಂಚು) ಮೇಲಿರುವಾಗ ನಿಲ್ಲಿಸಿ. (ಚಿತ್ರ 25 ನೋಡಿ)

2. ಕಾಲರ್ ರೋಟರ್ (10) ನಲ್ಲಿ ಭುಜದ ವಿರುದ್ಧ ಕಾಲರ್ ಇರುವವರೆಗೆ ರೋಟರ್ ಶಾಫ್ಟ್‌ನ ಒಳಗಿನ ಕಾಲರ್ (215) ಅನ್ನು ಒತ್ತಿರಿ. ರಿಟೈನರ್ ಪ್ಲೇಟ್ (16) ಅನ್ನು ಕಾಲರ್ ಮೇಲೆ ಇರಿಸಿ (ರಿಟೈನರ್‌ನ ಫ್ಲೇಂಜ್ಡ್ ಬದಿಯು ರೋಟರ್‌ನಿಂದ ಬೇರಿಂಗ್ ಕಡೆಗೆ ಮುಖಮಾಡಿರುತ್ತದೆ). ಬೇರಿಂಗ್‌ನ ಒಳಗಿನ ರೇಸ್‌ನಲ್ಲಿ ಮಾತ್ರ ಬೇರಿಂಗ್‌ಗಳನ್ನು ಹೊಂದಿರುವ ತೆರೆದ ಟ್ಯೂಬ್ ಅನ್ನು ಬಳಸಿ, ಬೇರಿಂಗ್ ಕಾಲರ್ ವಿರುದ್ಧವಾಗುವವರೆಗೆ ಹೊಸ DE ಬೇರಿಂಗ್ (5) ಅನ್ನು ರೋಟರ್ ಶಾಫ್ಟ್‌ನ ಮೇಲೆ ಒತ್ತಿರಿ.

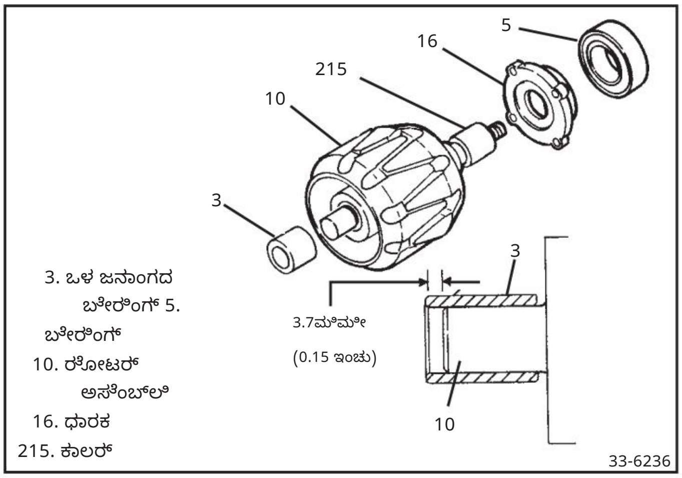

ಚಿತ್ರ 25. ರೋಟರ್ ಅಸೆಂಬ್ಲಿ

3. ಡ್ರೈವ್ ಎಂಡ್ ಫ್ರೇಮ್ (4) ನಲ್ಲಿರುವ ಬೇರಿಂಗ್ ವೆಲ್‌ಗೆ ಬೇರಿಂಗ್ (5) (ರೋಟರ್ ಶಾಫ್ಟ್‌ನಲ್ಲಿ) ಅನ್ನು ಸೇರಿಸಿ. (ಚಿತ್ರ 26 ನೋಡಿ) ಬೇರಿಂಗ್ ಚೆನ್ನಾಗಿ ಹೊಂದಿಕೊಳ್ಳುತ್ತದೆ, ಆದರೆ ಸರಿಯಾಗಿ ಜೋಡಿಸಿದಾಗ ಸುಲಭವಾಗಿ ಜಾರಿಕೊಳ್ಳಬೇಕು. ಜೋಡಣೆಯನ್ನು ಸುಲಭಗೊಳಿಸಲು ಅಗತ್ಯವಿದ್ದರೆ, ಬೇರಿಂಗ್‌ನ ಹೊರಭಾಗವನ್ನು ಬಾಲ್ ಮತ್ತು ರೋಲರ್ ಬೇರಿಂಗ್ ಲೂಬ್ರಿಕಂಟ್ (1948791) ನಿಂದ ತುಂಬಾ ಲಘುವಾಗಿ ನಯಗೊಳಿಸಿ.

4. ಬೇರಿಂಗ್ ರಿಟೈನರ್ ಪ್ಲೇಟ್ (16) ಹೌಸಿಂಗ್ ವಿರುದ್ಧ ಬೀಳುವಂತೆ ಡ್ರೈವ್ ಎಂಡ್ ಅಸೆಂಬ್ಲಿಯನ್ನು ರೋಟರ್ ಶಾಫ್ಟ್‌ನ ಉದ್ದನೆಯ ತುದಿಯಿಂದ ಹಿಡಿದುಕೊಳ್ಳಿ, ನಂತರ ರಿಟೈನರ್ ಅನ್ನು ಸ್ಕ್ರೂ ರಂಧ್ರಗಳೊಂದಿಗೆ ಜೋಡಿಸಿ. (ಚಿತ್ರ ನೋಡಿ. 26) ನಾಲ್ಕು ರಿಟೈನರ್ ಜೋಡಿಸುವ ಸ್ಕ್ರೂಗಳಲ್ಲಿ ಪ್ರತಿಯೊಂದನ್ನು ಪ್ರಾರಂಭಿಸಿ (214), ನಂತರ ರಿಟೈನರ್ ಅನ್ನು ಬೇರಿಂಗ್ ವಿರುದ್ಧ ಚದರವಾಗಿ ಎಳೆಯಲು ಅನುಕ್ರಮವಾಗಿ ಸ್ಕ್ರೂಗಳನ್ನು ಕ್ರಮೇಣ ಬಿಗಿಗೊಳಿಸಿ.

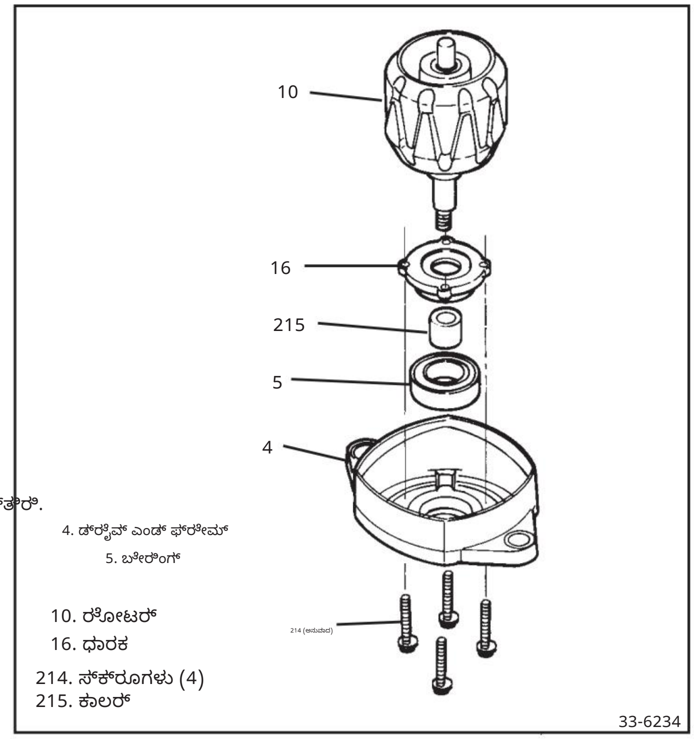

ಚಿತ್ರ 26. ಡ್ರೈವ್ ಎಂಡ್ ಫ್ರೇಮ್‌ನಲ್ಲಿ ರೋಟರ್ ಅನ್ನು ಸ್ಥಾಪಿಸುವುದು

ಬಿಗಿಗೊಳಿಸಿ

ಬೇರಿಂಗ್ ರಿಟೈನರ್ ಜೋಡಿಸುವ ಸ್ಕ್ರೂಗಳು (214) ರಿಂದ 5 Nm (45 lb. in.).

ಪ್ರಮುಖ

ಥ್ರೂ ಬೋಲ್ಟ್‌ಗಳ (213) ನಂತರದ ಸ್ಥಾಪನೆಗೆ ಪ್ರವೇಶವನ್ನು ಅನುಮತಿಸಲು, ಈ ಸಮಯದಲ್ಲಿ ಎಂಡ್ ಅಸೆಂಬ್ಲಿಯನ್ನು ಚಾಲನೆ ಮಾಡಲು ಫ್ಯಾನ್ ಮತ್ತು ಪುಲ್ಲಿಯನ್ನು ಜೋಡಿಸಬೇಡಿ.

ರೆಕ್ಟಿಫೈಯರ್ ಎಂಡ್ ಹೌಸಿಂಗ್ ಅಸೆಂಬ್ಲಿ ಮತ್ತು ಘಟಕಗಳು

ಸ್ಥಾಪಿಸಿ ಅಥವಾ ಸಂಪರ್ಕಿಸಿ

5. ಹಿಂಜ್ ಬುಶಿಂಗ್‌ನ ಹೊರ ಮೇಲ್ಮೈಯನ್ನು ಲಘುವಾಗಿ ನಯಗೊಳಿಸಿ (17). ರೆಕ್ಟಿಫೈಯರ್ ಎಂಡ್ ಹೌಸಿಂಗ್ (1) ನಲ್ಲಿರುವ ಲಗ್‌ನಲ್ಲಿರುವ ರಂಧ್ರಕ್ಕೆ ಹಿಂಜ್ ಬುಶಿಂಗ್ ಅನ್ನು ಒತ್ತಿರಿ. ಆರೋಹಿಸಲು ಎರಡು ಹಿಂಜ್ ಲಗ್‌ಗಳ ನಡುವೆ ಗರಿಷ್ಠ ಅಂತರವನ್ನು ಅನುಮತಿಸಲು ಲಗ್‌ನ ಒಳಭಾಗದೊಂದಿಗೆ ಬುಶಿಂಗ್ ಫ್ಲಶ್ ಅನ್ನು ಸ್ಥಾಪಿಸಿ. ಆರೋಹಿಸುವಾಗ ಹಿಂಜ್ ಬುಶಿಂಗ್‌ನ ಅಂತಿಮ ಸ್ಥಾನವನ್ನು ಸರಿಹೊಂದಿಸಲಾಗುತ್ತದೆ. (ಚಿತ್ರ 27 ನೋಡಿ)

Machine Translated by Google

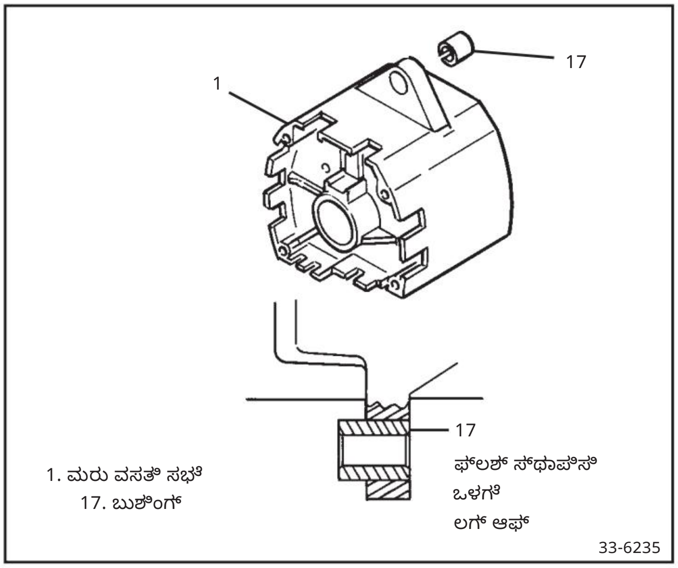

ಚಿತ್ರ 27. ಆರೋಹಿಸುವಾಗ ಹಿಂಜ್ ಬುಶಿಂಗ್ ಅನ್ನು ಸ್ಥಾಪಿಸುಮದು

6. ಹೊಸ ಬೇರಿಂಗ್ (2) ಅನ್ನು ರೆಕ್ಟಿಫೈಯರ್ ಎಂಡ್ ಹೌಸಿಂಗ್ (1) ನಲ್ಲಿ ರೋಟರ್ ಅಸೆಂಬ್ಲಿ (10) ಕಡೆಗೆ ಸೀಲ್‌ನೊಂದಿಗೆ ಜೋಡಿಸಿದಂತೆ ಇರಿಸಿ. ಬೇರಿಂಗ್‌ನ ಹೊರಗಿನ ರೇಸ್ ಅನ್ನು ಹೌಸಿಂಗ್‌ನ ಮಧ್ಯದ ರಂಧ್ರಕ್ಕೆ ಒತ್ತಿ, ಹೌಸಿಂಗ್‌ನ ಒಳಗೆ ಯಂತ್ರದ ಮುಖದೊಂದಿಗೆ ಫ್ಲಶ್ ಮಾಡಿ. (ಚಿತ್ರ 28 ನೋಡಿ) ಹೊರಗಿನ ಅಂಚುಗಳು RE ಹೌಸಿಂಗ್‌ನ ಅಂಚಿನೊಂದಿಗೆ ಫ್ಲಶ್ ಆಗುವವರೆಗೆ ಹೌಸಿಂಗ್‌ನ ತುದಿಗೆ ಪ್ಲಗ್ (222) ಅನ್ನು ತಳ್ಳಿರಿ.

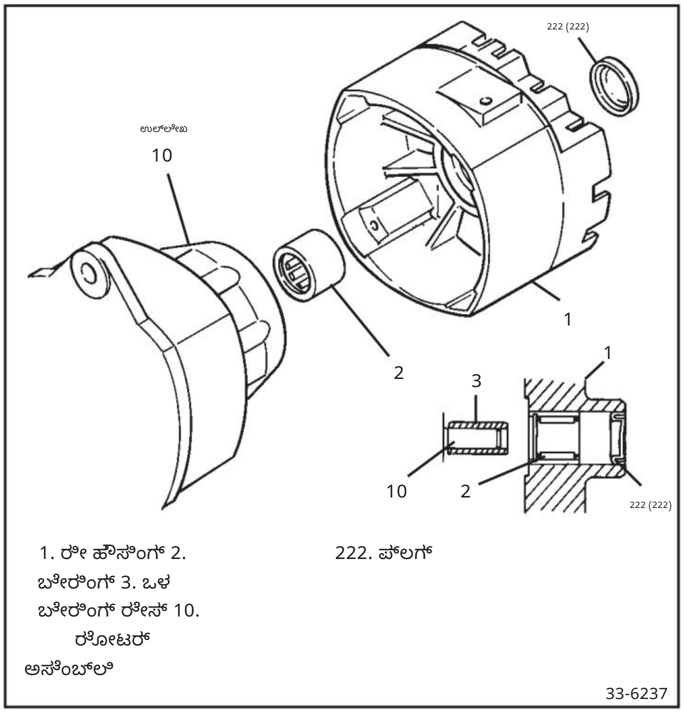

ಚಿತ್ರ 28. ರೆಕ್ಟಿಫೈಯರ್ ಎಂಡ್ ಬೇರಿಂಗ್ ಅನ್ನು ಸ್ಥಾಪಿಸುಮದು

7. ಪ್ಲಗ್ (222) ಮತ್ತು ಬೇರಿಂಗ್ ಹೊರಗಿನ ರೇಸ್ (2) ನಡುವಿನ ಕುಳಿ ಅರ್ಧದಷ್ಟು ತುಂಬುವವರೆಗೆ ಬಾಲ್ ಮತ್ತು ರೋಲರ್ ಬೇರಿಂಗ್ ಲೂಬ್ರಿಕಂಟ್ (1948791) ಅನ್ನು ಸೇರಿಸಿ, ಬೇರಿಂಗ್ ಹೊರಗಿನ ರೇಸ್‌ನ ಅಂಚನ್ನು ಬೇರಿಂಗ್‌ನ ಹೊರಭಾಗದ ಸುತ್ತಲೂ ಹಲವಾರು ಸ್ಥಳಗಳಲ್ಲಿ ಮುಟ್ಟುವಂತೆ ಗ್ರೀಸ್ ಅನ್ನು ಇರಿಸಿ. ಮಾಲಿನ್ಯವನ್ನು ತಡೆಗಟ್ಟಲು ಟೇಪ್‌ನಿಂದ ತೆರೆಯುವಿಕೆಯನ್ನು ಮುಚ್ಚಿ.

8. ಅನುಸ್ಥಾಪನೆಯ ನಂತರ ಲೀಡ್‌ಗಳನ್ನು ಸರಿಯಾಗಿ ಇರಿಸಲು ತಿರುಗಿಸಿ. (ಚಿತ್ರ 29 ನೋಡಿ) ಫೀಲ್ಡ್ ಕಾಯಿಲ್ ಮತ್ತು ಸಪೋರ್ಟ್ (9) ಅನ್ನು ರೆಕ್ಟಿಫೈಯರ್ ಎಂಡ್ ಹೌಸಿಂಗ್ (1) ಗೆ ಇರಿಸಿ, ಲೀಡ್‌ಗಳನ್ನು ರಂಧ್ರದ ಮೂಲಕ ಎಲೆಕ್ಟ್ರಾನಿಕ್ಸ್ ವಿಭಾಗಕ್ಕೆ ಮಾರ್ಗದರ್ಶಿಸಿ ಮತ್ತು ರೆಕ್ಟಿಫೈಯರ್ ಹೌಸಿಂಗ್‌ನಲ್ಲಿ ಸ್ಕ್ರೂ ರಂಧ್ರಗಳೊಂದಿಗೆ ಸಪೋರ್ಟ್‌ನಲ್ಲಿ ಮೌಂಟಿಂಗ್ ರಂಧ್ರಗಳನ್ನು ಜೋಡಿಸಿ. ಲೀಡ್‌ಗಳು ಹೌಸಿಂಗ್ ಅನ್ನು ಸ್ಪರ್ಶಿಸುಮದಿಲ್ಲ ಎಂದು ಖಚಿತಪಡಿಸಿಕೊಳ್ಳಿ. 4 ಫೀಲ್ಡ್ ಕಾಯಿಲ್ ಮತ್ತು ಸಪೋರ್ಟ್ ಅಟ್ಯಾಚ್‌ಮೆಂಟ್ ಸ್ಕ್ರೂಗಳನ್ನು (221) ಸ್ಥಾಪಿಸಿ. (ಆರಂಭಿಕ ಉತ್ಪಾದನೆಯಲ್ಲಿ ಬಳಸಲಾದ 3 ಸ್ಕ್ರೂಗಳು)

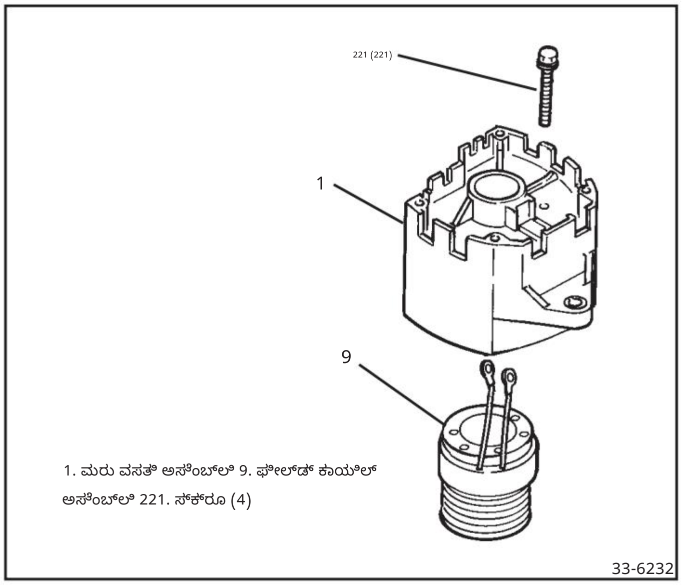

ಚಿತ್ರ 29. ಫೀಲ್ಡ್ ಕಾಯಿಲ್ ಅನ್ನು ಸ್ಥಾಪಿಸುಮದು

Machine Translated by Google

ಬಿಗಿಗೊಳಿಸಿ

ಫೀಲ್ಡ್ ಕಾಯಿಲ್ ಮತ್ತು ಸಪೋರ್ಟ್ ಅಟ್ಯಾಚ್‌ಮೆಂಟ್ ಸ್ಕ್ರೂಗಳು (217) ರಿಂದ 6.2 Nm (55 lb. in.).

ಸ್ಥಾಪಿಸಿ ಅಥವಾ ಸಂಪರ್ಕಿಸಿ

ಗಮನಿಸಿ: ವಿಂಡ್‌ಗಳು ಬಾಗುಮದನ್ನು ಅಥವಾ ವಿಂಡ್‌ಗಳ ಮೇಲೆ ವಾರ್ನಿಷ್ ನಿರೋಧನವನ್ನು ಮುರಿಯುಮದನ್ನು ತಪ್ಪಿಸಲು ಸ್ಟೇಟರ್ ಅನ್ನು ಎಚ್ಚರಿಕೆಯಿಂದ ನಿರ್ವಹಿಸಿ. ಅನುಸ್ಥಾಪನೆಯ ಮೊದಲು ಅಥವಾ ಸಮಯದಲ್ಲಿ ವಿಂಡ್‌ಗಳು ಹಾನಿಗೊಳಗಾದರೆ, ಅಮ ಶಾರ್ಟ್ ಆಗಬಹುದು ಮತ್ತು ಕಡಿಮೆ ಆಲ್ಟರ್ನೇಟರ್ ಔಟ್‌ಪುಟ್‌ಗೆ ಕಾರಣವಾಗಬಹುದು. ರೆಕ್ಟಿಫೈಯರ್ ಮೊದಲು ಸ್ಟೇಟರ್ ಅನ್ನು ಸ್ಥಾಪಿಸಬೇಕು.

9. ಅನುಸ್ಥಾಪನೆಯನ್ನು ಸುಲಭಗೊಳಿಸಲು ಸ್ಟೇಟರ್ ಲೀಡ್‌ಗಳನ್ನು (B) ನೇರಗೊಳಿಸಿ. ಸ್ಟೇಟರ್ ಲೀಡ್‌ಗಳ ಮೇಲಿನ ಗ್ರೋಮೆಟ್ (C) ಅನ್ನು ಪೆಟ್ರೋಲಿಯಂ ಜೆಲ್ಲಿಯಿಂದ ಲಘುವಾಗಿ ನಯಗೊಳಿಸಿ. ಆಲ್ಟರ್ನೇಟರ್ ಅನ್ನು ಜೋಡಿಸಿದಾಗ ಹೌಸಿಂಗ್ ಅಥವಾ ರೋಟರ್‌ಗೆ ಗ್ರೌಂಡಿಂಗ್ ಅನ್ನು ತಡೆಗಟ್ಟಲು ಕೆಲಮ ಸ್ಟೇಟರ್‌ಗಳಲ್ಲಿ ವೆಲ್ಡೆಡ್ ಜಂಕ್ಷನ್ ಕನೆಕ್ಟರ್ ಅನ್ನು ವಿಂಡಿಂಗ್‌ಗಳಿಂದ ನೇರವಾಗಿ ಮೇಲಕ್ಕೆ ಇಡಬೇಕು. ಸ್ಟೇಟರ್ ಲೀಡ್ ವೈರ್‌ಗಳನ್ನು ವಿಂಡಿಂಗ್‌ಗಳವರೆಗೆ ನೇರಗೊಳಿಸಿ ಮತ್ತು ಹೌಸಿಂಗ್‌ನಲ್ಲಿ ಎಲೆಕ್ಟ್ರಾನಿಕ್ಸ್ ಕಂಪಾರ್ಟ್‌ಮೆಂಟ್‌ಗೆ ಚೆನ್ನಾಗಿ ಸೇರಿಸಿ. (ಚಿತ್ರ 30 ನೋಡಿ)

ಸ್ಟೇಟರ್ (11) ನಲ್ಲಿರುವ ಥ್ರೂ-ಬೋಲ್ಟ್ ರಂಧ್ರಗಳನ್ನು RE ಹೌಸಿಂಗ್ (1) ನಲ್ಲಿರುವ ರಂಧ್ರಗಳೊಂದಿಗೆ ಜೋಡಿಸಿ. ಸ್ಟೇಟರ್ ಅನ್ನು ಸ್ಥಳದಲ್ಲಿ ಹಿಡಿದಿಟ್ಟುಕೊಳ್ಳುವಷ್ಟು ದೂರಕ್ಕೆ ವಸತಿಗೆ ತಳ್ಳಿರಿ, ತಂತಿಗಳ ಮೇಲಿನ ಗ್ರೋಮೆಟ್ (C) ಅನ್ನು ವಸತಿಗೆ ಅದೇ ಸಮಯದಲ್ಲಿ ಸೇರಿಸಲಾಗಿದೆಯೆ ಎಂದು ಖಚಿತಪಡಿಸಿಕೊಳ್ಳಿ. ಸ್ಟೇಟರ್ ಲೀಡ್ ತಂತಿಗಳು ಗ್ರೋಮೆಟ್ ಅನ್ನು ಒಳಗೆ ತಳ್ಳುವಷ್ಟು ಗಟ್ಟಿಯಾಗಿರಬೇಕು.

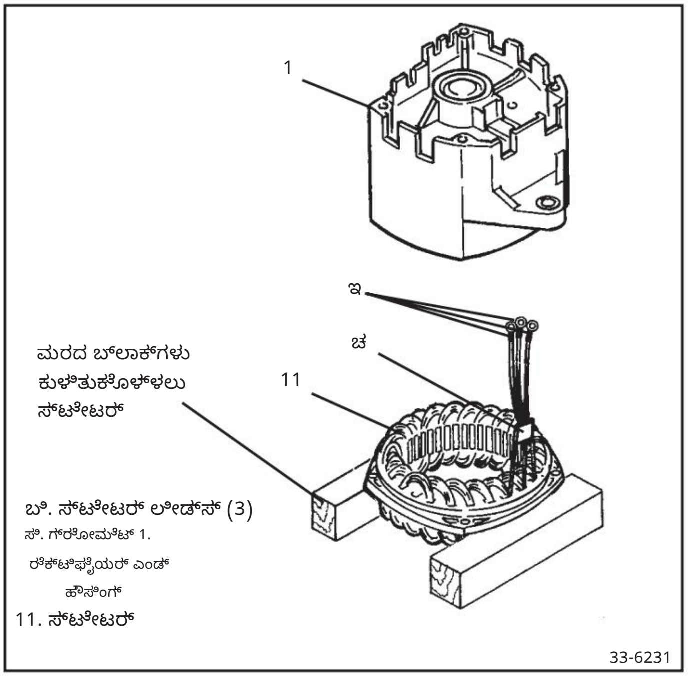

ಚಿತ್ರ 30. ಸ್ಟೇಟರ್ ಅನ್ನು ಸ್ಥಾಪಿಸುಮದು

ಸ್ಟೇಟರ್ ಅಳವಡಿಸಲಾಗಿದೆ (ಇಲ್ಲದಿದ್ದರೆ, ಬಾವಿಯಲ್ಲಿ ಕುಳಿತುಕೊಳ್ಳಲು ಮೊಂಡಾದ ಉಪಕರಣದಿಂದ ಗ್ರೊಮೆಟ್ ಅನ್ನು ಎಚ್ಚರಿಕೆಯಿಂದ ಒತ್ತಿರಿ). ಈ ಸಮಯದಲ್ಲಿ ಸ್ಟೇಟರ್ ಸಂಪೂರ್ಣವಾಗಿ ವಸತಿಗೃಹದಲ್ಲಿ ಕುಳಿತಿರಬೇಕು. ಗಮನಿಸಿ: ಅಗತ್ಯವಿದ್ದರೆ, ಸ್ಟೇಟರ್ ಫ್ರೇಮ್‌ನ ವಿರುದ್ಧ ಮೂಲೆಗಳಲ್ಲಿ ಮರದ ಬ್ಲಾಕ್‌ಗಳನ್ನು ಇರಿಸಿ ಮತ್ತು ಸ್ಟೇಟರ್ ಫ್ರೇಮ್ ಅನ್ನು ರೆಕ್ಟಿಫೈಯರ್ ಎಂಡ್ ಹೌಸಿಂಗ್ ವಿರುದ್ಧ ಕುಳಿತುಕೊಳ್ಳಲು ಆರ್ಬರ್ ಪ್ರೆಸ್ (ಅಥವಾ ಸುತ್ತಿಗೆಯಿಂದ ಬ್ಲಾಕ್‌ಗಳನ್ನು ಟ್ಯಾಪ್ ಮಾಡಿ) ಬಳಸಿ. ವಿಂಡಿಂಗ್‌ಗಳ ವಿರುದ್ಧ ತಳ್ಳಬೇಡಿ!

10. ರೆಕ್ಟಿಫೈಯರ್ ಬ್ರಿಡ್ಜ್ (8) ರಿಂದ RE ಹೌಸಿಂಗ್ (1). ಗ್ರೌಂಡೆಡ್ ಹೀಟ್ ಸಿಂಕ್ ಮೂಲಕ RE ಹೌಸಿಂಗ್‌ಗೆ ಒಂದು ರೆಕ್ಟಿಫೈಯರ್ ಬ್ರಿಡ್ಜ್ ಅಟ್ಯಾಚಿಂಗ್ ಸ್ಕ್ರೂ (224) ಅನ್ನು ಸ್ಥಾಪಿಸಿ. (ಚಿತ್ರ 31) ಬೆರಳನ್ನು ಬಿಗಿಗೊಳಿಸಿ.

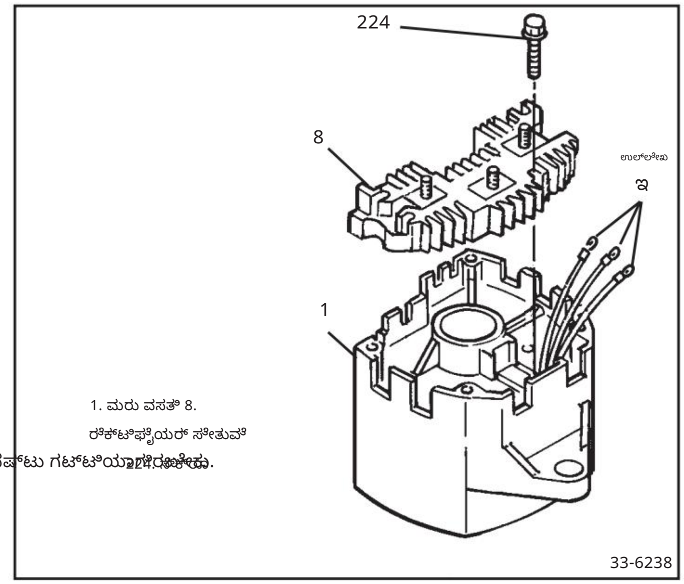

ಚಿತ್ರ 31. ರೆಕ್ಟಿಫೈಯರ್ ಸೇತುವೆಯನ್ನು ಸ್ಥಾಪಿಸುಮದು

11. ರೆಕ್ಟಿಫೈಯರ್ ಸೇತುವೆಯ ಕೊನೆಯಲ್ಲಿರುವ ರಂಧ್ರಗಳಿಗೆ ಕೆಪಾಸಿಟರ್ (12) (8) (ಚಿತ್ರ 32) ಕೆಪಾಸಿಟರ್ (12), ಗ್ರೌಂಡೆಡ್ ಹೀಟ್ ಸಿಂಕ್ ಮೂಲಕ ಮತ್ತು RE ಹೌಸಿಂಗ್‌ಗೆ ಗ್ರೌಂಡ್ ಸ್ಕ್ರೂ (224) ಅನ್ನು ಸ್ಥಾಪಿಸಿ. ಬೆರಳನ್ನು ಬಿಗಿಗೊಳಿಸಿ.

12. ಇನ್ಸುಲೇಟೆಡ್ ರೆಕ್ಟಿಫೈಯರ್ ಮತ್ತು ಕೆಪಾಸಿಟರ್ ರಂಧ್ರಗಳ ಮೇಲೆ ಔಟ್‌ಪುಟ್ ಪಟ್ಟಿ (186). (ಹೊಸ ಔಟ್‌ಪುಟ್ ಟರ್ಮಿನಲ್ ಅಸೆಂಬ್ಲಿ ಇದ್ದರೆ, ಪ್ಯಾಕೇಜ್‌ನಲ್ಲಿರುವ ಸೂಚನೆಗಳ ಪ್ರಕಾರ ಸ್ಥಾಪಿಸಿ.)

13. ಇನ್ಸುಲೇಟೆಡ್ ಕೆಪಾಸಿಟರ್ ಅಟ್ಯಾಚಿಂಗ್ ಸ್ಕ್ರೂ (226), ಔಟ್‌ಪುಟ್ ಸ್ಟ್ರಾಪ್ (186) ಮೂಲಕ, ಕೆಪಾಸಿಟರ್ ಕನೆಕ್ಟರ್ (12), ಮತ್ತು RE ಹೌಸಿಂಗ್‌ಗೆ. ಬೆರಳನ್ನು ಬಿಗಿಗೊಳಿಸಿ.

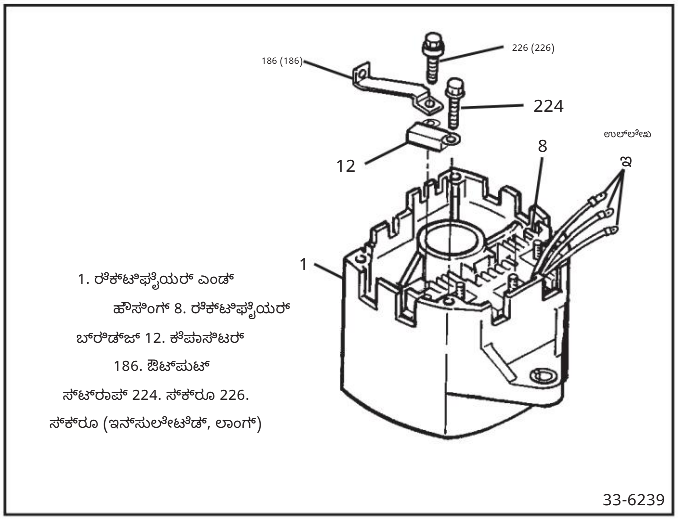

ಚಿತ್ರ 32. ಔಟ್‌ಪುಟ್ ಟರ್ಮಿನಲ್ ಮತ್ತು ಕೆಪಾಸಿಟರ್ ಅನ್ನು ಸ್ಥಾಪಿಸುವುದು

ಪರೀಕ್ಷಿಸಿ

ಗ್ರೀಸ್ ಅಥವಾ ಕೊಳೆಯ ಉಪಸ್ಥಿತಿಗಾಗಿ ನಿಯಂತ್ರಕ ಆರೋಹಿಸುವ ಪ್ರದೇಶ (ಚಿತ್ರ 33). ಇದರಲ್ಲಿ ಉತ್ತಮ ವಿದ್ಯುತ್ ಸಂಪರ್ಕ ಅಗತ್ಯ. ಪ್ರದೇಶ.

ಗಮನಿಸಿ: ನಿಯಂತ್ರಕವನ್ನು ದ್ರಾವಕದಿಂದ ಮುಳುಗಿಸಬೇಡಿ ಅಥವಾ ತೇವಗೊಳಿಸಬೇಡಿ. ನಿಯಂತ್ರಕಕ್ಕೆ ಆಂತರಿಕ ಹಾನಿಯಾಗಬಹುದು.

ಕ್ಲೀನ್

RE ಹೌಸಿಂಗ್‌ನಲ್ಲಿ ನಿಯಂತ್ರಕ ಆರೋಹಿಸುವ ಬಾಸ್‌ಗಳು, ಲೋಹದ ಬೇಸ್ ಪ್ಲೇಟ್ ಮತ್ತು ನಿಯಂತ್ರಕದ ಮೇಲಿನ ಸಂಪರ್ಕ ಉಂಗುರಗಳನ್ನು ಒಣ ಬಟ್ಟೆಯಿಂದ ಒರೆಸುವ ಮೂಲಕ.

ಸ್ಥಾಪಿಸಿ ಅಥವಾ ಸಂಪರ್ಕಿಸಿ

14. ಟರ್ಮಿನಲ್ ಕವರ್ (220) ಹೊಂದಿರುವ ನಿಯಂತ್ರಕ (6) RE ಹೌಸಿಂಗ್ (1) ಗೆ ಜೋಡಿಸಲಾಗಿದೆ, ನಿಯಂತ್ರಕ ಜೋಡಿಸುವ ಸ್ಕ್ರೂ (224) (ಗ್ರೌಂಡಿಂಗ್). (ಚಿತ್ರ 33 ನೋಡಿ) ಬೆರಳನ್ನು ಬಿಗಿಗೊಳಿಸಿ.

15. ನಿಯಂತ್ರಕದ ಮೇಲೆ ಒಂದು ಫೀಲ್ಡ್ ಕಾಯಿಲ್ ಲೀಡ್ ಟರ್ಮಿನಲ್ (A) (6) ಟರ್ಮಿನಲ್‌ಗೆ ಹತ್ತಿರವಿರುವ ಮೌಂಟಿಂಗ್ ರಂಧ್ರ. (ಲೀಡ್‌ಗಳು ಫ್ರೇಮ್ ರಂಧ್ರದ ಅಂಚನ್ನು ಮುಟ್ಟದಂತೆ ನೋಡಿಕೊಳ್ಳಿ.)

16. ಲೀಡ್ ಟರ್ಮಿನಲ್ (A) ಮತ್ತು ರೆಗ್ಯುಲೇಟರ್ (6) ಮೂಲಕ ರೆಕ್ಟಿಫೈಯರ್ ಎಂಡ್ ಹೌಸಿಂಗ್ (1) ಗೆ ಇನ್ಸುಲೇಟೆಡ್ ಸ್ಕ್ರೂ (217). ಬೆರಳನ್ನು ಬಿಗಿಗೊಳಿಸಿ.

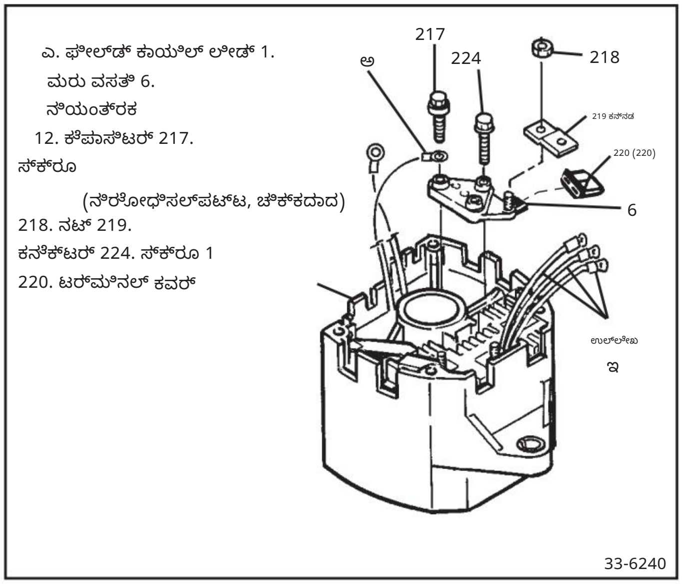

ಚಿತ್ರ 33. ನಿಯಂತ್ರಕವನ್ನು ಸ್ಥಾಪಿಸುವುದು

17. ನಟ್ (218) ಹೊಂದಿರುವ ನಿಯಂತ್ರಕ (6) ನ ಥ್ರೆಡ್ ಮಾಡಿದ ಸ್ಟಡ್ ಮೇಲೆ ನಿಯಂತ್ರಕ ಸ್ಟಡ್ ಕನೆಕ್ಟರ್ (219) ಗೆ ಸೇತುವೆ. ಬೆರಳನ್ನು ಬಿಗಿಗೊಳಿಸಿ.

18. ರೆಕ್ಟಿಫೈಯರ್ ಬ್ರಿಡ್ಜ್ (8) ನಲ್ಲಿ 3 ಥ್ರೆಡ್ ಸ್ಟಡ್‌ಗಳಿಗೆ ಡಯೋಡ್ ಟ್ರಿಯೊ (7).

19. ಇಂಡಿಕೇಟರ್ ಸ್ಟ್ರಾಪ್ (208) ರಂಧ್ರದ ಮೂಲಕ ಇನ್ಸುಲೇಟೆಡ್ ಸ್ಕ್ರೂ (217), ಡಯೋಡ್ ಟ್ರಿಯೊ (7) ನ ಉದ್ದನೆಯ ಕಾಲು ಮತ್ತು ಇತರ ಫೀಲ್ಡ್ ಕಾಯಿಲ್ ಲೀಡ್ ಟರ್ಮಿನಲ್ (A) ಅನ್ನು ನಿಯಂತ್ರಕ (6) ಬಳಸದ ರಂಧ್ರಕ್ಕೆ ಮತ್ತು RE ಹೌಸಿಂಗ್‌ಗೆ ಸೇರಿಸಿ. (ಚಿತ್ರ 34 ನೋಡಿ) ಬೆರಳನ್ನು ಬಿಗಿಗೊಳಿಸಿ.

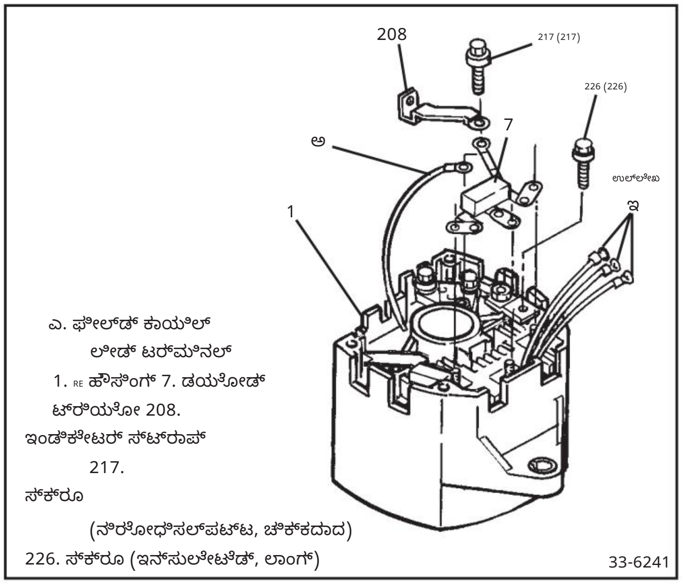

ಚಿತ್ರ 34. ಡಯೋಡ್ ಟ್ರಿಯೋ ಮತ್ತು ಸೆನ್ಸ್ ಕನೆಕ್ಟರ್ ಅನ್ನು ಸ್ಥಾಪಿಸುವುದು

Machine Translated by Google

20. ಬ್ರಿಡ್ಜ್‌ನ ಇತರ ರಂಧ್ರದ ಮೂಲಕ (226) ಅನ್ನು ರೆಗ್ಯುಲೇಟರ್ ಸ್ಟಡ್ ಕನೆಕ್ಟರ್ (219) ಗೆ ರೆಕ್ಟಿಫೈಯರ್ ಬ್ರಿಡ್ಜ್ (8) ಗೆ ಮತ್ತು RE ಹೌಸಿಂಗ್‌ಗೆ ಸ್ಕ್ರೂ ಮಾಡಿ. ಬೆರಳನ್ನು ಬಿಗಿಗೊಳಿಸಿ.

ಬಿಗಿಗೊಳಿಸಿ

21. ಎರಡು ರೆಕ್ಟಿಫೈಯರ್ ಗ್ರೌಂಡ್ ಸ್ಕ್ರೂಗಳು (224) ರಿಂದ 4 Nm (35 lb. in.) (ಚಿತ್ರ 35 ನೋಡಿ)

ಸ್ಥಾಪಿಸಿ ಅಥವಾ ಸಂಪರ್ಕಿಸಿ

22. ಕೆಪಾಸಿಟರ್ (12) ಗೆ ಹತ್ತಿರವಿರುವ ರೆಕ್ಟಿಫೈಯರ್ ಸ್ಟಡ್ ಮೇಲೆ "R" ಟರ್ಮಿನಲ್ ಕನೆಕ್ಟರ್ ಸ್ಟ್ರಾಪ್ (198). (ಹೊಸ "R" ಟರ್ಮಿನಲ್ ಅನ್ನು ಸ್ಥಾಪಿಸುತ್ತಿದ್ದರೆ ಪ್ಯಾಕೇಜ್‌ನಲ್ಲಿರುವ ಸೂಚನೆಗಳನ್ನು ಅನುಸರಿಸಿ.) (ಚಿತ್ರ 35 ನೋಡಿ)

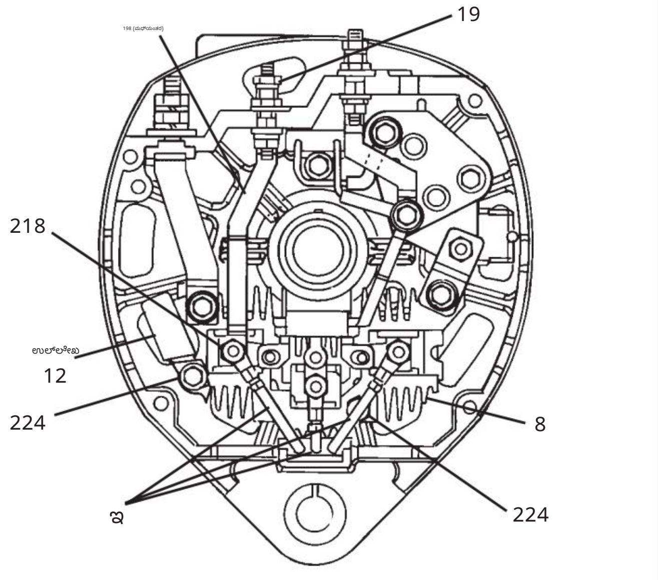

ಬಿ. ಸ್ಟೇಟರ್ ಲೀಡ್ಸ್ 8. ರೆಕ್ಟಿಫೈಯರ್ ಬ್ರಿಡ್ಜ್ 12. ಕೆಪಾಸಿಟರ್

19. ರಿಲೇ ಟರ್ಮಿನಲ್

198. "ಆರ್" ಟರ್ಮಿನಲ್ ಕನೆಕ್ಟರ್ ಸ್ಟ್ರಾಪ್ 218. ನಟ್ಸ್ (3)
224. ರೆಕ್ಟಿಫೈಯರ್ ಗ್ರೌಂಡ್ ಸ್ಕ್ರೂ (2)

33-6242

ಚಿತ್ರ 35. "R" ಟರ್ಮಿನಲ್ ಮತ್ತು ಸ್ಟೇಟರ್ ಲೀಡ್‌ಗಳನ್ನು ಸ್ಥಾಪಿಸುವುದು

23. ಹೊಂದಾಣಿಕೆಯ ರೆಕ್ಟಿಫೈಯರ್ ಬ್ರಿಡ್ಜ್ (8) ಸ್ಟಡ್‌ಗಳ ಮೇಲೆ ಮೂರು ಸ್ಟೇಟರ್ ಲೀಡ್‌ಗಳು (B).

24. ರೆಕ್ಟಿಫೈಯರ್ ಬ್ರಿಡ್ಜ್ ಸ್ಟಡ್‌ಗಳ ಮೇಲೆ ಮೂರು ನಟ್‌ಗಳು (218). ಬೆರಳು ಬಿಗಿಗೊಳಿಸಿ.

25. ಈ ಕೆಳಗಿನ ಕ್ರಮದಲ್ಲಿ ತೋರಿಸಿರುವ ಸುರಕ್ಷಿತ ಫಾಸ್ಟೆನರ್‌ಗಳು (ನೋಡಿ ಚಿತ್ರ 36)

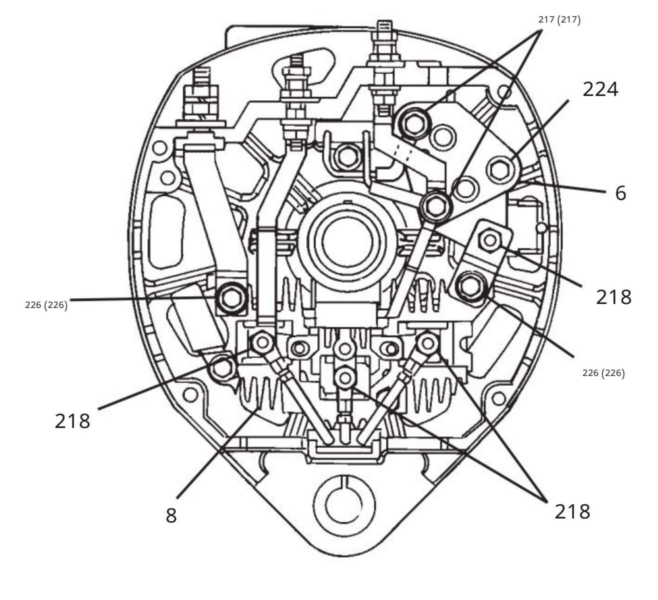

6. ನಿಯಂತ್ರಕ 8. ರೆಕ್ಟಿಫೈಯರ್ ಸೇತುವೆ 217. ಸ್ಕ್ರೂ (ಇನ್ಸುಲೇಟೆಡ್, ಚಿಕ್ಕದು)

218. ನಟ್ 224. ಸ್ಕ್ರೂ 226. ಸ್ಕ್ರೂ (ಇನ್ಸುಲೇಟೆಡ್, ಲಾಂಗ್)

33-6243

ಚಿತ್ರ 36. ಫಾಸ್ಟೆನರ್ ಟಾರ್ಕ್‌ಗಳು

ಬಿಗಿಗೊಳಿಸಿ

1. ಒಂದು ನಿಯಂತ್ರಕ ನೆಲದ (ಮೌಂಟಿಂಗ್) ಸ್ಕ್ರೂ (224) ರಿಂದ 2.5 Nm (23 lb. ಇಂಚು)

2. ಎರಡು ಇನ್ಸುಲೇಟೆಡ್ ರೆಗ್ಯುಲೇಟರ್ ಸ್ಕ್ರೂಗಳು (217) ರಿಂದ 2.0 Nm (20 lb. in.)

3. ಎರಡು ರೆಕ್ಟಿಫೈಯರ್ ಬ್ರಿಡ್ಜ್ ಇನ್ಸುಲೇಟೆಡ್ ಸ್ಕ್ರೂಗಳು (226) ರಿಂದ 2.0 Nm (20 ಪೌಂಡ್. ಇಂಚು)

4. ಮೂರು ರೆಕ್ಟಿಫೈಯರ್ ಬ್ರಿಡ್ಜ್ ನಟ್‌ಗಳು (218) ರಿಂದ 2.5 Nm (23 ಪೌಂಡ್.) ರಲ್ಲ್.)

5. ನಿಯಂತ್ರಕ ಸ್ಟಡ್ ನಟ್ (218) ರಿಂದ 2.0 Nm (20 lb. ಇಂಚು)

ಅಂತಿಮ ಪರ್ಯಾಯಕ ಅಸೆಂಬ್ಲಿ

ಕ್ಲೀನ್

26. ಗ್ರೀಸ್ ಮಾಲಿನ್ಯವನ್ನು ತಡೆಗಟ್ಟಲು ರೋಟರ್ ಶಾಫ್ಟ್‌ನಲ್ಲಿ ರೆಕ್ಟಿಫೈಯರ್ ಎಂಡ್ ಬೇರಿಂಗ್ (3) ನ ಒಳ ರೇಸ್. (ಚಿತ್ರ 37 ನೋಡಿ) ರೆಕ್ಟಿಫೈಯರ್ ಎಂಡ್ ಬೇರಿಂಗ್ ಅನ್ನು ಬಹಿರಂಗಪಡಿಸಲು ಟೇಪ್ ತೆಗೆದುಹಾಕಿ.

27. ಮೌಂಟಿಂಗ್ ಲಗ್‌ಗಳನ್ನು ಜೋಡಿಸಿ ಮತ್ತು ಆಲ್ಟರ್ನೇಟರ್‌ನ ಎರಡು ಭಾಗಗಳನ್ನು ಜೋಡಿಸಿ (ಚಿತ್ರ 37 ನೋಡಿ), ರೆಕ್ಟಿಫೈಯರ್ ಎಂಡ್ ಬೇರಿಂಗ್ ಒಳಗಿನ ರೇಸ್ ಅನ್ನು (ರೋಟರ್ ಶಾಫ್ಟ್‌ನಲ್ಲಿ) ರೆಕ್ಟಿಫೈಯರ್ ಎಂಡ್ ಹೌಸಿಂಗ್‌ನಲ್ಲಿ ಬೇರಿಂಗ್‌ಗೆ ಸೇರಿಸಿ (1). ಈ ಸಮಯದಲ್ಲಿ ಸೇಟ್ ಡ್ರೈವ್ ಎಂಡ್ ಹೌಸಿಂಗ್ (4). ಕೊನೆಯ ಚೌಕಟ್ಟುಗಳ ಮೇಲೆ ಸಮ ಒತ್ತಡವನ್ನು ಅನ್ವಯಿಸಲು ಆರ್ಬರ್ ಪ್ರೆಸ್ ಮತ್ತು ಸೂಕ್ತವಾದ ಬ್ಲಾಕ್ ಅನ್ನು ಬಳಸುವುದು.

Machine Translated by Google

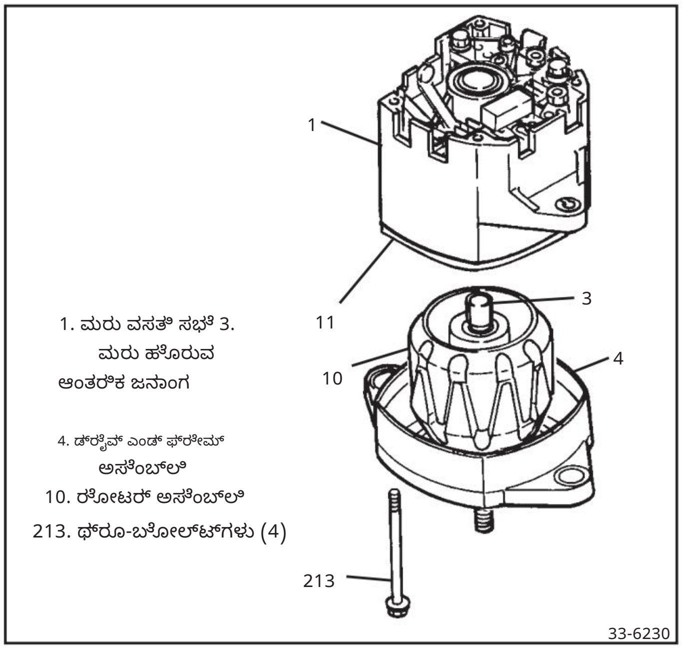

ಚಿತ್ರ 37. ಆಲ್ಟರ್ನೇಟರ್ ಅರ್ಧಭಾಗಗಳ ಜೋಡಣೆ

28. ಡ್ರೈವ್ ಎಂಡ್ ಹೌಸಿಂಗ್ (4) ಮತ್ತು ಸ್ಟೇಟರ್ (11) ಮೂಲಕ 4 ಥ್ರೂ-ಬೋಲ್ಟ್‌ಗಳನ್ನು (213) ರೆಕ್ಟಿಫೈಯರ್ ಎಂಡ್ ಹೌಸಿಂಗ್ (1) ನಲ್ಲಿರುವ ಥ್ರೆಡ್ ಮಾಡಿದ ರಂಧ್ರಗಳಿಗೆ ಸೇರಿಸಿ. ಥ್ರೂ-ಬೋಲ್ಟ್‌ಗಳು ರಂಧ್ರಗಳಲ್ಲಿ ನೇರವಾಗಿ ನಿಲ್ಲಲು ಮತ್ತು ಥ್ರೆಡ್‌ಗಳನ್ನು ತೊಡಗಿಸಿಕೊಳ್ಳಲು ಅನುಮ ಮಾಡಿಕೊಡಲು ಅಗತ್ಯವಿರುವಂತೆ ಹೌಸಿಂಗ್‌ಗಳು ಮತ್ತು ಸ್ಟೇಟರ್ ಅನ್ನು ಜೋಡಿಸಿ. ಎಲ್ಲಾ ನಾಲ್ಕು ಥ್ರೂ-ಬೋಲ್ಟ್‌ಗಳನ್ನು ಸೇರಿಸಿದಾಗ, ಅವುಗಳನ್ನು ರೌಂಡ್-ರಾಬಿನ್ ಶೈಲಿಯಲ್ಲಿ ಬಿಗಿಗೊಳಿಸಿ.

ಬಿಗಿಗೊಳಿಸಿ

ಥ್ರೂ ಬೋಲ್ಟ್‌ಗಳು (213) ರಿಂದ 12.4 Nm (110 lb. in.)

29. ಜೋಡಣೆಯ ನಂತರ, ಆಲ್ಟರ್ನೇಟರ್‌ನ ರೆಕ್ಟಿಫೈಯರ್ ಎಂಡ್ ಫ್ರೇಮ್ ಅನ್ನು ಸುಮಾರು ಒಂದು ಮತ್ತು ಕಾಲು ಇಂಚಿನ (1¼") ಆಳದಲ್ಲಿ ಸ್ಪಷ್ಟ ವಿದ್ಯುತ್ ದರ್ಜೆಯ ವಾರ್ನಿಷ್‌ನಲ್ಲಿ ಅದ್ದಿ ಅಥವಾ ಸವೆತದಿಂದ ರಕ್ಷಿಸಲು ಎಲೆಕ್ಟ್ರಾನಿಕ್ಸ್‌ನ ಪ್ರದೇಶವನ್ನು ಲೇಪಿಸಿ. (ಚಿತ್ರ 38 ನೋಡಿ)

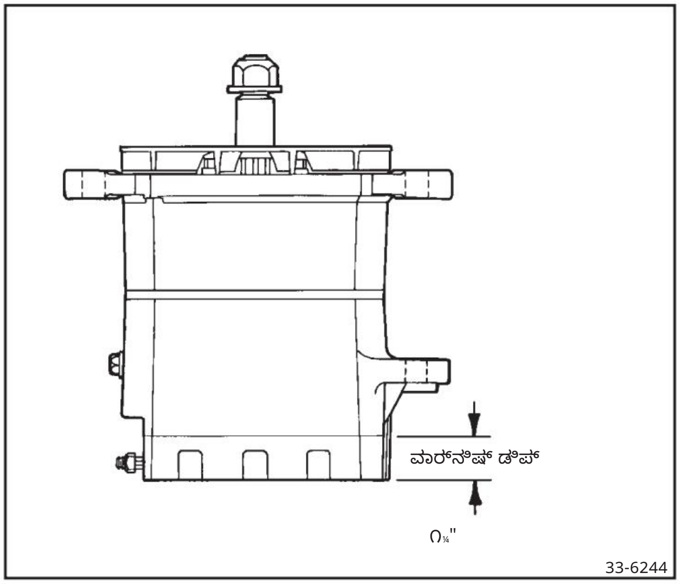

ಚಿತ್ರ 38. ರಕ್ಷಣಾತ್ಮಕ ವಾರ್ನಿಷ್ ಅದ್ದು

ಸ್ಥಾಪಿಸಿ

ಗಮನಿಸಿ: ಮುಂದುವರಿಯುವ ಮೊದಲು ವಾರ್ನಿಷ್ ಒಣಗಿದೆಯೆ ಎಂದು ಖಚಿತಪಡಿಸಿಕೊಳ್ಳಿ.

30. ವೇರಿಶ್ ಒಣಗಿದ ನಂತರ, ರೆಕ್ಟಿಫೈಯರ್ ಎಂಡ್ ಕವರ್ ಪ್ಲೇಟ್ (15) ಅನ್ನು ನಾಲ್ಕು ಅಟ್ಯಾಚ್‌ಮೆಂಟ್ ಸ್ಕ್ರೂಗಳೊಂದಿಗೆ (216) ಸ್ಥಾಪಿಸಿ. ತೆಗೆದುಹಾಕಿದರೆ, ಕೆಪಾಸಿಟರ್ (DRA 198544) ಅನ್ನು ಒಂದು ಸ್ಕ್ರೂ (216) ನೊಂದಿಗೆ ಬದಲಾಯಿಸಿ. (ಚಿತ್ರ 39 ನೋಡಿ)

ಬಿಗಿಗೊಳಿಸಿ

ಲಗತ್ತು ಸ್ಕ್ರೂಗಳು (216) ರಿಂದ 3 Nm (26 lb. in.).

ಸ್ಥಾಪಿಸಿ

31. ಆವರ್ತಕದ ದೇಹದ ಕಡೆಗೆ ವ್ಯಾನ್‌ಗಳೊಂದಿಗೆ ರೋಟರ್ ಶಾಫ್ಟ್‌ಗೆ ಫ್ಯಾನ್ (13). (ಚಿತ್ರ 40 ನೋಡಿ)

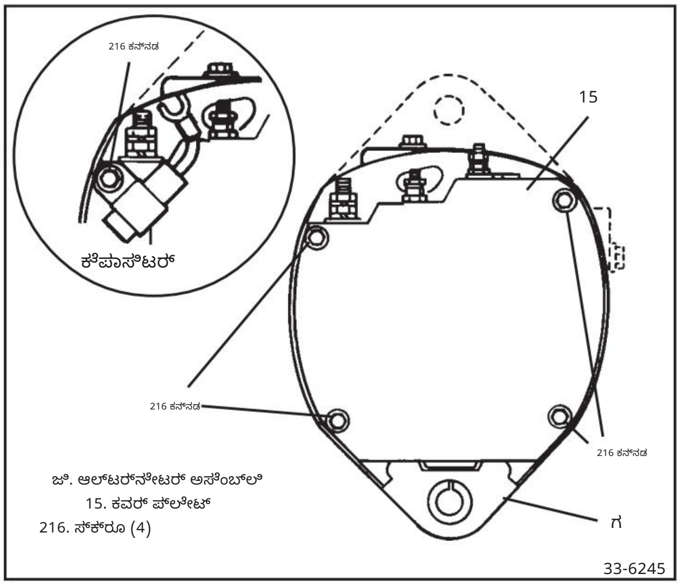

ಚಿತ್ರ 39. ಕವರ್ ಪ್ಲೇಟ್ ಅಳವಡಿಸುವುದು

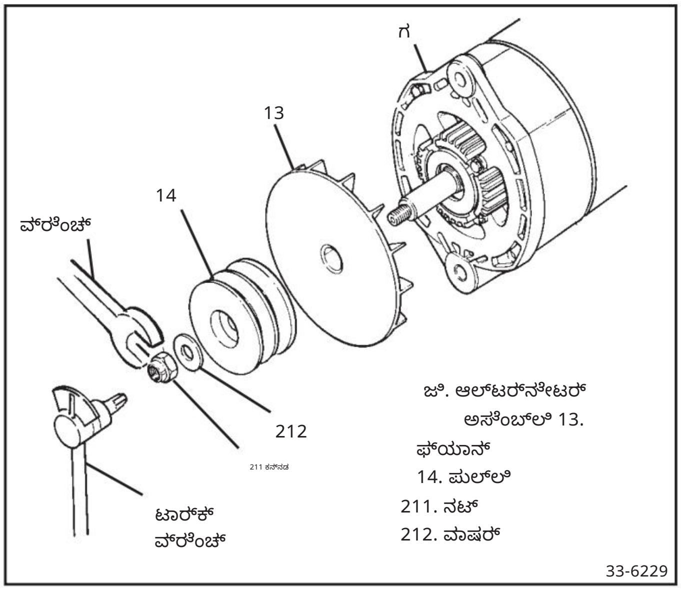

ಚಿತ್ರ 40. ಫ್ಯಾನ್ ಮತ್ತು ರಾಟೆಯನ್ನು ಅಳವಡಿಸುವುದು

Machine Translated by Google

ಗಮನಿಸಿ: 7/8" ಶಾಫ್ಟ್ ಆವರ್ತಕಗಳಿಗಾಗಿ ACDelco ನಿಂದ ಹಲವಾರು ಪುಲ್ಲಿ ಶೈಲಿಗಳು ಲಭ್ಯವಿದೆ, ಇದರಲ್ಲಿ ಅನನ್ಯ ಅನ್ವಯಿಕೆಗಳಿಗಾಗಿ ಕಸ್ಟಮ್ ಯಂತ್ರವನ್ನು ಬಳಸಬಹುದಾದ ಖಾಲಿ ಜಾಗವೂ ಸೇರಿದೆ.

32. ಎಂಜಿನ್ ಅನ್ವಯಕ್ಕೆ ಸೂಕ್ತವಾದ ರಾಟೆ (14).

33. ಫ್ಲಾಟ್ ವಾಷರ್ (212) ಮತ್ತು ಲಾಕ್ ನಟ್ (211) ಅನ್ನು ಶಾಫ್ಟ್ ಮೇಲೆ ಇರಿಸಿ, ವಾಷರ್ ಪಕ್ಕದಲ್ಲಿ ಲಾಕ್ ನಟ್ ಫ್ಲಾಟ್ ಸೈಡ್ ಇರುತ್ತದೆ.

34. ಶಾಫ್ಟ್‌ನ ತುದಿಗೆ 5/16" ಹೆಕ್ಸ್ ವ್ರೆಂಚ್ ಅಥವಾ ಡ್ರೈವರ್ ಅನ್ನು ಸೇರಿಸಿ.

ಟಾರ್ಕ್ ವ್ರೆಂಚ್‌ನಲ್ಲಿ ಅಳವಡಿಸಲಾದ ಹೆಕ್ಸ್ ಡ್ರೈವರ್‌ನೊಂದಿಗೆ ಶಾಫ್ಟ್ ಅನ್ನು ಹಿಡಿದಿಟ್ಟುಕೊಳ್ಳುವುದು ನಟ್ ಅನ್ನು ಬಿಗಿಗೊಳಿಸುವಾಗ ಟಾರ್ಕ್ ಅನ್ನು ಪರಿಶೀಲಿಸಲು ಸೂಕ್ತ ಮಾರ್ಗವಾಗಿದೆ. ಪುಲ್ಲಿ ನಟ್ ಅನ್ನು 102 Nm (75 lb. ft) ಗೆ ಬಿಗಿಗೊಳಿಸಿ.

ಆಲ್ಟರ್ನೇಟರ್ ಬೆಂಚ್ ಪರೀಕ್ಷೆ

ಅಗತ್ಯವಿರುವ ಪರೀಕ್ಷಾ ಸಲಕರಣೆಗಳು:

· ಆಲ್ಟರ್ನೇಟರ್ ಪರೀಕ್ಷಾ ಸ್ಟ್ಯಾಂಡ್ (5000 rpm ಸಾಮರ್ಥ್ಯ ಕನಿಷ್ಠ 5 ಎಚ್‌ಪಿ)
· ಬ್ಯಾಟರಿ ಅಥವಾ ಬ್ಯಾಟರಿ ಸೆಟ್ (ಸಂಪೂರ್ಣವಾಗಿ ಚಾರ್ಜ್ ಮಾಡಲಾಗಿದೆ) · ವೇರಿಯಬಲ್ ಕಾರ್ಬನ್ ಪೈಲ್ ಲೋಡ್ ಪರೀಕ್ಷೆ · ಅಮ್ಮೀಟರ್ (ಆಲ್ಟರ್ನೇಟರ್ ರೇಟಿಂಗ್‌ಗಿಂತ ಕನಿಷ್ಠ 15 ಆಂಪ್ಸ್‌ಗಳಷ್ಟು ಹೆಚ್ಚಿನ ಪ್ರಸ್ತುತ ಸಾಮರ್ಥ್ಯ) · ವೋಲ್ಟ್‌ಮೀಟರ್ · ಓಮ್ಮೀಟರ್

ವಾಹನದಲ್ಲಿ ಅಳವಡಿಸುವ ಮೊದಲು ಬೆಂಚ್ ಪರೀಕ್ಷಾ ವಿಧಾನವು ಆಲ್ಟರ್ನೇಟರ್ ಕಾರ್ಯಕ್ಷಮತೆಯನ್ನು ಪರಿಶೀಲಿಸುತ್ತದೆ. ಈ ಪರೀಕ್ಷೆಯು ಆಲ್ಟರ್ನೇಟರ್ ಔಟ್‌ಪುಟ್ ಅನ್ನು ಈ ಹಿಂದೆ ವಿವರಿಸಿದ ರೇಟೆಡ್ ಔಟ್‌ಪುಟ್ ಚೆಕ್‌ನಂತೆಯೇ ಪರಿಶೀಲಿಸುತ್ತದೆ. ಬೆಂಚ್ ಪರೀಕ್ಷಾ ಉಪಕರಣಗಳು ಲಭ್ಯವಿಲ್ಲದಿದ್ದರೆ, ತಯಾರಕರ ಸೂಚನೆಗಳ ಪ್ರಕಾರ ಎಂಜಿನ್‌ನಲ್ಲಿ ಆಲ್ಟರ್ನೇಟರ್ ಅನ್ನು ಸ್ಥಾಪಿಸಿ ಮತ್ತು ಆಲ್ಟರ್ನೇಟರ್ ಕಾರ್ಯಾಚರಣೆಯನ್ನು ಪರಿಶೀಲಿಸಲು ರೇಟೆಡ್ ಔಟ್‌ಪುಟ್ ಚೆಕ್ ಅನ್ನು ಪುನರಾವರ್ತಿಸಿ. ಬೆಂಚ್ ಪರೀಕ್ಷಾ ಉಪಕರಣಗಳು ಲಭ್ಯವಿದ್ದರೆ, ಈ ಕೆಳಗಿನಂತೆ ಮುಂದುವರಿಯಿರಿ:

1. ಪರೀಕ್ಷಾ ಸ್ಟ್ಯಾಂಡ್‌ಗೆ ಅನುಗುಣವಾಗಿ ಪರೀಕ್ಷಾ ಸ್ಟ್ಯಾಂಡ್‌ನಲ್ಲಿ ಆವರ್ತಕವನ್ನು ಅಳವಡಿಸಿ ತಯಾರಕರ ಸೂಚನೆಗಳು.

2. **!** ಮುಖ್ಯ: ಪರೀಕ್ಷಾ ಫಲಿತಾಂಶಗಳು ಮಾನ್ಯವಾಗಲು ಬ್ಯಾಟರಿ ಅಥವಾ ಬ್ಯಾಟರಿ ಸೆಟ್ ಅನ್ನು ಸಂಪೂರ್ಣವಾಗಿ ಚಾರ್ಜ್ ಮಾಡಬೇಕು.

ಗಮನಿಸಿ: 24-ವೋಲ್ಟ್ ವ್ಯವಸ್ಥೆಯನ್ನು ಪತ್ತೆಹಚ್ಚಲು 12-ವೋಲ್ಟ್ ಕಾರ್ಬನ್ ಪೈಲ್ ಲೋಡ್ ಪರೀಕ್ಷೆಯನ್ನು ಬಳಸಿದಾಗ, ಬ್ಯಾಟರಿ ಸೆಟ್‌ನಲ್ಲಿರುವ 12-ವೋಲ್ಟ್ ವಿಭವಕ್ಕೆ ಮಾತ್ರ ಲೋಡ್ ಪರೀಕ್ಷೆಯನ್ನು ಲಗತ್ತಿಸಿ. 12-ವೋಲ್ಟ್ ಲೋಡ್ ಪರೀಕ್ಷೆಯನ್ನು 24-ವೋಲ್ಟ್ ವಿಭವಕ್ಕೆ ಜೋಡಿಸುವುದರಿಂದ ಕಾರ್ಬನ್ ಪೈಲ್ ಹಾನಿಯಾಗುತ್ತದೆ.

ಕಾರ್ಬನ್ ಪೈಲ್ ಲೋಡ್ ಆಫ್ ಆಗಿ ಬ್ಯಾಟರಿ ಅಥವಾ ಬ್ಯಾಟರಿ ಸೆಟ್ ಸಂಪೂರ್ಣವಾಗಿ ಚಾರ್ಜ್ ಆದಾಗ, ಚಿತ್ರ 41 ರಲ್ಲಿ ತೋರಿಸಿರುವಂತೆ ವಿದ್ಯುತ್ ಸಂಪರ್ಕಗಳನ್ನು ಮಾಡಿ. ಬ್ಯಾಟರಿ ವೋಲ್ಟೇಜ್ ಮತ್ತು ನೆಲದ ಧ್ರುವೀಯತೆಯು ಆಲ್ಟರ್ನೇಟರ್ ಬಳಸುವ ವ್ಯವಸ್ಥೆಯಂತೆಯೇ ಇರಬೇಕು. ಪರೀಕ್ಷೆಯೊಂದಿಗೆ ಮುಂದುವರಿಯುವ ಮೊದಲು ಬ್ಯಾಟರಿ ಅಥವಾ ಬ್ಯಾಟರಿ ಸೆಟ್ ವೋಲ್ಟೇಜ್ ಅನ್ನು ಪರಿಶೀಲಿಸಿ ಮತ್ತು ರೆಕಾರ್ಡ್ ಮಾಡಿ.

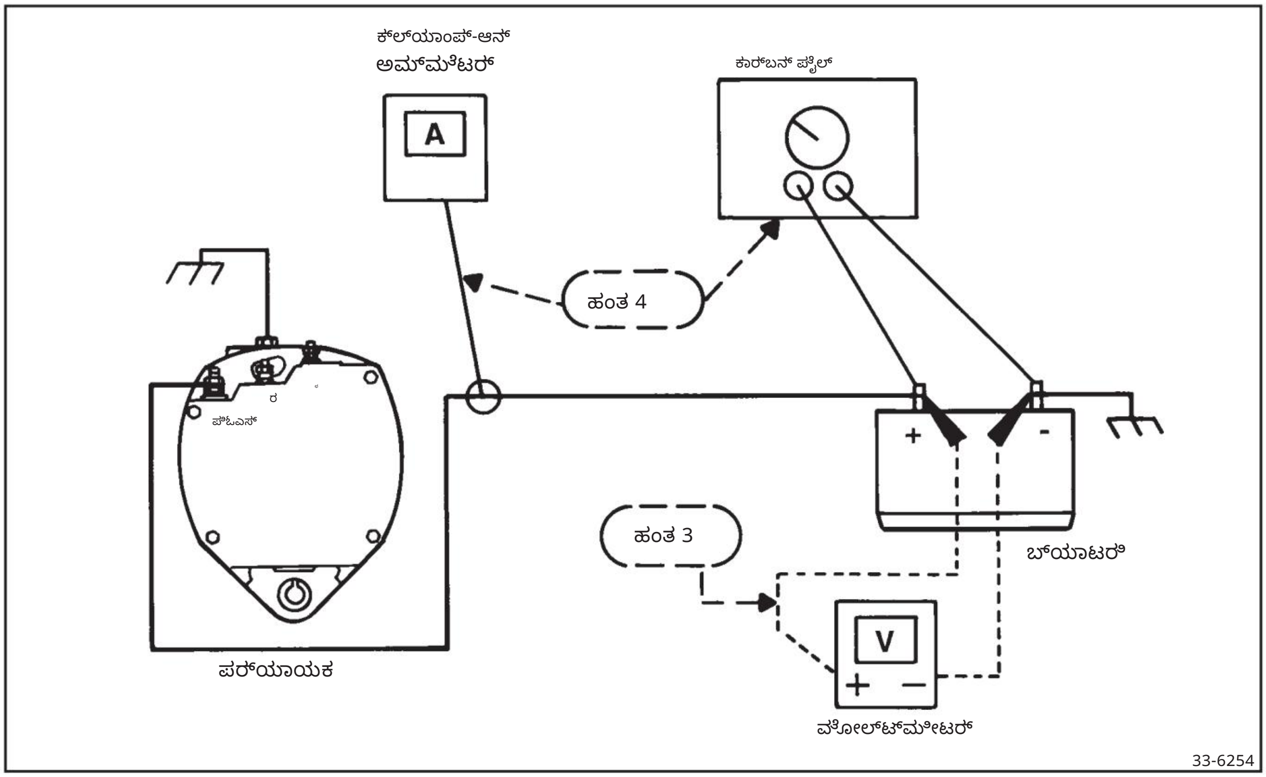

ಚಿತ್ರ 41. ಆಲ್ಟರ್ನೇಟರ್ ಬೆಂಚ್ ಪರೀಕ್ಷೆ

Machine Translated by Google

3. ಕಾರ್ಬನ್ ಪೈಲ್ ಲೋಡ್ "ಆಫ್" ಆದಾಗ, ಪರೀಕ್ಷಾ ಸ್ಟ್ಯಾಂಡ್ ಅನ್ನು ಪ್ರಾರಂಭಿಸಿ ಮತ್ತು ಈ ಕೈಪಿಡಿಯ ಕೊನೆಯಲ್ಲಿ 33/34 SI ಆಲ್ಟರ್ನೇಟರ್ ವಿಶೇಷಣಗಳಲ್ಲಿ ಕೋಲ್ಡ್ ಔಟ್‌ಪುಟ್ ವಿಶೇಷಣಗಳ ಅಡಿಯಲ್ಲಿ ತೋರಿಸಿರುವ ಆಲ್ಟರ್ನೇಟರ್ ವೇಗವನ್ನು ನಿಧಾನವಾಗಿ ಗರಿಷ್ಠ rpm ಗೆ ಹೆಚ್ಚಿಸಿ. ವೋಲ್ಟ್‌ಮೀಟರ್ ಅನ್ನು ಗಮನಿಸಿ.

- ವೋಲ್ಟೇಜ್ ಹೆಚ್ಚಾಗದೆ ಹಿಂದಿನ ಓದುವಿಕೆಯಲ್ಲಿ (ಹಂತ 2) ಅಥವಾ ಅದಕ್ಕಿಂತ ಕಡಿಮೆ ಇದ್ದರೆ, ಯಾವುದೇ ಆವರ್ತಕ ಔಟ್‌ಪುಟ್ ಇರುವುದಿಲ್ಲ. ಕಾರ್ಬನ್ ಪೈಲ್ ಲೋಡ್ ಅನ್ನು ಆಫ್ ಮಾಡಿ ಮತ್ತು ಪರೀಕ್ಷಾ ಸ್ಟ್ಯಾಂಡ್ ಅನ್ನು ನಿಲ್ಲಿಸಿ. ರೋಟರ್‌ನಲ್ಲಿ ಉಳಿದಿರುವ ಕಾಂತೀಯತೆ ಕಳೆದುಹೋಗಿರಬಹುದು. ಹಂತ 5 ಕ್ಕೆ ಹೋಗಿ.

- 12-ವೋಲ್ಟ್ ವ್ಯವಸ್ಥೆಯಲ್ಲಿ ವೋಲ್ಟೇಜ್ 15.5 ವೋಲ್ಟ್‌ಗಳಿಗಿಂತ ಹೆಚ್ಚಾದರೆ (ಅಥವಾ 24-ವೋಲ್ಟ್ ವ್ಯವಸ್ಥೆಯಲ್ಲಿ 31 ವೋಲ್ಟ್‌ಗಳಿಗಿಂತ ಹೆಚ್ಚಾದರೆ), ವೋಲ್ಟೇಜ್ ಅನಿಯಂತ್ರಿತವಾಗಿರುತ್ತದೆ. ಕಾರ್ಬನ್ ಪೈಲ್ ಲೋಡ್ ಅನ್ನು ಆಫ್ ಮಾಡಿ ಮತ್ತು ಪರೀಕ್ಷಾ ಸ್ಟ್ಯಾಂಡ್ ಅನ್ನು ನಿಲ್ಲಿಸಿ. ಸರಿಯಾದ ಜೋಡಣೆಗಾಗಿ ಆಲ್ಟರ್ನೇಟರ್ ಅನ್ನು ಮರುಪರಿಶೀಲಿಸಿ. ಆಲ್ಟರ್ನೇಟರ್ ಅನ್ನು ಸರಿಯಾಗಿ ಜೋಡಿಸಿದ್ದರೆ, ಯುನಿಟ್ ರಿಪೇರ್ ಅಡಿಯಲ್ಲಿ ವಿವರಿಸಿದಂತೆ ನಿಯಂತ್ರಕವನ್ನು ಬದಲಾಯಿಸಿ. ಶಾರ್ಟ್ಸ್‌ಗಳಿಗಾಗಿ ಫೀಲ್ಡ್ ಕಾಯಿಲ್ ಅನ್ನು ಸಹ ಪರಿಶೀಲಿಸಿ ಮತ್ತು ದೋಷಪೂರಿತವಾ[illegible]

- ವೋಲ್ಟೇಜ್ ಸರಿಯಾಗಿದ್ದರೆ, ಮುಂದಿನ ಹಂತಕ್ಕೆ ಮುಂದುವರಿಯಿರಿ.

4. ವಿಶೇಷಣಗಳಲ್ಲಿ ಕೋಲ್ಡ್ ಔಟ್‌ಪುಟ್ ಅಡಿಯಲ್ಲಿ ತೋರಿಸಿರುವ ಆವರ್ತಕವು ಅತ್ಯಧಿಕ rpm ನಲ್ಲಿ ಚಾಲನೆಯಲ್ಲಿರುವಾಗ, ಕಾರ್ಬನ್ ಪೈಲ್ ಲೋಡ್ ಅನ್ನು ಆನ್ ಮಾಡಿ ಮತ್ತು ಆಮ್ಮೀಟರ್‌ನಲ್ಲಿ ಗರಿಷ್ಠ ಆವರ್ತಕ ಔಟ್‌ಪುಟ್ ಪಡೆಯಲು ಹೊಂದಿಸಿ.

- ವಿಶೇಷಣಗಳಲ್ಲಿ ಕೋಲ್ಡ್ ಔಟ್‌ಪುಟ್‌ನ 15 ಆಂಪ್ಸ್ ಒಳಗೆ ಆಮ್ಮೀಟರ್ ಓದುವಿಕೆ ಇದ್ದರೆ, ಆವರ್ತಕವು ಒಳ್ಳೆಯದು. ಕಾರ್ಬನ್ ಪೈಲ್ ಲೋಡ್ ಅನ್ನು ಆಫ್ ಮಾಡಿ ಮತ್ತು ಪರೀಕ್ಷಾ ಸ್ಟ್ಯಾಂಡ್ ಅನ್ನು ನಿಲ್ಲಿಸಿ.

- ಆಮ್ಮೀಟರ್ ಓದುವಿಕೆ ನಿರ್ದಿಷ್ಟತೆಗಿಂತ 15 ಆಂಪ್ಸ್‌ಗಳಿಗಿಂತ ಕಡಿಮೆಯಿದ್ದರೆ, ಆವರ್ತಕ ಸರಿಯಾಗಿ ಕಾರ್ಯನಿರ್ವಹಿಸುತ್ತಿಲ್ಲ. ಕಾರ್ಬನ್ ಪೈಲ್ ಲೋಡ್ ಅನ್ನು ಆಫ್ ಮಾಡಿ ಮತ್ತು ಪರೀಕ್ಷಾ ಸ್ಟ್ಯಾಂಡ್ ಅನ್ನು ನಿಲ್ಲಿಸಿ. ಈ ಕೈಪಿಡಿಯಲ್ಲಿ ಯುನಿಟ್ ರಿಪೇರಿ ವಿಭಾಗಕ್ಕೆ ಹಿಂತಿರುಗಿ ಮತ್ತು ಆವರ್ತಕವನ್ನು ಮರು-ರೋಗನಿರ್ಣಯ ಮಾಡಿ.

5. ಎಚ್ಚರಿಕೆ: ಬ್ಯಾಟರಿ ಇನ್ಸುಲೇಟೆಡ್ ಟರ್ಮಿನಲ್‌ಗೆ ಸಂಪರ್ಕಿಸುವಾಗ ಜಂಪರ್ ಲೀಡ್ ಅನ್ನು ಆಕಸ್ಮಿಕವಾಗಿ ಗ್ರೌಂಡ್ ಮಾಡಲು ಬಿಡಬೇಡಿ. ಈ ಲೀಡ್‌ನ ಮುಕ್ತ ತುದಿ ಆಕಸ್ಮಿಕವಾಗಿ ಆಲ್ಟರ್ನೇಟರ್ ಹೌಸಿಂಗ್ ಅಥವಾ ಇತರ ಗ್ರೌಂಡ್ ಮಾಡಿದ ಪ್ರದೇಶಗಳಿಗೆ ಸ್ಪರ್ಶಿಸಿದರೆ, ಜಂಪರ್ ಲೀಡ್ ಬೇಗನೆ ಬಿಸಿಯಾಗಿ ಚರ್ಮದ ಸುಡುವಿಕೆಗೆ ಕಾರಣವಾಗಬಹುದು ಅಥವಾ ಜಂಪರ್ ಲೀಡ್‌ಗೆ ಹಾನಿಯಾಗಬಹುದು. ಈ ಕಾರ್ಯವಿಧಾನದ ಸಮಯದಲ್ಲಿ ಜಂಪರ್ ಲೀಡ್ ಅನ್ನು ಗ್ರೌಂಡಿಂಗ್‌ನಿಂದ ಎಚ್ಚರಿಕೆಯಿಂದ ಬೇರ್ಪಡಿಸಿ.

ಅಗತ್ಯವಿರುವ ಉಪಕರಣಗಳು:

· ಜಂಪರ್ ಲೀಡ್ (18 ಗ್ಯಾ. ನಿಮಿಷ; ಫ್ಯೂಸ್ ಇಲ್ಲ)

"R" ಅಥವಾ "I" ಟರ್ಮಿನಲ್ ಹೊಂದಿರುವ ಆಲ್ಟರ್ನೇಟರ್‌ಗಳಲ್ಲಿ ಉಳಿದಿರುವ ಕಾಂತೀಯತೆಯನ್ನು ಪುನಃಸ್ಥಾಪಿಸಲು, ಆಲ್ಟರ್ನೇಟರ್ ಗ್ರೌಂಡ್ ಟರ್ಮಿನಲ್ ಅನ್ನು ಬ್ಯಾಟರಿ ಗ್ರೌಂಡ್ ಟರ್ಮಿನಲ್‌ಗೆ ಸಂಪರ್ಕಿಸಬೇಕು. ಇದನ್ನು ನೇರವಾಗಿ ಅಥವಾ ಟೆಸ್ಟ್ ಸ್ಟ್ಯಾಂಡ್ ವೈರಿಂಗ್ ಮೂಲಕ ಮಾಡಬಹುದು. (ಚಿತ್ರ 42 ನೋಡಿ)

ಬ್ಯಾಟರಿ ಇನ್ನೂ ಸಂಪರ್ಕಗೊಂಡಿದ್ದರೆ, ಅದರಿಂದ ಕಾರ್ಬನ್ ಪೈಲ್ ಲೋಡ್ ಪರೀಕ್ಷೆಯನ್ನು ಸಂಪರ್ಕ ಕಡಿತಗೊಳಿಸಿ. ಆಲ್ಟರ್ನೇಟರ್ "R" ಅಥವಾ "I" ಟರ್ಮಿನಲ್‌ಗೆ ಸಂಪರ್ಕಗೊಂಡಿರುವ ಯಾವುದೇ ಲೀಡ್‌ಗಳನ್ನು ಸಂಪರ್ಕ ಕಡಿತಗೊಳಿಸಿ. ಜಂಪರ್ ಲೀಡ್ ಅನ್ನು ಬ್ಯಾಟರಿ ಪಾಸಿಟಿವ್‌ಗೆ ಸಂಪರ್ಕಪಡಿಸಿ. ಇತರ ಗ್ರೌಂಡೆಡ್ ಪ್ರದೇಶಗಳನ್ನು ಮುಟ್ಟದೆ (ಮೇಲಿನ ಎಚ್ಚರಿಕೆ ನೋಡಿ), ಜಂಪರ್ ಲೀಡ್‌ನ ಮುಕ್ತ ತುದಿಯನ್ನು ಆಲ್ಟರ್ನೇಟರ್ "R" ಅಥವಾ "I" ಟರ್ಮಿನಲ್‌ಗೆ ಕ್ಷಣಮಾತ್ರದಲ್ಲಿ ಸ್ಪರ್ಶಿಸಿ ("ಫ್ಲಾಶ್"). ಟರ್ಮಿನಲ್‌ಗೆ ಕ್ಷಣಿಕ ವಿದ್ಯುತ್ ಹರಿವು ರೋಟರ್‌ನಲ್ಲಿ ಸರಿಯಾದ ಕಾಂತೀಯತೆಯನ್ನು ಪುನಃಸ್ಥಾಪಿಸುತ್ತದೆ. ಬ್ಯಾಟರಿಯಿಂದ ಜಂಪರ್ ಲೀಡ್ ಸಂಪರ್ಕ ಕಡಿತಗೊಳಿಸಿ, ನಂತರ ಹಂತ 1 ಕ್ಕೆ ಹಿಂತಿರುಗಿ ಮತ್ತು ಆಲ್ಟರ್ನೇಟರ್ ಬೆಂಚ್ ಪರೀಕ್ಷೆಯನ್ನು ಪುನರಾವರ್ತಿಸಿ.

ಪರ್ಯಾಯಕ ಅಳವಡಿಕೆ

ಎಚ್ಚರಿಕೆ: ಆಲ್ಟರ್ನೇಟರ್ "BAT" ಟರ್ಮಿನಲ್ ಲೀಡ್ ಅನ್ನು ತೆಗೆದುಹಾಕುವ ಅಥವಾ ಜೋಡಿಸುವ ಮೊದಲು ಬ್ಯಾಟರಿಯಲ್ಲಿ ಗ್ರೌಂಡೆಡ್ ಬ್ಯಾಟರಿ ಕೇಬಲ್ ಅನ್ನು ಸಂಪರ್ಕ ಕಡಿತಗೊಳಿಸದಿದ್ದರೆ ಗಾಯವಾಗಬಹುದು. ಔಟ್‌ಪುಟ್ ಟರ್ಮಿನಲ್‌ನಲ್ಲಿರುವ ಬ್ಯಾಟರಿ ಕೇಬಲ್ ಕನೆಕ್ಟರ್‌ಗೆ ಉಪಕರಣವನ್ನು ಶಾರ್ಟ್ ಮಾಡಿದರೆ, ಉಪಕರಣವು ಚರ್ಮವನ್ನು ಸುಡುವಷ್ಟು ಅಥವಾ ಉಪಕರಣ ಅಥವಾ ಕೇಬಲ್‌ಗೆ ಹಾನಿ ಮಾಡುವಷ್ಟು ಬೇಗನೆ ಬಿಸಿಯಾಗಬಹುದು.

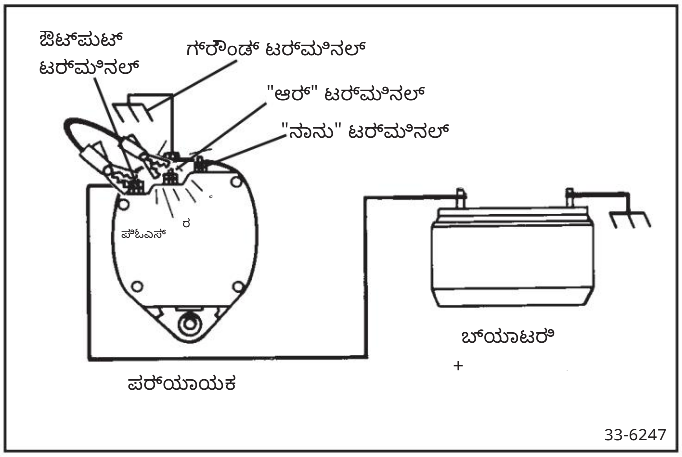

ಚಿತ್ರ 42. ಉಳಿದಿರುವ ಕಾಂತೀಯತೆಯನ್ನು ಮರುಸ್ಥಾಪಿಸುವುದು

Machine Translated by Google

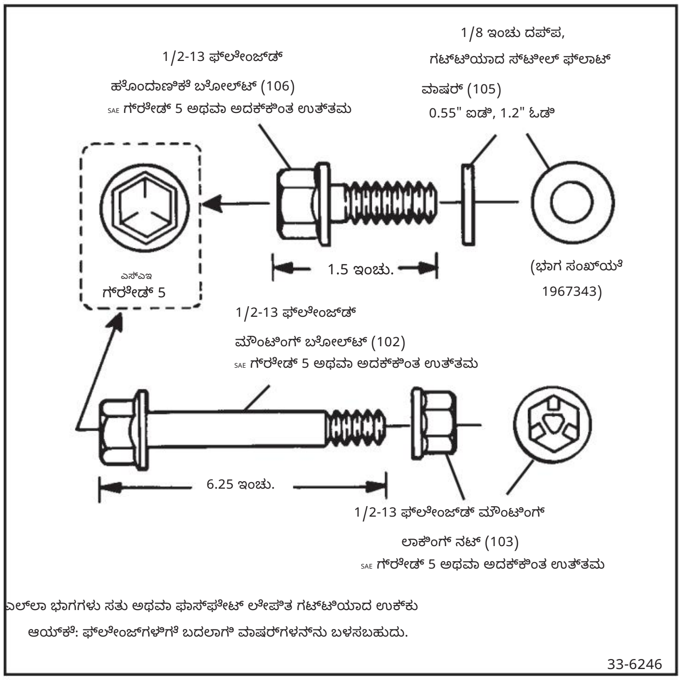

ಚಿತ್ರ 43. ಆಲ್ಟರ್ನೇಟರ್ ಮೌಂಟಿಂಗ್ ಬೋಲ್ಟ್‌ಗಳು

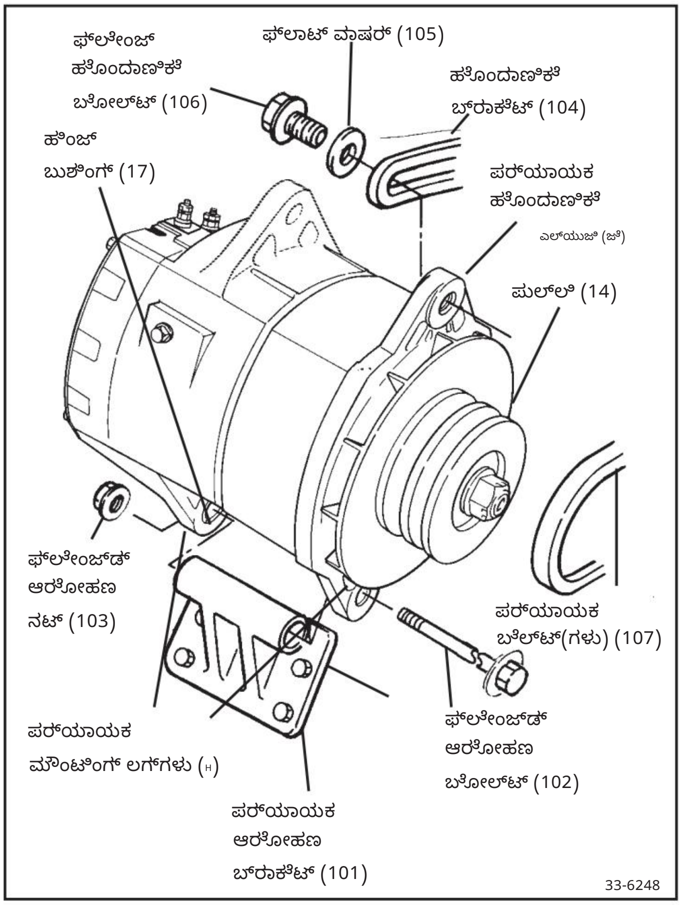

ಚಿತ್ರ 44. ಎಂಜಿನ್‌ನಲ್ಲಿ ಆಲ್ಟರ್ನೇಟರ್ ಅಳವಡಿಸುಮದು

ತೆಗೆದುಹಾಕಿ ಅಥವಾ ಸಂಪರ್ಕ ಕಡಿತಗೊಳಿಸಿ

1. ಬ್ಯಾಟರಿಯಲ್ಲಿ ನೆಗೆಟಿವ್ ಕೇಬಲ್.

ಗಮನಿಸಿ: ಯಾವಾಗಲೂ ಫಾಸ್ಟೆನರ್‌ಗಳನ್ನು ಮೂಲ ಸ್ಥಳದಲ್ಲಿಯೇ ಮರುಸ್ಥಾಪಿಸಿ. ಫಾಸ್ಟೆನರ್‌ಗಳನ್ನು ಬದಲಾಯಿಸಲು ಅಗತ್ಯವಿದ್ದರೆ, ಸರಿಯಾದ ಭಾಗ ಸಂಖ್ಯೆ ಅಥವಾ ಅದಕ್ಕೆ ಸಮಾನವಾದದ್ದನ್ನು ಮಾತ್ರ ಬಳಸಿ. (ಚಿತ್ರ 43 ನೋಡಿ)

- ಸರಿಯಾದ ಭಾಗ ಸಂಖ್ಯೆ ಲಭ್ಯವಿಲ್ಲದಿದ್ದರೆ, ಸಮಾನ ಭಾಗ ಸಂಖ್ಯೆಗಳನ್ನು ಮಾತ್ರ ಬಳಸಿ. ಗಾತ್ರ ಮತ್ತು ಶಕ್ತಿ.
- ಮರುಬಳಕೆ ಮಾಡಬಾರದ ಫಾಸ್ಟೆನರ್‌ಗಳನ್ನು ಕಾರ್ಯವಿಧಾನದಲ್ಲಿ ಗುರುತಿಸಲಾಗುತ್ತದೆ. · ಥ್ರೆಡ್ ಲಾಕಿಂಗ್ ಕಾಂಪೌಂಡ್ ಅಗತ್ಯವಿರುವ ಫಾಸ್ಟೆನರ್‌ಗಳನ್ನು ಕಾರ್ಯವಿಧಾನದಲ್ಲಿ ಗುರುತಿಸಲಾಗುತ್ತದೆ.
- ತೋರಿಸಿದಾಗ ನಿರ್ದಿಷ್ಟಪಡಿಸಿದ ಟಾರ್ಕ್ ಮೌಲ್ಯಗಳನ್ನು ಬಳಸಿ.

ಬೇರೆ ಯಾಮದೇ ರೀತಿಯಲ್ಲಿ ಫಾಸ್ಟೆನರ್‌ಗಳನ್ನು ಬಳಸುಮದು ಅಥವಾ ಬದಲಾಯಿಸುಮದರಿಂದ ಭಾಗಶಃ ಅಥವಾ ವ್ಯವಸ್ಥೆಗೆ ಹಾನಿಯಾಗಬಹುದು.

ಅನುಸ್ಥಾಪನಾ ವಿಧಾನ (ಚಿತ್ರ 44 ನೋಡಿ)

ಎಂಜಿನ್‌ನಲ್ಲಿ ಆವರ್ತಕವನ್ನು ಸ್ಥಾಪಿಸಲು ಯಾವಾಗಲೂ ಎಂಜಿನ್ ತಯಾರಕರ ಸೂಚನೆಗಳನ್ನು ಅನುಸರಿಸಿ. ಈ ಕೆಳಗಿನ ವಿಧಾನಮ ವಿಶಿಷ್ಟವಾಗಿದೆ ಮತ್ತು ನಿರ್ದಿಷ್ಟ ಅಪ್ಲಿಕೇಶನ್‌ಗೆ ಅಗತ್ಯವಿರುವ ಎಲ್ಲಾ ಹಂತಗಳಿಗೆ ಹೊಂದಿಕೆಯಾಗದಿರಬಹುದು.

ಅಗತ್ಯವಿರುವ ಪರೀಕ್ಷಾ ಸಲಕರಣೆಗಳು:

- ಬೆಲ್ಟ್ ಟೆನ್ಷನ್ ಗೇಜ್

ಗಮನಿಸಿ: ಎಂಜಿನ್‌ಗೆ ಆಲ್ಟರ್ನೇಟರ್ ಅನ್ನು ಸ್ಥಾಪಿಸುವ ಮೊದಲು, ಮೌಂಟಿಂಗ್ ಬ್ರಾಕೆಟ್ (101) ಮತ್ತು ಹೊಂದಾಣಿಕೆ ಬ್ರಾಕೆಟ್ (104), ಸ್ಟೆಬಿಲೈಜರ್ ಬ್ರಾಕೆಟ್ (111 ಚಿತ್ರ 46) ಅನ್ನು ಸಹ ಪರಿಶೀಲಿಸಿ; ಬಳಸಿದ್ದರೆ, ಅಮ ಸವೆದುಹೋಗಿಲ್ಲ ಅಥವಾ ಬಿರುಕು ಬಿಟ್ಟಿಲ್ಲ ಎಂದು ಖಚಿತಪಡಿಸಿಕೊಳ್ಳಿ. ಸರಿಯಾದ ಹಾರ್ಡ್‌ವೇರ್‌ನೊಂದಿಗೆ ಅಮ ಆಲ್ಟರ್ನೇಟರ್ ಅನ್ನು ಎಂಜಿನ್‌ಗೆ ಸುರಕ್ಷಿತವಾಗಿ ಜೋಡಿಸುತ್ತವೆ ಎಂದು ಖಚಿತಪಡಿಸಿಕೊಳ್ಳಿ.

ಬಿಗಿಗೊಳಿಸಿ

ಆಲ್ಟರ್ನೇಟರ್ ಮೌಂಟಿಂಗ್ ಬ್ರಾಕೆಟ್ (101) ಹೊಂದಿರುವ ಎಲ್ಲಾ ಫಾಸ್ಟೆನರ್‌ಗಳು ಎಂಜಿನ್ ತಯಾರಕರ ಟಾರ್ಕ್ ವಿಶೇಷಣಗಳಿಗೆ ಅನುಗುಣವಾಗಿರುತ್ತವೆ.

Machine Translated by Google

ಹೊಂದಿಸಿ

ಮೌಂಟಿಂಗ್ ಲಗ್‌ಗಳ (H) ನಡುವೆ ಗರಿಷ್ಠ ಅಂತರವನ್ನು ಅನುಮತಿಸಲು RE ಹೌಸಿಂಗ್ ಮೌಂಟಿಂಗ್ ಲಗ್‌ನಲ್ಲಿ ರೆಕ್ಟಿಫೈಯರ್ ಎಂಡ್ ಬುಶಿಂಗ್ (17) ಸ್ಥಾನವನ್ನು ಇರಿಸಿ.

ಗಮನಿಸಿ: ಸ್ಥಿರೀಕರಣ ಬ್ರಾಕೆಟ್ ಅನ್ನು ಸ್ಥಾಪಿಸುವ ಮೊದಲು ಹೊಂದಾಣಿಕೆ ಬ್ರಾಕೆಟ್ ಮತ್ತು ಮೌಂಟಿಂಗ್ ಬೋಲ್ಟ್‌ಗಳ ಬೆಲ್ಟ್ ಟೆನ್ಷನಿಂಗ್ ಮತ್ತು ಬಿಗಿಗೊಳಿಸುವಿಕೆಯನ್ನು ಪೂರ್ಣಗೊಳಿಸಬೇಕು.

ಸ್ಥಾಪಿಸಿ ಅಥವಾ ಸಂಪರ್ಕಿಸಿ

1. 33 SI ಅಥವಾ 34 SI ಮೌಂಟಿಂಗ್ ಲಗ್‌ಗಳು (H) ಆಲ್ಟರ್ನೇಟರ್ ಮೌಂಟಿಂಗ್ ಬ್ರಾಕೆಟ್‌ಗೆ (101).

2. DE ಫ್ರೇಮ್ ಮೌಂಟಿಂಗ್ ಲಗ್ (H), ಆಲ್ಟರ್ನೇಟರ್ ಮೌಂಟಿಂಗ್ ಬ್ರಾಕೆಟ್ (101), ಮತ್ತು RE ಫ್ರೇಮ್ ಮೌಂಟಿಂಗ್ ಲಗ್ ಬುಶಿಂಗ್ (17) ಮೂಲಕ ಒಂದು ಫ್ಲೇಂಜ್ಡ್ ಮೌಂಟಿಂಗ್ ಬೋಲ್ಟ್ (102).

3. ಫ್ಲೇಂಜ್ಡ್ ಮೌಂಟಿಂಗ್ ನಟ್ (103) ನಿಂದ ಫ್ಲೇಂಜ್ಡ್ ಮೌಂಟಿಂಗ್ ಬೋಲ್ಟ್‌ಗೆ (102) ಬೆರಳು ಬಿಗಿಯಾಗಿದೆ.

   ಸೂಚನೆ: ಬೋಲ್ಟ್ ಅಥವಾ ನಟ್ ಎರಡರಲ್ಲಿ ಯಾಮದಾದರೂ ಒಂದಕ್ಕೆ ಫ್ಲೇಂಜ್ ಹಾಕದಿದ್ದರೆ, ಫ್ಲೇಂಜ್ ಹಾಕಿರುವ ಅನ್ವಯಿಕೆಗಳಿಗೆ 1/8" ದಪ್ಪ, ಗಟ್ಟಿಯಾದ ಉಕ್ಕಿನ ಫ್ಲಾಟ್ ವಾಷರ್ (105) (ಚಿತ್ರ 43 ನೋಡಿ) ಅನ್ನು ಬದಲಿಸಬೇಕು.

4. ಫ್ಲಾಟ್ ವಾಷರ್ (105) ಮೂಲಕ ಫ್ಲೇಂಜ್ಡ್ ಹೊಂದಾಣಿಕೆ ಬೋಲ್ಟ್ (106), ಹೊಂದಾಣಿಕೆ ಬ್ರಾಕೆಟ್‌ನಲ್ಲಿ ಸ್ಲಾಟ್ (104) ಮತ್ತು DE ಫ್ರೇಮ್ ಹೊಂದಾಣಿಕೆ ಲಗ್ (J) ಬೆರಳಿನಿಂದ ಬಿಗಿಗೊಳಿಸಿದ ರಂಧ್ರಕ್ಕೆ ದಾರವನ್ನು ಹಾಕಿ.

5. ಆಲ್ಟರ್ನೇಟರ್ ಬೆಲ್ಟ್(ಗಳು) (107) ಪುಲ್ಲಿ (14) ಮೇಲೆ.

   ಸೂಚನೆ: ಎಂಜಿನ್ ಸ್ವಯಂಚಾಲಿತ ಬೆಲ್ಟ್ ಟೆನ್ಷನಿಂಗ್ (ಐಡ್ಲರ್) ಬಳಸಿದರೆ ಎಂಜಿನ್ ತಯಾರಕರ ಅನುಸ್ಥಾಪನಾ ಸೂಚನೆಯನ್ನು ನೋಡಿ.

6. ಬಳಸಿದರೆ ಇಡ್ಲರ್.

   ಗಮನಿಸಿ: ಬೆಲ್ಟ್ ಟೆನ್ಷನ್ ಹೊಂದಿಸಲು ಆಲ್ಟರ್ನೇಟರ್, ರೆಕ್ಟಿಫೈಯರ್ ಎಂಡ್ ಹೌಸಿಂಗ್ (1) ಅನ್ನು ಇಣುಕಬೇಡಿ. ಇದು ಆಲ್ಟರ್ನೇಟರ್‌ಗೆ ಹಾನಿಯಾಗಬಹುದು. ಸೂಕ್ತವಾದ ಪ್ರೈ ಬಾರ್ (108) ಬಳಸಿ ಡ್ರೈವ್ ಎಂಡ್ ಫ್ರೇಮ್ (4) ವಿರುದ್ಧ ಇಣುಕಿಸಿ.

   ಗಮನಿಸಿ: ಬೆಲ್ಟ್ ಟೆನ್ಷನ್ ಪಡೆಯಲು ಆಲ್ಟರ್ನೇಟರ್ ಬಳಸುವಾಗ ಎಂಜಿನ್ ತಯಾರಕರ ಟೆನ್ಷನ್ ವಿಶೇಷಣಗಳನ್ನು ನೋಡಿ.

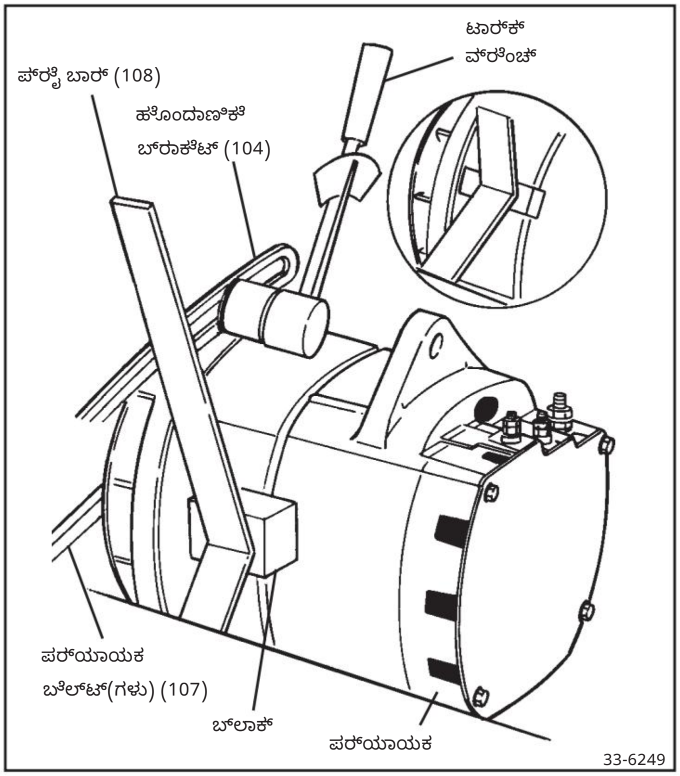

ಚಿತ್ರ 45. ಬೆಲ್ಟ್ ಟೆನ್ಷನ್ ಹೊಂದಿಸುಮದು

7. ಎಂಜಿನ್ ಮತ್ತು ಆವರ್ತಕದ ಡ್ರೈವ್ ಎಂಡ್ ಫ್ರೇಮ್ (4) ನಡುವಿನ ಪ್ರೈ ಬಾರ್ (108). ಲಿವರ್ ಆಗಿ ಪ್ರೈ ಬಾರ್ (108) ಅನ್ನು ಬಳಸಿಕೊಂಡು ಆವರ್ತಕವನ್ನು ಪ್ರೈ ಮಾಡಲು ಬಲವನ್ನು ಅನ್ವಯಿಸಿ ಮತ್ತು ಬೆಲ್ಟ್ ಟೆನ್ಷನ್ ಅನ್ನು ಹೆಚ್ಚಿಸಿ.

ಹೊಂದಿಸಿ

ಬೆಲ್ಟ್ ಟೆನ್ಷನ್ ಗೇಜ್ ಬಳಸಿ ನಿರ್ದಿಷ್ಟತೆ ಮತ್ತು ಹೊಡಿತಕ್ಕೆ ಬೆಲ್ಟ್ (107) ಟೆನ್ಷನ್. (ಚಿತ್ರ 45 ನೋಡಿ)

ಬಿಗಿಗೊಳಿಸಿ

ಎಂಜಿನ್ ಅಥವಾ ವಾಹನ ತಯಾರಕರ ವಿಶೇಷಣಗಳಿಗೆ ಹೊಂದಾಣಿಕೆ ಬ್ರಾಕೆಟ್ (104). ಫ್ಲೇಂಜ್ ಹೊಂದಾಣಿಕೆ ಬೋಲ್ಟ್ (106) ಮತ್ತು ಫ್ಲೇಂಜ್ಡ್ ಮೌಂಟಿಂಗ್ ಬೋಲ್ಟ್ (102) ಮತ್ತು ನಟ್ (103) ನಿಂದ 88 Nm (65 lb. ft.).

ಅಳತೆ

ನಿರ್ದಿಷ್ಟತೆಯನ್ನು ಕಾಯ್ದುಕೊಳ್ಳಲಾಗಿದೆಯೆ ಎಂದು ಖಚಿತಪಡಿಸಿಕೊಳ್ಳಲು ಬೆಲ್ಟ್ ಟೆನ್ಷನ್ ಗೇಜ್‌ನೊಂದಿಗೆ ಬೆಲ್ಟ್ (107) ಟೆನ್ಷನ್. ಇಲ್ಲದಿದ್ದರೆ 7 ಹಂತಗಳನ್ನು ಪುನರಾವರ್ತಿಸಿ.

Machine Translated by Google

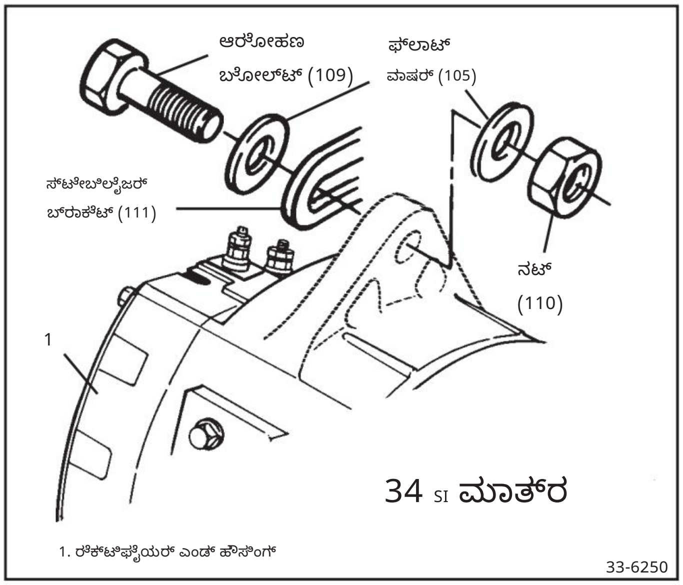

ಚಿತ್ರ 46. ಸ್ಥಿರೀಕರಣ ಆವರಣವನ್ನು ಸಂಪರ್ಕಿಸಲಾಗುತ್ತಿದೆ

ಸ್ಥಾಪಿಸಿ ಅಥವಾ ಸಂಪರ್ಕಿಸಿ

ಗಮನಿಸಿ: ಸ್ಥಿರೀಕರಣ ಬ್ರಾಕೆಟ್ ಅನ್ನು ಸ್ಥಾಪಿಸುವ ಮೊದಲು ಹೊಂದಾಣಿಕೆ ಬ್ರಾಕೆಟ್ ಮತ್ತು ಮೌಂಟಿಂಗ್ ಬೋಲ್ಟ್‌ಗಳ ಬೆಲ್ಟ್ ಟೆನ್ಷನಿಂಗ್ ಮತ್ತು ಬಿಗಿಗೊಳಿಸುವಿಕೆಯನ್ನು ಪೂರ್ಣಗೊಳಿಸಬೇಕು.

8. ಸ್ಟೆಬಿಲೈಸರ್ ಮೌಂಟಿಂಗ್ ಬೋಲ್ಟ್ (109) ಅನ್ನು ಫ್ಲಾಟ್ ವಾಷರ್ (105), ಸ್ಟೆಬಿಲೈಸರ್ ಬ್ರಾಕೆಟ್ (111), RE ಹೌಸಿಂಗ್ ಸ್ಟೆಬಿಲೈಸರ್ ಲಗ್ (1), ಫ್ಲಾಟ್ ವಾಷರ್ (105) ಮತ್ತು ನಟ್ (110) ಗೆ ದಾರವನ್ನು ಬೆರಳಿನಿಂದ ಬಿಗಿಗೊಳಿಸಿ. (ಚಿತ್ರ 46 ನೋಡಿ)

ಬಿಗಿಗೊಳಿಸಿ

ಸ್ಟೆಬಿಲೈಸರ್ ಬೋಲ್ಟ್ (109) ಮತ್ತು ನಟ್ (110) ರಿಂದ 88 Nm (65 lb. ft.).

ವಾಹನಗಳ ವೈರಿಂಗ್ ಅಳವಡಿಕೆ

(ಚಿತ್ರ ೪೭ ಮತ್ತು ೪೮ ನೋಡಿ)

ಗಮನಿಸಿ: ಕೆಲವು ಎಂಜಿನ್ ಕಾನ್ಫಿಗರೇಶನ್‌ಗಳಲ್ಲಿ 1.5µf ಕೆಪಾಸಿಟರ್ (DRA 198544) ಅನ್ನು ಕೆಲವು ಆಲ್ಟರ್ನೇಟರ್‌ಗಳಿಗೆ ಮರುಜೋಡಿಸಲಾಗಿದೆ.

ಸ್ಥಾಪಿಸಿ ಅಥವಾ ಸಂಪರ್ಕಿಸಿ

1. ಬ್ಯಾಟರಿ ಲೀಡ್ (112), ಲೀಡ್ ಕೆಪಾಸಿಟರ್ (116) ಅಗತ್ಯವಿದ್ದರೆ, ಲಾಕ್‌ವಾಷರ್ (182) ಮತ್ತು ನಟ್ (181) ಔಟ್‌ಪುಟ್ ಸ್ಟಡ್ (187) ಮೇಲೆ, ಕವರ್ ಪ್ಲೇಟ್‌ನಲ್ಲಿ "POS" ಎಂದು ಲೇಬಲ್ ಮಾಡಲಾಗಿದೆ (15) ಬೆರಳಿನಿಂದ ಬಿಗಿಯಾಗಿ. (ಚಿತ್ರ 48 ನೋಡಿ)

2. ಬಳಸಿದ್ದರೆ, ಕವರ್ ಪ್ಲೇಟ್‌ನಲ್ಲಿ "R" ಎಂದು ಲೇಬಲ್ ಮಾಡಲಾದ ರಿಲೇ ಸ್ಟಡ್ (193) ಮೇಲೆ ರಿಲೇ ಲೀಡ್ (113), ಲಾಕ್‌ವಾಷರ್ (192) ಮತ್ತು ನಟ್ (191) ಅನ್ನು ಬೆರಳಿನಿಂದ ಬಿಗಿಗೊಳಿಸಿ.

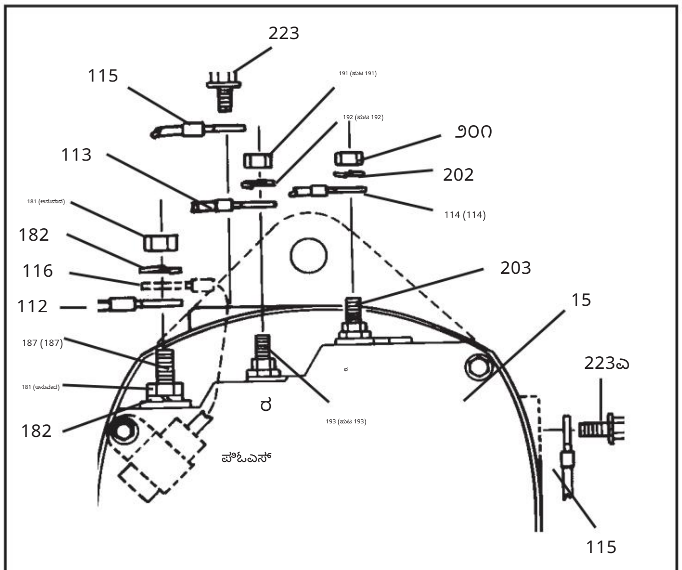

112. ಬ್ಯಾಟರಿ ಲೀಡ್
113. ರಿಲೇ ಲೀಡ್ 114. ಸೂಚಕ ಬೆಳಕಿನ ಲೀಡ್

115. ನೆಲದ ಲೀಡ್ 116. ಕೆಪಾಸಿಟರ್ (A/R)
181. NUT 182. ಲಾಕ್ ವಾಷರ್ 187. ಔಟ್‌ಪುಟ್ ಸ್ಟಡ್ 191. NUT

೧೯೨. ಲಾಕ್ ವಾಷರ್ ೧೯೩. ರಿಲೇ ಸ್ಟಡ್
201. ನಟ್ 202. ಲಾಕ್ ವಾಷರ್ 203. ಇಂಡಿಕೇಟರ್ ಲೈಟ್ ಸ್ಟಡ್ 223. ಸ್ಕ್ರೂ 223A. ಸ್ಕ್ರೂ ಅಸೆಂಬ್ಲಿ
34 SI ಮಾತ್ರ

33-6251

ಚಿತ್ರ 47. ವೈರಿಂಗ್ ಅಳವಡಿಸುವುದು

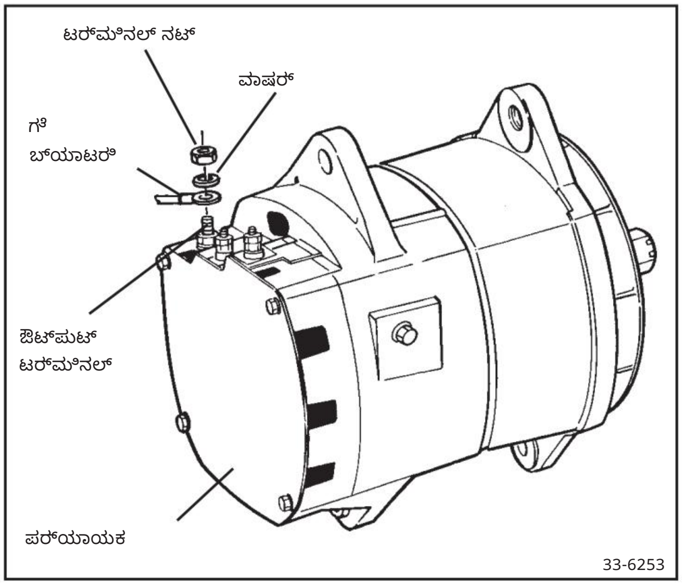

ಚಿತ್ರ 48. ಔಟ್‌ಪುಟ್ ಟರ್ಮಿನಲ್‌ಗೆ ಸಂಪರ್ಕಿಸಲಾಗುತ್ತಿದೆ

Machine Translated by Google

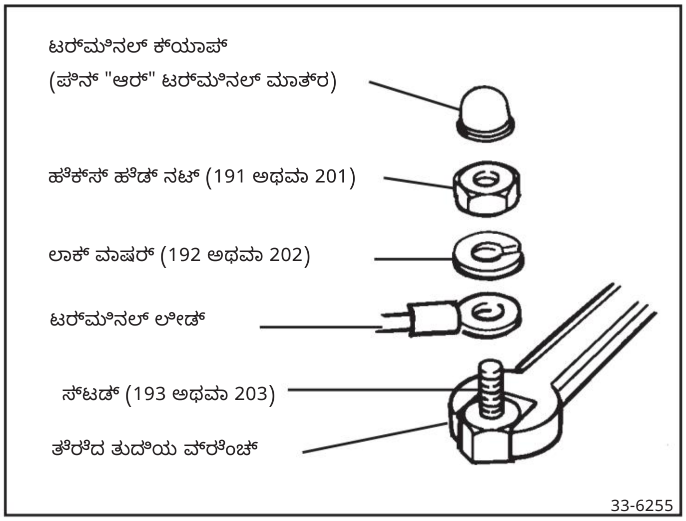

ಚಿತ್ರ 49. ಥ್ರೆಡ್ ಮಾಡಿದ "I" ಅಥವಾ "R" ಟರ್ಮಿನಲ್‌ಗಳನ್ನು ಬಿಗಿಗೊಳಿಸಿ

3. ಇಂಡಿಕೇಟರ್ ಲೈಟ್ ಲೀಡ್ (114), ಲಾಕ್‌ವಾಷರ್ (202) ಮತ್ತು ನಟ್ (201) ಅನ್ನು ಇಂಡಿಕೇಟರ್ ಲೈಟ್ ಸ್ಟಡ್ (203) ಗೆ ಆನ್ ಮಾಡಿ, ಕವರ್ ಪ್ಲೇಟ್ ಫಿಂಗರ್ ಟೈಟ್‌ನಲ್ಲಿ "I" ಎಂದು ಲೇಬಲ್ ಮಾಡಲಾಗಿದೆ, ಬಳಸಿದ್ದರೆ.

4. ಗ್ರೌಂಡ್ ಸ್ಕ್ರೂ ಮತ್ತು ಲಾಕ್‌ವಾಷರ್ ಅಸೆಂಬ್ಲಿ (223) ಅನ್ನು ಗ್ರೌಂಡ್ ವೈರ್ ಲೀಡ್ (115) ಮೂಲಕ 33 SI ನ ಮೇಲ್ಭಾಗದಲ್ಲಿ ಅಥವಾ 34 SI ಬೆರಳಿನ ಬಿಗಿಯಾದ ಬದಿಯಲ್ಲಿರುವ ರೆಕ್ಟಿಫೈಯರ್ ಎಂಡ್ ಹೌಸಿಂಗ್ (1) ನಲ್ಲಿ ಥ್ರೆಡ್ ಮಾಡಿದ ರಂಧ್ರಕ್ಕೆ ಸೇರಿಸಿ.

ಬಿಗಿಗೊಳಿಸಿ

1. ಗ್ರೌಂಡ್ ಸ್ಕ್ರೂ ಮತ್ತು ಲಾಕ್‌ವಾಷರ್ ಅಸೆಂಬ್ಲಿ (223) ರಿಂದ 6 Nm (55 lb. in.)

ಗಮನಿಸಿ: "R" ಮತ್ತು "I" ಟರ್ಮಿನಲ್ ಸ್ಟಡ್‌ಗಳಲ್ಲಿ (193 ಮತ್ತು 203) ನಟ್ (181) ಹೆಕ್ಸ್ ಹೆಡ್‌ಗಳನ್ನು ಹಿಡಿದಿಡಲು ಸೂಕ್ತವಾದ ಓಪನ್ ಎಂಡ್ ವ್ರೆಂಚ್ ಬಳಸಿ. (ಚಿತ್ರ 49 ನೋಡಿ.)

2. "POS" ಟರ್ಮಿನಲ್‌ನಲ್ಲಿ ಹೆಕ್ಸ್ ಹೆಡ್ ನಟ್ (181) 7 Nm (65 lb) ಗೆ. ರಲ್ಲಿ.).

3. ಬಳಸಿದರೆ, ಹೆಕ್ಸ್ ನಟ್ಸ್ (191) ಮತ್ತು (201) ಅಥವಾ ""R" ಮತ್ತು "I" ಟರ್ಮಿನಲ್‌ಗಳನ್ನು 2 Nm (20 lb. in.) ಗೆ.

ಸ್ಥಾಪಿಸಿ ಅಥವಾ ಸಂಪರ್ಕಿಸಿ

4. ಬಳಸದ ಯಾಮದೇ ಟರ್ಮಿನಲ್‌ಗಳ ಪಿನ್ ಟರ್ಮಿನಲ್ ಕ್ಯಾಪ್ ಅಥವಾ ಯಾಮದೇ ಪಿನ್ ಸಂಪರ್ಕಗಳು.

5. ವಾಹನ ಬ್ಯಾಟರಿ ಕೇಬಲ್ ಬ್ಯಾಟರಿ(ಗಳಿಗೆ)

33/34 SI ಪರ್ಯಾಯಕ ವಿಶೇಷಣಗಳು

12V ಗಾಗಿ ವಿಶಿಷ್ಟವಾದ 33/34 SI ಫೀಲ್ಡ್ ಕಾಯಿಲ್ ವಿಶೇಷಣಗಳು 12V ನಲ್ಲಿ 5.5 - 9.0 ಆಂಪ್ಸ್ ಅಥವಾ 80° F ನಲ್ಲಿ 1.4-2.1 ಓಮ್‌ಗಳು. 24V ಮಾದರಿಗಳಿಗೆ ಫೀಲ್ಡ್ ಕಾಯಿಲ್ ವಿಶೇಷಣಗಳು 24V ನಲ್ಲಿ 2.9-3.6 ಆಂಪ್ಸ್ ಅಥವಾ 80° F ನಲ್ಲಿ 6.9- 8.1 ಓಮ್‌ಗಳು. 32V **ಮಾದರಿಯ ಫೀಲ್ಡ್ ಕಾಯಿಲ್ ವಿಶೇಷಣಗಳು 32V ನಲ್ಲಿ 1.4-1.9 ಆಂಪ್ಸ್ ಅಥವಾ 80°** F ನಲ್ಲಿ 17.0-21.4 ಓಮ್‌ಗಳು.

80° F ನಲ್ಲಿ ಶೀತಲ ವಿದ್ಯುತ್ ಉತ್ಪಾದನೆಯನ್ನು ಈ ಕೆಳಗಿನ ಕೋಷ್ಟಕದಲ್ಲಿ ತೋರಿಸಲಾಗಿದೆ.

ಆಲ್ಟರ್ನೇಟರ್ ಮಾದರಿ	ಆಂಪಿಯರ್‌ಗಳು @ 80° F	
	1800 ಆರ್‌ಪಿಎಂ	5000 ಆರ್‌ಪಿಎಂ
12ವಿ/110ಎ 12ವಿ/135ಎ	60 52	110 135
24 ವಿ/100 ಎ	0	100 (100)
32ವಿ/60ಎ	8	60

ಈ ಅಥವಾ ಇತರ ಡೆಲ್ಕೊ ರೆಮಿ ಅಮೇರಿಕಾ ಉತ್ಪನ್ನಗಳ ತಿರುಗುವಿಕೆಗಳು ಮತ್ತು ನಿಖರವಾದ ನಿರ್ದಿಷ್ಟ ಸಂಖ್ಯೆಯ ಕುರಿತು ಹೆಚ್ಚಿನ ಮಾಹಿತಿಗಾಗಿ: 1-800-DRA-0222 ಗೆ ಕರೆ ಮಾಡಿ

Machine Translated by Google

ಇಲ್ಲಸ್. ಸಂಖ್ಯೆ. ಹೆಸರು	ಪ್ರಮಾಣ.
ವಸತಿ, ರೆಕ್ಟಿಫೈಯರ್ ಅಂತ್ಯ 1. 2.	1
ಬೇರಿಂಗ್, ಹೊರಗಿನ	1
ಜನಾಂಗ ಬೇರಿಂಗ್, ಒಳ	1
ಜನಾಂಗ 3. 4. ಫ್ರೇಮ್, ಡ್ರೈವ್ ಎಂಡ್	1
ಬೇರಿಂಗ್, ಬಾಲ್ 5. 6.	1
ನಿಯಂತ್ರಕ	1
ಡಯೋಡ್	1
ಟ್ರಿಯೋ 7. 8. ಸೇತುವೆ, ರೆಕ್ಟಿಫೈಯರ್	1
9. ಫೀಲ್ಡ್ ಕಾಯಿಲ್ ಮತ್ತು ಬೆಂಬಲ	1
10. ರೋಟರ್ ಅಸೆಂಬ್ಲಿ	1
11. ಸ್ಟೇಟರ್ ಅಸೆಂಬ್ಲಿ	1
12. ಕೆಪಾಸಿಟರ್ 13.	1
ಫ್ಯಾನ್ 14.	1
ಪುಲ್ಲಿ (ತೋರಿಸಲಾಗಿಲ್ಲ) 15.	ಅನ್ವಯವಾಗುವುದಿಲ್ಲ
ಪ್ಲೇಟ್, ಕವರ್	1
16. ರಿಟೈನರ್, ಬೇರಿಂಗ್ 17.	1
ಬುಶಿಂಗ್, ರೆಕ್ಟಿಫೈಯರ್ ಎಂಡ್ 18. ಪ್ಯಾಕೇಜ್,	1
ಔಟ್‌ಪುಟ್ ಟರ್ಮಿನಲ್ 19. ಪ್ಯಾಕೇಜ್, ರಿಲೇ	1
ಟರ್ಮಿನಲ್ 20. ಪ್ಯಾಕೇಜ್, ಇಂಡಿಕೇಟರ್ ಲೈಟ್	1
ಟರ್ಮಿನಲ್ 21. ಪ್ಯಾಕೇಜ್, ಹಾರ್ಡ್‌ವೇರ್ ಎ. ಫೀಲ್ಡ್ ಕಾಯಿಲ್	1
ಲೀಡ್ಸ್ ಬಿ. ಸ್ಟೇಟರ್ ಲೀಡ್ಸ್ ಸಿ.	1
	2
	3
ಇನ್ಸುಲೇಟರ್, ಗ್ರೋಮೆಟ್	1

ಇಲ್ಲಸ್. ಸಂಖ್ಯೆ. ಹೆಸರು	ಪ್ರಮಾಣ.
18. ಔಟ್‌ಪುಟ್ ಟರ್ಮಿನಲ್ ಪ್ಯಾಕೇಜ್	1
181. · ನಟ್, ಹೆಕ್ಸ್ ಹೆಡ್	2
182. · ವಾಷರ್, ಫ್ಲಾಟ್	2
183. · ಇನ್ಸುಲೇಟರ್	1
184. · ಇನ್ಸುಲೇಟರ್, ಹೌಸಿಂಗ್	1
185. · ಇನ್ಸುಲೇಟರ್, ಕನೆಕ್ಟರ್	1
186. · ಸ್ಟ್ರಾಪ್, ಔಟ್‌ಪುಟ್	1
187. · ಸ್ಟಡ್, ಔಟ್‌ಪುಟ್	1
19. ರಿಲೇ ಟರ್ಮಿನಲ್ ಪ್ಯಾಕೇಜ್	1
191. · ನಟ್, ಹೆಕ್ಸ್ ಹೆಡ್	1
192. · ವಾಷರ್, ಲಾಕ್ 193. ·	1
ಸ್ಟಡ್, ರಿಲೇ 194. ·	1
ಇನ್ಸುಲೇಟರ್, ಟರ್ಮಿನಲ್ 195.	1
· ವಾಷರ್ (ಸ್ಕ್ವೇರ್) 196. ·	1
ಇನ್ಸುಲೇಟರ್, ಹೌಸಿಂಗ್ 197. ·	1
ವಾಷರ್, ಫ್ಲಾಟ್ 198. ·	1
ಸ್ಟ್ರಾಪ್, ರಿಲೇ 199. ·	1
ನಟ್, ಹೆಕ್ಸ್ ಫ್ಲೇಂಜ್ಡ್	1
20. ಇಂಡಿಕೇಟರ್ ಲೈಟ್ ಟರ್ಮಿನಲ್ ಪ್ಯಾಕೇಜ್	1
201. · ನಟ್, ಹೆಕ್ಸ್ ಹೆಡ್ 202.	1
· ವಾಷರ್, ಲಾಕ್ 203. · ಸ್ಟಡ್,	1
ಇಂಡಿಕೇಟರ್ ಲೈಟ್ 204. ·	1
ಇನ್ಸುಲೇಟರ್, ಟರ್ಮಿನಲ್ 205. ·	1
ವಾಷರ್ (ಸ್ಕ್ವೇರ್) 206. ·	1
ಇನ್ಸುಲೇಟರ್, ಹೌಸಿಂಗ್ 207. ·	1
ವಾಷರ್, ಫ್ಲಾಟ್ 208. ·	1
ಸ್ಟ್ರಾಪ್, ಇಂಡಿಕೇಟರ್ 209.	1
· ನಟ್, ಹೆಕ್ಸ್ ಫ್ಲೇಂಜ್ಡ್	1
21. ಹಾರ್ಡ್‌ವೇರ್ ಪ್ಯಾಕೇಜ್	1
211. · ನಟ್, ಲಾಕ್ 212. ·	1
ವಾಷರ್, ಫ್ಲಾಟ್ 213. ·	1
ಬೋಲ್ಟ್, ಥ್ರೂ 214.	4
· ಸ್ಕ್ರೂ, ರಿಟೈನರ್ 215. ·	4
ಕಾಲರ್, ಶಾಫ್ಟ್ 216. ·	1
ಸ್ಕ್ರೂ, ಕವರ್ ಪ್ಲೇಟ್ 217. ·	4
ಸ್ಕ್ರೂ, ಇನ್ಸುಲೇಟೆಡ್ ಹೆಕ್ಸ್ ಹೆಡ್ (ನಿಯಂತ್ರಕ, ಶಾರ್ಟ್)	2
218. · ನಟ್, ಹೆಕ್ಸ್ ಹೆಡ್ 219.	4
· ಕನೆಕ್ಟರ್, ಬ್ರಿಡ್ಜ್ ಟು ರೆಗ್ಯುಲೇಟರ್ ಸ್ಟಡ್ 220. ·	1
ಕವರ್, ಟರ್ಮಿನಲ್ 221. ·	1
ಸ್ಕ್ರೂ, ಹೆಕ್ಸ್ ಹೆಡ್, ಫೀಲ್ಡ್ ಕಾಯಿಲ್ ಅಚ್. 222. ·	4
ಪ್ಲಗ್, ರೆಕ್ಟಿಫೈಯರ್ ಹೌಸಿಂಗ್ 223. ·	1
ಸ್ಕ್ರೂ ಮತ್ತು ಲಾಕ್‌ವಾಷರ್ ಅಸೆಂಬ್ಲಿ 224. · ಸ್ಕ್ರೂ,	1
ಗ್ರೌಂಡ್ 225 · ಕ್ಯಾಪ್, ಪಿನ್	3
ಟರ್ಮಿನಲ್ 226. · ಸ್ಕ್ರೂ,	1
ಇನ್ಸುಲೇಟೆಡ್ ಹೆಕ್ಸ್ ಹೆಡ್ (ರೆಕ್ಟಿಫೈಯರ್, ಉದ್ದ)	2

Machine Translated by Google

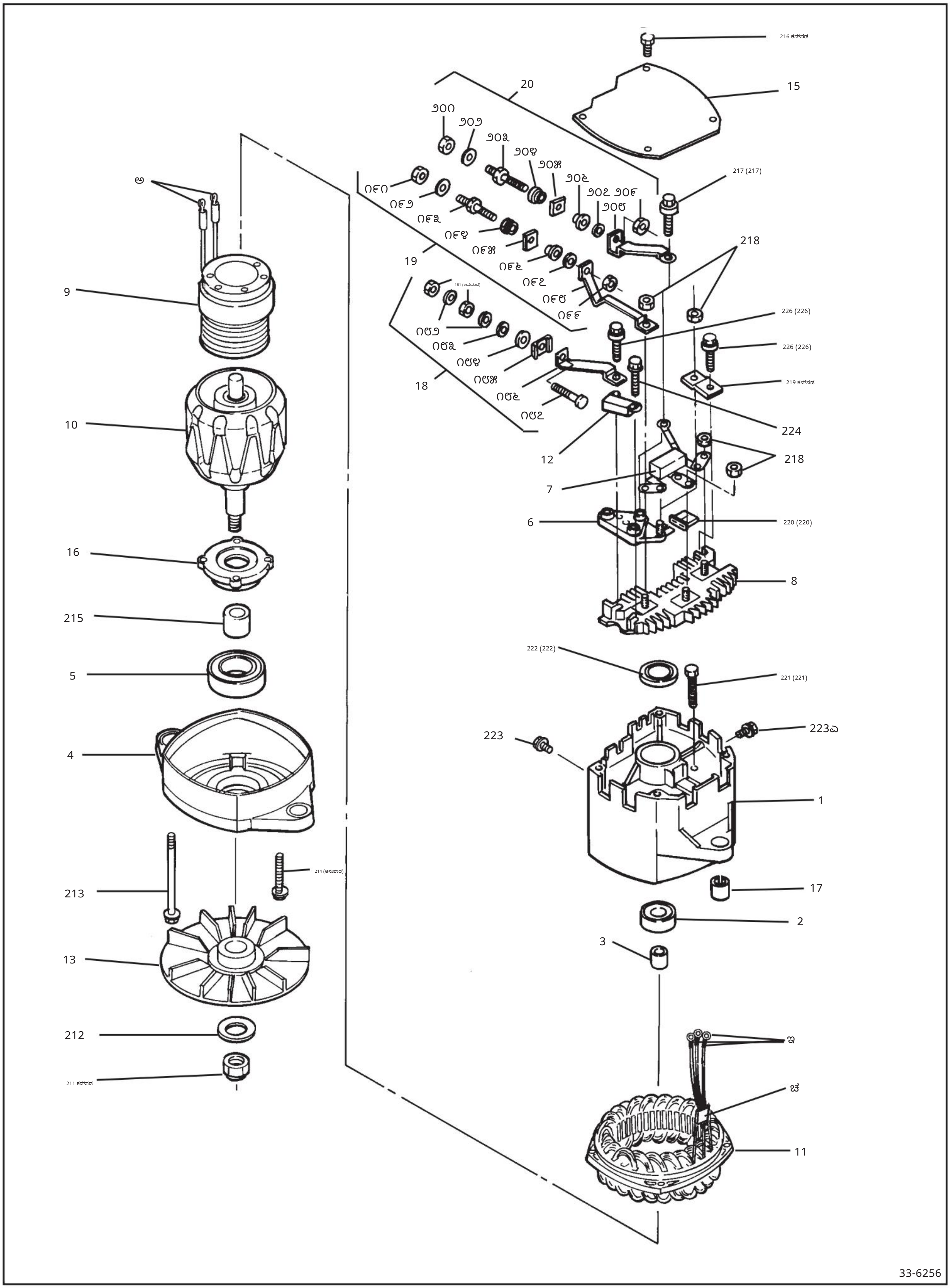

Machine Translated by Google

ಡೆಲ್ಕೊ ರೆಮಿ ಇಂಟರ್ನ್ಯಾಷನಲ್, ಇಂಕ್.
2902 ಎಂಟರ್ಪ್ರೈಸ್ ಡ್ರೈವ್
ಆಂಡರ್ಸನ್, IN 46013 ಇಮಗಳು

ಮತ್ತು ಇತರ ಡೆಲ್ಕೊ ರೆಮಿ ಉತ್ಪನ್ನಗಳ ಕುರಿತು ಹೆಚ್ಚಿನ ಮಾಹಿತಿ ಮತ್ತು ವಿಶೇಷಣಗಳಿಗಾಗಿ ಕರೆ ಮಾಡಿ: 1-800-DRA-0222

© ಹಕ್ಕುಸ್ವಾಮ್ಯ DRI, 1G-500 10/97
ಡೆಲ್ಕೊ ರೆಮಿ ಜನರಲ್ ಮೋಟಾರ್ಸ್ ಕಾರ್ಪೊರೇಷನ್ನಿಂದ ಪರವಾನಗಿ ಪಡೆದ ನೋಂದಾಯಿತ ಟ್ರೇಡ್ಮಾರ್ಕ್ ಆಗಿದೆ.