Machine Translated by Google

आर५.० स्टार्टर ॲप्लिकेशन गाईड

क्लास ८ ट्रकसाठी, ऑन-रोड आणि ऑफ-रोड वापरासाठी

२०१४

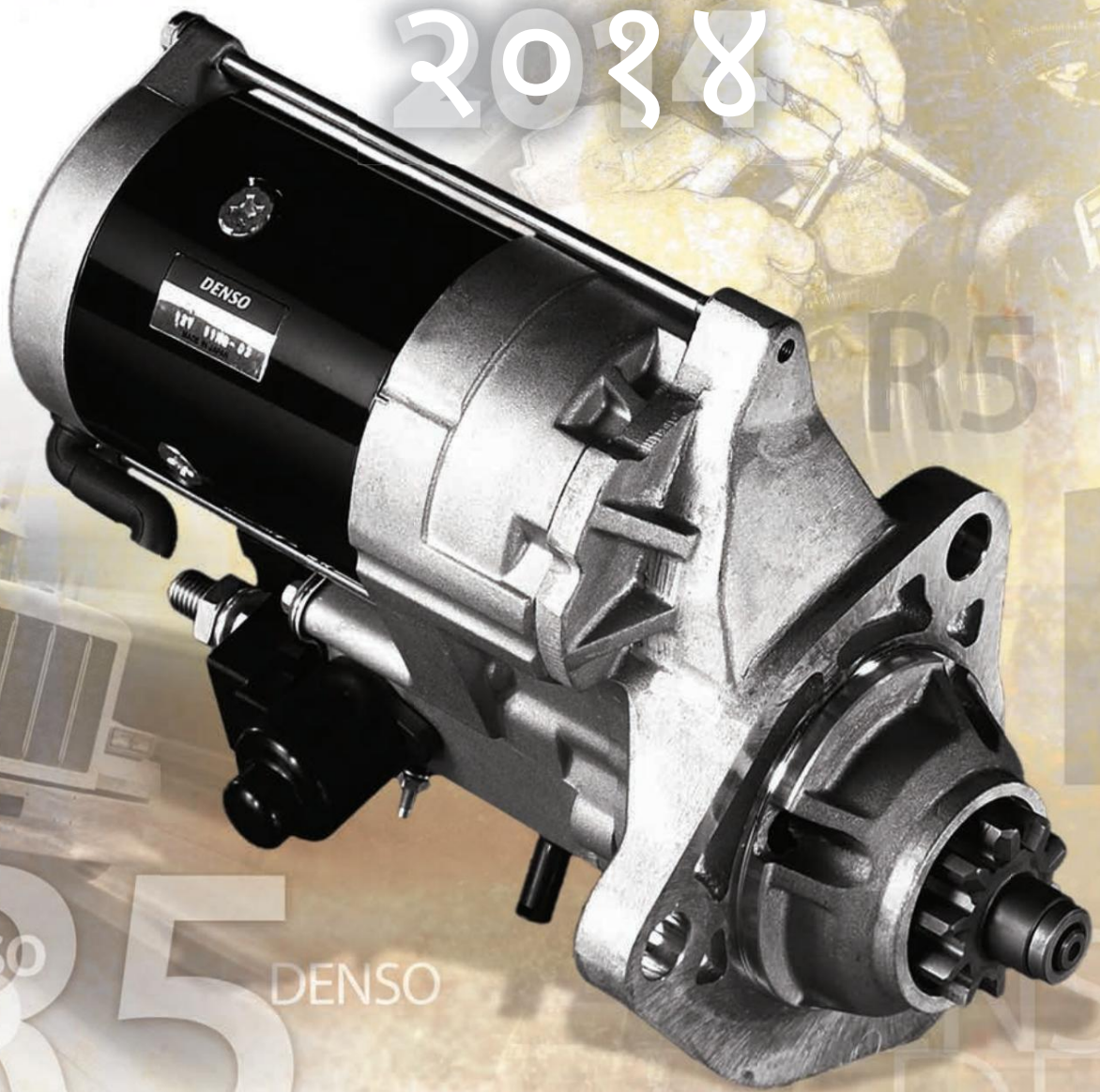

DENSO

HEAVY DUTY

Machine Translated by Google



डेन्सो का?

ओई हेरिटेज

डेन्सो ही ३८ अब्ज डॉलर्सपेक्षा जास्त वार्षिक उलाढाल असलेली, जगातील सर्वात मोठ्या ऑटोमोटिव्ह घटक पुरवठादारांपैकी एक आहे. आम्ही जगातील प्रत्येक प्रमुख वाहन उत्पादकाला पुरवठा करतो, आणि त्यांना ऑटोमोटिव्ह तंत्रज्ञानाच्या आघाडीवर राहण्यासाठी आवश्यक असलेली गुणवत्ता आणि नावीन्य प्रदान करतो. आमच्या ऑटोमोटिव्ह ग्राहकांव्यतिरिक्त, आम्ही जगभरातील जवळजवळ सर्व हेवी-ड्यूटी उत्पादकांनाही घटक पुरवतो. अनेक दशकांपासून, आम्ही आमच्या सर्व ग्राहकांना त्यांच्या उद्योगांमध्ये दिग्गज बनण्यास मदत केली आहे.

अतुलनीय गुणवत्ता

डेन्सोमध्ये आम्हाला माहित आहे की आमच्या कंपनीच्या आणि आमच्या ग्राहकांच्या यशाची एक प्रमुख गुरुकिल्ली म्हणजे गुणवत्तेप्रती असलेली अढळ बांधिलकी. QS9000, ISO9000 आणि ISO14000 प्रमाणित असलेल्या डेन्सोच्या सुविधांमध्ये लाखो भागांमध्ये उत्पादित होणाऱ्या भागांमधील शून्य दोषांसाठी आम्ही प्रयत्नशील असतो आणि ते साध्यही करतो. गुणवत्तेप्रती असलेल्या या समर्पणाची उद्योगात स्पष्टपणे दखल घेतली गेली आहे, कारण डेन्सोला गुणवत्तेसाठीचा डेमिंग पुरस्कार, जेडी पॉवर अँड असोसिएट्स चेअरमन पुरस्कार यांसारखे प्रतिष्ठित पुरस्कार आणि टोयोटा, लेक्सस, जनरल मोटर्स व डायमलरक्रायस्लर यांसारख्या कंपन्यांकडून गुणवत्तेसाठीचे असंख्य पुरवठादार पुरस्कार मिळाले आहेत.

हे सर्व आफ्टरमार्केटमध्ये आणणे

१९८० च्या दशकात, डेन्सोने प्लॅटिनम स्पार्क प्लगचे मोठ्या प्रमाणावर उत्पादन करून ते आफ्टरमार्केटमध्ये उपलब्ध करून दिले.
एका दशकानंतर आम्ही जगातील सर्वात प्रगत स्पार्क प्लग, इरिडियम पॉवर® सादर केला, ज्याने आफ्टरमार्केट परफॉर्मन्स प्लगच्या संकल्पनेत क्रांती घडवून आणली. १९९० च्या दशकाच्या अखेरीस, जेव्हा डेन्सोने फर्स्ट टाइम फिट® ब्रँड अंतर्गत ओई-मानक प्रीमियम रिप्लेसमेंट घटकांची श्रेणी सादर केली, तेव्हा जगाने मोठ्या उत्सुकतेने त्याकडे पाहिले. आज, फर्स्ट टाइम फिट उत्पादनांच्या श्रेणीमध्ये ए/सी कंप्रेसर, केबिन एअर फिल्टर, कंडेन्सर, रिसीव्हर ड्रायर, एक्सपान्शन व्हॉल्व्ह, स्टार्टर, अल्टरनेटर, ऑक्सिजन सेन्सर, फ्युएल पंप, ऑइल आणि एअर फिल्टर, इग्निशन वायर सेट आणि वायपर ब्लेड यांचा समावेश आहे.

डिझाइननुसार अधिक चांगले

जसे तुम्ही पाहू शकता, आम्ही आमची कला परिपूर्ण करण्यासाठी अनेक दशके घालवली आहेत — असा दावा फार कमी ऑटोमोटिव्ह घटक उत्पादक करू शकतात. हे स्पष्ट आहे की, गुणवत्ता, नावीन्य आणि प्रगत तंत्रज्ञानाप्रती असलेली डेन्सोची वचनबद्धता हेच कारण आहे की आमचे ऑटोमोटिव्ह आणि हेवी-ड्यूटी घटक खऱ्या अर्थाने 'डिझाइननुसार उत्तम' (Better by Design) आहेत.

Machine Translated by Google

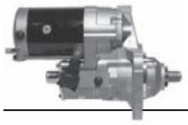

अनुक्रमणिका

आर५.० स्टार्टरची वैशिष्ट्ये आणि फायदे .....पान २

ओई द्वारे आर५.० स्टार्टरचा वापर .....पान ३

पार्ट नंबरनुसार आर५.० स्टार्टरचा वापर .....पान ४

तपशील .....पान ५ - १७

रस्त्यावरील अनुप्रयोग.....पान ५ - १४

४२८०००-४४२० .....पान ५

४२८०००-४४३० .....पान ६

४२८०००-४४४० .....पान ७

४२८०००-४४५० .....पान ८

४२८०००-५१९० .....पान ९

४२८०००-५४३० .....पान १०

४२८०००-५७३० .....पान ११

४२८०००-५१७० .....पान १२

४२८०००-८३७० .....पान १३

४२८०००-८६९० .....पान १४

ऑफ-रोड अनुप्रयोग .....पृष्ठ १५ - २०

४२८०००-३३२० .....पान १५

४२८०००-४०८० .....पान १६

४२८०००-५५३० .....पान १७

४२८०००-५७५० .....पान १८

४२८०००-५८५० .....पान १९

४२८०००-६३४० .....पान २०

आर५.० स्टार्टर ट्रक/इंजिन मॉडेल उपयोजन तक्ता .....पान २१

डेन्सो वेबसाइट ..... पान २२

हेवी ड्युटी ब्रशलेस अल्टरनेटर संदर्भ .....पान २३

या ॲप्लिकेशन मार्गदर्शिकेत दिलेली चित्रे केवळ संदर्भासाठी आहेत. योग्य प्रकारे बसवण्याच्या प्रक्रियेसाठी, कृपया इन्स्टॉलेशनच्या सूचना पहा.

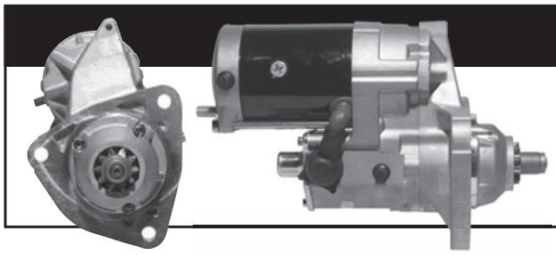

वॉरंटी

३ वर्षे / ३५०,००० मैल

(रस्त्यावरील अनुप्रयोग)

१ वर्ष/अमर्याद मैल (ऑफ-रोड)

Machine Translated by Google

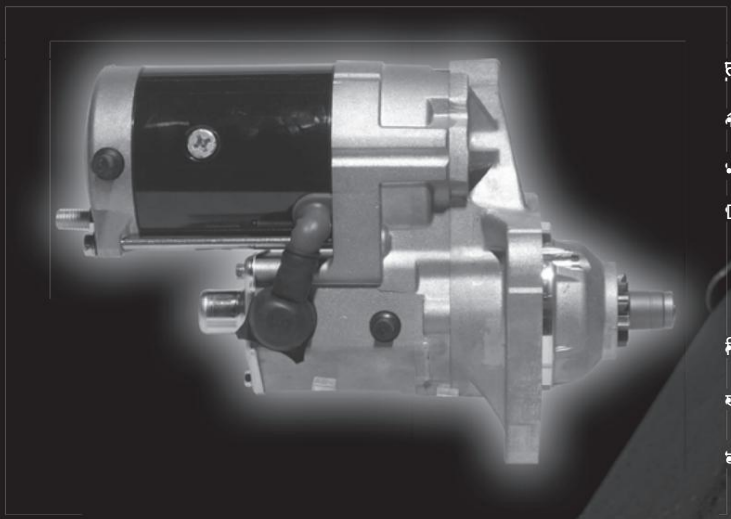

तपशील

• १२V ५.० kW •

• पिनियन: DP6/8 १० दाते, DP8 १० दाते, २३ दिशेने:

DP6/8 १० दाते, DP8 १० दाते,
आणि M3 10 दाते (स्पर्धकांच्या 11 आणि 12 दातांच्या भागांशी
अदलाबदल करण्यायोग्य) DP8/10 11 दाते, DP8 11 दाते

• फिरणे: उजवीकडे दिशेने •

• एसएई #२ • एसएई #३ • माउंट:

• ओसीपी किट उपलब्ध • ओसीपी
भाग क्रमांक 053680-8010

वैशिष्ट्ये / फायदे

• बाजारातील सर्वात लहान क्लास-8 स्टार्टर

• अत्यंत आव्हानात्मक अनुप्रयोगांसाठी उच्च टिकाऊपणा • कमाल स्टार्टिंग पॉवरसाठी उच्च टॉर्क (सुधारित कोल्ड स्टार्ट-एबिलिटी); उद्योगात सर्वोच्च.

• पिनियनच्या सुधारित टिकाऊपणासाठी सुरळीत संलग्नता
रिंग गियर

• रिंग गियर/ड्राइव्ह ट्रेन तुटण्यापासून वाचवण्यासाठी टॉर्क लिमिटर वैशिष्ट्य.

• वॉरंटी: ३ वर्षे / ३५०,००० मैल (ऑन-रोड वापरासाठी) १ वर्ष / अमर्याद मैल (ऑफ-रोड वापरासाठी)

इंजिन शिफारस तक्ता

प्रकार		इंजिन विस्थापन
ऑफसेट घट गियर प्रकार	आर५.०	१० १२ १४ १६ १८ [एल]

R5.0 आउटपुट कार्यक्षमतेची P5.0 (SAE J544 12V एक्स्ट्रा हेवी ड्युटी/8V-1000A)
सोबत तुलना

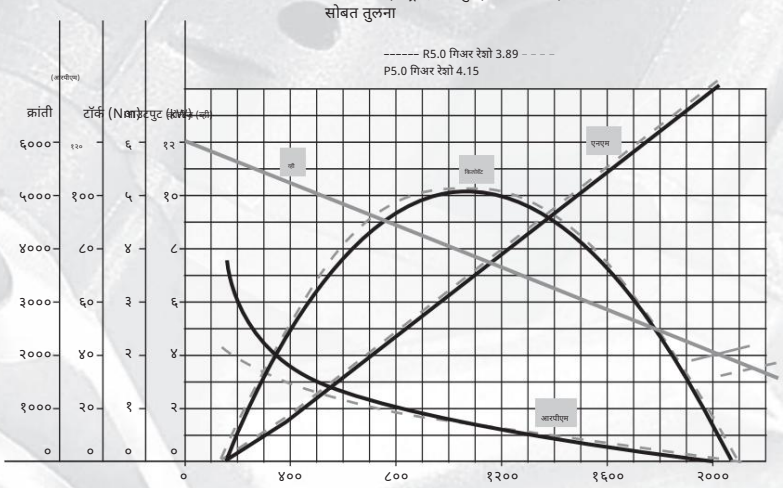

आकाराची तुलना

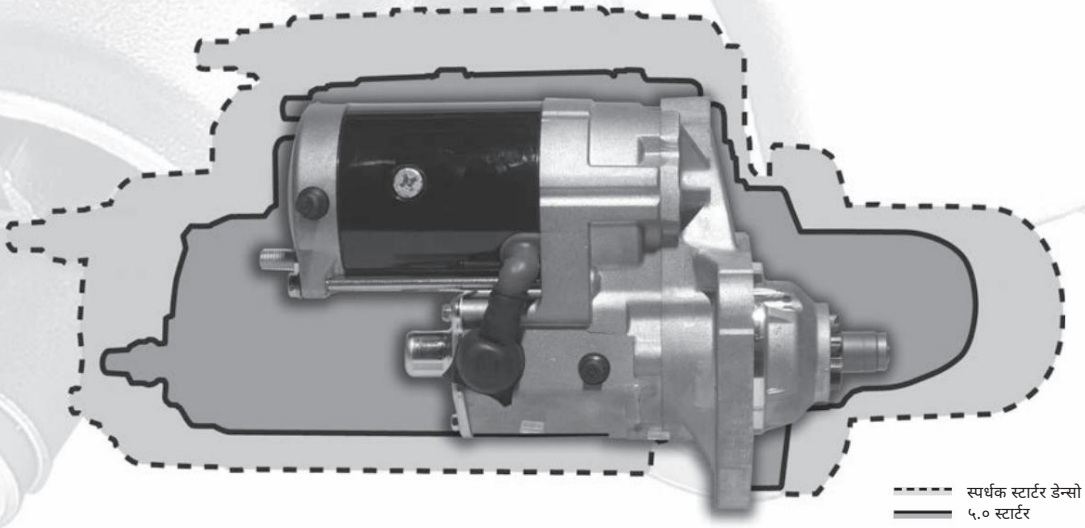

Machine Translated by Google

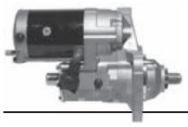

ओई द्वारे आर५.० स्टार्टर ॲप्लिकेशन

DENSO HEAVY DUTY

ओई नाव	मेक/मॉडेल	वर्ष	इंजिन	व्होल्टेज	किलोवॅट	डेन्सो भाग क्रमांक	प्रकार
केस न्यू हॉलंड	एमएक्स२४० ट्रॅक्टर	२००८-	कमिन्स ८.३ लिटर	१२	५.०	४२८०००-५८५०	आर
फ्रेटलाइनर फ्रेटलाइनर	सर्व	१९९९	कॅट सी१२	१२	५.०	४२८०००-४४२०	आर
फ्रेटलाइनर फ्रेटलाइनर	सर्व	२००४-२००६	कॅट सी१३	१२	५.०	४२८०००-४४२०	आर
फ्रेटलाइनर फ्रेटलाइनर	सर्व	२०००-२००६	कॅट सी१५	१२	५.०	४२८०००-४४२०	आर
फ्रेटलाइनर फ्रेटलाइनर	सर्व	१९९८-२००२	कमिन्स आयएसएम	१२	५.०	४२८०००-४४२०	आर
फ्रेटलाइनर फ्रेटलाइनर	सर्व	१९९४-१९९८	कमिन्स एम११	१२	५.०	४२८०००-४४३०	आर
फ्रेटलाइनर फ्रेटलाइनर	सर्व	१९९४-२००६	डेट्रॉइट मालिका ६०	१२	५.०	४२८०००-४४३०*	आर
फ्रेटलाइनर फ्रेटलाइनर	सर्व	२००४-२००६	डेट्रॉइट सिरीज 60 कमिन्स ISX	१२	५.०	४२८०००-५७३०	आर
आंतरराष्ट्रीय	सर्व	१९९९-२००६	कमिन्स ISX कमिन्स	१२	५.०	४२८०००-४४४०	आर
आंतरराष्ट्रीय	सर्व	१९९९-२००६	N14 MBE4000	१२	५.०	४२८०००-५१९०	आर
आंतरराष्ट्रीय	सर्व	१९९४-२००२	कमिन्स ISX डेट्रॉइट डिझेल	१२	५.०	४२८०००-४४४०	आर
आंतरराष्ट्रीय	सर्व	२००१-२००६ २००७-	13 CAT C11	१२	५.०	४२८०००-४४५०	आर
आंतरराष्ट्रीय	सर्व	२००७-	CAT C12 CAT C13	१२	५.०	४२८०००-५१७०	आर
आंतरराष्ट्रीय	सर्व	२००३-२००६	CAT C15 कमिन्स ISM डेट्रॉइट	१२	५.०	४२८०००-८६९०	आर
आंतरराष्ट्रीय आंतरराष्ट्रीय	सर्व		सिरीज 60	१२	५.०	४२८०००-४४२०	आर
आंतरराष्ट्रीय आंतरराष्ट्रीय	सर्व	१९९८	डेट्रॉइट सिरीज	१२	५.०	428000-4420	आर
आंतरराष्ट्रीय आंतरराष्ट्रीय	सर्व	२००४-२००६	60 कमिन्स	१२	५.०	428000-4420	आर
आंतरराष्ट्रीय जॉन डिअर	सर्व	२०००-२००६	M11 कमिन्स	१२	५.०	428000-4420	आर
जॉन डिअर जॉन डिअर	सर्व	१९९८-२००६	N14 कमिन्स ISX कमिन्स	१२	५.०	428000-4430	आर
जॉन डिअर जॉन डिअर	सर्व	१९९४-२००६	ISX कमिन्स ISX मॅक्सफोर्स	१२	५.०	428000-5730	आर
जॉन डिअर जॉन डिअर	सर्व	१९९४-२००६	11 मॅक्सफोर्स 13 पॉवरटेक	१२	५.०	428000-4430	आर
जॉन डिअर जॉन डिअर	सर्व	१९९४-१९९८	पॉवरटेक पॉवरटेक पॉवरटेक	१२	५.०		आर
जॉन डिअर जेआय केस	सर्व	१९९४-२००२	9.0L पॉवरटेक 9.0L	१२	५.०	428000-4440	आर
केनवर्थ केनवर्थ केनवर्थ	सर्व	१९९९-२००६	पॉवरटेक 9.0L 6135	१२	५.०	428000-4440	आर
केनवर्थ केनवर्थ केनवर्थ	सर्व	१९९९-२००६ २००७-	6135 EEA 6.7L, 6cyl	१२	५.०	428000-5190	आर
केनवर्थ केनवर्थ केनवर्थ	सर्व		CAT C11 CAT C13	१२	५.०	428000-5170	आर
केनवर्थ मॅक मॅक	सर्व	२००७-	CAT C15 कमिन्स ISM	१२	५.०	428000-8370	आर
पीटरबिल्ट पीटरबिल्ट	सर्व	२००७-	कमिन्स M11 डेट्रॉइट	१२	५.०	428000-8370	आर
पीटरबिल्ट पीटरबिल्ट	डब्ल्यूटीएस कंबाईन्स	२००६-	सिरीज 60 डेट्रॉइट		५.०	428000-3320	आर
पीटरबिल्ट पीटरबिल्ट	टी६६० आणि टी६७० कंबाईन्स	२००६-	सिरीज 60 कमिन्स	१२	५.०	428000-3320	आर
पीटरबिल्ट पीटरबिल्ट	सी६७० कंबाईन ६०९०	२००६-	N14 कमिन्स ISX	१२	५.०	428000-3320	आर
पीटरबिल्ट पीटरबिल्ट		२००६-	कमिन्स ISX मॅक ई-टेक मॅक	१२	५.०	428000-4080	आर
स्टर्लिंग स्टर्लिंग	८०३० सिरीज ट्रॅक्टर्स	२००६- २००६-	ई-7 CAT C12 CAT C13	१२	५.०		आर
स्टर्लिंग स्टर्लिंग	९२३० ट्रॅक्टर	२००६-	CAT C15 कमिन्स ISM	१२	५.०	४२८०००-४०८०	आर
स्टर्लिंग स्टर्लिंग	शेती यंत्रसामग्री आर ५.० कंबाईन टीव्ही१४५ ट्रॅक्टर सर्व सर्व	२००६-	कमिन्स	१२	५.०	४२८०००-५५३०	आर
स्टर्लिंग स्टर्लिंग	सर्व सर्व सर्व सर्व	२००६-	एम११	१२	५.०	४२८०००-५७५०	आर
स्टर्लिंग व्होल्वो	सर्व सर्व सर्व सर्व सर्व सर्व सर्व	२००८-	कमिन्स एन१४ कमिन्स	१२	५.०	४२८०००-६३४०	आर
व्होल्वो व्होल्वो	सर्व	२००३-२००६	आयएसएक्स	१२	५.०	४२८०००-४४२०	आर
व्होल्वो वेस्टर्न स्टार	सर्व	२००४-२००६	कमिन्स	१२	५.०	४२८०००-४४२०	आर
	सर्व	२०००-२००६	आयएसएक्स	१२	५.०	४२८०००-४४२०	आर
	सर्व	१९९८-२००६	डेट्रॉइट सिरीज ६० डेट्रॉइट	१२	५.०	४२८०००-४४२०	आर
	सर्व	१९९४-१९९८	सिरीज ६० कॅट सी१३ कॅट	१२	५.०	४२८०००-४४३०	आर
	सर्व	१९९४-२००३	सी१५ कमिन्स आयएसएम	१२	५.०	४२८०००-४४३०	आर
	सर्व	१९९४-२००३	कमिन्स एम११ डेट्रॉइट सिरीज	१२	५.०	४२८०००-५७३०	आर
	सर्व	१९९४-२००२ २०११	६० डेट्रॉइट सिरीज ६०	१२	५.०	४२८०००-४४४०	आर
	सर्व		कमिन्स एन१४	१२	५.०	४२८०००-५१७०	आर
	सर्व	१९९९-२०१०	एमबीई४००० कमिन्स	१२	५.०	४२८०००-५१९०	आर
	सर्व	१९९७-२००६	आयएसएम डेट्रॉइट	१२	५.०	४२८०००-४४३०	आर
	सर्व	१९९४-१९९६ १९९९	सिरीज ६०	१२	५.०	४२८०००-४४३०	आर
	सर्व		डेट्रॉइट सिरीज	१२	५.०	४२८०००-४४२०	आर
	सर्व	२००४-२००६	६० कमिन्स	१२	५.०	४२८०००-४४२०	आर
	सर्व	२०००-२००६	एन१४ व्हीई	१२	५.०	४२८०००-४४२०	आर
	सर्व	१९९८-२००६	कॅट सी१२	१२	५.०	४२८०००-४४२०	आर
	सर्व	१९९४-१९९८		१२	५.०	४२८०००-४४३०	आर
	सर्व	१९९४-२००२		१२	५.०	४२८०००-४४४०	आर
	सर्व	२०११		१२	५.०	428000-5170	आर
	सर्व	१९९९-२०१०		१२	५.०	428000-5190	आर
	सर्व	१९९४-२००३		१२	५.०	428000-4430	आर
	सर्व	१९९४-२००३		१२	५.०	428000-5730	आर
	सर्व	२००४-२००६		१२	५.०	428000-4420	आर
	सर्व	२०००-२००६		१२	५.०	428000-4420	आर
	सर्व	१९९८-२००२		१२	५.०	428000-4420	आर
	सर्व	१९९४-१९९८		१२	५.०	४२८०००-४४३०	आर
	सर्व	१९९४-२००६		१२	५.०	४२८०००-४४३०*	आर
	सर्व	१९९४-२००६		१२	५.०	४२८०००-५७३०	आर
		१९९४-२००२		१२	५.०	४२८०००-४४४०	आर
		२००१-२००६		१२	५.०	४२८०००-४४५०	आर
		१९९८-२००६		१२	५.०	४२८०००-४४२०	आर
		१९९४-२००६		१२	५.०	४२८०००-४४३०	आर
		१९९४-२००६		१२	५.०	४२८०००-५७३०	आर
		१९९४-२००२		१२	५.०	४२८०००-४४४०	आर
		१९९४-२००६ १९९७		१२	५.०	४२८०००-५४३०	आर
				१२	५.०	४२८०००-४४२०	आर
वेस्टर्न स्टार		२००७	कॅट सी१५	१२	५.०	४२८०००-४४२०	आर
वेस्टर्न स्टार		२००७	डेट्रॉइट मालिका ६०	१२	५.०	४२८०००-४४३०	आर
वेस्टर्न स्टार		२००७	डेट्रॉइट मालिका ६०	१२	५.०	४२८०००-५७३०	आर
वेस्टर्न स्टार		२००१-	एमबीई४०००	१२	५.०	४२८०००-४४५०	आर
वेस्टर्न स्टार		२००७-	कमिन्स आयएसएक्स	१२	५.०	४२८०००-५१७०	आर
वेस्टर्न स्टार		२००७-	डेट्रॉइट डिझेल १३	१२	५.०	४२८०००-८६९०	आर

* १९९४-२००६ फ्रेटलाइनर DDS 60 सह, जेव्हा इंधन फिल्टर फ्रेम रेलच्या बाहेर असतो (एकल इंधन फिल्टर)

वॉरंटी	३ वर्षे / ३५०,००० मैल (ऑन-रोड वापरासाठी)

Machine Translated by Google

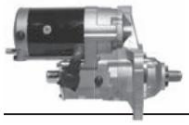

पार्ट नंबरनुसार R5.0 स्टार्टरचा वापर

DENSO HEAVY DUTY

ऑन-रोड अनुप्रयोग	
४२८०००-४४२०	
कॅट सी१२ सह फ्रेटलाइनर	१९९९
कॅट सी१३ सह फ्रेटलाइनर	२००४-२००६
कॅट सी१५ सह फ्रेटलाइनर	२०००-२००६
फ्रेटलाइनर विथ कमिन्स आयएसएम	१९९८-२००२
स्टर्लिंग विथ कॅट सी१३	२००४-२००६
स्टर्लिंग w/CAT C15	२०००-२००६
स्टर्लिंग विथ कमिन्स आयएसएम	१९९८-२००२
आंतरराष्ट्रीय w/CAT C11	२००३-२००६
आंतरराष्ट्रीय w/CAT C12	१९९८
आंतरराष्ट्रीय w/CAT C13	२००४-२००६
आंतरराष्ट्रीय w/CAT C15	२०००-२००६
इंटरनॅशनल विथ कमिन्स आयएसएम	१९९८-२००६
केनवर्थ w/CAT C11	२००३-२००६
केनवर्थ w/CAT C13	२००४-२००६
केनवर्थ w/CAT C15	२०००-२००६
केनवर्थ विथ कमिन्स आयएसएम	१९९८-२००६
पीटरबिल्ट w/CAT C12	१९९९
पीटरबिल्ट w/CAT C13	२००४-२००६
पीटरबिल्ट w/CAT C15	२०००-२००६
पीटरबिल्ट w/कमिन्स आयएसएम	१९९८-२००६
व्होल्वो विथ कमिन्स आयएसएम	१९९८-२००२
वेस्टर्न स्टार विथ कॅट सी१२	१९९७
वेस्टर्न स्टार विथ कॅट सी१५	२००७
४२८०००-४४३०	
कमिन्स एम११ सह फ्रेटलाइनर	१९९४-१९९८
फ्रेटलाइनर विथ डेट्रॉइट सिरीज ६०	१९९४-२००६*
आंतरराष्ट्रीय w/कमिन्स M11	१९९४-१९९८
इंटरनॅशनल विथ डेट्रॉइट सिरीज ६०	१९९४-२००६
ई-टेक सह मॅक	१९९७-२००६
ई-७ सह मॅक	१९९४-१९९६
स्टर्लिंग आणि कमिन्स एम११	१९९४-१९९८
स्टर्लिंग विरुद्ध डेट्रॉइट सिरीज ६०	१९९४-२००६
केनवर्थ विथ कमिन्स एम११	१९९४-१९९८
केनवर्थ विथ डेट्रॉइट सिरीज ६०	१९९४-२००३
पीटरबिल्ट विथ कमिन्स एम११	१९९४-१९९८
व्होल्वो विथ डेट्रॉइट सिरीज ६०	१९९४-२००६
वेस्टर्न स्टार विथ डेट्रॉईट सिरीज ६०	२००७
व्होल्वो विथ डेट्रॉइट सिरीज ६०	१९९४-२००६
वेस्टर्न स्टार विथ डेट्रॉईट सिरीज ६०	२००७
४२८०००-४४४०	
कमिन्स आयएसएक्स सह फ्रेटलाइनर	१९९९-२००६
फ्रेटलाइनर कमिन्स एन१४ सह	१९९४-२००२
स्टर्लिंग विथ कमिन्स एन१४	१९९४-२००२
आंतरराष्ट्रीय w/कमिन्स आयएसएक्स	१९९९-२००६
आंतरराष्ट्रीय w/कमिन्स N14	१९९४-२००२
केनवर्थ विथ कमिन्स एन१४	१९९४-२००२
पीटरबिल्ट कमिन्स एन१४ सह	१९९४-२००२
व्होल्वो कमिन्स एन१४ सह	१९९४-२००२

रस्त्यावरील अनुप्रयोग (क्रमशः)	
४२८०००-४४५०	
फ्रेटलाइनर w/MBE4000	२००१-२००६
स्टर्लिंग w/MBE4000	२००१-२००६
वेस्टर्न स्टार w/MBE4000	२००१-
४२८०००-५१७०	
कमिन्स आयएसएक्स सह फ्रेटलाइनर	२०१०-
आंतरराष्ट्रीय w/कमिन्स आयएसएक्स	२००७-
केनवर्थ w/कमिन्स ISX	२०११-
पीटरबिल्ट विथ कमिन्स आयएसएक्स	२०११-
४२८०००-५१९०	
केनवर्थ w/कमिन्स ISX	१९९९-२०१०
पीटरबिल्ट विथ कमिन्स आयएसएक्स	१९९९-२०१०
कमिन्स आयएसएक्स सह फ्रेटलाइनर	१९९९-२०१०
आंतरराष्ट्रीय w/कमिन्स आयएसएक्स	१९९९-२०१०
४२८०००-५४३०	
व्होल्वो व्हीई १२	१९९४-२००६
४२८०००-५७३०	
फ्रेटलाइनर विथ डेट्रॉइट सिरीज ६०	१९९४-२००६
इंटरनॅशनल विथ डेट्रॉइट सिरीज ६०	१९९४-२००६
स्टर्लिंग विरुद्ध डेट्रॉइट सिरीज ६०	१९९४-२००६
केनवर्थ विथ डेट्रॉइट सिरीज ६०	१९९४-२००३
पीटरबिल्ट विथ डेट्रॉईट सिरीज ६०	१९९४-२००३
व्होल्वो विथ डेट्रॉइट सिरीज ६०	१९९४-२००६
वेस्टर्न स्टार विथ डेट्रॉईट सिरीज ६०	२००७
४२८०००-८३७०	
आंतरराष्ट्रीय w/MaxxForce 11	२००७-
आंतरराष्ट्रीय w/MaxxForce 13	२००७-
४२८०००-८६९०	
फ्रेटलाइनर विथ डेट्रॉइट डिझेल १३	२००७-
ऑफ-रोड अनुप्रयोग	
४२८०००-३३२०	
जॉन डिअर पॉवरटेक इंजिनसह, C670, T660, T670 आणि डब्ल्यूटीएस कंबाईन्स आणि ६०९०	२००६-
४२८०००-४०८०	
जॉन डिअर पॉवरटेक इंजिनसह, ८०३० सिरीज आणि ९२३० ट्रॅक्टर	२००६-
४२८०००-५५३०	
जॉन डिअर कृषी यंत्रसामग्री, ६१३५	२००६-
४२८०००-५७५०	
जॉन डिअर कंबाईन, ६१३५	२००६-
४२८०००-५८५०	२००८-
केस न्यू हॉलंड MX240 ट्रॅक्टर, कमिन्स ८.३ लिटर इंजिनसह	
४२८०००-६३४०	२००८-
JI केस TV145 ट्रॅक्टर w/ EEA 6.7L, 6cyl	

* १९९४-२००६ फ्रेटलाइनर DDS 60 सह, जेव्हा इंधन फिल्टर फ्रेम रेलच्या बाहेर असतो (एकल इंधन फिल्टर)

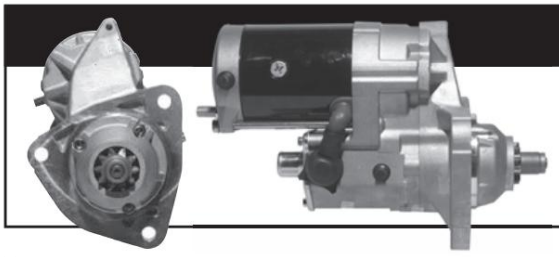

वॉरंटी

३ वर्षे / ३५०,००० मैल

१ वर्ष/अमर्यादित मैल (ऑन-रोड)

Machine Translated by Google

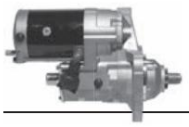

१.८८ इंच
पिनियन रेस्ट पोझिशन

रस्त्यावर

तपशील

DENSO HEAVY DUTY

४२८०००-४४२०

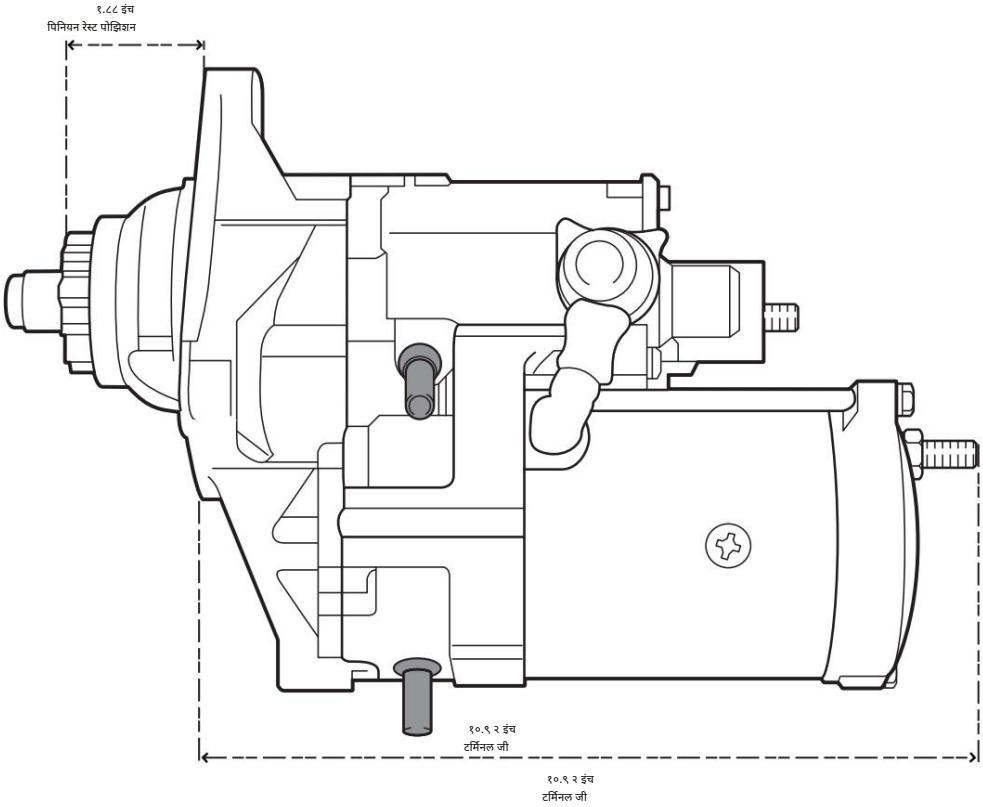

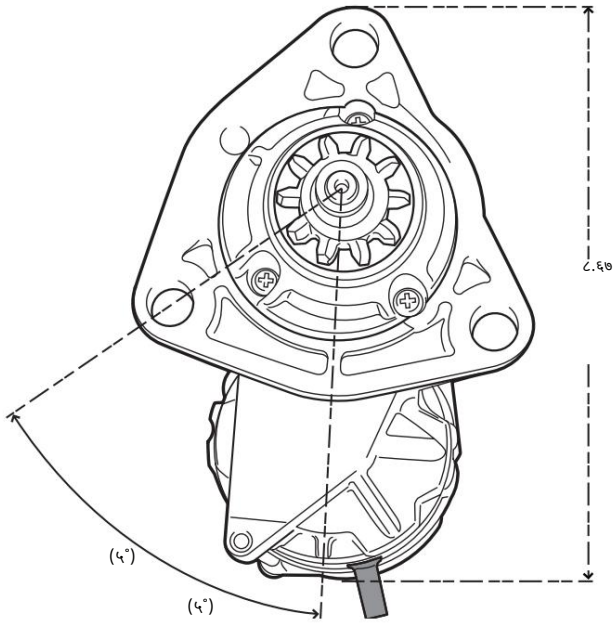

अर्ज: ४२८०००-४४२०

फ्रेटलाइनर कॅट सी१२, सी१३ आणि सी१५ सह
फ्रेटलाइनर विथ कमिन्स आयएसएम
आंतरराष्ट्रीय w/CAT C11, C12, C13 आणि C15
इंटरनॅशनल विथ कमिन्स आयएसएम
केनवर्थ कॅट सी११, सी१३ आणि सी१५

पीटरबिल्ट w/CAT C12, C13 आणि C15
पीटरबिल्ट w/कमिन्स आयएसएम
स्टर्लिंग कॅट सी१३ आणि सी१५ सह
स्टर्लिंग विथ कमिन्स आयएसएम
व्होल्वो विथ कमिन्स आयएसएम
वेस्टर्न स्टार विथ कॅट सी१२ अँड सी१५

~~ही जागा मजकुरासाठी आहे आणि महत्त्वाचे माहिती~~
~~ही जागा मजकुरासाठी आहे आणि महत्त्वाचे माहिती~~
~~८.६७ इंच~~
~~४४२०~~
४४२०

४२८०००-४४२०	
पिनियन तपशील	
व्यासाचा पिच	६/८
दातांची संख्या	१०
आर५.० स्टार्टरची वैशिष्ट्ये	
सिस्टम व्होल्टेज	१२ व्होल्ट
रेटेड आउटपुट	५.० किलोवॅट (एसएई जे५४४बी १२ व्होल्ट अतिरिक्त हेवी ड्युटी)
फिरण्याची दिशा	घड्याळाच्या दिशेने पाहिल्यास पिनियन एंड
वजन	अंदाजे २३ पाउंड (१०.७ किलो)

वॉरंटी ऑन-रोड वापरासाठी)

स्टार्टर बसवताना ड्रेन ट्यूब खालच्या दिशेने ठेवली पाहिजे.
या डेन्सो स्टार्टरचे बाह्य स्वरूप मूळ स्टार्टरपेक्षा वेगळे असू शकते.

Machine Translated by Google

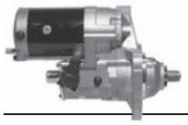

रस्त्यावर

तपशील

DENSO HEAVY DUTY

४२८०००-४४३०

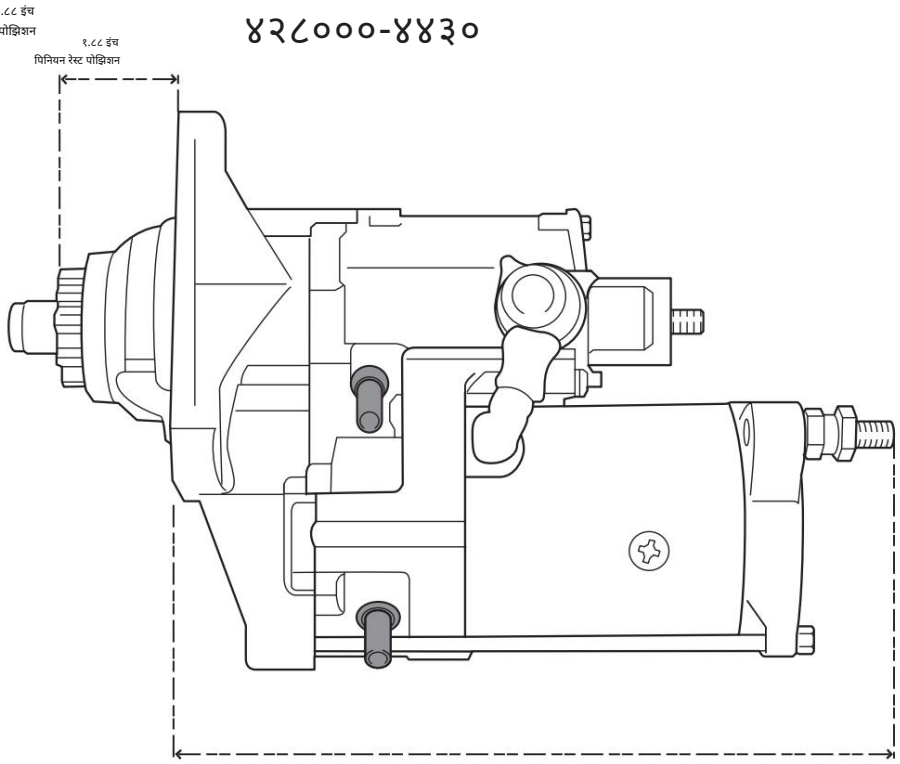

अर्ज: ४२८०००-४४३०

कमिन्स एम११ सह फ्रेटलाइनर
फ्रेटलाइनर विथ डेट्रॉइट सिरीज ६०
आंतरराष्ट्रीय w/कमिन्स M11
इंटरनॅशनल विथ डेट्रॉइट सिरीज ६०
केनवर्थ विथ कमिन्स एम११
केनवर्थ विथ डेट्रॉइट सिरीज ६०
ई-टेक सह मॅक
ई-७ सह मॅक
पीटरबिल्ट विथ कमिन्स एम११
स्टर्लिंग आणि कमिन्स एम११
स्टर्लिंग विरुद्ध डेट्रॉइट सिरीज ६०
व्होल्वो विथ डेट्रॉइट सिरीज ६०
वेस्टर्न स्टार विथ डेट्रॉइट सिरीज ६०

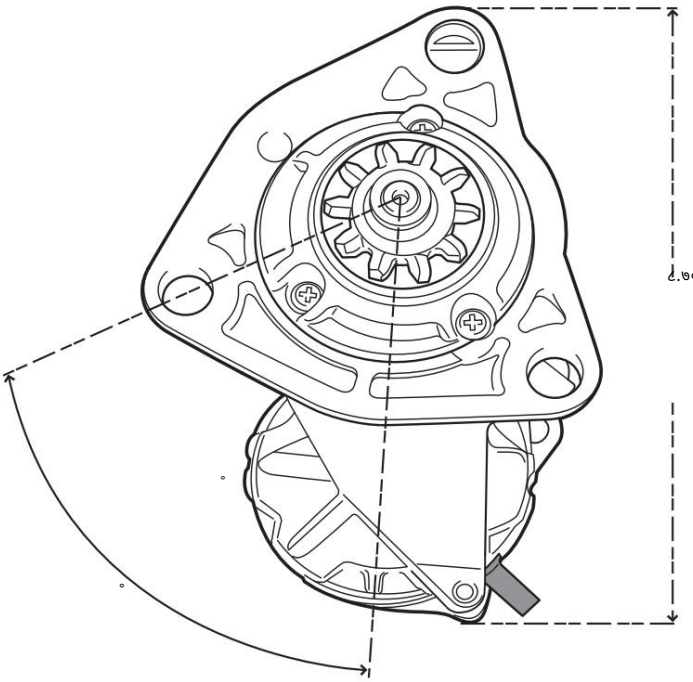

ही जागा मजकुरासाठी आहे

४२८०००-४४३०	आणि महत्त्वाचे
पिनियन तपशील	ही जागा मजकूरासाठी आहे
व्यासाचा पिच	माहिती आणि महत्त्वाचे ६/८
दातांची संख्या	माहिती ४४३०
आर५.० स्टार्टरची वैशिष्ट्ये	४४३०
सिस्टम व्होल्टेज	१२ व्होल्ट
रेटेड आउटपुट	५.० किलोवॅट (एसएई जे५४४बी १२ व्होल्ट अतिरिक्त हेवी ड्युटी)
फिरण्याची दिशा घड्याळाच्या दिशेने पाहिली असता	पिनियन एंड कडून
वजन	अंदाजे २३ पाउंड (१०.७ किलो)

वॉरंटी ऑन-रोड वापरासाठी)

स्टार्टर बसवताना ड्रेन ट्यूब खालच्या दिशेने ठेवली पाहिजे.
या डेन्सो स्टार्टरचे बाह्य स्वरूप मूळ स्टार्टरपेक्षा वेगळे असू शकते.

Machine Translated by Google

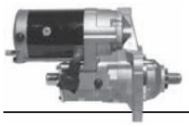

१०.९ २ इंच
टर्मिनल जी

रस्त्यावर तपशील

DENSO HEAVY DUTY

४२८०००-४४४०

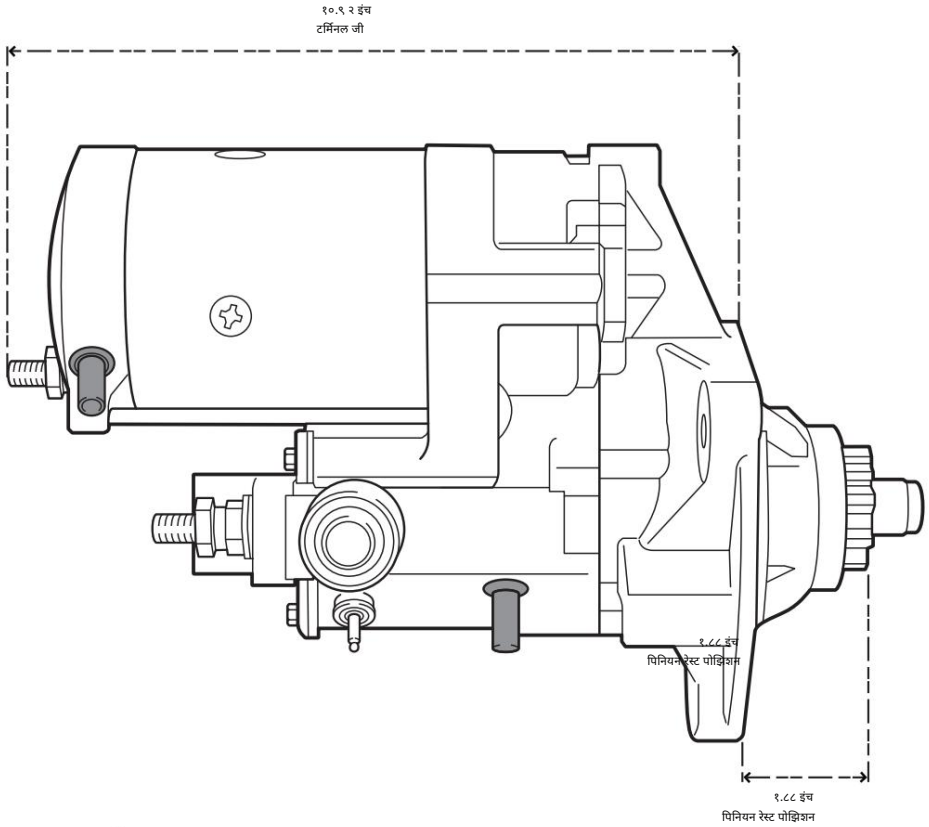

१.८८ इंच
पिनियन रेस्ट पोझिशन

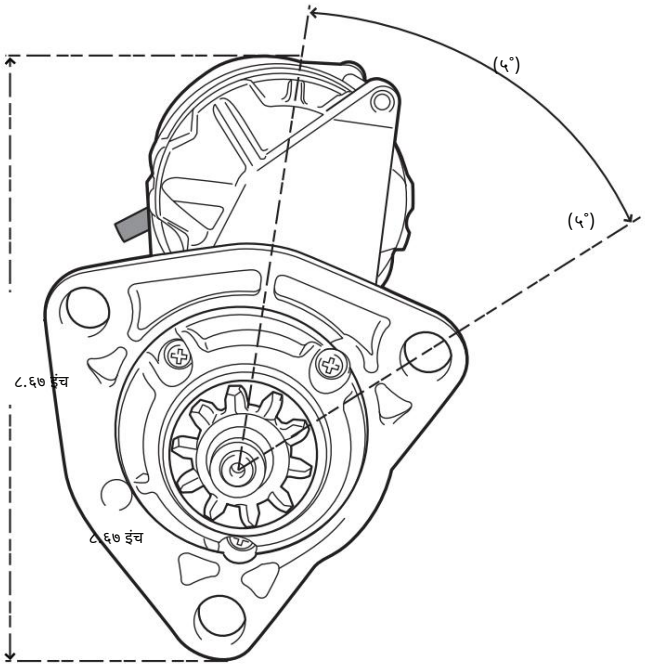

अर्ज: ४२८०००-४४४०

कमिन्स आयएसएक्स सह फ्रेटलाइनर
फ्रेटलाइनर कमिन्स एन१४ सह
आंतरराष्ट्रीय w/कमिन्स आयएसएक्स
आंतरराष्ट्रीय w/कमिन्स N14

केनवर्थ विथ कमिन्स एन१४
पीटरबिल्ट कमिन्स एन१४ सह
स्टर्लिंग विथ कमिन्स एन१४
व्होल्वो कमिन्स एन१४ सह

ही जागा मजकुरासाठी आहे
आणि महत्त्वाचे
माहिती

४२८०००-४४४०	
पिनियन तपशील	ही जागा मजकूर ४४४० साठी आहे
व्यासाचा पिच	आणि महत्त्वाचे
दातांची संख्या	माहिती १०
आर५.० स्टार्टरची वैशिष्ट्ये	४४४०
सिस्टम व्होल्टेज	१२ व्होल्ट
रेटेड आउटपुट	५.० किलोवॅट (एसएई जे५४४बी १२ व्होल्ट अतिरिक्त हेवी ड्युटी)
घड्याळाच्या दिशेने फिरण्याची दिशा येथून पाहिल्यास	पिनियन एंड
वजन	अंदाजे २३ पाउंड (१०.७ किलो)

वॉरंटी

ऑन-रोड वापरासाठी)

स्टार्टर बसवताना ड्रेन ट्यूब खालच्या दिशेने ठेवली पाहिजे.
या डेन्सो स्टार्टरचे बाह्य स्वरूप मूळ स्टार्टरपेक्षा वेगळे असू शकते.

Machine Translated by Google

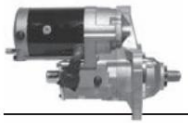

रस्त्यावर

तपशील

DENSO HEAVY DUTY

४२८०००-४४५०

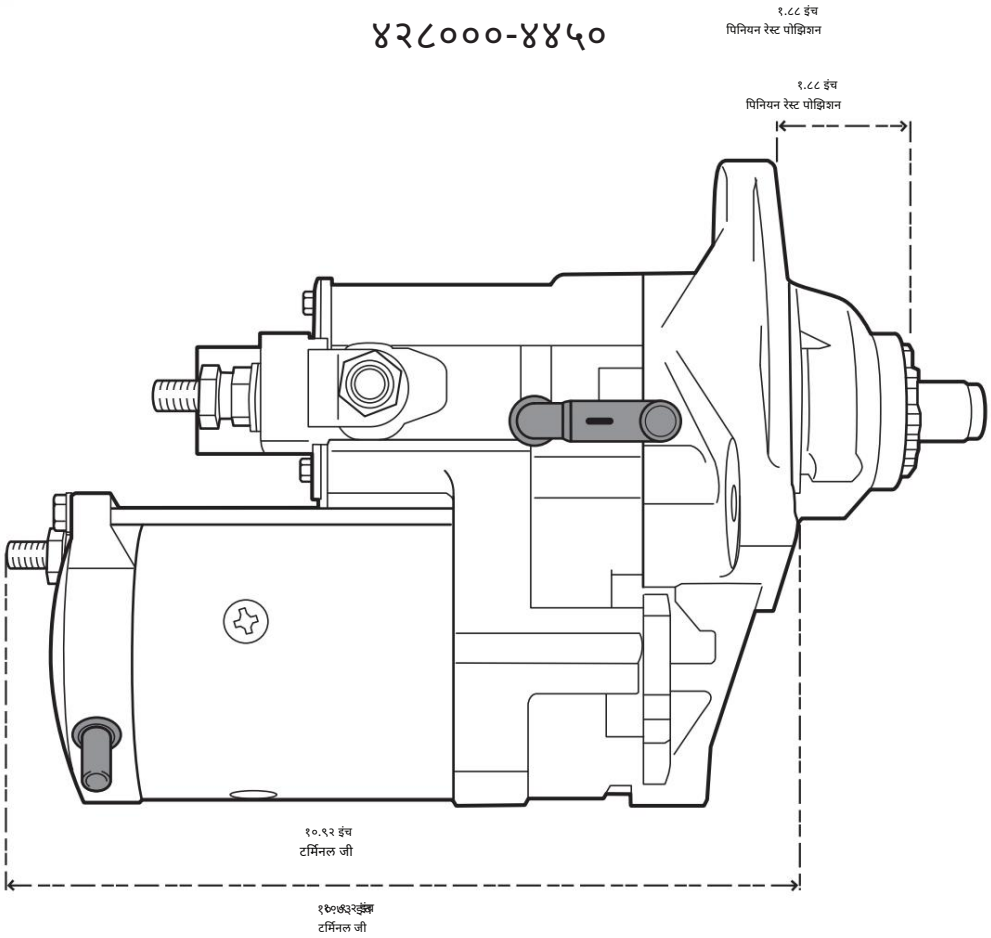

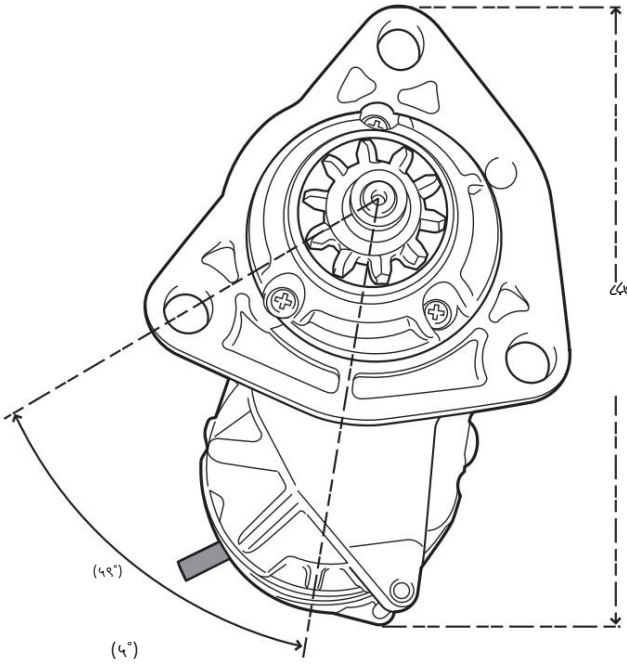

अर्ज: ४२८०००-४४५०

मर्सिडीज ४००० सह फ्रेटलाइनर

स्टर्लिंग विथ मर्सिडीज ४०००

४२८०००-४४५०	
पिनियन तपशील	ही जागा मजकुरासाठी आहे
मॉड्यूल	आणि महत्त्वाचे
दातांची संख्या	ही जागा मजकुरासाठी आहे
	माहिती
आर५.० स्टार्टरची वैशिष्ट्ये	आणि महत्त्वाचे
सिस्टम व्होल्टेज	माहिती ४४५० १२ व्होल्ट
रेटेड आउटपुट	५.० किलोवॅट (एसएई जे५४४बी १२ ४४५० व्होल्ट अतिरिक्त हेवी ड्युटी)
घड्याळाच्या दिशेने फिरण्याची दिशा येथून पाहिल्यास	पिनियन एंड
वजन	अंदाजे २३ पाउंड (१०.५ किलो)

वॉरंटी (ऑन-रोड वापरासाठी)

स्टार्टर बसवताना ड्रेन ट्यूब खालच्या दिशेने ठेवली पाहिजे.
या डेन्सो स्टार्टरचे बाह्य स्वरूप मूळ स्टार्टरपेक्षा वेगळे असू शकते.

Machine Translated by Google

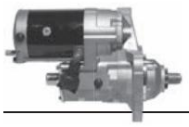

रस्त्यावर

तपशील

DENSO HEAVY DUTY

४२८०००-५१९०

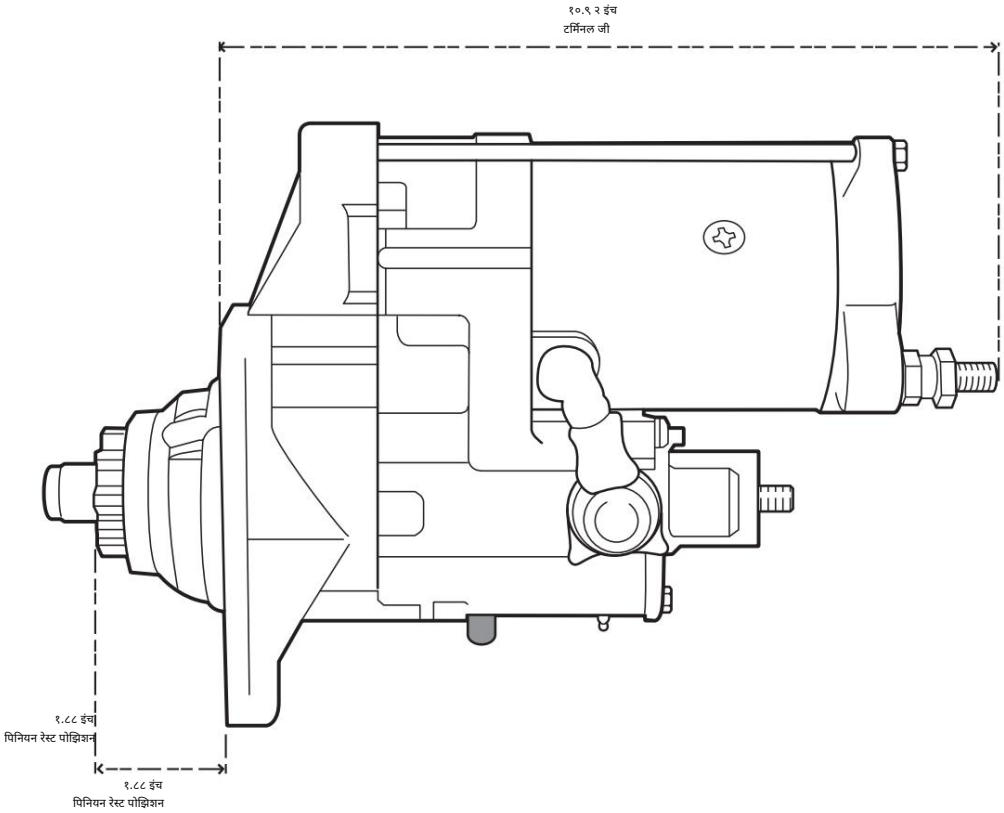

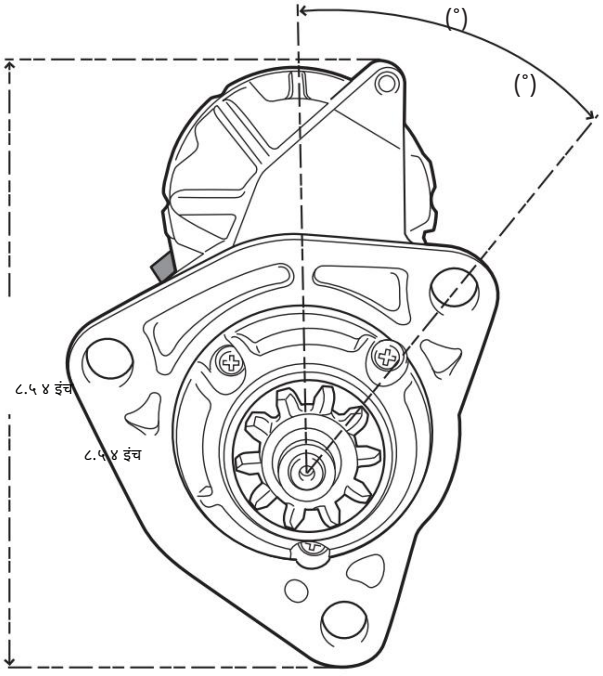

अर्ज: ४२८०००-५१९०

कमिन्स आयएसएक्स सह फ्रेटलाइनर आंतरराष्ट्रीय w/कमिन्स आयएसएक्स	केनवर्थ w/कमिन्स ISX पीटरबिल्ट विथ कमिन्स आयएसएक्स
४२८०००-५१९०	
पिनियन तपशील	
व्यासाचा पिच	
दातांची संख्या	१०
आर५.० स्टार्टरची वैशिष्ट्ये	
सिस्टम व्होल्टेज	१२ व्होल्ट
रेटेड आउटपुट	५.० किलोवॅट (एसएई जे५४४बी १२ व्होल्ट अतिरिक्त हेवी ड्युटी)
घड्याळाच्या दिशेने फिरण्याची दिशा येथून पाहिल्यास	पिनियन एंड
वजन	अंदाजे २४ पाउंड (११ किलो)

हे जागा मजकुरासाठी आहे
आणि महत्त्वाचे
माहिती
५१९०

वॉरंटी	ऑन-रोड वापरासाठी)

स्टार्टर बसवताना ड्रेन ट्यूब खालच्या दिशेने ठेवली पाहिजे.
या डेन्सो स्टार्टरचे बाह्य स्वरूप मूळ स्टार्टरपेक्षा वेगळे असू शकते.

Machine Translated by Google

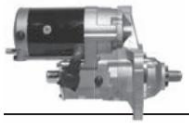

रस्त्यावर तपशील

DENSO HEAVY DUTY

४२८०००-५४३०

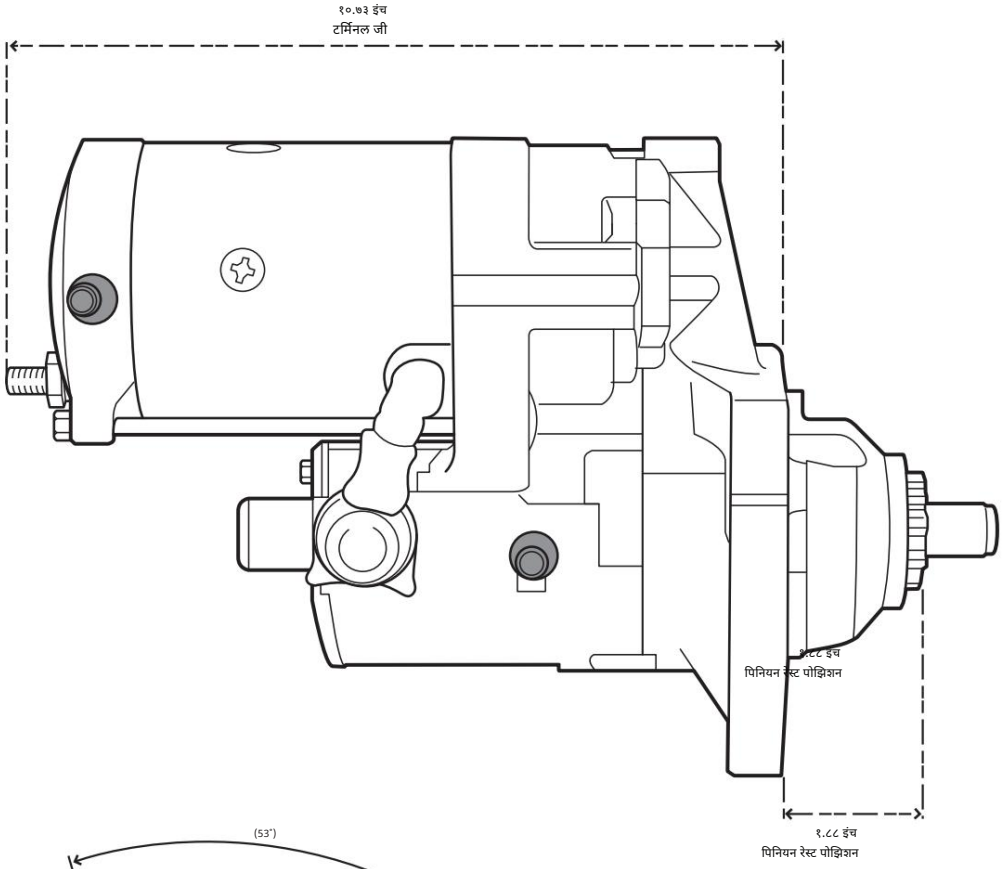

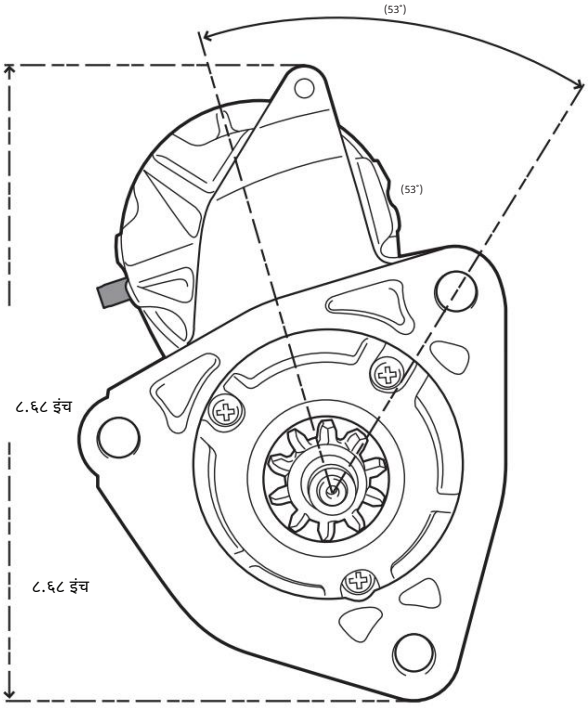

अर्ज: ४२८०००-५४३० ही जागा मजकुरासाठी आहे

व्होल्वो व्हीई १२ आणि महत्त्वाचे

४२८०००-५४३०	माहिती
पिनियन तपशील	
व्यासाचा पिच	ही जागा मजकूर ५४३० साठी आहे
दातांची संख्या	आणि महत्त्वाचे°
	माहिती
आर५.० स्टार्टरची वैशिष्ट्ये	
सिस्टम व्होल्टेज	१२ व्होल्ट
रेटेड आउटपुट	५४३० ५.० किलोवॅट (एसएई जे५४४बी १२ व्होल्ट अतिरिक्त हेवी ड्युटी)
फिरण्याची दिशा	घड्याळाच्या दिशेने पाहिल्यास पिनियन एंड
वजन	अंदाजे २४ पाउंड (११ किलो)

वॉरंटी (ऑन-रोड वापरासाठी)

स्टार्टर बसवताना ड्रेन ट्यूब खालच्या दिशेने ठेवली पाहिजे.
या डेन्सो स्टार्टरचे बाह्य स्वरूप मूळ स्टार्टरपेक्षा वेगळे असू शकते.

Machine Translated by Google

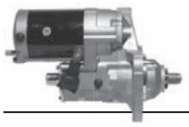

रस्त्यावर
तपशील

DENSO HEAVY DUTY

४२८०००-५७३०

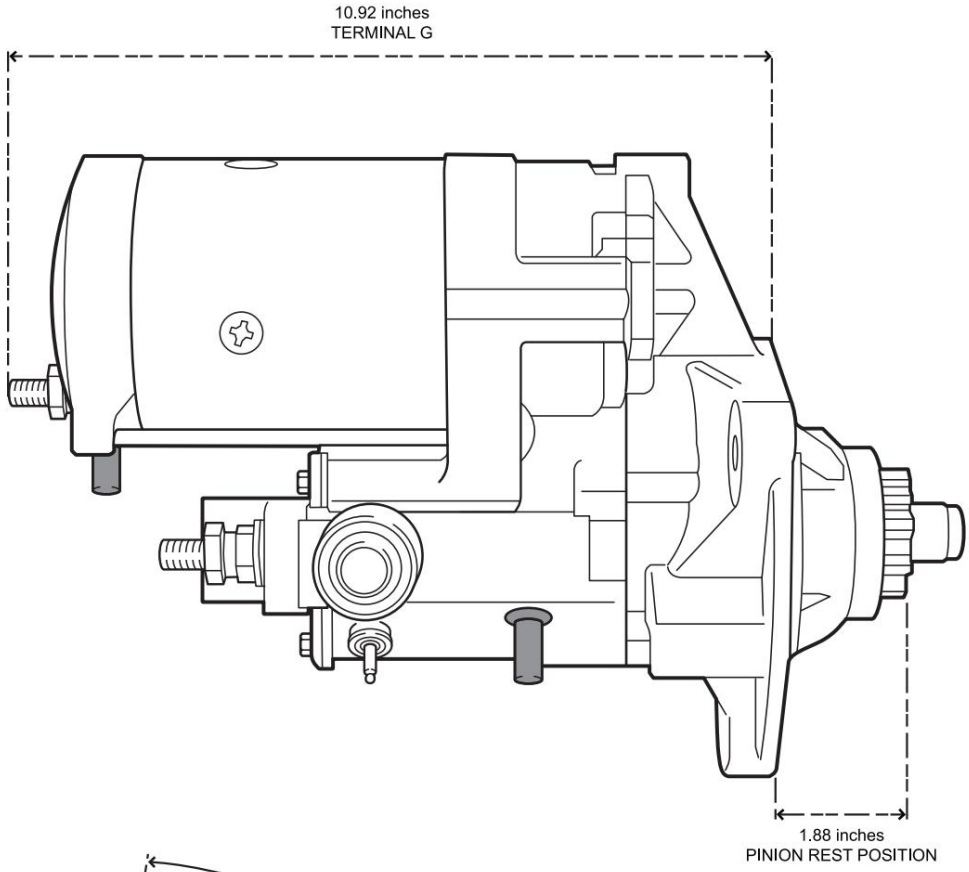

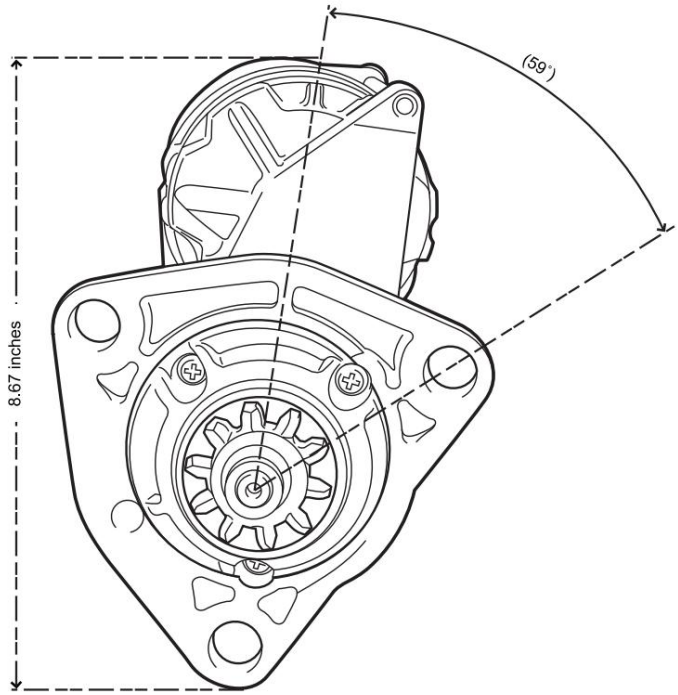

अर्ज: ४२८०००-५७३०

फ्रेटलाइनर विथ डेट्रॉइट सिरीज ६०
इंटरनॅशनल विथ डेट्रॉइट सिरीज ६०
केनवर्थ विथ डेट्रॉइट सिरीज ६०
पीटरबिल्ट विथ डेट्रॉईट सिरीज ६०
स्टर्लिंग विरुद्ध डेट्रॉइट सिरीज ६०
व्हाल्वो विथ डेट्रॉइट सिरीज ६०
वेस्टर्न स्टार विथ डेट्रॉइट सिरीज ६०

४२८०००-५७३०	
पिनियन तपशील	
व्यासाचा पिच	६/८
दातांची संख्या	१०
आर५.० स्टार्टरची वैशिष्ट्ये	
सिस्टम व्होल्टेज	१२ व्होल्ट
नाममात्र आउटपुट	५.० किलोवॅट (एसएई जे५४४बी १२ व्होल्ट अतिरिक्त हेवी ड्युटी)
फिरण्याची दिशा	घड्याळाच्या दिशेने पाहिलेले पिनियन एंड कडून
वजन	अंदाजे २३ पाउंड (१०.७ किलो)

वॉरंटी ऑन-रोड वापरासाठी)

स्टार्टर बसवताना ड्रेन ट्यूब खालच्या दिशेने ठेवली पाहिजे.
या डेन्सो स्टार्टरचे बाह्य स्वरूप मूळ स्टार्टरपेक्षा वेगळे असू शकते.

Machine Translated by Google

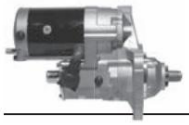

रस्त्यावरील तपशील

DENSO HEAVY DUTY

४२८०००-५१७०

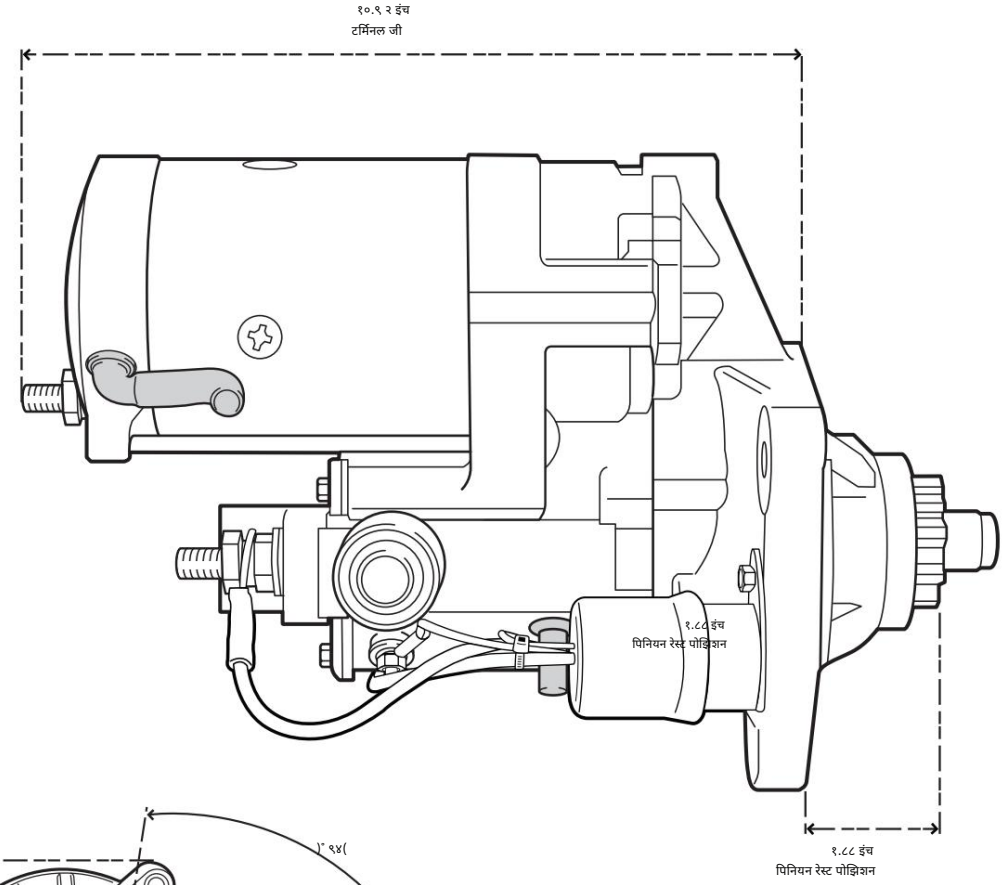

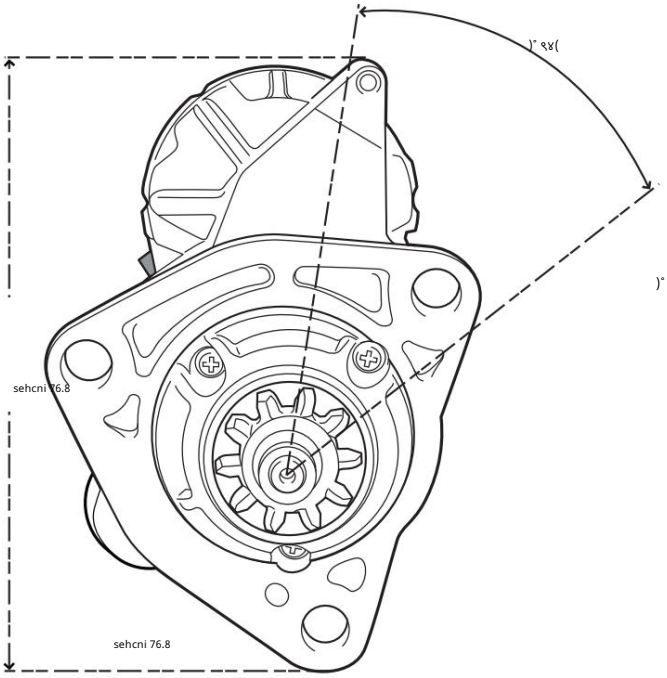

अर्ज: ४२८०००-५१७०

२०१० - कमिन्स आयएसएक्स सह फ्रेटलाइनर
२००७ - कमिन्स आयएसएक्स सह आंतरराष्ट्रीय
२०११ - केनवर्थ विथ कमिन्स आयएसएक्स
२०११ - पीटरबिल्ट कमिन्स आयएसएक्स सह

)° ९४(४२८०००-५१७०	
पिनियन तपशील	
व्यासाचा पिच	६
दातांची संख्या	१०
आर५.० स्टार्टरची वैशिष्ट्ये	
सिस्टम व्होल्टेज	१२ व्होल्ट
नाममात्र आउटपुट	५.० किलोवॅट (एसएई जे५४४बी १२ व्होल्ट अतिरिक्त हेवी ड्युटी)
फिरण्याची दिशा	घड्याळाच्या दिशेने पाहिलेले पिनियन एंड कडून
वजन	अंदाजे २५ पाउंड (११.३ किलो)
कार्यकारी व्होल्टेज (२०°C तापमानावर) ८ व्होल्ट कमाल	

वॉरंटी (ऑन-रोड वापरासाठी)

स्टार्टर बसवताना ड्रेन ट्यूब खालच्या दिशेने ठेवली पाहिजे.
या डेन्सो स्टार्टरचे बाह्य स्वरूप मूळ स्टार्टरपेक्षा वेगळे असू शकते.

Machine Translated by Google

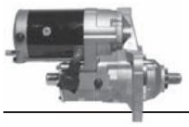

रस्त्यावरील तपशील

DENSO HEAVY DUTY

४२८०००-८३७०

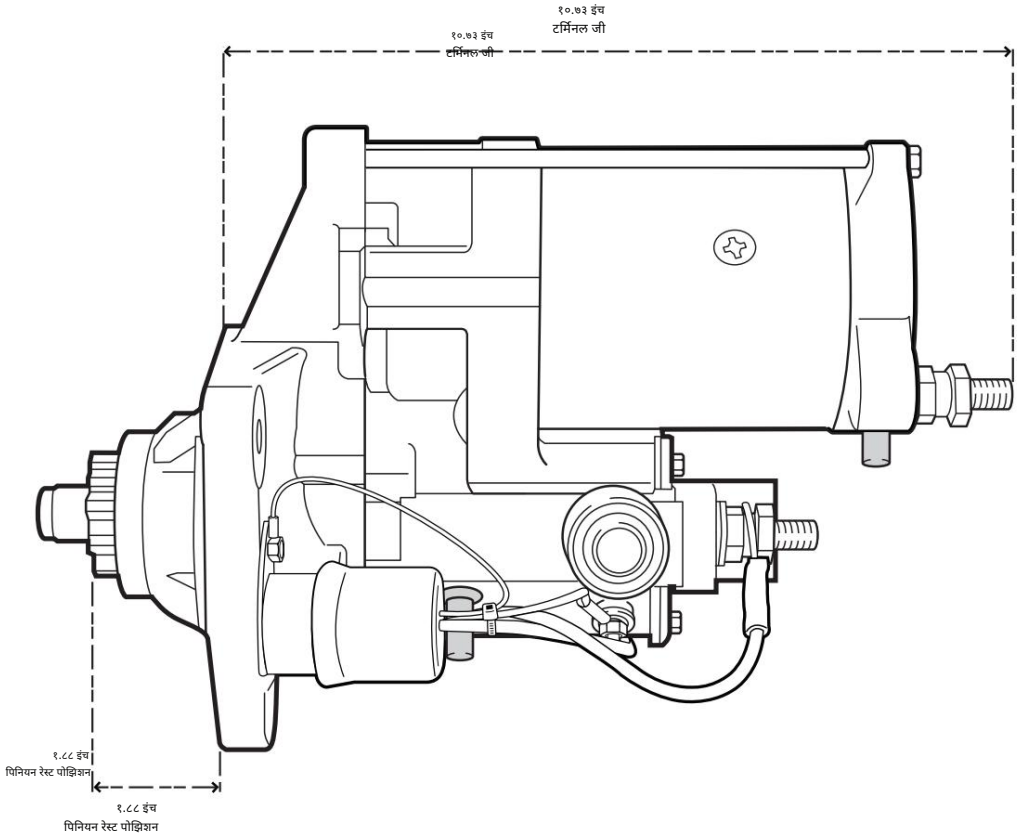

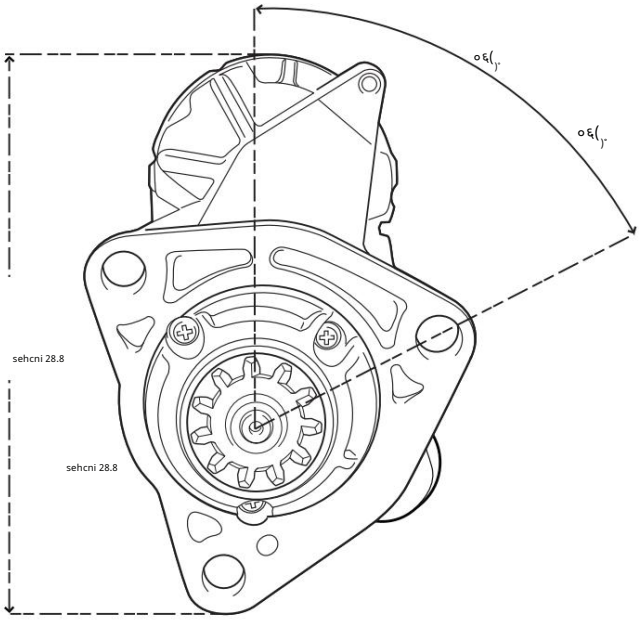

अर्ज: ४२८०००-८३७०

आंतरराष्ट्रीय मॅक्सफोर्स ११ आणि १३ सह

४२८०००-८३७०	
पिनियन तपशील	
व्यासाचा पिच	८
दातांची संख्या	१०
आर५.० स्टार्टरची वैशिष्ट्ये	
सिस्टम व्होल्टेज	१२ व्होल्ट
नाममात्र आउटपुट	५.० किलोवॅट (एसएई जे५४४बी १२ व्होल्ट अतिरिक्त हेवी ड्युटी)
फिरण्याची दिशा	घड्याळाच्या दिशेने पाहिलेले पिनियन एंड कडून
वजन	अंदाजे २५ पाउंड (११.३ किलो)
कार्यकारी व्होल्टेज (२०°C तापमानावर) ८ व्होल्ट कमाल	

वॉरंटी (ऑन-रोड वापरासाठी)

स्टार्टर बसवताना ड्रेन ट्यूब खालच्या दिशेने ठेवली पाहिजे.
या डेन्सो स्टार्टरचे बाह्य स्वरूप मूळ स्टार्टरपेक्षा वेगळे असू शकते.

Machine Translated by Google

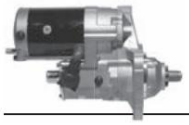

DENSO HEAVY DUTY

४२८०००-८६९०

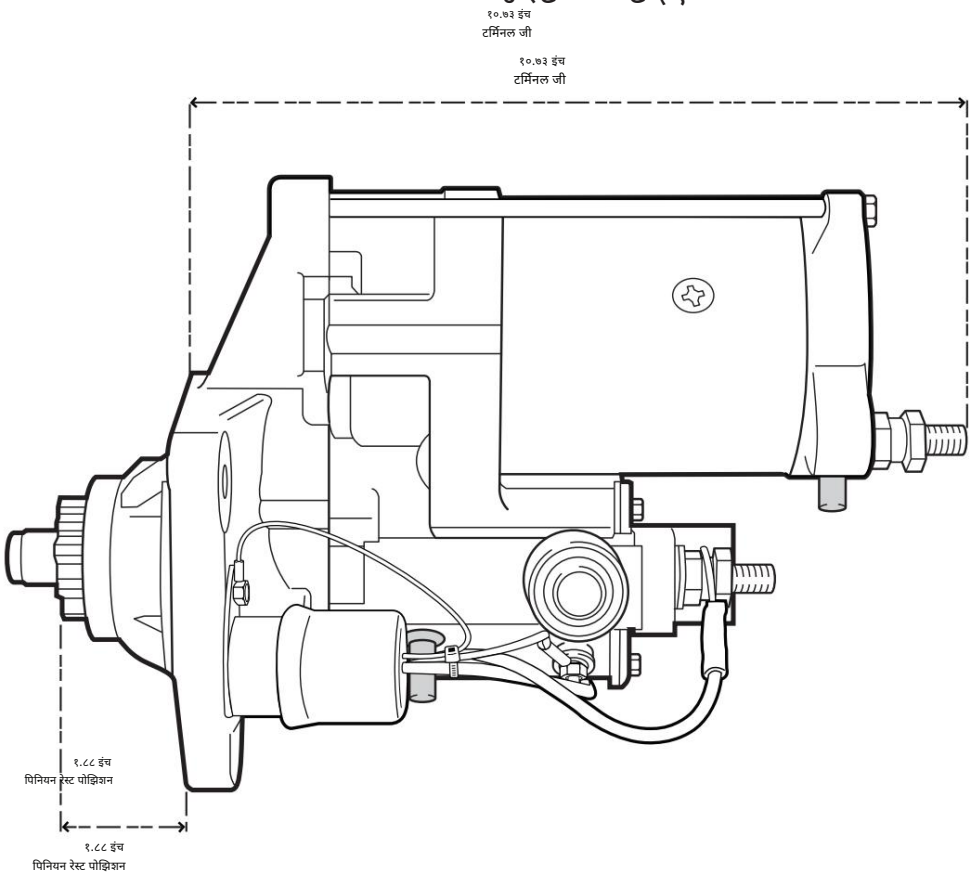

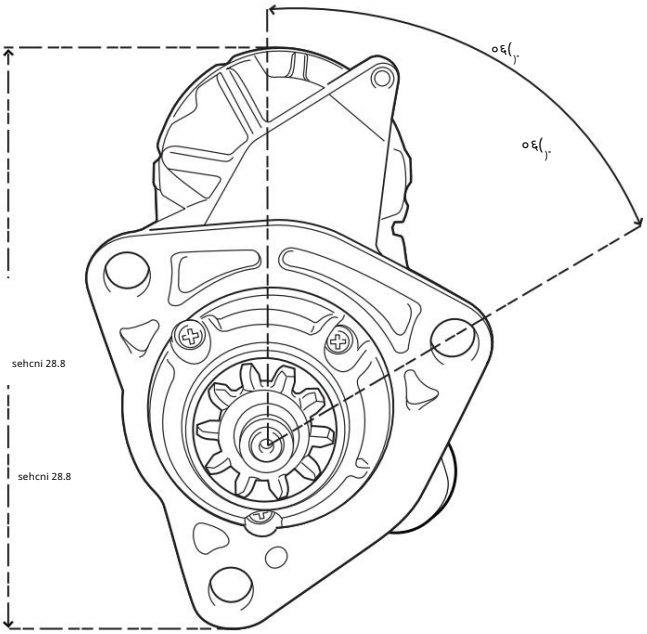

अर्ज: ४२८०००-८६९०

फ्रेटलाइनर डीडी13 सह

४२८०००-८६९०	
पिनियन तपशील	
व्यासाचा पिच	३
दातांची संख्या	१०
आर५.० स्टार्टरची वैशिष्ट्ये	
सिस्टम व्होल्टेज	१२ व्होल्ट
नाममात्र आउटपुट	५.० किलोवॅट (एसएई जे५४४बी १२ व्होल्ट अतिरिक्त हेवी ड्युटी)
फिरण्याची दिशा	घड्याळाच्या दिशेने पाहिलेले पिनियन एंड कडून
वजन	अंदाजे २४ पाउंड (११ किलो)
कार्यकारी व्होल्टेज (२०°C तापमानावर) ८ व्होल्ट कमाल	

वॉरंटी (ऑन-रोड वापरासाठी)

स्टार्टर बसवताना ड्रेन ट्यूब खालच्या दिशेने ठेवली पाहिजे.
या डेन्सो स्टार्टरचे बाह्य स्वरूप मूळ स्टार्टरपेक्षा वेगळे असू शकते.

Machine Translated by Google

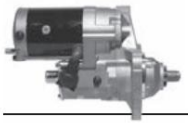

ऑफ-रोड
तपशील

DENSO HEAVY DUTY

४२८०००-३३२०

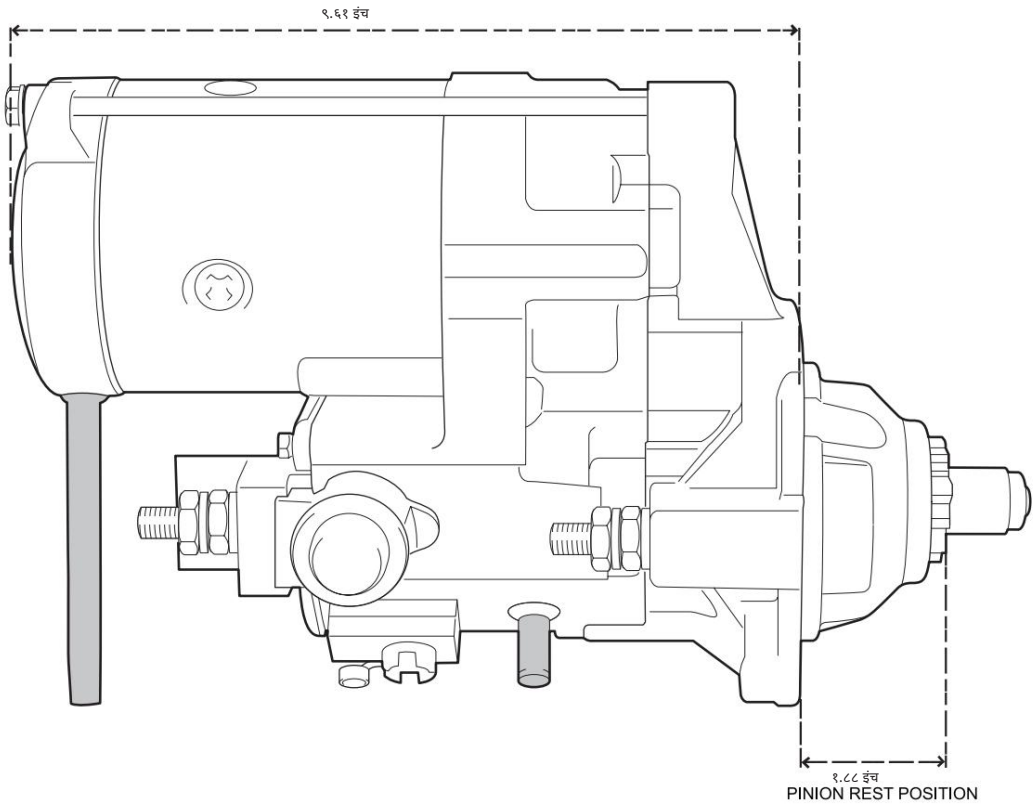

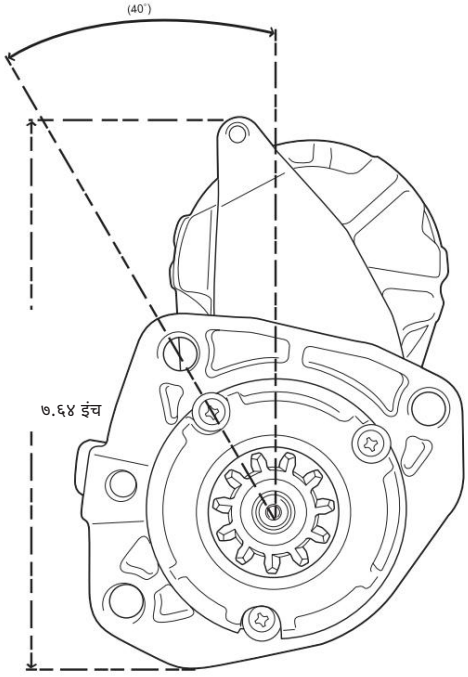

अर्ज: ४२८०००-३३२०

जॉन डिअर पॉवरटेक इंजिनसह, C670
टी६६०, टी६७० आणि डब्ल्यूटीएस कंबाईन्स आणि ६०९०

४२८०००-३३२०	
पिनियन तपशील	
व्यासाचा पिच	८/१०
दातांची संख्या	११
आर५.० स्टार्टरची वैशिष्ट्ये	
सिस्टम व्होल्टेज	१२ व्होल्ट
नाममात्र आउटपुट	५.० किलोवॅट (एसएई जे५४४बी १२ व्होल्ट अतिरिक्त हेवी ड्युटी)
फिरण्याची दिशा	घड्याळाच्या दिशेने पाहिलेले पिनियन एंड कडून
वजन	अंदाजे २३ पाउंड (१०.७ किलो)

वॉरंटी ऑफ-रोड वापरासाठी)

स्टार्टर बसवताना ड्रेन ट्यूब खालच्या दिशेने ठेवली पाहिजे.
या डेन्सो स्टार्टरचे बाह्य स्वरूप मूळ स्टार्टरपेक्षा वेगळे असू शकते.

Machine Translated by Google

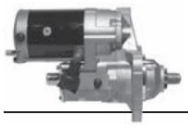

ऑफ-रोड
तपशील

DENSO HEAVY DUTY

४२८०००-४०८०

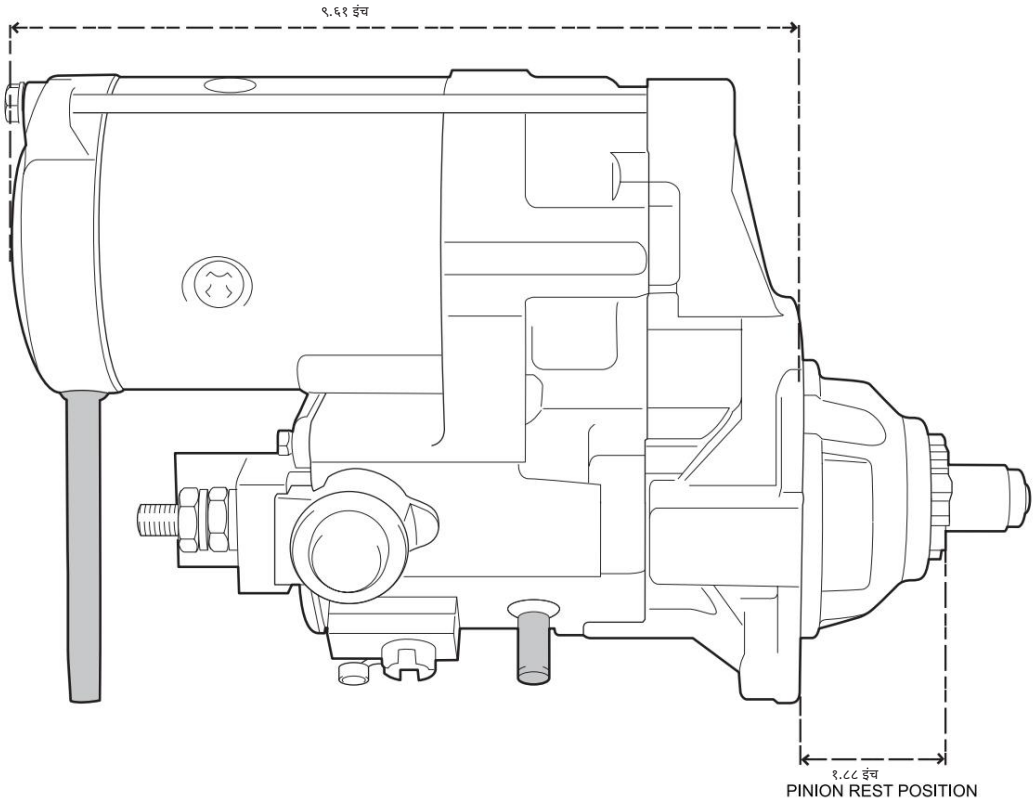

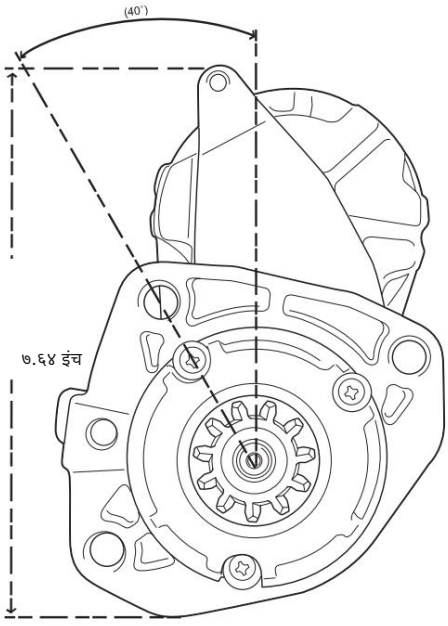

अर्ज: ४२८०००-४०८०

जॉन डिअर ९२३० ट्रॅक्टर्ससह

४२८०००-४०८०	
पिनियन तपशील	
व्यासाचा पिच	८/१०
दातांची संख्या	११
आर५.० स्टार्टरची वैशिष्ट्ये	
सिस्टम व्होल्टेज	१२ व्होल्ट
नाममात्र आउटपुट	५.० किलोवॅट (एसएई जे५४४बी १२ व्होल्ट अतिरिक्त हेवी ड्युटी)
फिरण्याची दिशा	घड्याळाच्या दिशेने पाहिलेले पिनियन एंड कडून
वजन	अंदाजे २३ पाउंड (१०.७ किलो)

वॉरंटी (ऑफ-रोड वापरासाठी)

स्टार्टर बसवताना ड्रेन ट्यूब खालच्या दिशेने ठेवली पाहिजे.
या डेन्सो स्टार्टरचे बाह्य स्वरूप मूळ स्टार्टरपेक्षा वेगळे असू शकते.

Machine Translated by Google

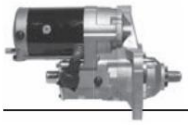

DENSO HEAVY DUTY

४२८०००-५५३०

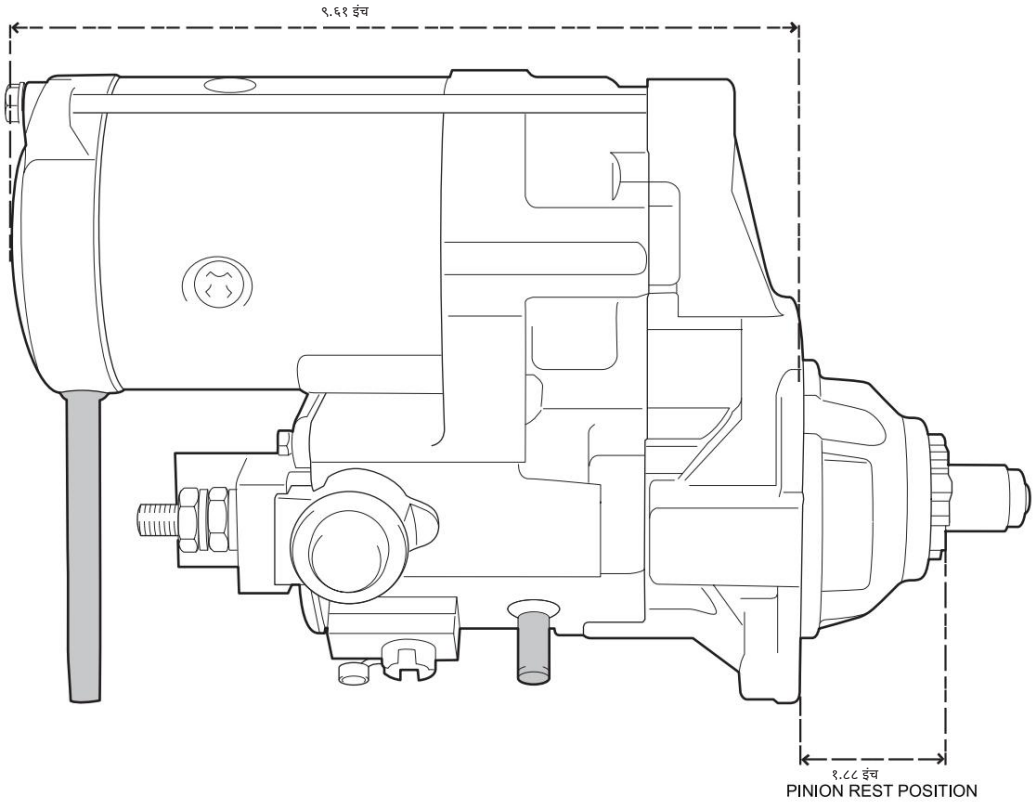

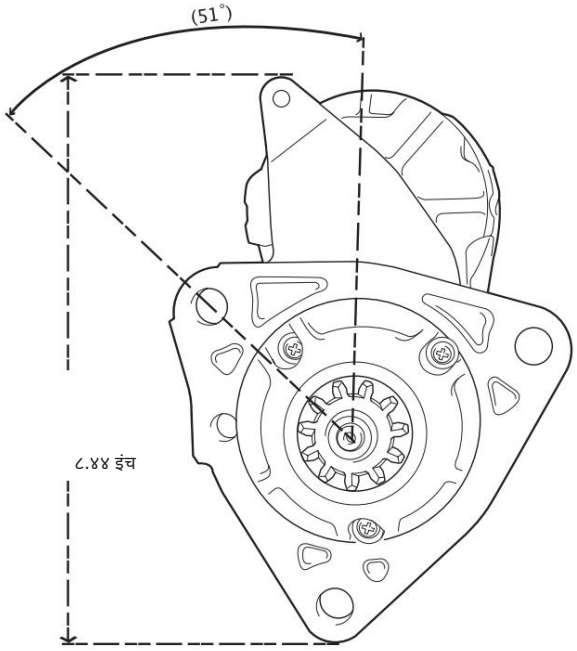

अर्ज: ४२८०००-५५३०

जॉन डिअर कृषी यंत्रसामग्री, ६१३५

४२८०००-५५३०	
पिनियन तपशील	
व्यासाचा पिच	८
दातांची संख्या	११
आर५.० स्टार्टरची वैशिष्ट्ये	
सिस्टम व्होल्टेज	१२ व्होल्ट
नाममात्र आउटपुट	५.० किलोवॅट (एसएई जे५४४बी १२ व्होल्ट अतिरिक्त हेवी ड्युटी)
फिरण्याची दिशा	घड्याळाच्या दिशेने पाहिलेले पिनियन एंड कडून
वजन	अंदाजे २४ पाउंड (११ किलो)

वॉरंटी ऑफ-रोड वापरासाठी)

स्टार्टर बसवताना ड्रेन ट्यूब खालच्या दिशेने ठेवली पाहिजे.
या डेन्सो स्टार्टरचे बाह्य स्वरूप मूळ स्टार्टरपेक्षा वेगळे असू शकते.

Machine Translated by Google

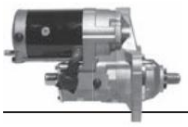

ऑफ-रोड
तपशील

DENSO HEAVY DUTY

४२८०००-५७५०

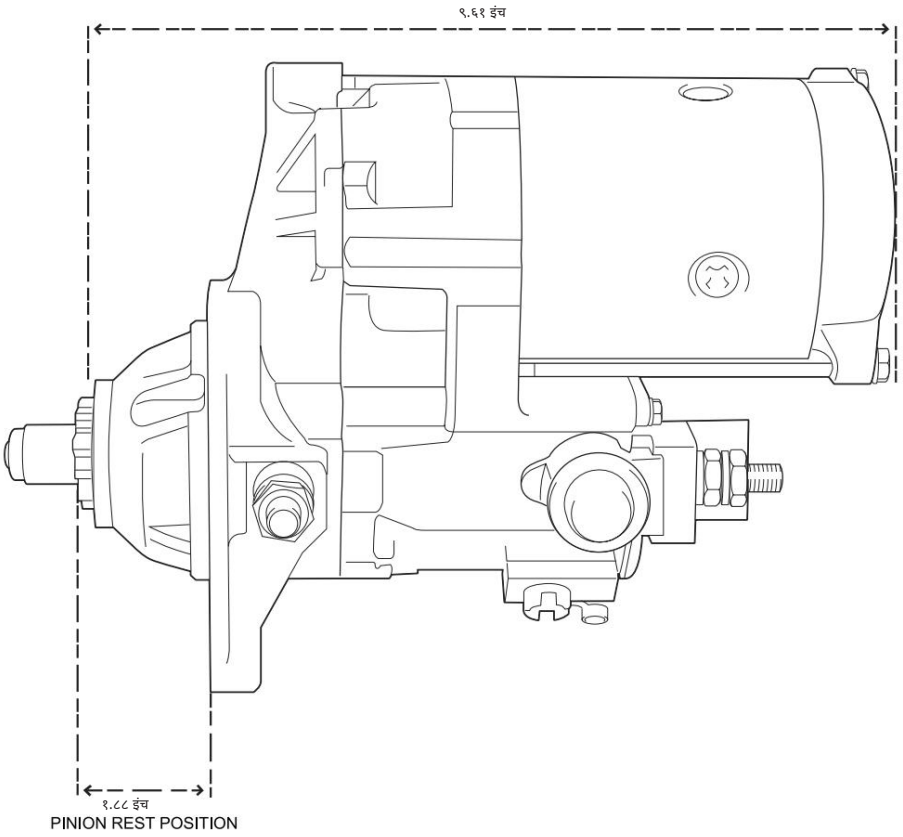

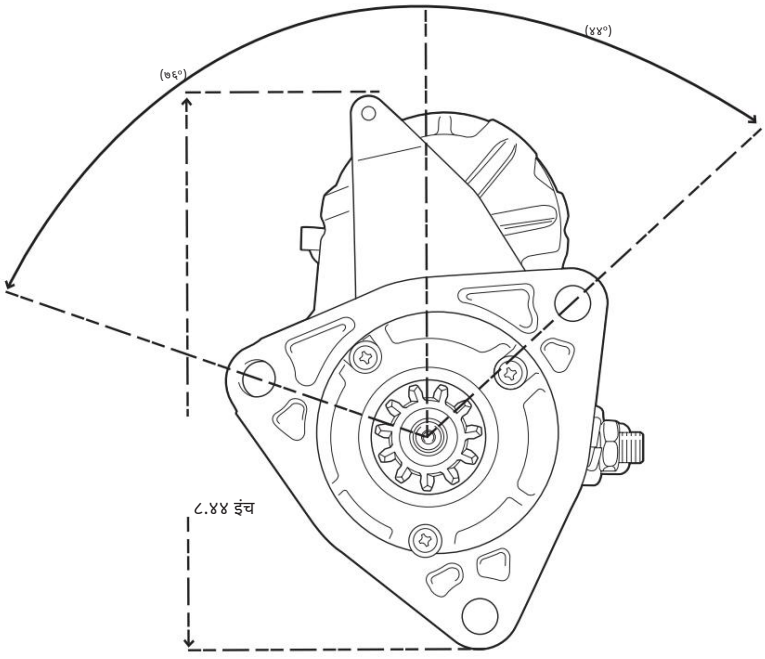

अर्ज: ४२८०००-५७५०

जॉन डिअर कंबाईन, ६१३५

४२८०००-५७५०	
पिनियन तपशील	
व्यासाचा पिच	८/१०
दातांची संख्या	११
आर५.० स्टार्टरची वैशिष्ट्ये	
सिस्टम व्होल्टेज	१२ व्होल्ट
नाममात्र आउटपुट	५.० किलोवॅट (एसएई जे५४४बी १२ व्होल्ट अतिरिक्त हेवी ड्युटी)
फिरण्याची दिशा घड्याळाच्या दिशेने पाहिली असता	पिनियन एंड कडून
वजन	अंदाजे २४ पाउंड (११ किलो)

वॉरंटी ऑफ-रोड वापरासाठी)

स्टार्टर बसवताना ड्रेन ट्यूब खालच्या दिशेने ठेवली पाहिजे.
या डेन्सो स्टार्टरचे बाह्य स्वरूप मूळ स्टार्टरपेक्षा वेगळे असू शकते.

Machine Translated by Google

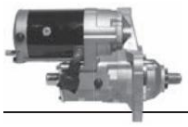

ऑफ-रोड
तपशील

DENSO HEAVY DUTY

४२८०००-५८५०

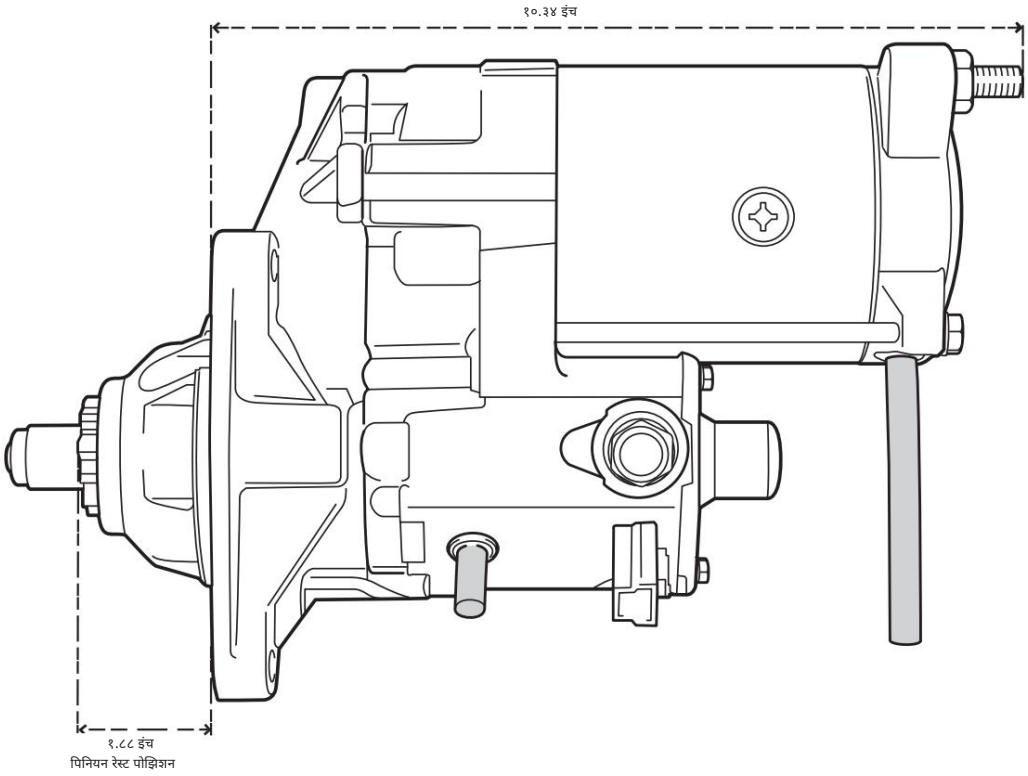

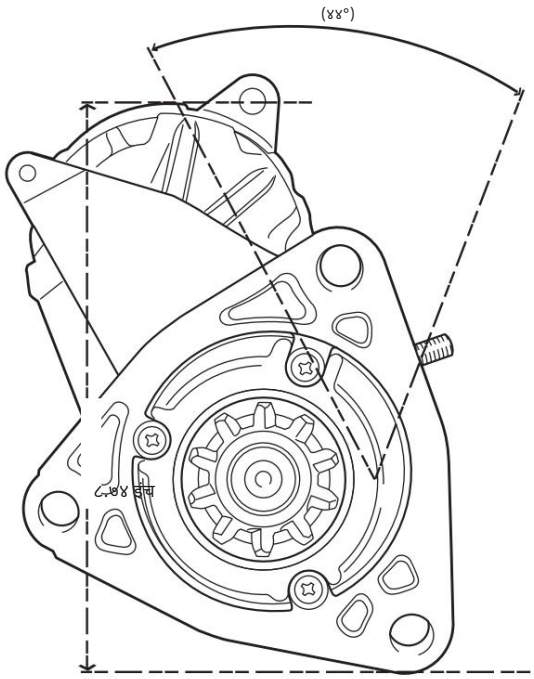

अर्ज: ४२८०००-५८५०

केस न्यू हॉलंड MX240 ट्रॅक्टर, कमिन्स ८.३ लिटर इंजिनसह

४२८००□५८५०	
पिनियन तपशील	
व्यासाचा पिच	८
दातांची संख्या	१०
आर५.० स्टार्टरची वैशिष्ट्ये	
सिस्टम व्होल्टेज	१२ व्होल्ट
नाममात्र आउटपुट	५.० किलोवॅट (एसएई जे५४४बी १२ व्होल्ट अतिरिक्त हेवी ड्युटी)
फिरण्याची दिशा घड्याळाच्या दिशेने पाहिली असता	पिनियन एंड कडून
वजन	अंदाजे २४ पाउंड (११ किलो)
ऑपरेशन व्होल्टेज (२०°C तापमानावर)	८ व्होल्ट कमाल

वॉरंटी ऑफ-रोड वापरासाठी)

स्टार्टर बसवताना ड्रेन ट्यूब खालच्या दिशेने ठेवली पाहिजे.
या डेन्सो स्टार्टरचे बाह्य स्वरूप मूळ स्टार्टरपेक्षा वेगळे असू शकते.

Machine Translated by Google

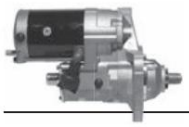

ऑफ-रोड
तपशील

DENSO
HEAVY DUTY

४२८०००-६३४०

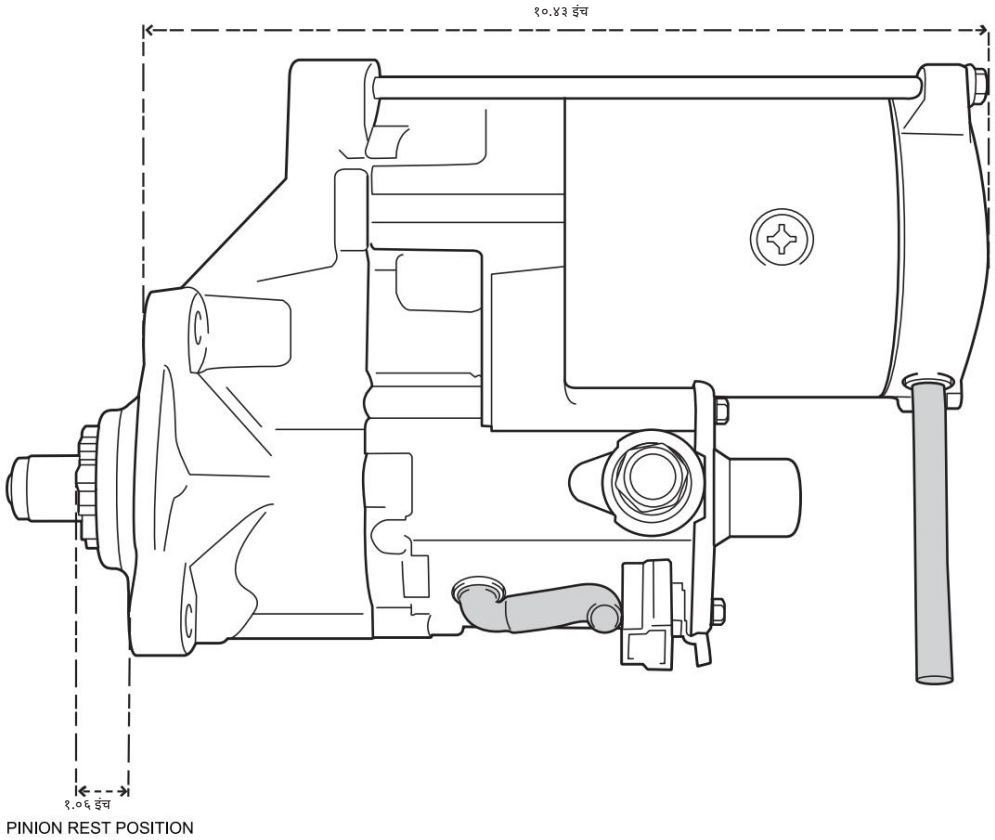

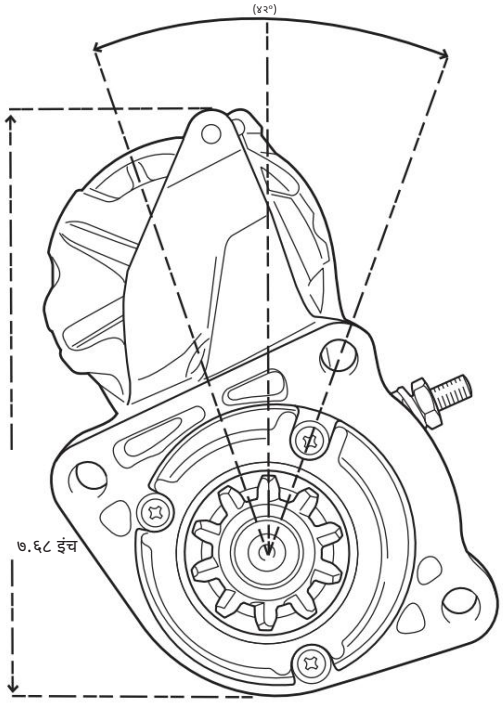

अर्ज: ४२८०००-६३४०

JI केस TV145 ट्रॅक्टर w/ EEA 6.7L, 6cyl

४२८०००-६३४०	
पिनियन तपशील	
व्यासाचा पिच	८
दातांची संख्या	१०
आर५.० स्टार्टरची वैशिष्ट्ये	
सिस्टम व्होल्टेज	१२ व्होल्ट
नाममात्र आउटपुट	५.० किलोवॅट (एसएई जे५४४बी १२ व्होल्ट अतिरिक्त हेवी ड्युटी)
फिरण्याची दिशा	घड्याळाच्या दिशेने पाहिलेले पिनियन एंड कडून
वजन	अंदाजे २४ पाउंड (११ किलो)
ऑपरेशन व्होल्टेज (२०°C तापमानावर)	८ व्होल्ट कमाल

वॉरंटी ऑफ-रोड वापरासाठी)

स्टार्टर बसवताना ड्रेन ट्यूब खालच्या दिशेने ठेवली पाहिजे.
या डेन्सो स्टार्टरचे बाह्य स्वरूप मूळ स्टार्टरपेक्षा वेगळे असू शकते.

Machine Translated by Google

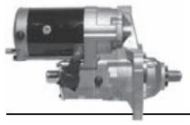

आर५.० स्टार्टर ट्रक / इंजिन मॉडेल ॲप्लिकेशन चार्ट

DENSO HEAVY DUTY

आर५ मंजूर अर्ज

इंजिन/ट्रक मॉडेल फ्रेटलाइनर		स्टर्लिंग	आंतरराष्ट्रीय (एमवाय२००६ पर्यंत)	पीटरबिल्ट	केनवर्थ	मॅक	व्होल्वो	वेस्टर्न स्टार
कॅट सी११			४२८०००-४४२०		४२८०००-४४२०			
कॅट सी१२			४२८०००-४४२० (सी)	(डी) ४२८०००-४४२०				४२८०००-४४२० (ई)
कॅट सी१३	४२८०००-४४२०	४२८०००-४४२०	४२८०००-४४२०	४२८०००-४४२०	४२८०००-४४२०			
कॅट सी१५	४२८०००-४४२०	४२८०००-४४२०	४२८०००-४४२०	४२८०००-४४२०	४२८०००-४४२०			४२८०००-४४२० (बी)
कमिन्स आयएसएम	४२८०००-४४२०	४२८०००-४४२०	४२८०००-४४२०	४२८०००-४४२०	४२८०००-४४२०		४२८०००-४४२०	
कमिन्स आयएसएक्स	४२८०००-४४४० ४२८०००-५१९०		४२८०००-४४४० ४२८०००-५१९०	४२८०००-५१९०	४२८०००-५१९०			
कमिन्स आयएसएक्स आयएमएस रिले सह	४२८०००-५१७० (एमवाय2010-)		४२८०००-५१७० (एमवाय२००७-)	४२८०००-५१७०	४२८०००-५१७०			
कमिन्स एम११	४२८०००-४४३०	४२८०००-४४३०	४२८०००-४४३०	४२८०००-४४३०	४२८०००-४४३०			
कमिन्स एन१४	४२८०००-४४४०	४२८०००-४४४०	४२८०००-४४४०	४२८०००-४४४०	४२८०००-४४४०		४२८०००-४४४०	
डीडी एस६०	४२८०००-४४३० (अ) ४२८०००-५७३०	४२८०००-४४३० (अ) ४२८०००-५७३०	४२८०००-४४३० (अ) ४२८०००-५७३०	४२८०००-४४३० (अ) ४२८०००-५७३०	४२८०००-४४३० (अ) ४२८०००-५७३०		४२८०००-४४३० (अ) ४२८०००-५७३०	४२८०००-४४३० (अ with K) ४२८०००-५७३० (बी)
डीटीएनए डीडी१३ आयएमएस रिले सह	४२८०००-८६९० (एफ)							४२८०००-८६९० (एफ)
मॅक ई-टेक, ई-७						४२८०००-४४३०		
मॅक्सफोर्स ११ आयएमएस रिले सह			४२८०००-८३७० (जी)					
मॅक्सफोर्स १३ आयएमएस रिले सह			४२८०००-८३७० (जी)					
एमबीई ४०००	४२८०००-४४५०	४२८०००-४४५०						४२८०००-४४५०
व्होल्वो व्हीई१२							४२८०००-५४३०	

विकासाधीन

लागू नाही

(अ) १९९४-२००६ जेव्हा फ्यूल फिल्टर फ्रेम रेलच्या बाहेर असतो (सिंगल फ्यूल फिल्टर)

(ब) फक्त २००७ मॉडेल वर्ष

(सी) फक्त १९९८ मॉडेल वर्षासाठी

(डी) फक्त १९९९ मॉडेल वर्ष

(ई) फक्त १९९७ मॉडेल वर्षासाठी

(एफ) २००७ मॉडेल वर्षापासून पुढे

(जी) २००७ मॉडेल वर्षापासून पुढे

स्टार्टर बसवताना ड्रेन ट्यूब खालच्या दिशेने ठेवली पाहिजे.
या डेन्सो स्टार्टरचे बाह्य स्वरूप मूळ स्टार्टरपेक्षा वेगळे असू शकते.

Machine Translated by Google

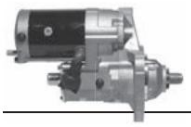

प्रतिमा, आराखडे आणि अद्ययावत
वेबवरील अर्जाची माहिती

अतिरिक्त चित्रे, आराखडे आणि अद्ययावत अनुप्रयोगाची माहिती आमच्या वेबसाइटवर उपलब्ध आहे.

www.DensoHeavyDuty.com वर लॉग इन करा.
आणि "प्रोडक्ट सर्च" लिंकवर क्लिक करा.

तुम्ही डेन्सो पार्ट नंबर, उत्पादन श्रेणी किंवा
स्पर्धक क्रॉस-रेफरन्स नंबरद्वारे अनुप्रयोग शोधू शकता.

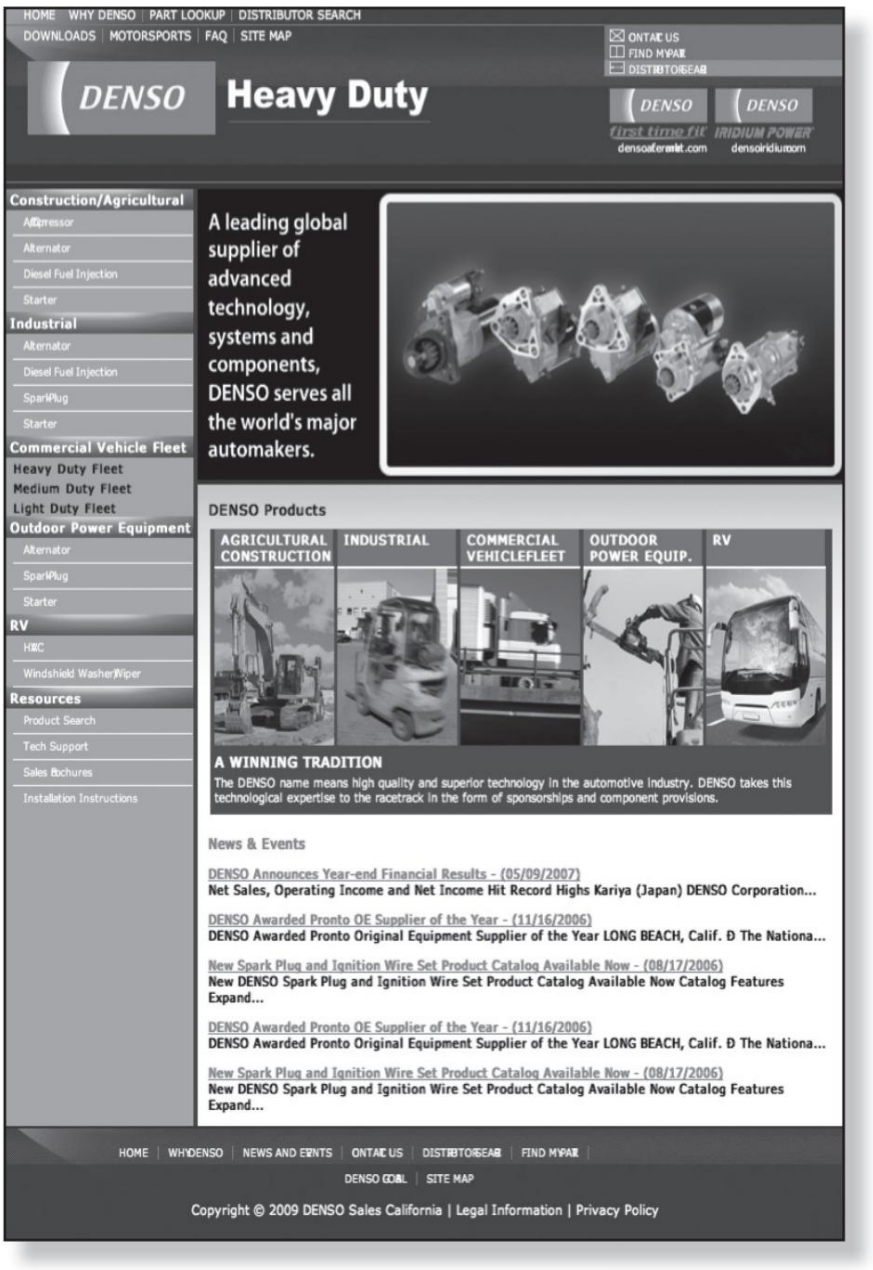

Machine Translated by Google

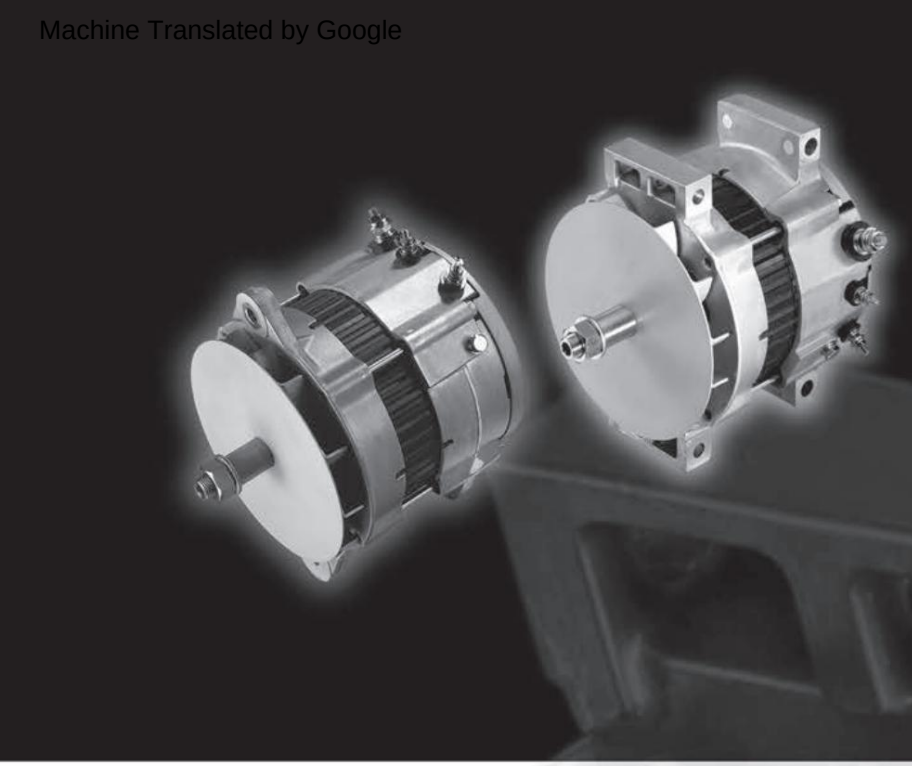

तपशील

- रेटेड व्होल्टेज आणि रेटेड आउटपुट: 12V - 130A
- अनुमत कमाल आरपीएम: १०,००० आरपीएम
- बेल्टवरील अनुज्ञेय भार: ९८०N कमाल
- ध्रुवीयता: नकारात्मक - प्रकरणावर आधारित
- फिरणे: घड्याळाच्या दिशेने (पुलीच्या टोकाकडून पाहिल्यास)
- अंदाजे वजन: २२.९ पाउंड

वैशिष्ट्ये आणि फायदे

- उष्णता निर्माण करणाऱ्या इंजिनांमध्ये टिकून राहण्याची चाचणी केली आहे आज आणि उद्याचे
- दीर्घकाळ टिकणारे ब्रशलेस डिझाइन
- हेवी-ड्यूटी पुढचे आणि मागचे बेअरिंग्ज
- गंजरोधक रेक्टिफायर आणि रोटर
- उष्णतारोधक वेटोळे
- सुलभ सर्व्हिससाठी सोल्डर न केलेले कनेक्शन
- कॉम्पॅक्ट आणि हलके डिझाइन
- एक वायर कनेक्शन
- लोड डंप संरक्षण
- SAE J180 माउंट / पॅड माउंट
- वॉरंटी: ३ वर्षे / ३५०,००० मैल (रस्त्यावरील अनुप्रयोग)

१२V १३० ॲंपिअर कार्यक्षमता वक्र

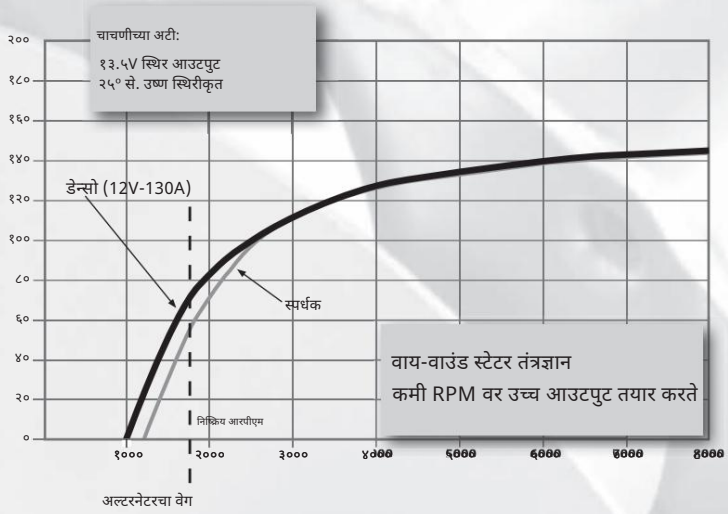

भाग क्रमांक आणि अनुप्रयोग

	पार्ट नंबर	माउंट	ॲंपिअरेज	बी-टर्मिनल	आर-टर्मिनल	आय-टर्मिनल	ॲप्लिकेशन	
	१०१२११-८१२०	जे१८०	१३०	५/१६-१८ यूएनसी	३ मिमी पिन	--		CAT C7, C9, C10, C11, C12, C13, C15, 3176, 3406; कमिन्स ISB, ISM, ISX, L-10, M11, N14; डेट्रॉईट मालिका ६०
	१०१२११-८०६०	जे१८०	१३०	५/१६-१८ यूएनसी	१०-२४ यूएनसी	१०-२४ यूएनसी		CAT C7, C9, C10, C11, C12, C13, C15 3406, 3176; कमिन्स आयएसबी, आयएसएम, आयएसएक्स, एल१०, एम११, एम१४, एन१४; डेट्रॉईट सिरीज ६०; व्होल्वो व्हीई डी३००, व्हीई-२५०, व्हीई डी१२बी-३४५
	१०१२११-८३८०	पॅड माउंट	१३०	५/१६-१८ यूएनसी	१०-२४ यूएनसी	१०-२४ यूएनसी		कॅट सी७, सी९, सी११, सी१३, सी१५; कमिन्स आयएसबी, आयएसएम, ISX; डेट्रॉईट मालिका 60; मॅक E7/E-Tech; मर्सिडीज एमबीई४०००
	१०१२११-८३९०	पॅड माउंट	१३०	५/१६-१८ यूएनसी	३ मिमी पिन	--		कॅट सी७, सी९, सी११, सी१३, सी१५; कमिन्स आयएसबी, आयएसएम, आयएसएक्स; डेट्रॉइट सिरीज ६०; मर्सिडीज एमबीई४०००
	१०१२११-८१३०	जे१८०	५०	५/१६-१८ यूएनसी	३ मिमी पिन	--		ॲलिस चाल्मर्स, कॅट, क्लार्क इक्विपमेंट, कमिन्स, युक्लिड, Fiat-Allis, IHC, Terex, Waukesha, Detroit Diesel, Volvo, पांढरा
	१०१२११-८१४०	जे१८०	६५	५/१६-१८ यूएनसी	३ मिमी पिन	--		क्लार्क इक्विपमेंट, कन्सॉलिडेटेड डिझेल, कमिन्स, डेट्रॉइट डिझेल, आयएचसी, जेआय केस, नॅव्हिस्टार

Machine Translated by Google

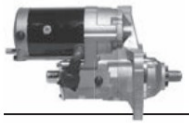

Machine Translated by Google

ट्रकवरील वाढत्या मागण्या आणि वाहनांचा ताफा अविरत चालू ठेवण्याच्या आव्हानांमुळे, अधिक मजबूत आणि टिकाऊ घटकांची गरज सतत असते. म्हणूनच गॅरी पेज डेन्सो हेवी ड्यूटी स्टार्टर्स आणि अल्टरनेटरवर विश्वास ठेवतात. आपल्या दीर्घकाळ टिकणाऱ्या ब्रशलेस डिझाइनमुळे, डेन्सो अल्टरनेटर ग्राहक समाधानाच्या बाबतीत उद्योगात आघाडीवर आहे. आणि डेन्सोचा नवीन R5.0 स्टार्टर, त्याच्या आधीच्या प्रतिस्पर्धी युनिट्सपेक्षा लहान, हलका आणि — 60nM पर्यंत टॉर्क व 5kW आउटपुटसह — अधिक शक्तिशाली आहे.
जगभरातील फ्लीट व्यवस्थापक आजच्या आव्हानांवरील उपायांसाठी डेन्सोकडे का पाहतात, याची ही आणखी दोन कारणे.

डेन्सो हेवी ड्यूटी स्टार्टर्स आणि अल्टरनेटर. उत्तम गुणवत्ता. उत्तम टिकाऊपणा. डिझाइनमध्येच उत्कृष्ट. गॅरीलाच विचारा.



अधिक माहितीसाठी किंवा तुमच्या वितरकाशी संपर्क साधण्यासाठी,
www.densoheavyduty.com या संकेतस्थळाला भेट द्या.

DENSO
HEAVY DUTY

©२००६ डेन्सो प्रोडक्ट्स अँड सर्व्हिसेस अमेरिकाज, इंक.

Machine Translated by Google

DENSO

HEAVY DUTY



तुमच्या स्मार्ट फोनने हा QR कोड® स्कॅन करा.
स्कॅनेज सीई कोड QR® à l'aide de votre téléphone intelligent.
Escanee este código QR® con su teléfono intelligente.

एचडीएसए-आर५एजी-०११४
डी१७८७.३३१

1.888.96.DENSO • 3900 Via Oro Avenue, Long Beach, California 90810

सर्वात अलीकडील ॲप्लिकेशन माहिती आणि DENSO उत्पादनांच्या प्रतिमांसाठी, www.DensoAftermarket.com ला भेट द्या.

DENSO उत्पादने वापरण्यासाठी माहिती मिळवण्यासाठी, www.DensoAftermarket.com ला भेट द्या.

© २०१३ डेन्सो प्रॉडक्ट्स अँड सर्व्हिसेस अमेरिकाज, इंक. सर्व हक्क राखीव. फर्स्ट टाइम फिट® हे डेन्सो प्रॉडक्ट्स अँड सर्व्हिसेस अमेरिकाज, इंक. चे नोंदणीकृत ट्रेडमार्क आहे. © २०१३ डेन्सो प्रॉडक्ट्स अँड सर्व्हिसेस अमेरिकाज, इंक. सर्व हक्क राखीव. फर्स्ट टाइम फिटएमडी एस्ट उन मार्क डेपोसी डी डेन्सो प्रॉडक्ट्स अँड सर्व्हिसेस अमेरिकाज, इंक. © २०१३ प्रॉडक्ट्स अँड सर्व्हिसेस अमेरिकाज, इंक. सर्व हक्क राखीव. फर्स्ट टाइम फिट® एस उना मार्का रजिस्टराडा डी डेन्सो प्रॉडक्ट्स अँड सर्व्हिसेस अमेरिकाज, इंक.