Machine Translated by Google

R5.0 ஸ்டார்டர் பயன்பாட்டு வழிகாட்டி

வகுப்பு 8 டிரக், சாலை மற்றும் சாலை அல்லாத பயன்பாடுகளுக்கு

2014



DENSO
HEAVY DUTY

Machine Translated by Google



ஏன் டென்சோ?

OE பாரம்பரியம்

டென்சோ, ஆண்டுக்கு 38 பில்லியன் டாலருக்கும் அதிகமான விற்பனையுடன், உலகின் மிகப்பெரிய வாகன உதிரிபாகங்கள் வழங்குநர்களில் ஒன்றாகும். உலகின் ஒவ்வொரு முக்கிய வாகன உற்பத்தியாளருக்கும் நாங்கள் உதிரிபாகங்களை வழங்கி, அவர்கள் வாகனத் தொழில்நுட்பத்தில் முன்னணி நிலையில் நிலைத்திருக்கத் தேவையான தரம் மற்றும் புதுமைகளை அளிக்கிறோம். எங்கள் வாகன வாடிக்கையாளர்களுக்குக் கூடுதலாக, உலகெங்கிலும் உள்ள ஏறக்குறைய அனைத்து கனரக வாகன உற்பத்தியாளர்களுக்கும் நாங்கள் உதிரிபாகங்களை வழங்குகிறோம். பல தசாப்தங்களாக, எங்கள் வாடிக்கையாளர்கள் அனைவரும் தத்தமது தொழில்களில் ஜாம்பவான்களாக உருவெடுக்க நாங்கள் உதவியுள்ளோம்.

இணையற்ற தரம்

டென்சோவில், எங்கள் நிறுவனத்திற்கும் எங்கள் வாடிக்கையாளர்களுக்கும் வெற்றிக்கான முக்கிய திறவுகோல்களில் ஒன்று, தரத்தின் மீதான அசைக்க முடியாத அர்ப்பணிப்பு என்பதை நாங்கள் அறிவோம். QS9000, ISO9000, மற்றும் ISO14000 சான்றிதழ் பெற்ற டென்சோவின் தொழிற்சாலைகளில் மில்லியன் கணக்கில் உற்பத்தி செய்யப்படும் பாகங்களில், பூஜ்ஜியக் குறைபாடுகளை அடைய நாங்கள் பாடுபடுகிறோம், மேலும் அவற்றைச் சாதிக்கவும் செய்கிறோம். தரத்திற்கான இந்த அர்ப்பணிப்பு, தொழில்துறையால் தெளிவாக அங்கீகரிக்கப்பட்டுள்ளது. ஏனெனில், டென்சோ நிறுவனம் தரத்திற்கான டெமிங் விருது, ஜேடி பவர் அண்ட் அசோசியேட்ஸ் சேர்மன் விருது மற்றும் டொயோட்டா, லெக்ஸஸ், ஜெனரல் மோட்டார்ஸ் மற்றும் டைம்லர் கிறைஸ்லர் போன்ற நிறுவனங்களிடமிருந்து தரத்திற்கான எண்ணற்ற சப்ளையர் விருதுகள் போன்ற மதிப்புமிக்க விருதுகளைப் பெற்றுள்ளது.

அனைத்தையும் சந்தைக்குப் பின் கொண்டு வருதல்

1980களில், டென்சோ நிறுவனம் முதன்முதலாக பிளாட்டினம் ஸ்பார்க் பிளக்கை பெருமளவில் உற்பத்தி செய்து, அதை வாகன உதிரிபாக சந்தையில் வழங்கியது. பத்தாண்டுக்குப் பிறகு, நாங்கள் உலகின் மிகவும் மேம்பட்ட ஸ்பார்க் பிளக்கான இரிடியம் பவர்®-ஐ அறிமுகப்படுத்தினோம், இது சந்தைக்குப் பிந்தைய செயல்திறன் பிளக் என்ற கருத்தாக்கத்தில் ஒரு புரட்சியை ஏற்படுத்தியது. 1990-களின் பிற்பகுதியில், டென்சோ நிறுவனம் ஃபர்ஸ்ட் டைம் ஃபிட்® பிராண்டின் கீழ், அசல் உபகரணத் தரத்திலான உயர்தர மாற்று உதிரிபாகங்களின் வரிசையை வெளியிட்டபோது, உலகம் மிகுந்த ஆர்வத்துடன் அதைக் கவனித்தது. இன்று, ஃபர்ஸ்ட் டைம் ஃபிட் தயாரிப்பு வரிசையில் ஏ/சி கம்ப்ரஸர்கள், கேபின் காற்று வடிகட்டிகள், கண்டன்சர்கள், ரிசீவர் டிரையர்கள், விரிவாக்க வால்வுகள், ஸ்டார்ட்டர்கள், ஆல்டர்னேட்டர்கள், ஆக்ஸிஜன் சென்சார்கள், எரிபொருள் பம்புகள், எண்ணெய் மற்றும் காற்று வடிகட்டிகள், இக்னிஷன் வயர் செட்கள் மற்றும் வைப்பர் பிளேடுகள் ஆகியவை அடங்கும்.

வடிவமைப்பால் சிறந்தது

நீங்கள் காண்பது போல, நாங்கள் பல பத்தாண்டுகளாக எங்கள் கைவினைத்திறனைச் செம்மைப்படுத்தியுள்ளோம் — இது மிகச் சில வாகன உதிரிபாக உற்பத்தியாளர்களால் மட்டுமே கூறக்கூடிய ஒரு கூற்றாகும். தரம், புதுமை மற்றும் மேம்பட்ட தொழில்நுட்பத்தின் மீதான டென்சோவின் அர்ப்பணிப்பே, எங்கள் வாகன மற்றும் கனரக உதிரிபாகங்கள் உண்மையிலேயே வடிவமைப்பிலேயே சிறந்தவையாக இருப்பதற்குக் காரணம் என்பது தெளிவாகிறது.

Machine Translated by Google

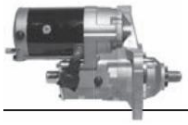

பொருளடக்கம்

DENSO HEAVY DUTY

R5.0 ஸ்டார்ட்டர் அம்சங்கள் மற்றும் நன்மைகள் .....பக்கம் 2

OE வழங்கும் R5.0 ஸ்டார்டர் அப்ளிகேஷன் .....பக்கம் 3

பாக எண் வாரியாக R5.0 ஸ்டார்ட்டர் பயன்பாடு .....பக்கம் 4

விவரக்குறிப்புகள் .....பக்கம் 5 - 17

சாலைப் பயன்பாடுகள்.....பக்கம் 5 - 14

428000-4420 .....பக்கம் 5

428000-4430 .....பக்கம் 6

428000-4440 .....பக்கம் 7

428000-4450 .....பக்கம் 8

428000-5190 .....பக்கம் 9

428000-5430 .....பக்கம் 10

428000-5730 .....பக்கம் 11

428000-5170 .....பக்கம் 12

428000-8370 .....பக்கம் 13

428000-8690 .....பக்கம் 14

சாலை அல்லாத பயன்பாடுகள் .....பக்கம் 15 - 20

428000-3320 .....பக்கம் 15

428000-4080 .....பக்கம் 16

428000-5530 .....பக்கம் 17

428000-5750 .....பக்கம் 18

428000-5850 .....பக்கம் 19

428000-6340 .....பக்கம் 20

R5.0 ஸ்டார்டர் டிரக்/இன்ஜின் மாடல் பயன்பாட்டு அட்டவணை .....பக்கம் 21

டென்சோ வலைத்தளம்..... பக்கம் 22

கனரக பிரஷ்லெஸ் ஆல்டர்னேட்டர்கள் குறிப்பு .....பக்கம் 23

இந்தப் பயன்பாட்டு வழிகாட்டியில் உள்ள விளக்கப்படங்கள் குறிப்புக்காக மட்டுமே. சரியான முறையில் பொருத்தும் வழிமுறைகளுக்கு, நிறுவல் வழிமுறைகளைப் பார்க்கவும்.

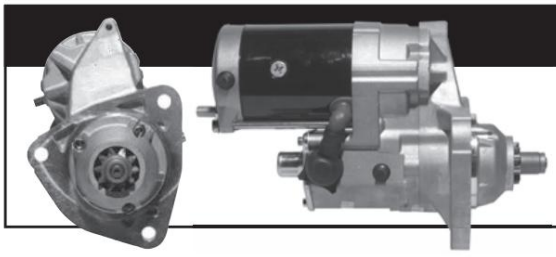

உத்தரவாதம்

3 ஆண்டுகள் / 350,000 மைல்கள்

(சாலைப் பயன்பாடுகள்)

1 வருடம்/வரம்பற்ற மைல்கள் (சாலை அல்லாத பயன்பாடு)

Machine Translated by Google

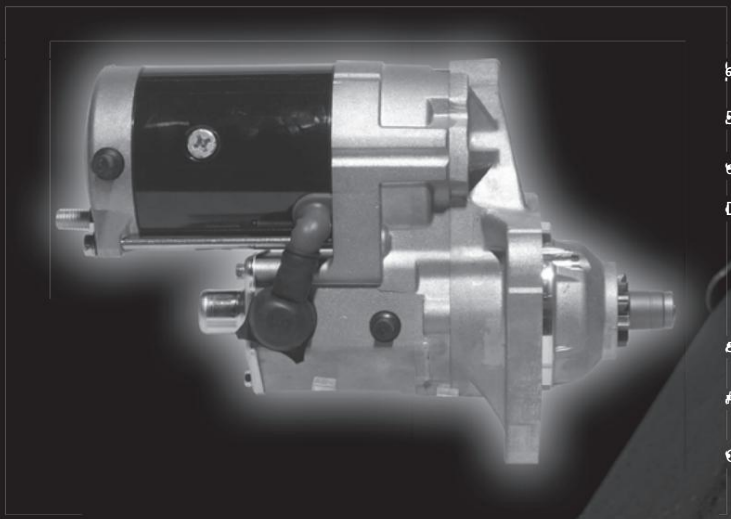

விவரக்குறிப்புகள்

5.0 kW • 12V

• பினியன்:
மற்றும் M3 10 பல் (போட்டியாளர்களின் 11 மற்றும்
12 பற்களுடன் மாற்றிக்கொள்ளக்கூடியது)
DP8/10 11 பல், DP8 11 பல்

SAE #3

பாக எண் 053680-8010

அம்சங்கள் / நன்மைகள்

• சந்தையில் கிடைக்கும் மிகச்சிறிய கிளாஸ்-8 ஸ்டார்ட்டர்

• மிகவும் சவாலான பயன்பாடுகளுக்கு ஏற்ற உயர் நீடித்துழைக்கும் தன்மை • அதிகபட்ச
தொடக்க ஆற்றலுக்கான உயர் முறுக்குவிசை (மேம்படுத்தப்பட்ட குளிர் தொடக்கத் திறன்); இது
தொழில்துறையிலேயே மிக உயர்ந்தது.

• பினியனின் மேம்பட்ட ஆயுள் மற்றும் மென்மையான இணைப்பு
வளைய கியர்

• ரிங் கியர்/டிரைவ் டிரெய்ன் உடைவதைத் தடுப்பதற்கான டார்க் லிமிட்டர் அம்சம்.

• உத்தரவாதம்: 3 ஆண்டுகள் / 350,000 மைல்கள் (சாலைப் பயன்பாடுகளுக்கு) 1 ஆண்டு / வரம்பற்ற
மைல்கள் (சாலை அல்லாத பயன்பாடுகளுக்கு)

இயந்திர பரிந்துரை அட்டவணை

வகை		இயந்திர இடப்பெயர்வு
ஆக்ஸ்செட் குறைப்பு கியர் வகை	ஆர்5.0	

10 12 14 16 18

[எல்]

R5.0-இன் வெளியீட்டு செயல்திறன்,
P5.0 (SAE J544 12V
எக்ஸ்ட்ரா ஹெவி டியூட்டி/8V-1000A) உடன் ஒப்பீடு.

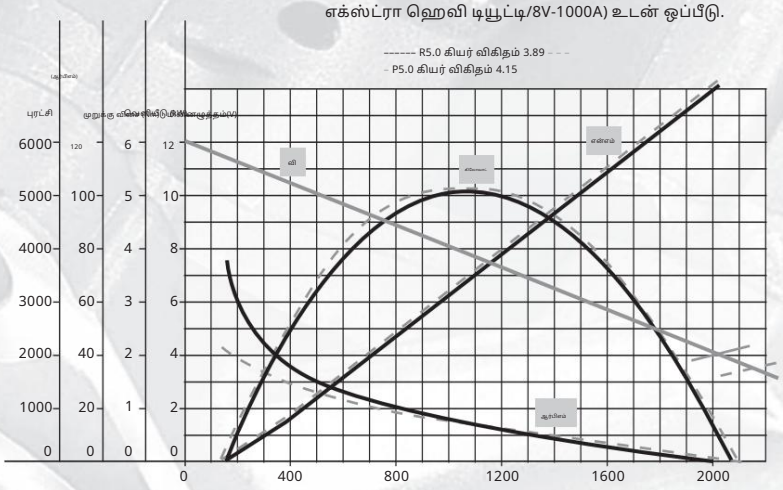

அளவு ஒப்பீடு

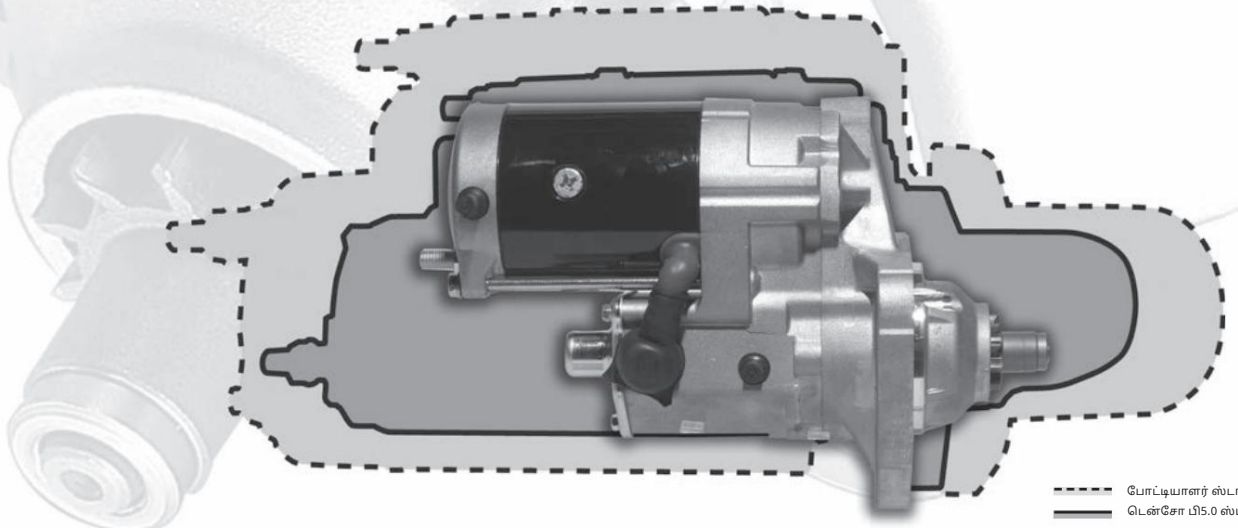

Machine Translated by Google

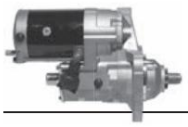

OE வழங்கும் R5.0 ஸ்டார்டர் பயன்பாடு

DENSO HEAVY DUTY

OE பெயர்	தயாரிப்பு/மாடல்	ஆண்டு	இயந்திரம்	மின்னழுத்தம் kW		டென்சோ பகுதி எண்	வகை
கேஸ் நியூ ஹாலண்ட்	எம்எக்ஸ்240 டிராக்டர்	2008-	கம்மின்ஸ் 8.3L	12	5.0	428000-5850	ஆ
ஃப்ரைட்லைனர்		1999	கேட் சி12	12	5.0	428000-4420	ஆ
ஃப்ரைட்லைனர்		2004-2006	கேட் சி13	12	5.0	428000-4420	ஆ
ஃப்ரைட்லைனர்		2000-2006	கேட் சி15	12	5.0	428000-4420	ஆ
ஃப்ரைட்லைனர்		1998-2002	கம்மின்ஸ் ஐஎஸ்எம்	12	5.0	428000-4420	ஆ
ஃப்ரைட்லைனர்		1994-1998	கம்மின்ஸ் எம்11	12	5.0	428000-4430	ஆ
ஃப்ரைட்லைனர்		1994-2006	டெட்ராய்ட் தொடர் 60	12	5.0	428000-4430*	ஆ
ஃப்ரைட்லைனர்		2004-2006	டெட்ராய்ட் சீரிஸ் 60	12	5.0	428000-5730	ஆ
ஃப்ரைட்லைனர்		1999-2006	கம்மின்ஸ் ISX	12	5.0	428000-4440	ஆ
ஃப்ரைட்லைனர்		1999-2006	கம்மின்ஸ் ISX	12	5.0	428000-5190	ஆ
ஃப்ரைட்லைனர்		1994-2002	கம்மின்ஸ் N14 MBE4000	12	5.0	428000-4440	ஆ
ஃப்ரைட்லைனர்		2001-2006 2007-	கம்மின்ஸ் ISX	12	5.0	428000-4450	ஆ
ஃப்ரைட்லைனர்		2007-	டெட்ராய்ட் டீசல் 13	12	5.0	428000-5170	ஆ
ஃப்ரைட்லைனர்		2003-2006	CAT C11 CAT C12 CAT C13	12	5.0	428000-8690	ஆ
இன்டர்நேஷனல்			CAT C15	12	5.0	428000-4420	ஆ
இன்டர்நேஷனல்		1998	கம்மின்ஸ்	12	5.0	428000-4420	ஆ
இன்டர்நேஷனல்		2004-2006	ISM டெட்ராய்ட்	12	5.0	428000-4420	ஆ
இன்டர்நேஷனல்		2000-2006	சீரிஸ் 60	12	5.0	428000-4420	ஆ
இன்டர்நேஷனல்		1998-2006	டெட்ராய்ட் சீரிஸ் 60	12	5.0	428000-4420	ஆ
இன்டர்நேஷனல்		1994-2006	கம்மின்ஸ் M11 கம்மின்ஸ்	12	5.0	428000-4430	ஆ
இன்டர்நேஷனல்		1994-2006	N14 கம்மின்ஸ் ISX	12	5.0	428000-5730	ஆ
இன்டர்நேஷனல்		1994-1998	கம்மின்ஸ் ISX கம்மின்ஸ்	12	5.0	428000-4430	ஆ
இன்டர்நேஷனல்		1994-2002	ISX மேக்ஸ்ஃபோர்ஸ் 11	12	5.0	428000-4440	ஆ
இன்டர்நேஷனல்		1999-2006	மேக்ஸ்ஃபோர்ஸ் 13	12	5.0	428000-4440	ஆ
இன்டர்நேஷனல்		1999-2006 2007-	பவர்டெக் பவர்டெக்	12	5.0	428000-5190	ஆ
இன்டர்நேஷனல்			பவர்டெக் பவர்டெக்	12	5.0	428000-5170	ஆ
இன்டர்நேஷனல்		2007-	9.0L பவர்டெக் 9.0L	12	5.0	428000-8370	ஆ
இன்டர்நேஷனல்		2007-	பவர்டெக் 9.0L 6135	12	5.0	428000-8370	ஆ
இன்டர்நேஷனல்	WTS இணைப்புகள்	2006-	6135 EEA 6.7L, 6cyl	12	5.0	428000-3320	ஆ
இன்டர்நேஷனல்	T660 மற்றும் T670 காம்பைன்கள்	2006-	CAT C11 CAT C13	12	5.0	428000-3320	ஆ
ஜான் டீரே ஜான்	C670 காம்பைன் 6090	2006-	CAT C15 கம்மின்ஸ்	12	5.0	428000-3320	ஆ
டீரே ஜான் டீரே		2006-	ISM கம்மின்ஸ் M11	12	5.0	428000-4080	ஆ
ஜான் டீரே ஜான்	8030 தொடர் டிராக்டர்கள்	2006-	டெட்ராய்ட் சீரிஸ் 60	12	5.0		ஆ
டீரே ஜான் டீரே	9230 டிராக்டர்கள்	2006-	டெட்ராய்ட் சீரிஸ் 60	12	5.0	428000-4080	ஆ
ஜான் டீரே ஜான்	விவசாய இயந்திரங்கள் R5.0 கதிரடிக்கும்	2006-		12	5.0	428000-5530	ஆ
டீரே ஜான் டீரே	இயந்திரம்	2006-		12	5.0	428000-5750	ஆ
ஜேஐ கேஸ்	TV145 டிராக்டர்	2008-	கம்மின்ஸ் N14	12	5.0	428000-6340	ஆ
கென்வொர்த்		2003-2006	கம்மின்ஸ்	12	5.0	428000-4420	ஆ
கென்வொர்த்		2004-2006	ISX கம்மின்ஸ்	12	5.0	428000-4420	ஆ
கென்வொர்த்		2000-2006	ISX மேக் E-	12	5.0	428000-4420	ஆ
கென்வொர்த்		1998-2006	டெக் மேக் E-7 CAT C12	12	5.0	428000-4420	ஆ
கென்வொர்த்		1994-1998	CAT C13 CAT C15	12	5.0	428000-4430	ஆ
கென்வொர்த்		1994-2003	கம்மின்ஸ் ISM கம்மின்ஸ்	12	5.0	428000-4430	ஆ
கென்வொர்த்		1994-2003	M11 கம்மின்ஸ் N14	12	5.0	428000-5730	ஆ
கென்வொர்த்		1994-2002 2011	கம்மின்ஸ் ISX கம்மின்ஸ்	12	5.0	428000-4440	ஆ
கென்வொர்த்			ISX டெட்ராய்ட் சீரிஸ்	12	5.0	428000-5170	ஆ
கென்வொர்த்		1999-2010	60 டெட்ராய்ட் சீரிஸ்	12	5.0	428000-5190	ஆ
		1997-2006	60 CAT C13 CAT C15	12	5.0	428000-4430	ஆ
		1994-1996 1999	கம்மின்ஸ் ISM	12	5.0	428000-4430	ஆ
கென்வொர்த்			கம்மின்ஸ்	12	5.0	428000-4420	ஆ
மேக் மேக்		2004-2006	M11 டெட்ராய்ட்	12	5.0	428000-4420	ஆ
பீட்டர்பில்ட்		2000-2006	சீரிஸ் 60	12	5.0	428000-4420	ஆ
பீட்டர்பில்ட்		1998-2006	டெட்ராய்ட் சீரிஸ் 60	12	5.0	428000-4420	ஆ
பீட்டர்பில்ட்		1994-1998	கம்மின்ஸ் N14 MBE4000	12	5.0	428000-4430	ஆ
பீட்டர்பில்ட்		1994-2002	கம்மின்ஸ் ISM	12	5.0	428000-4440	ஆ
பீட்டர்பில்ட்		2011	டெட்ராய்ட் சீரிஸ் 60	12	5.0	428000-5170	ஆ
பீட்டர்பில்ட்		1999-2010	டெட்ராய்ட் சீரிஸ் 60	12	5.0	428000-5190	ஆ
பீட்டர்பில்ட்		1994-2003	கம்மின்ஸ் N14 VE CAT C12	12	5.0	428000-4430	ஆ
பீட்டர்பில்ட்		1994-2003		12	5.0	428000-5730	ஆ
பீட்டர்பில்ட்		2004-2006		12	5.0	428000-4420	ஆ
பீட்டர்பில்ட்		2000-2006		12	5.0	428000-4420	ஆ
பீட்டர்பில்ட்		1998-2002		12	5.0	428000-4420	ஆ
ஸ்டெர்லிங்		1994-1998		12	5.0	428000-4430	ஆ
ஸ்டெர்லிங்		1994-2006		12	5.0	428000-4430*	ஆ
ஸ்டெர்லிங்		1994-2006		12	5.0	428000-5730	ஆ
ஸ்டெர்லிங்		1994-2002		12	5.0	428000-4440	ஆ
ஸ்டெர்லிங்		2001-2006		12	5.0	428000-4450	ஆ
		1998-2006		12	5.0	428000-4420	ஆ
		1994-2006		12	5.0	428000-4430	ஆ
		1994-2006		12	5.0	428000-5730	ஆ
		1994-2002		12	5.0	428000-4440	ஆ
		1994-2006 1997		12	5.0	428000-5430	ஆ
ஸ்டெர்லிங் ஸ்டெர்லிங் வோல்வோ வோல்வோ வோல்வோ வோல்வோ வோல்வோ வெஸ்டர்ன் ஸ்டார்				12	5.0	428000-4420	ஆ
மேற்கத்திய நட்சத்திரம்		2007	கேட் சி15	12	5.0	428000-4420	ஆ
மேற்கத்திய நட்சத்திரம்		2007	டெட்ராய்ட் தொடர் 60	12	5.0	428000-4430	ஆ
மேற்கத்திய நட்சத்திரம்		2007	டெட்ராய்ட் தொடர் 60	12	5.0	428000-5730	ஆ
மேற்கத்திய நட்சத்திரம்		2001-	MBE4000	12	5.0	428000-4450	ஆ
மேற்கத்திய நட்சத்திரம்		2007-	கம்மின்ஸ் ஐஎஸ்எக்ஸ்	12	5.0	428000-5170	ஆ
மேற்கத்திய நட்சத்திரம்		2007-	டெட்ராய்ட் டீசல் 13	12	5.0	428000-8690	ஆ

* 1994-2006 ஃப்ரைட்லைனர், DDS 60 உடன் எரிபொருள் வடிகட்டி ஹீட்டர் பொருத்தப்பட்டிருக்கும்போது (ஒற்றை எரிபொருள் வடிகட்டி)

உத்தரவாதம் 3 ஆண்டுகள் / 350,000 மைல்கள் (சாலைப் பயன்பாடுகளுக்கு)

Machine Translated by Google

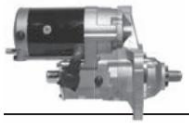

பாக எண் வாரியாக R5.0

ஸ்டார்ட்டர் பயன்பாடு

DENSO HEAVY DUTY

சாலை பயன்பாடுகள்	
428000-4420	
ஃப்ரைட்லைனர் w/CAT C12	1999
ஃப்ரைட்லைனர் w/CAT C13	2004-2006
ஃப்ரைட்லைனர் w/CAT C15	2000-2006
ஃப்ரைட்லைனர் கம்மின்ஸ் ISM உடன்	1998-2002
ஸ்டெர்லிங் w/CAT C13	2004-2006
ஸ்டெர்லிங் w/CAT C15	2000-2006
ஸ்டெர்லிங் w/கம்மின்ஸ் ISM	1998-2002
சர்வதேச அளவில் CAT C11 உடன்	2003-2006
CAT C12 உடன் சர்வதேச அளவில்	1998
சர்வதேச அளவில் CAT C13 உடன்	2004-2006
சர்வதேச அளவில் CAT C15 உடன்	2000-2006
கம்மின்ஸ் ISM உடனான சர்வதேச	1998-2006
கென்வொர்த் w/CAT C11	2003-2006
கென்வொர்த் w/CAT C13	2004-2006
கென்வொர்த் w/CAT C15	2000-2006
கென்வொர்த் w/கம்மின்ஸ் ISM	1998-2006
பீட்டர்பில்ட் w/CAT C12	1999
பீட்டர்பில்ட் w/CAT C13	2004-2006
பீட்டர்பில்ட் w/CAT C15	2000-2006
பீட்டர்பில்ட் கம்மின்ஸ் ஐஎஸ்எம் உடன்	1998-2006
கம்மின்ஸ் ISM உடனான வோல்வோ	1998-2002
வெஸ்டர்ன் ஸ்டார் w/கேட் C12	1997
வெஸ்டர்ன் ஸ்டார் w/Cat C15	2007
428000-4430	
ஃப்ரைட்லைனர் கம்மின்ஸ் M11 உடன்	1994-1998
ஃப்ரைட்லைனர் w/டெட்ராய்ட் சீரிஸ் 60	1994-2006*
கம்மின்ஸ் எம்11 உடன் சர்வதேச அளவில்	1994-1998
சர்வதேச டெட்ராய்ட் தொடர் 60 உடன்	1994-2006
மேக் w/E-டெக்	1997-2006
மேக் w/E-7	1994-1996
ஸ்டெர்லிங் கம்மின்ஸ் எம்11 உடன்	1994-1998
ஸ்டெர்லிங் w/டெட்ராய்ட் சீரிஸ் 60	1994-2006
கென்வொர்த் உடன் கம்மின்ஸ் எம்11	1994-1998
கென்வொர்த் டெட்ராய்ட் சீரிஸ் 60 உடன்	1994-2003
பீட்டர்பில்ட் கம்மின்ஸ் எம்11 உடன்	1994-1998
வோல்வோ டெட்ராய்ட் சீரிஸ் 60 உடன்	1994-2006
வெஸ்டர்ன் ஸ்டார் வித் டெட்ராய்ட் சீரிஸ் 60	2007
வோல்வோ டெட்ராய்ட் சீரிஸ் 60 உடன்	1994-2006
வெஸ்டர்ன் ஸ்டார் வித் டெட்ராய்ட் சீரிஸ் 60	2007
428000-4440	
ஃப்ரைட்லைனர் கம்மின்ஸ் ISX உடன்	1999-2006
ஃப்ரைட்லைனர் கம்மின்ஸ் N14 உடன்	1994-2002
ஸ்டெர்லிங் w/கம்மின்ஸ் N14	1994-2002
கம்மின்ஸ் ISX உடனான சர்வதேச	1999-2006
கம்மின்ஸ் N14 உடன் சர்வதேச அளவில்	1994-2002
கென்வொர்த் w/கம்மின்ஸ் N14	1994-2002
பீட்டர்பில்ட் கம்மின்ஸ் N14 உடன்	1994-2002
கம்மின்ஸ் N14 உடன் வோல்வோ	1994-2002

சாலைப் பயன்பாடுகள் (தொடர்ச்சி)	
428000-4450	
ஃப்ரைட்லைனர் w/MBE4000	2001-2006
ஸ்டெர்லிங் w/MBE4000	2001-2006
வெஸ்டர்ன் ஸ்டார் w/MBE4000	2001-
428000-5170	
ஃப்ரைட்லைனர் கம்மின்ஸ் ISX உடன்	2010-
கம்மின்ஸ் ISX உடனான சர்வதேச	2007-
கென்வொர்த் கம்மின்ஸ் ISX உடன்	2011-
கம்மின்ஸ் ISX உடன் பீட்டர்பில்ட்	2011-
428000-5190	
கென்வொர்த் கம்மின்ஸ் ISX உடன்	1999-2010
கம்மின்ஸ் ISX உடன் பீட்டர்பில்ட்	1999-2010
ஃப்ரைட்லைனர் கம்மின்ஸ் ISX உடன்	1999-2010
கம்மின்ஸ் ISX உடனான சர்வதேச	1999-2010
428000-5430	
வோல்வோ விஇ 12	1994-2006
428000-5730	
ஃப்ரைட்லைனர் w/டெட்ராய்ட் சீரிஸ் 60	1994-2006
சர்வதேச டெட்ராய்ட் தொடர் 60 உடன்	1994-2006
ஸ்டெர்லிங் w/டெட்ராய்ட் சீரிஸ் 60	1994-2006
கென்வொர்த் டெட்ராய்ட் சீரிஸ் 60 உடன்	1994-2003
பீட்டர்பில்ட், டெட்ராய்ட் சீரிஸ் 60 உடன்	1994-2003
வோல்வோ டெட்ராய்ட் சீரிஸ் 60 உடன்	1994-2006
வெஸ்டர்ன் ஸ்டார் வித் டெட்ராய்ட் சீரிஸ் 60	2007
428000-8370	
மேக்ஸ்ஃபோர்ஸ் 11 உடன் சர்வதேச அளவில்	2007-
மேக்ஸ்ஃபோர்ஸ் 13 உடன் சர்வதேச அளவில்	2007-
428000-8690	
ஃப்ரைட்லைனர் w/டெட்ராய்ட் டீசல் 13	2007-
ஆஃப்-ரோடு பயன்பாடுகள்	
428000-3320	
ஜான் டியர் பவர்டெக் இன்ஜின்களுடன், C670, T660, T670 & விற்பனைக்கு: கதிரடிக்கும் இயந்திரங்கள் & 6090	2006-
428000-4080	
ஜான் டியர், பவர்டெக் இன்ஜின்களுடன், 8030 சீரிஸ் மற்றும் 9230 டிராக்டர்கள்	2006-
428000-5530	
ஜான் டீயர் விவசாய இயந்திரங்கள், 6135	2006-
428000-5750	
ஜான் டீயர் காம்பைன், 6135	2006-
428000-5850	2008-
கம்மின்ஸ் 8.3L இன்ஜின் பொருத்தப்பட்ட கேஸ் நியூ ஹாலண்ட் MX240 டிராக்டர்	
428000-6340	2008-
JI கேஸ் TV145 டிராக்டர் w/ EEA 6.7L, 6cyl	

* 1994-2006 ஃப்ரைட்லைனர், DDS 60 உடன், எரிபொருள் வடிகட்டி ஃபிரேம் ரெயிலுக்கு வெளியே இருக்கும்போது (ஒற்றை எரிபொருள் வடிகட்டி)

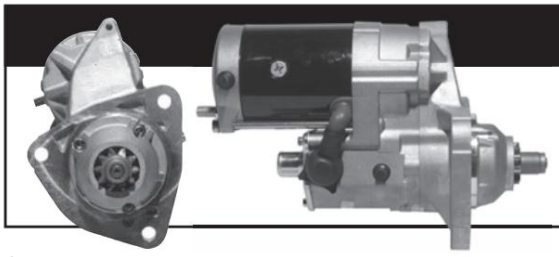

உத்தரவாதம்

3 ஆண்டுகள் / 350,000 மைல்கள்

(சாலைப் பயன்பாடுகள்)

1 வருடம்/வரம்பற்ற மைல்கள் (சாலை அல்லாத பயன்பாடு)

Machine Translated by Google

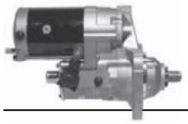

1.88 அங்குலம்
பினியன் ஓய்வு நிலை

சாலையில் விவரக்குறிப்புகள்

DENSO HEAVY DUTY

428000-4420

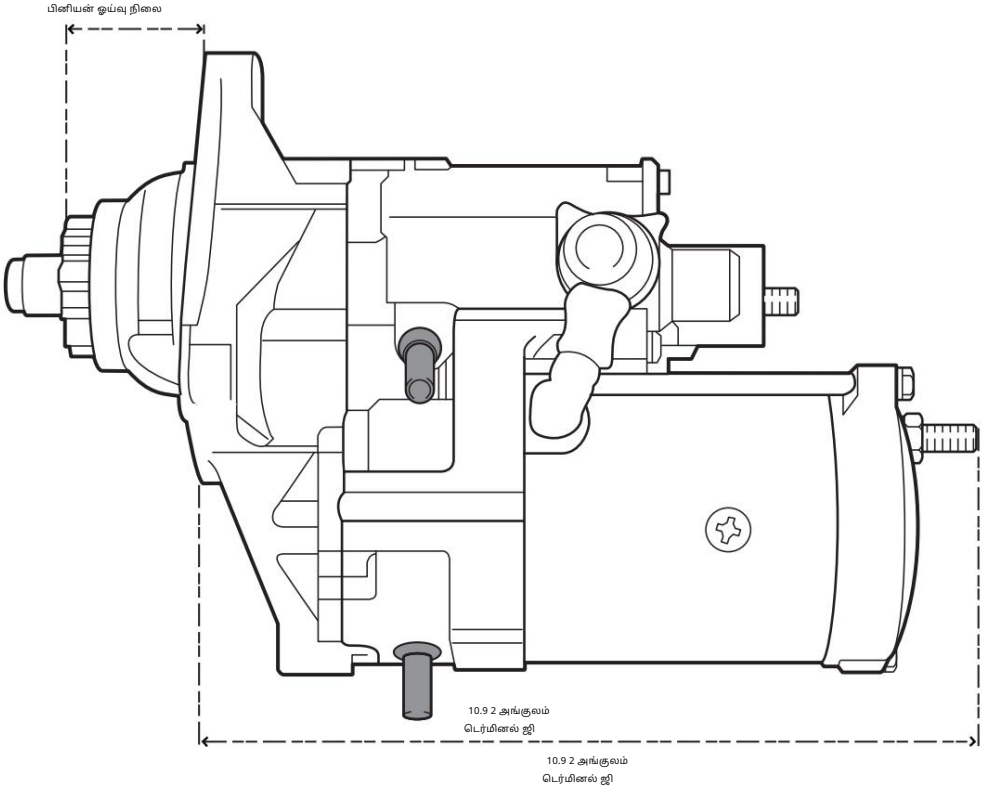

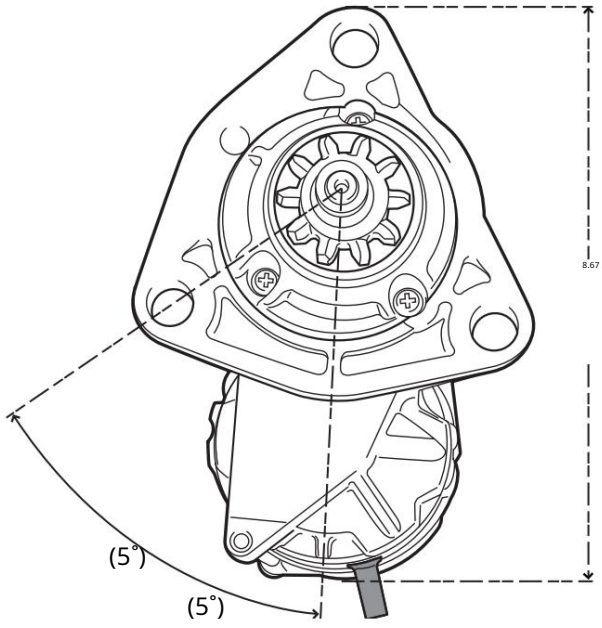

விண்ணப்பம்: 428000-4420

ஃப்ரைட்லைனர் w/CAT C12, C13 & C15
ஃப்ரைட்லைனர் கம்மின்ஸ் ISM உடன்
CAT C11, C12, C13 மற்றும் C15 உடன் சர்வதேச அளவில்
கம்மின்ஸ் ISM உடனான சர்வதேச
கென்வொர்த் w/CAT C11, C12, C13 & C15

பீட்டர்பில்ட், CAT C12, C13 மற்றும் C15 உடன்
பீட்டர்பில்ட் கம்மின்ஸ் ஐஎஸ்எம் உடன்
ஸ்டெர்லிங் w/CAT C13 & C15
ஸ்டெர்லிங் w/கம்மின்ஸ் ISM
வால்வோ w/கம்மின்ஸ் ISM உடனான வோல்வோ
கேட் சி12 மற்றும் சி15 உடன் வெஸ்டர்ன் ஸ்டார்

இந்த இடம் உரைக்கானது
மற்றும் முக்கியமானது
தகவல்.

இந்த இடம் உரைக்கானது
மற்றும் முக்கியமானது
தகவல்.

4420

4420

428000-4420	
பினியன் விவரக்குறிப்புகள்	
விட்டம் சார்ந்த சுருதி	6/8
பற்களின் எண்ணிக்கை	10
R5.0 ஸ்டார்டர் விவரக்குறிப்புகள்	
அமைப்பு மின்னழுத்தம்	12V
மதிப்பிடப்பட்ட வெளியீடு	5.0kW (SAE J544B 12V மிகக் கனரகப் பயன்பாட்டிற்கானது)
சுழற்சியின் திசை	வலஞ்சுழியாகப் பார்க்கும்போது பினியன் முனை
எடை	சுமார் 23 பவுண்டுகள் (10.7 கிலோகிராம்)

உத்தரவாதம்	கள் / 350,000 மைல்கள் (சாலைப் பயன்பாடுகளுக்கு)

ஸ்டார்ட்டரை நிறுவும்போது, வடிகால் குழாய் கீழ்நோக்கி இருக்குமாறு பொருத்த வேண்டும்.
இந்த டென்சோ ஸ்டார்ட்டரின் புறத்தோற்றம் அசல் ஸ்டார்ட்டரிலிருந்து வேறுபடலாம்.

Machine Translated by Google

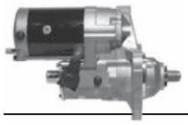

சாலையில்

விவரக்குறிப்புகள்

DENSO HEAVY DUTY

428000-4430

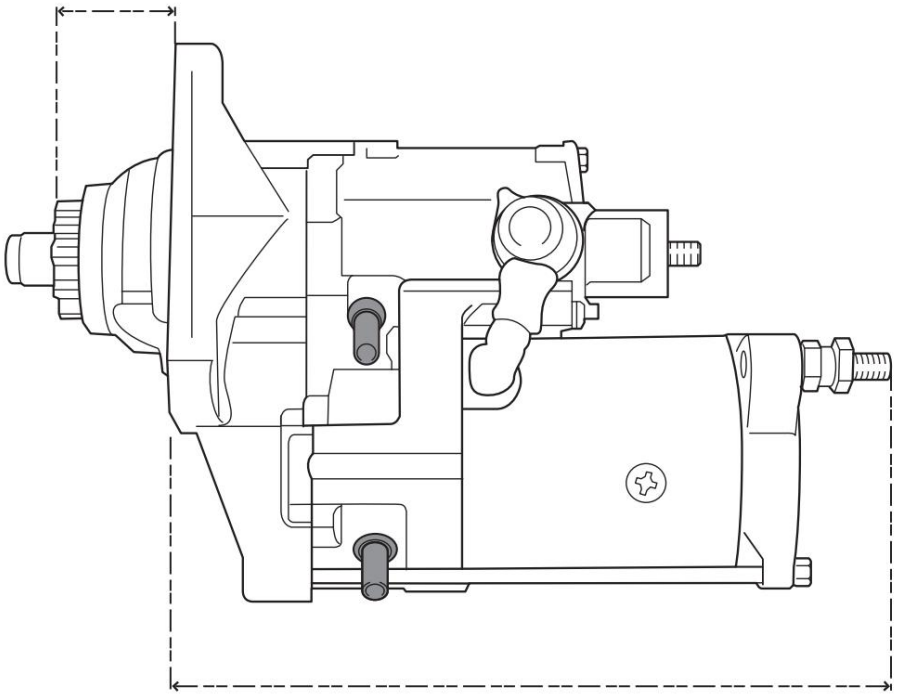

விண்ணப்பம்: 428000-4430

ஃப்ரைட்லைனர் கம்மின்ஸ் M11 உடன்
ஃப்ரைட்லைனர் w/டெட்ராய்ட் சீரிஸ் 60
கம்மின்ஸ் எம்11 உடன் சர்வதேச அளவில்
சர்வதேச டெட்ராய்ட் தொடர் 60 உடன்
கென்வொர்த் உடன் கம்மின்ஸ் எம்11
கென்வொர்த் டெட்ராய்ட் சீரிஸ் 60 உடன்
மேக் w/E-டெக்
மேக் w/E-7
பீட்டர்பில்ட் கம்மின்ஸ் எம்11 உடன்
ஸ்டெர்லிங் கம்மின்ஸ் எம்11 உடன்
ஸ்டெர்லிங் w/டெட்ராய்ட் சீரிஸ் 60
வோல்வோ டெட்ராய்ட் சீரிஸ் 60 உடன்
வெஸ்டர்ன் ஸ்டார் வித் டெட்ராய்ட் சீரிஸ் 60

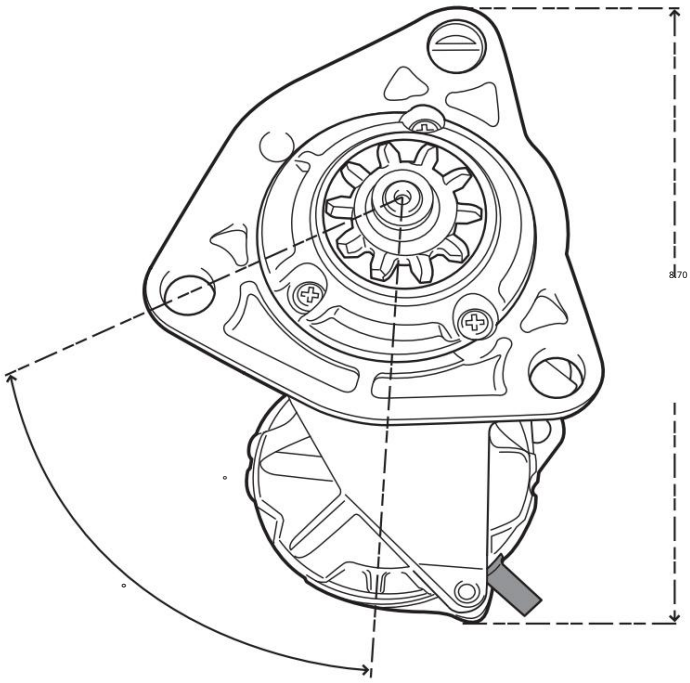

இந்த இடம் உரைக்கானது
மற்றும் முக்கியமானது
இந்த இடம் உரைக்கானது
தகவல்
மற்றும் முக்கியமானது
தகவல்

428000-4430	
பினியன் விவரக்குறிப்புகள்	
விட்டம் சார்ந்த சுருதி	6/8
பற்களின் எண்ணிக்கை	9
R5.0 ஸ்டார்டர் விவரக்குறிப்புகள்	4430
அமைப்பு மின்னழுத்தம்	12V
மதிப்பிடப்பட்ட வெளியீடு	5.0kW (SAE J544B 12V மிகக் கனரகப் பயன்பாட்டிற்கானது)
சுழற்சியின் திசை வலஞ்சுழியாகப் பார்க்கப்பட்டது	பினியன் முனையிலிருந்து
எடை	சுமார் 23 பவுண்டுகள் (10.7 கிலோகிராம்)

உத்தரவாதம்	கள் / 350,000 மைல்கள் (சாலைப் பயன்பாடுகளுக்கு)

ஸ்டார்ட்டரை நிறுவும்போது, வடிகால் குழாய் கீழ்நோக்கி இருக்குமாறு பொருத்த வேண்டும்.
இந்த டென்சோ ஸ்டார்ட்டரின் புறத்தோற்றம் அசல் ஸ்டார்ட்டரிலிருந்து வேறுபடலாம்.

Machine Translated by Google

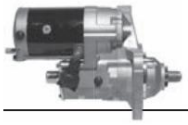

10.9 2 அங்குலம்
டெர்மினல் ஜி

சாலையில் விவரக்குறிப்புகள்

DENSO
HEAVY DUTY

428000-4440

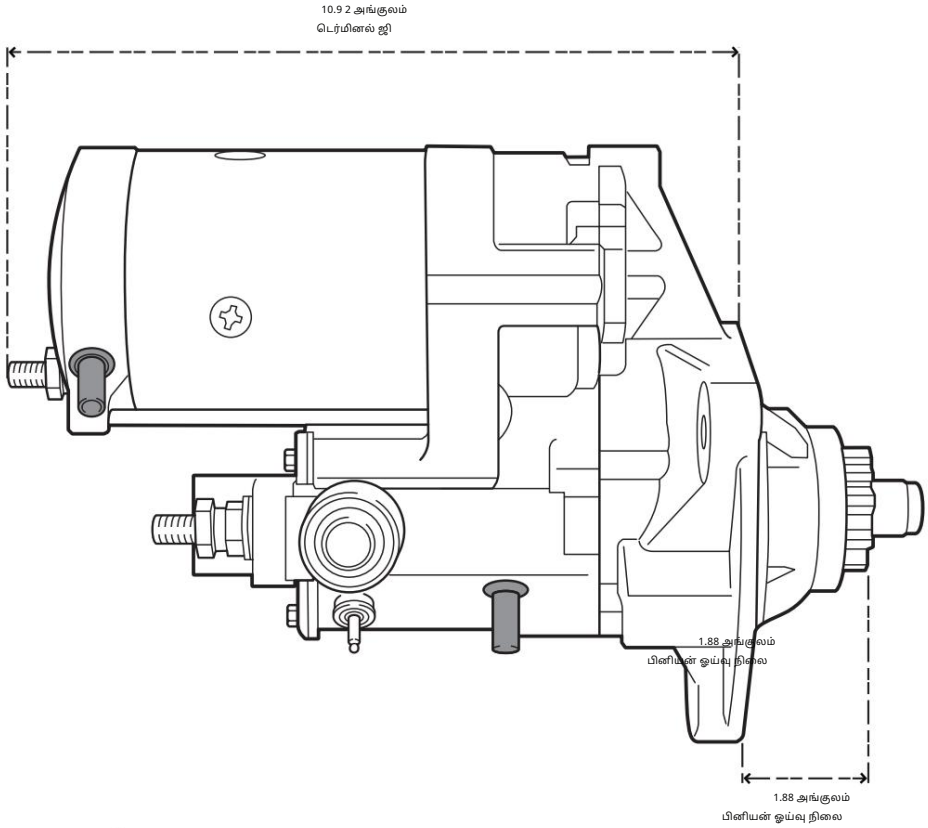

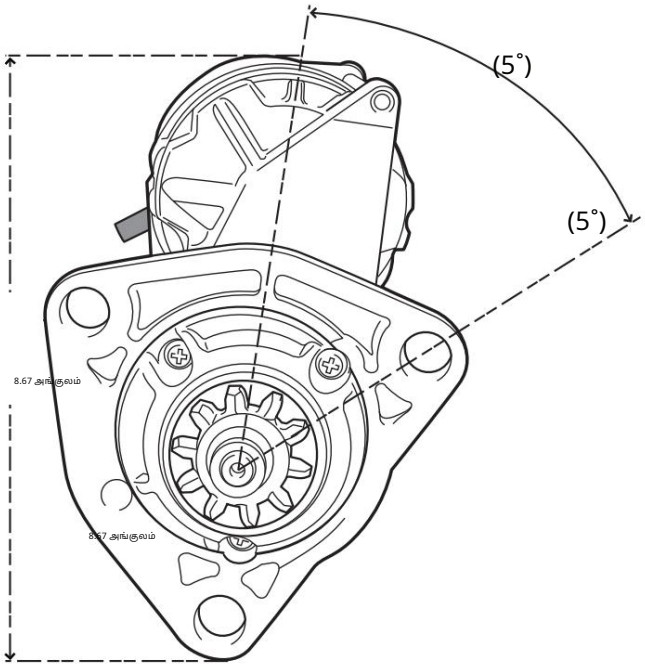

விண்ணப்பம்: 428000-4440

ஃப்ரைட்லைனர் கம்மின்ஸ் ISX உடன்
ஃப்ரைட்லைனர் கம்மின்ஸ் N14 உடன்
கம்மின்ஸ் ISX உடனான சர்வதேச
கம்மின்ஸ் N14 உடன் சர்வதேச தீவிரம்

கென்வொர்த் w/கம்மின்ஸ் N14
பீட்டர்பில்ட் கம்மின்ஸ் N14 உடன்
ஸ்டெர்லிங் w/கம்மின்ஸ் N14
கம்மின்ஸ் N14 உடன் வோல்வோ

இந்த இடம் உரைக்கானது
மற்றும் முக்கியமானது
தகவல்

428000-4440	
பினியன் விவரக்குறிப்புகள்	இந்த இடம் உரைக்கானது 4440
விட்டம் சார்ந்த சுருதி	மற்றும் முக்கியமானது
பற்களின் எண்ணிக்கை	தகவலி
R5.0 ஸ்டார்டர் விவரக்குறிப்புகள்	4440
அமைப்பு மின்னழுத்தம்	12V
மதிப்பிடப்பட்ட வெளியீடு	5.0kW (SAE J544B 12V மிகக் கனரகப் பயன்பாட்டிற்கானது)
கடிகார திசையில் சுழற்சியின் திசை, பின்வரும்	கோணத்திலிருந்து பார்க்கப்படுகிறது: பினியன் முனை
எடை	சுமார் 23 பவுண்டுகள் (10.7 கிலோகிராம்)

உத்தரவாதம் கள் / 350,000 மைல்கள் (சாலைப் பயன்பாடுகளுக்கு)

ஸ்டார்ட்டரை நிறுவும்போது, வடிகால் குழாய் கீழ்நோக்கி இருக்குமாறு பொருத்த வேண்டும்.
இந்த டென்சோ ஸ்டார்ட்டரின் புறத்தோற்றம் அசல் ஸ்டார்ட்டரிலிருந்து வேறுபடலாம்.

Machine Translated by Google

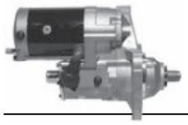

சாலையில்

விவரக்குறிப்புகள்

DENSO HEAVY DUTY

428000-4450

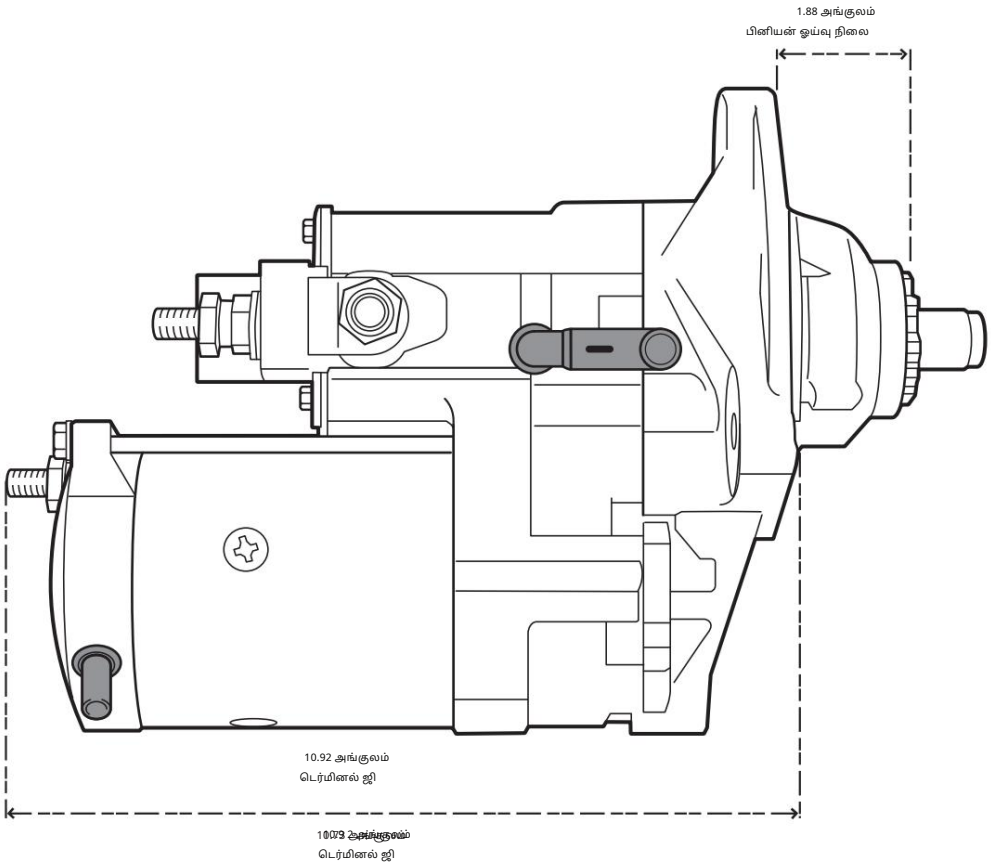

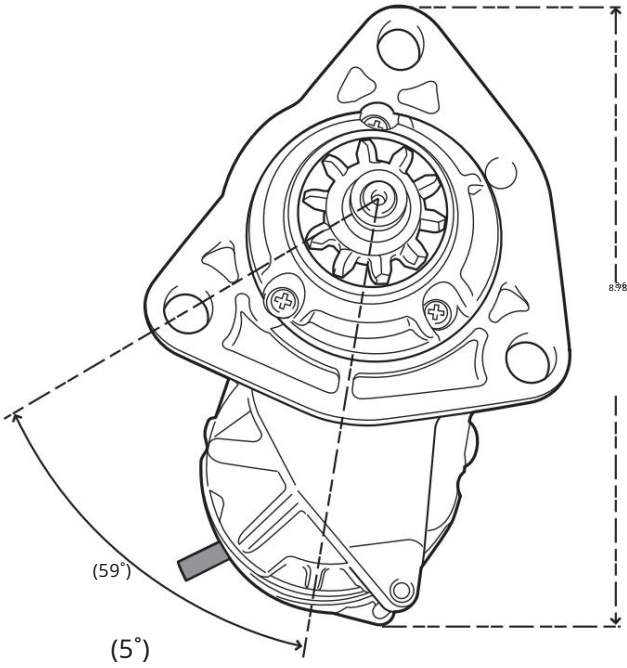

விண்ணப்பம்: 428000-4450

ஃப்ரைட்லைனர் மெர்சிடிஸ் 4000 உடன் ஸ்டெர்லிங் மெர்சிடிஸ் 4000 உடன்

428000-4450	
பினியன் விவரக்குறிப்புகள்	
தொகுதி	3
பற்களின் எண்ணிக்கை	10
R5.0 ஸ்டார்டர் விவரக்குறிப்புகள்	
அமைப்பு மின்னழுத்தம்	12V
மதிப்பிடப்பட்ட வெளியீடு	5.0kW (SAE J544B 12V மிகக் கனரகப் பயன்பாட்டிற்கானது)
கடிகார திசையில் சுழற்சியின் திசை, பின்வரும் கோணத்திலிருந்து பார்க்கப்படுகிறது:	பினியன் முனை
எடை	சுமார் 23 பவுண்டுகள் (10.5 கிலோகிராம்)

இந்த இடம் உரைக்கானது
மற்றும் முக்கியமானது
இந்த இடம் உரைக்கானது
தகவல்
மற்றும் முக்கியமானது
தகவல்
4450

உத்தரவாதம் கள் / 350,000 மைல்கள் (சாலைப் பயன்பாடுகளுக்கு)

ஸ்டார்ட்டரை நிறுவும்போது, வடிகால் குழாய் கீழ்நோக்கி இருக்குமாறு பொருத்த வேண்டும்.
இந்த டென்சோ ஸ்டார்ட்டரின் புறத்தோற்றம் அசல் ஸ்டார்ட்டரிலிருந்து வேறுபடலாம்.

Machine Translated by Google

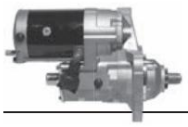

சாலையில்

விவரக்குறிப்புகள்

DENSO HEAVY DUTY

428000-5190

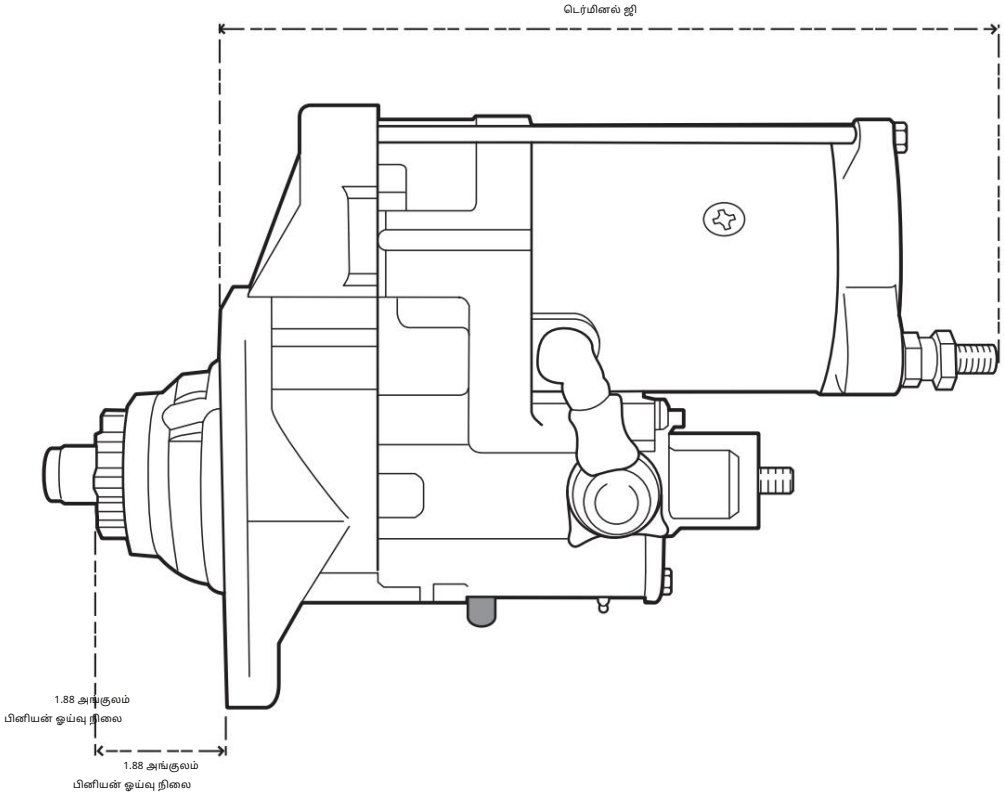

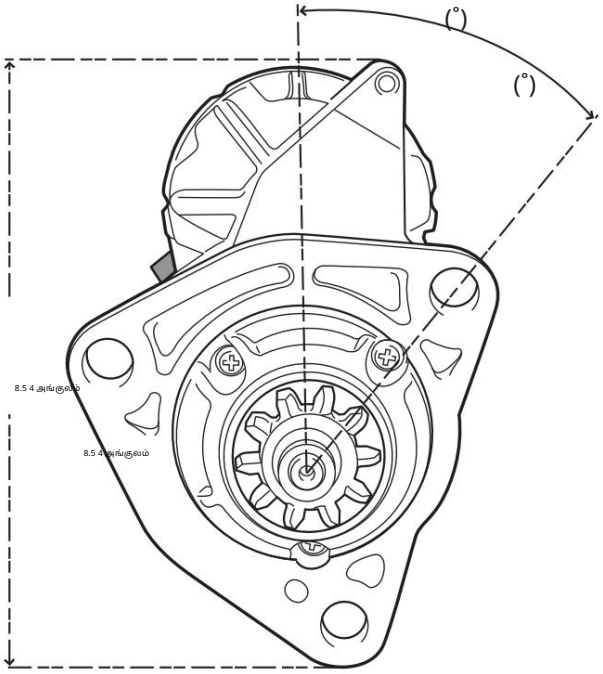

விண்ணப்பம்: 428000-5190

ஃப்ரைட்லைனர் கம்மின்ஸ் ISX உடன் கம்மின்ஸ் ISX உடனான சர்வதேச

கென்வொர்த் கம்மின்ஸ் ISX உடன் கம்மின்ஸ் ISX உடன் பீட்டர்பில்ட்

428000-5190	
பினியன் விவரக்குறிப்புகள்	இந்த இடம் உரைக்கானது மற்றும் முக்கியமானது தகவல்
விட்டம் சார்ந்த சுருதி	இந்த இடம் உரைக்கானது மற்றும் முக்கியமானது தகவல்
பற்களின் எண்ணிக்கை	10
	5190
R5.0 ஸ்டார்டர் விவரக்குறிப்புகள்	5190
அமைப்பு மின்னழுத்தம்	12V
மதிப்பிடப்பட்ட வெளியீடு	5.0kW (SAE J544B 12V மிகக் கனரகப் பயன்பாட்டிற்கானது)
கடிகார திசையில் சுழற்சியின் திசை, பின்வரும்	கோணத்திலிருந்து பார்க்கப்படுகிறது: பினியன் முனை
எடை	சுமார் 24 பவுண்டுகள் (11 கிலோகிராம்)

உத்தரவாதம் கள் / 350,000 மைல்கள் (சாலைப் பயன்பாடுகளுக்கு)

ஸ்டார்ட்டரை நிறுவும்போது, வடிகால் குழாய் கீழ்நோக்கி இருக்குமாறு பொருத்த வேண்டும்.
இந்த டென்சோ ஸ்டார்ட்டரின் புறத்தோற்றம் அசல் ஸ்டார்ட்டரிலிருந்து வேறுபடலாம்.

Machine Translated by Google

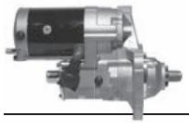

10.73 அங்குலம் சாலையில்
டெர்மினல் ஜி
விவரக்குறிப்புகள்

DENSO
HEAVY DUTY

428000-5430

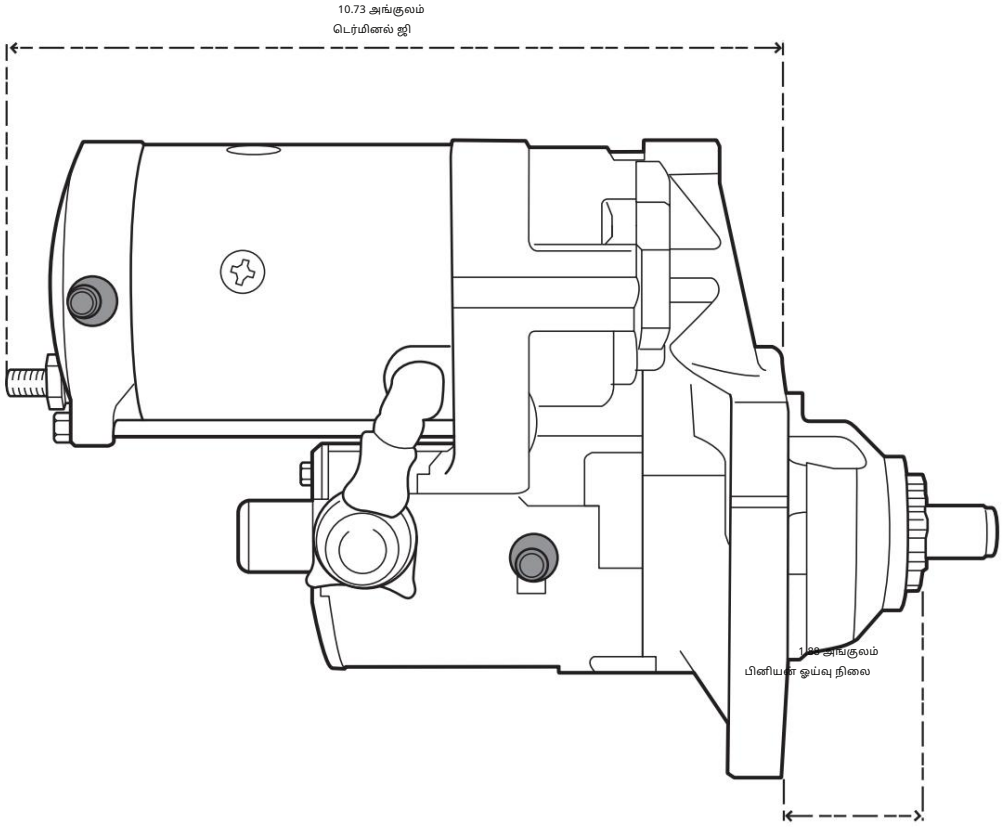

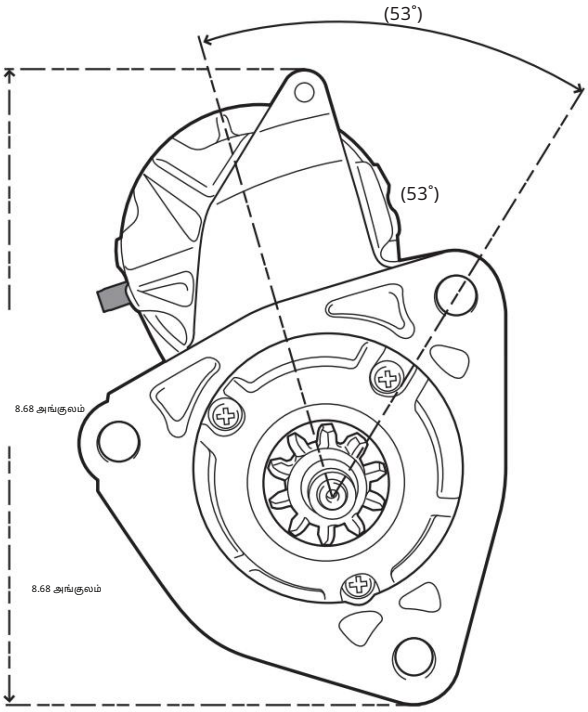

விண்ணப்பம்: 428000-5430

இந்த இடம் உரைக்கானது

வோல்வோ விஇ 12

மற்றும் முக்கியமானது

428000-5430	தகவல்
பினியன் விவரக்குறிப்புகள்	
விட்டம் சார்ந்த சுருஇந்த இடம் உரைக்கானது 5430	
பற்களின் எண்ணிக்கை மற்றும் முக்கியமானது	1இ
	தகவல்
R5.0 ஸ்டார்டர் விவரக்குறிப்புகள்	
அமைப்பு மின்னழுத்தம்	12V
மதிப்பிடப்பட்ட வெளியீடு 5430	5.0kW (SAE J544B 12V மிகக் கனரகப் பயன்பாட்டிற்கானது)
சுழற்சியின் திசை	வலஞ்சுழியாகப் பார்க்கும்போது பினியன் முனை
எடை	சுமார் 24 பவுண்டுகள் (11 கிலோகிராம்)

உத்தரவாதம் கள் / 350,000 மைல்கள் (சாலைப் பயன்பாடுகளுக்கு)

ஸ்டார்ட்டரை நிறுவும்போது, வடிகால் குழாய் கீழ்நோக்கி இருக்குமாறு பொருத்த வேண்டும்.
இந்த டென்சோ ஸ்டார்ட்டரின் புறத்தோற்றம் அசல் ஸ்டார்ட்டரிலிருந்து வேறுபடலாம்.

Machine Translated by Google

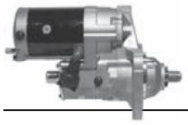

428000-5730

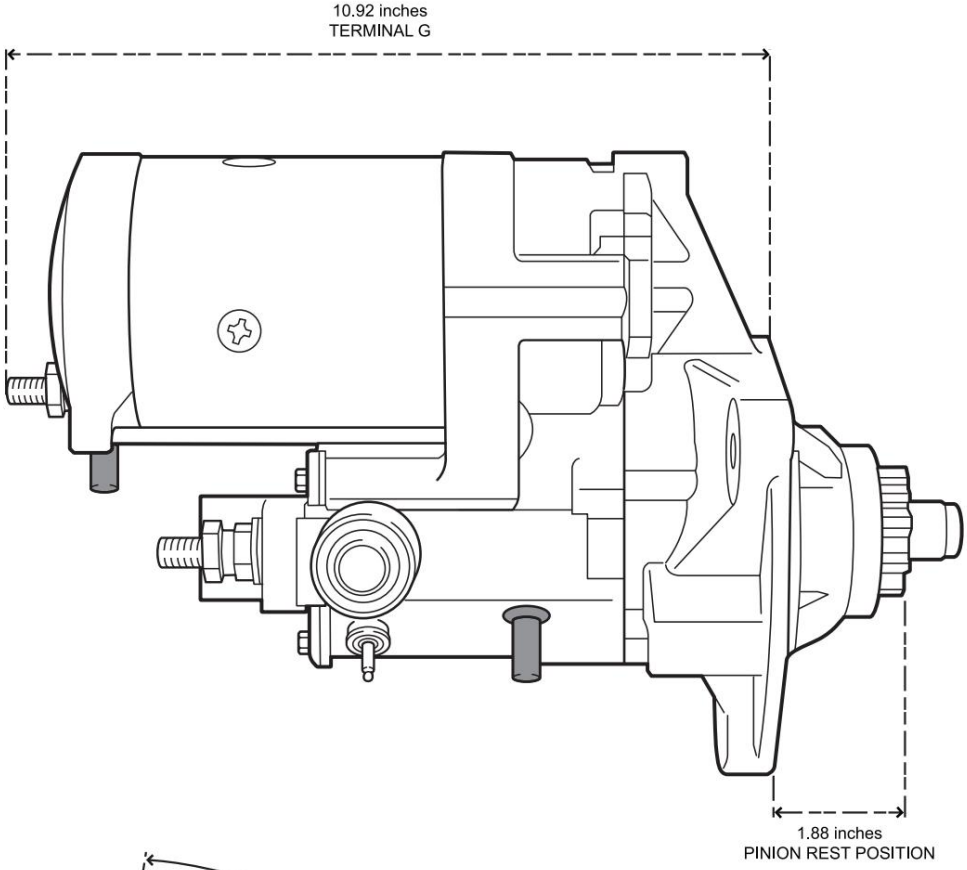

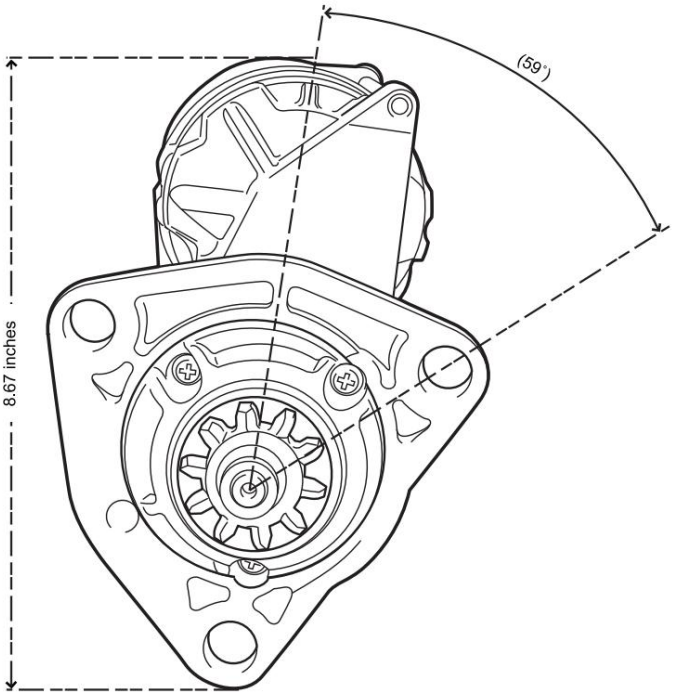

விண்ணப்பம்: 428000-5730

ஃப்ரைட்லைனர் w/டெட்ராய்ட் சீரிஸ் 60
சர்வதேச டெட்ராய்ட் தொடர் 60 உடன்
கென்வொர்த் டெட்ராய்ட் சீரிஸ் 60 உடன்
பீட்டர்பில்ட், டெட்ராய்ட் சீரிஸ் 60 உடன்
ஸ்டெர்லிங் w/டெட்ராய்ட் சீரிஸ் 60
வோல்வோ டெட்ராய்ட் சீரிஸ் 60 உடன்
வெஸ்டர்ன் ஸ்டார் வித் டெட்ராய்ட் சீரிஸ் 60

428000-5730	
பினியன் விவரக்குறிப்புகள்	
விட்டம் சார்ந்த சுருதி	6/8
பற்களின் எண்ணிக்கை	10
R5.0 ஸ்டார்டர் விவரக்குறிப்புகள்	
அமைப்பு மின்னழுத்தம்	12V
பெயரளவு வெளியீடு	5.0kW (SAE J544B 12V மிகக் கனரகப் பயன்பாட்டிற்கானது)
சுழற்சியின் திசை	வலஞ்சுழியாகப் பார்க்கப்பட்டது பினியன் முனையிலிருந்து
எடை	சுமார் 23 பவுண்டுகள் (10.7 கிலோகிராம்)

உத்தரவாதம் கள் / 350,000 மைல்கள் (சாலைப் பயன்பாடுகளுக்கு)

ஸ்டார்ட்டரை நிறுவும்போது, வடிகால் குழாய் கீழ்நோக்கி இருக்குமாறு பொருத்த வேண்டும்.
இந்த டென்சோ ஸ்டார்ட்டரின் புறத்தோற்றம் அசல் ஸ்டார்ட்டரிலிருந்து வேறுபடலாம்.

Machine Translated by Google

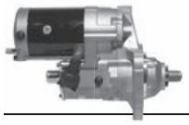

10.9 2 அங்குலம்
டெர்மினல் ஜி

சாலை விவரக்குறிப்புகள்

DENSO
HEAVY DUTY

428000-5170

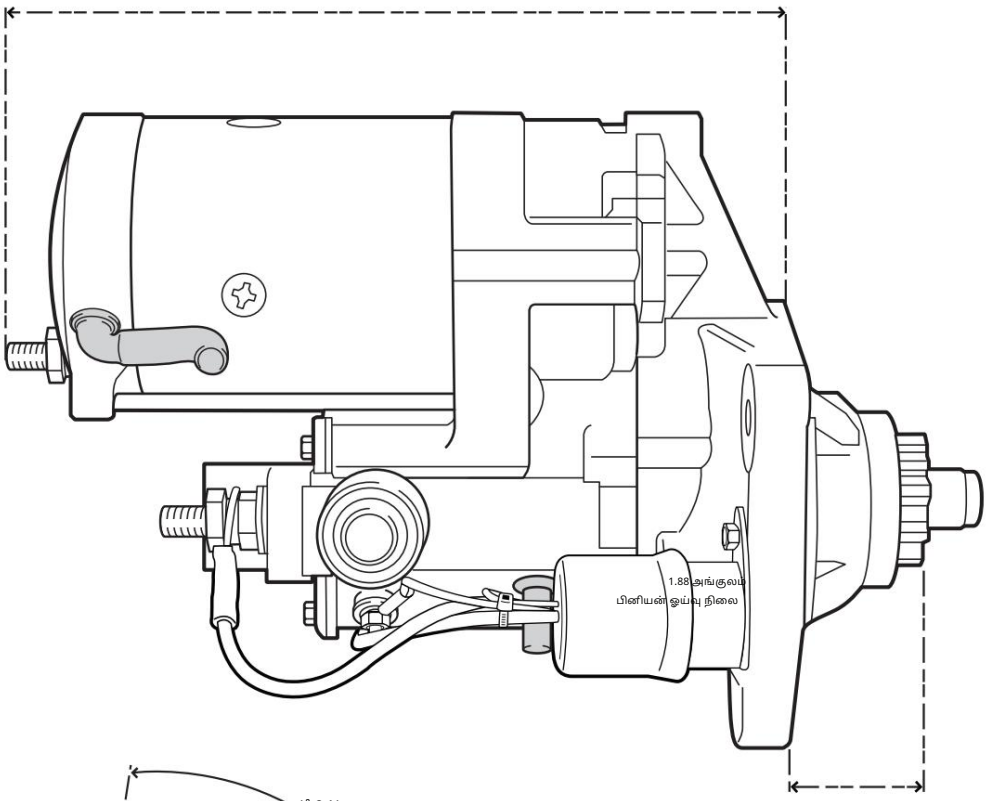

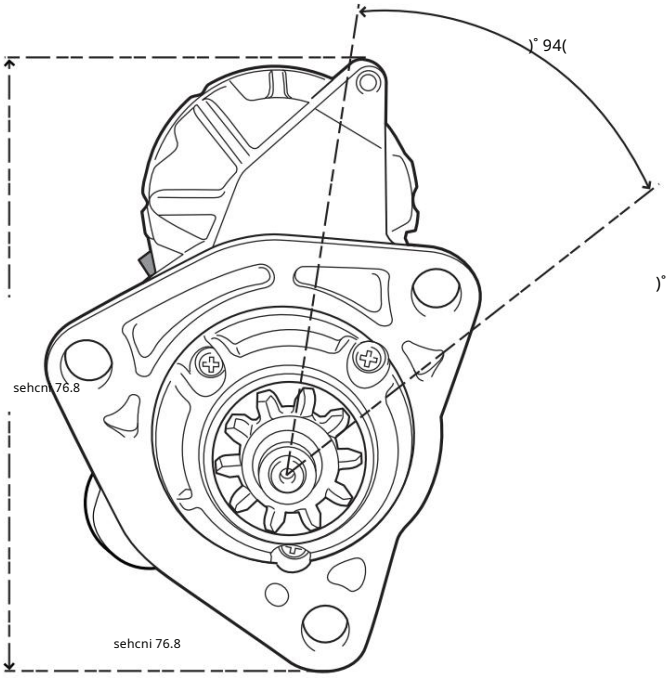

விண்ணப்பம்: 428000-5170

2010 - கம்மின்ஸ் ISX உடன் ஃப்ரைட்லைனர்
2007 - கம்மின்ஸ் ISX உடனான சர்வதேசப் போட்டி
2011 - கம்மின்ஸ் ISX உடன் கென்வொர்த்
2011 - கம்மின்ஸ் ISX உடன் பீட்டர்பில்ட்

428000-5170	
பினியன் விவரக்குறிப்புகள்	
விட்டம் சார்ந்த சுருதி	6
பற்களின் எண்ணிக்கை	10
R5.0 ஸ்டார்டர் விவரக்குறிப்புகள்	
அமைப்பு மின்னழுத்தம்	12V
பெயரளவு வெளியீடு	5.0kW (SAE J544B 12V மிகக் கனரகப் பயன்பாட்டிற்கானது)
சுழற்சியின் திசை	வலஞ்சுழியாகப் பார்க்கப்பட்டது பினியன் முனையிலிருந்து
எடை	சுமார் 25 பவுண்டுகள் (11.3 கிலோகிராம்)
இயக்க மின்னழுத்தம் (20°C-இல்) அதிகபட்சம் 8V	

உத்தரவாதம் ள் / 350,000 மைல்கள் (சாலைப் பயன்பாடுகளுக்கு)

ஸ்டார்ட்டரை நிறுவும்போது, வடிகால் குழாய் கீழ்நோக்கி இருக்குமாறு பொருத்த வேண்டும்.
இந்த டென்சோ ஸ்டார்ட்டரின் புறத்தோற்றம் அசல் ஸ்டார்ட்டரிலிருந்து வேறுபடலாம்.

Machine Translated by Google

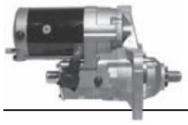

சாலை விவரக்குறிப்புகள்

DENSO HEAVY DUTY

428000-8370

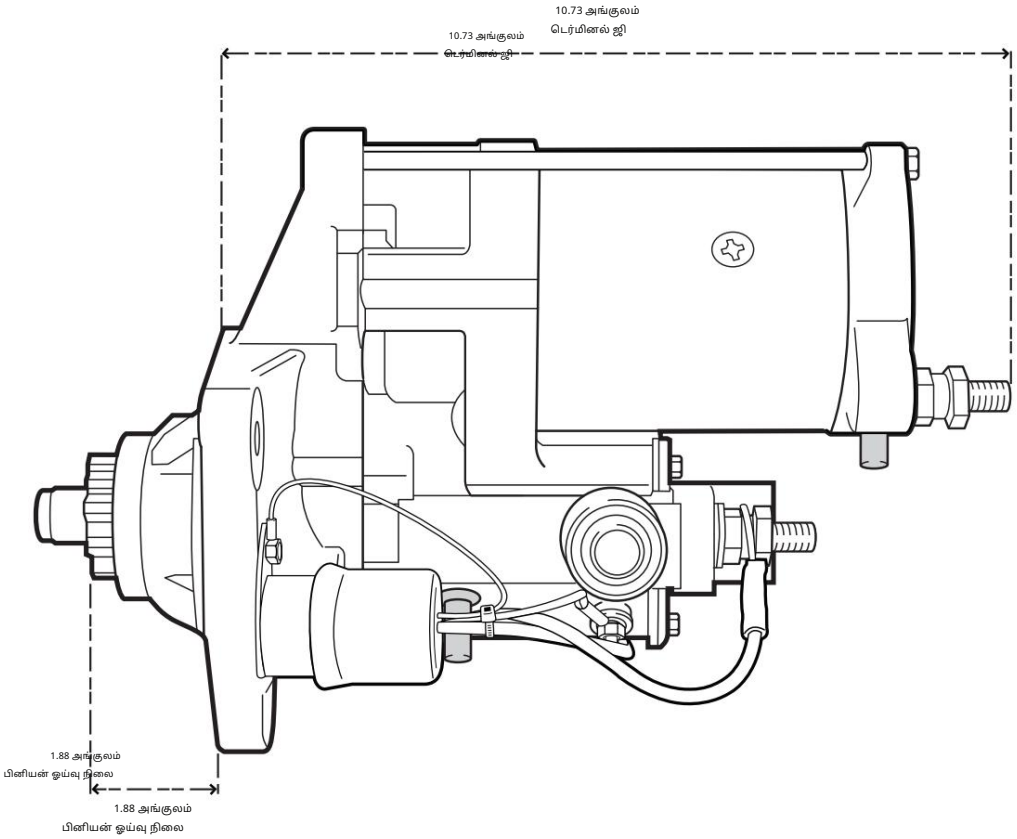

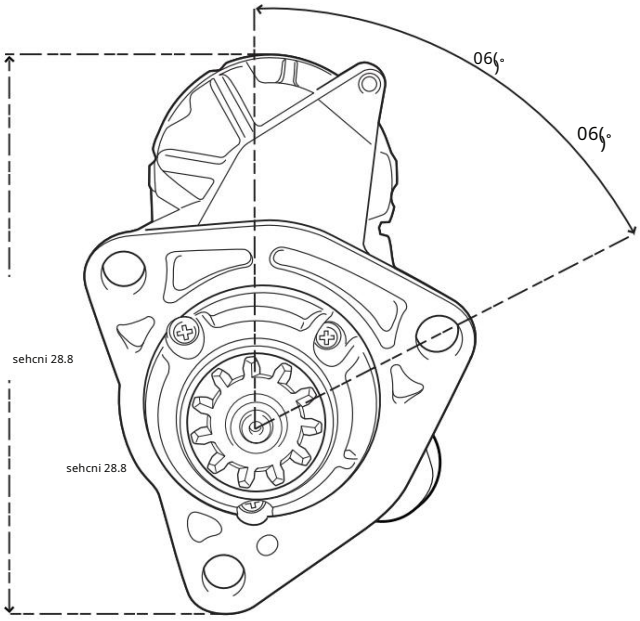

விண்ணப்பம்: 428000-8370

மேக்ஸ்ஃபோர்ஸ் 11 மற்றும் 13 உடன் சர்வதேச அளவில்

428000-8370	
பினியன் விவரக்குறிப்புகள்	
விட்டம் சார்ந்த சுருதி	8
பற்களின் எண்ணிக்கை	10
R5.0 ஸ்டார்டர் விவரக்குறிப்புகள்	
அமைப்பு மின்னழுத்தம்	12V
பெயரளவு வெளியீடு	5.0kW (SAE J544B 12V மிகக் கனரகப் பயன்பாட்டிற்கானது)
சுழற்சியின் திசை	வலஞ்சுழியாகப் பார்க்கப்பட்டது பினியன் முனையிலிருந்து
எடை	சுமார் 25 பவுண்டுகள் (11.3 கிலோகிராம்)
இயக்க மின்னழுத்தம் (20°C-இல்) அதிகபட்சம் 8V	

உத்தரவாதம் ள் / 350,000 மைல்கள் (சாலைப் பயன்பாடுகளுக்கு)

ஸ்டார்ட்டரை நிறுவும்போது, வடிகால் குழாய் கீழ்நோக்கி இருக்குமாறு பொருத்த வேண்டும்.
இந்த டென்சோ ஸ்டார்ட்டரின் புறத்தோற்றம் அசல் ஸ்டார்ட்டரிலிருந்து வேறுபடலாம்.

Machine Translated by Google

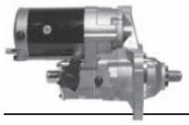

சாலை விவரக்குறிப்புகள்

DENSO HEAVY DUTY

428000-8690

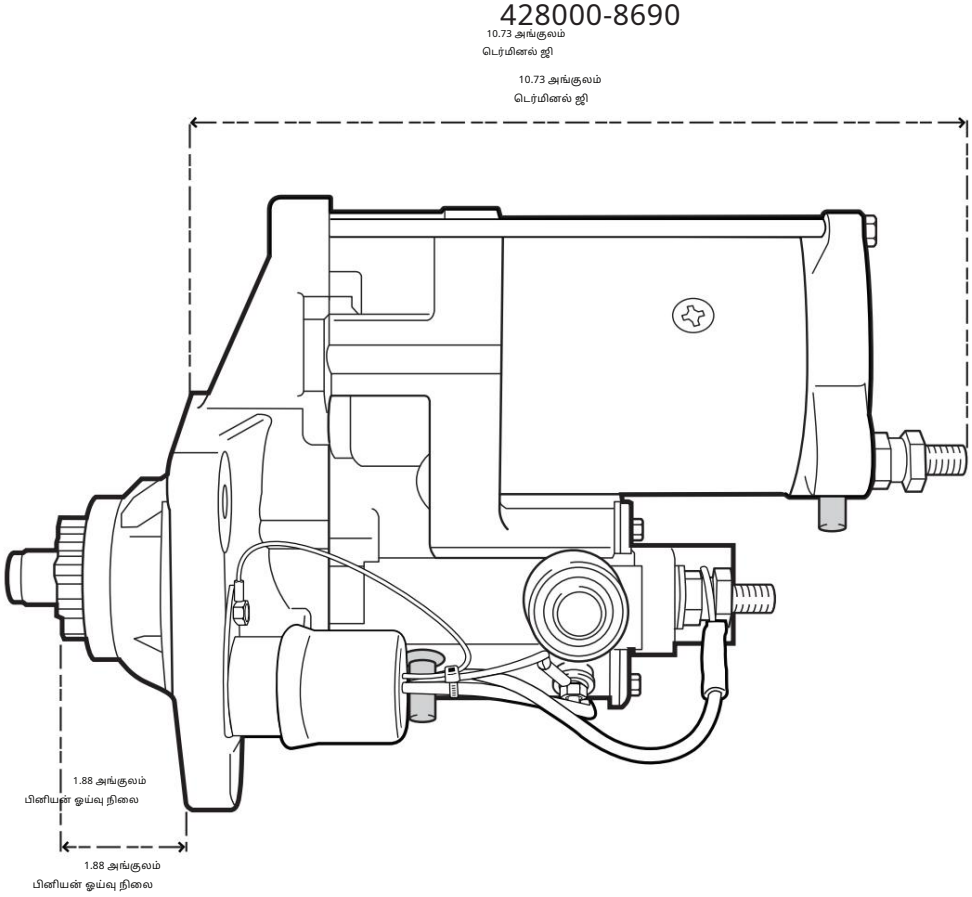

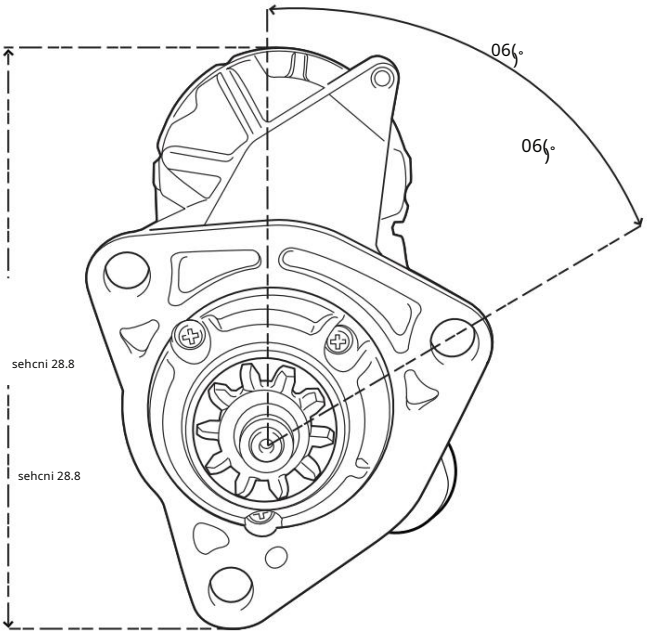

விண்ணப்பம்: 428000-8690

ஃப்ரைட்லைனர் w/DD13

428000-8690	
பினியன் விவரக்குறிப்புகள்	
விட்டம் சார்ந்த சுருதி	3
பற்களின் எண்ணிக்கை	10
R5.0 ஸ்டார்டர் விவரக்குறிப்புகள்	
அமைப்பு மின்னழுத்தம்	12V
பெயரளவு வெளியீடு	5.0kW (SAE J544B 12V மிகக் கனரகப் பயன்பாட்டிற்கானது)
சுழற்சியின் திசை	வலஞ்சுழியாகப் பார்க்கப்பட்டது பினியன் முனையிலிருந்து
எடை	சுமார் 24 பவுண்டுகள் (11 கிலோகிராம்)
இயக்க மின்னழுத்தம் (20°C-இல்) அதிகபட்சம் 8V	

உத்தரவாதம்	ள் / 350,000 மைல்கள் (சாலைப் பயன்பாடுகளுக்கு)

ஸ்டார்ட்டரை நிறுவும்போது, வடிகால் குழாய் கீழ்நோக்கி இருக்குமாறு பொருத்த வேண்டும்.
இந்த டென்சோ ஸ்டார்ட்டரின் புறத்தோற்றம் அசல் ஸ்டார்ட்டரிலிருந்து வேறுபடலாம்.

Machine Translated by Google

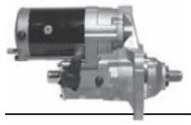

ஆஃப்-ரோடு
விவரக்குறிப்புகள்

DENSO HEAVY DUTY

428000-3320

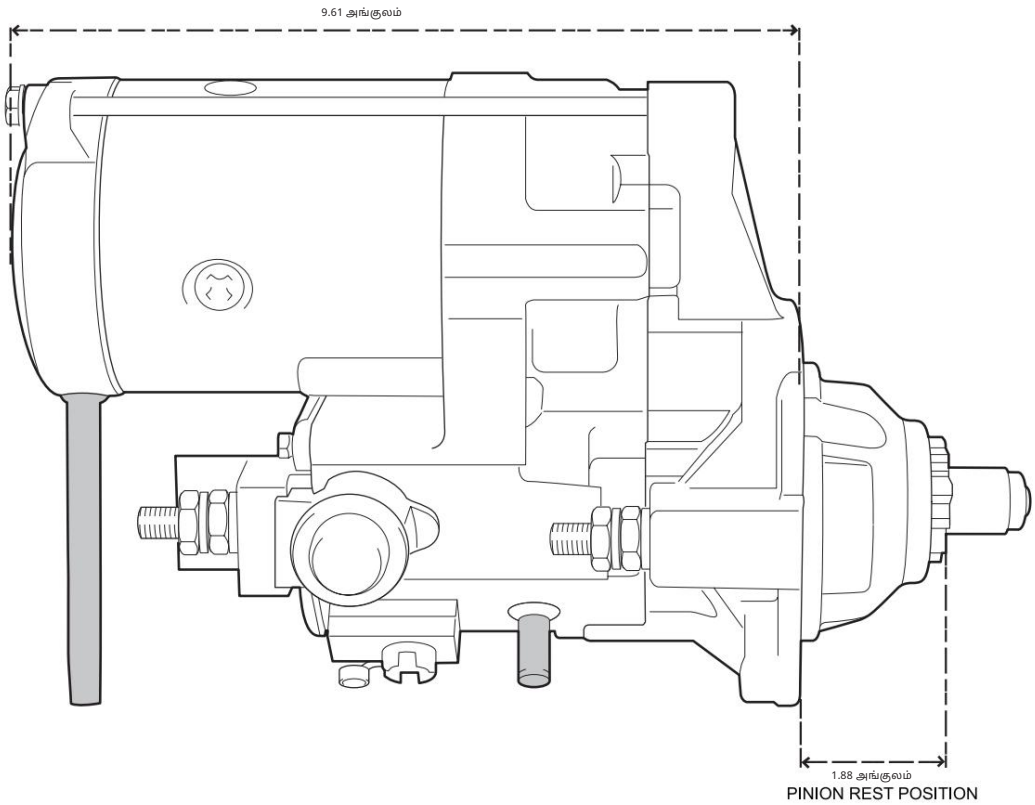

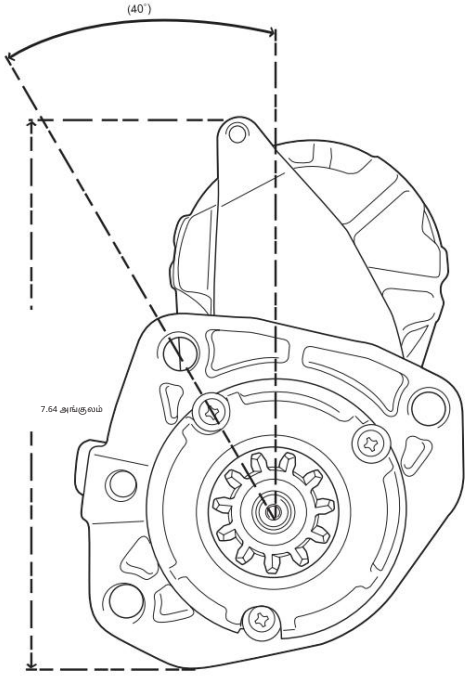

விண்ணப்பம்: 428000-3320

ஜான் டியர் பவர் டெக் இன்ஜின்களுடன், C670
T660, T670 & WTS காம்பைன்கள் & 6090

428000-3320	
பினியன் விவரக்குறிப்புகள்	
விட்டம் சார்ந்த சுருதி	8/10
பற்களின் எண்ணிக்கை	11
R5.0 ஸ்டார்டர் விவரக்குறிப்புகள்	
அமைப்பு மின்னழுத்தம்	12V
பெயரளவு வெளியீடு	5.0kW (SAE J544B 12V மிகக் கனரகப் பயன்பாட்டிற்கானது)
சுழற்சியின் திசை	வலஞ்சுழியாகப் பார்க்கப்பட்டது பினியன் முனையிலிருந்து
எடை	சுமார் 23 பவுண்டுகள் (10.7 கிலோகிராம்)

உத்தரவாதம் ரம்பற்ற மைல்கள் (சாலை அல்லாத பயன்பாடுகளுக்கு)

ஸ்டார்ட்டரை நிறுவும்போது, வடிகால் குழாய் கீழ்நோக்கி இருக்குமாறு பொருத்த வேண்டும்.
இந்த டென்சோ ஸ்டார்ட்டரின் புறத்தோற்றம் அசல் ஸ்டார்ட்டரிலிருந்து வேறுபடலாம்.

Machine Translated by Google

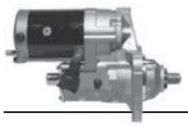

ஆஃப்-ரோடு
விவரக்குறிப்புகள்

DENSO HEAVY DUTY

428000-4080

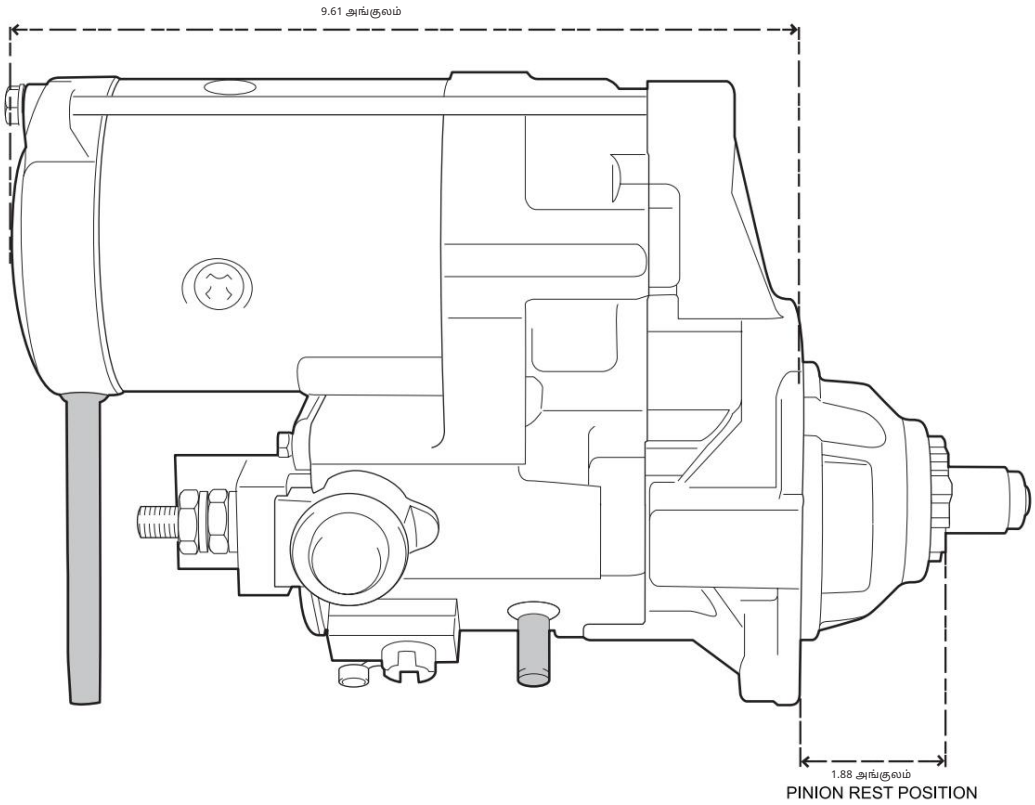

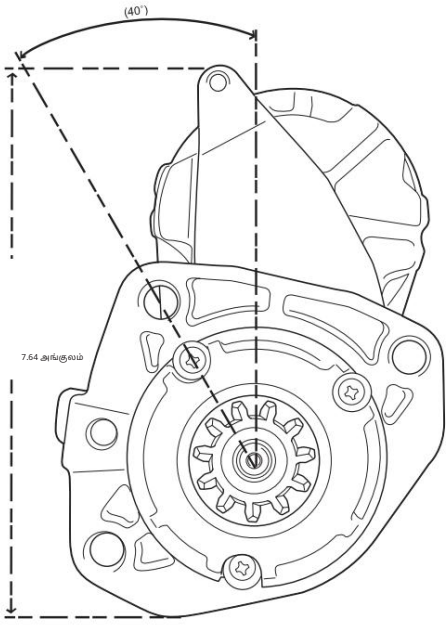

விண்ணப்பம்: 428000-4080

ஜான் டீயர் 9230 டிராக்டர்களுடன்

428000-4080	
பினியன் விவரக்குறிப்புகள்	
விட்டம் சார்ந்த சுருதி	8/10
பற்களின் எண்ணிக்கை	11
R5.0 ஸ்டார்டர் விவரக்குறிப்புகள்	
அமைப்பு மின்னழுத்தம்	12V
பெயரளவு வெளியீடு	5.0kW (SAE J544B 12V மிகக் கனரகப் பயன்பாட்டிற்கானது)
சுழற்சியின் திசை	வலஞ்சுழியாகப் பார்க்கப்பட்டது பினியன் முனையிலிருந்து
எடை	சுமார் 23 பவுண்டுகள் (10.7 கிலோகிராம்)

உத்தரவாதம் பரம்பற்ற மைல்கள் (சாலை அல்லாத பயன்பாடுகளுக்கு)

ஸ்டார்ட்டரை நிறுவும்போது, வடிகால் குழாய் கீழ்நோக்கி இருக்குமாறு பொருத்த வேண்டும்.
இந்த டென்சோ ஸ்டார்ட்டரின் புறத்தோற்றம் அசல் ஸ்டார்ட்டரிலிருந்து வேறுபடலாம்.

Machine Translated by Google

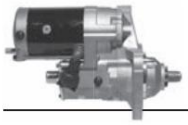

ஆஃப்-ரோடு
விவரக்குறிப்புகள்

DENSO HEAVY DUTY

428000-5530

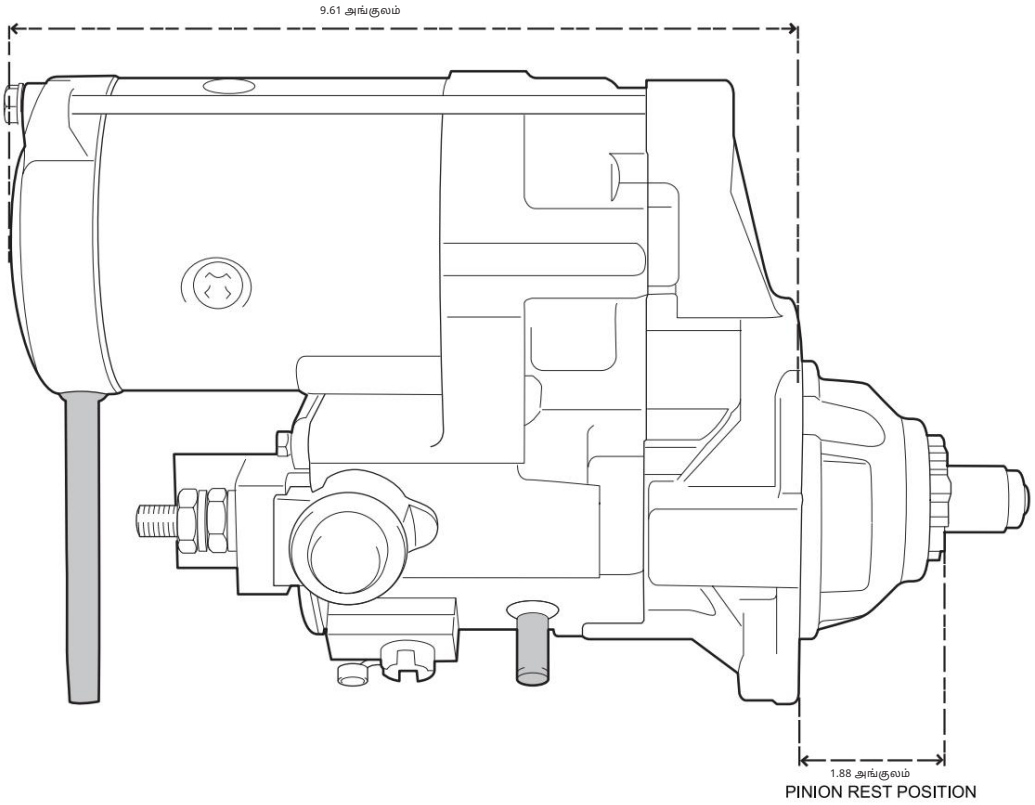

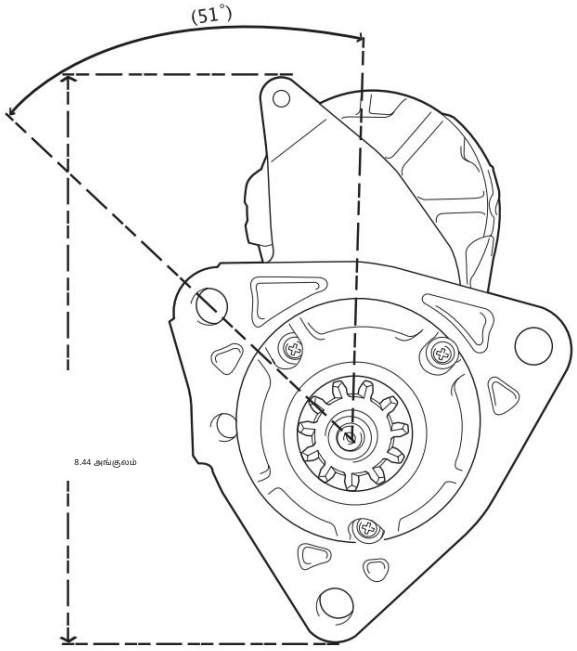

விண்ணப்பம்: 428000-5530

ஜான் டீயர் விவசாய இயந்திரங்கள், 6135

428000-5530	
பினியன் விவரக்குறிப்புகள்	
விட்டம் சார்ந்த சுருதி	8
பற்களின் எண்ணிக்கை	11
R5.0 ஸ்டார்டர் விவரக்குறிப்புகள்	
அமைப்பு மின்னழுத்தம்	12V
பெயரளவு வெளியீடு	5.0kW (SAE J544B 12V மிகக் கனரகப் பயன்பாட்டிற்கானது)
சுழற்சியின் திசை	வலஞ்சுழியாகப் பார்க்கப்பட்டது பினியன் முனையிலிருந்து
எடை	சுமார் 24 பவுண்டுகள் (11 கிலோகிராம்)

உத்தரவாதம் ரம்பற்ற மைல்கள் (சாலை அல்லாத பயன்பாடுகளுக்கு)

ஸ்டார்ட்டரை நிறுவும்போது, வடிகால் குழாய் கீழ்நோக்கி இருக்குமாறு பொருத்த வேண்டும்.
இந்த டென்சோ ஸ்டார்ட்டரின் புறத்தோற்றம் அசல் ஸ்டார்ட்டரிலிருந்து வேறுபடலாம்.

Machine Translated by Google

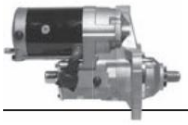

ஆஃப்-ரோடு
விவரக்குறிப்புகள்

DENSO HEAVY DUTY

428000-5750

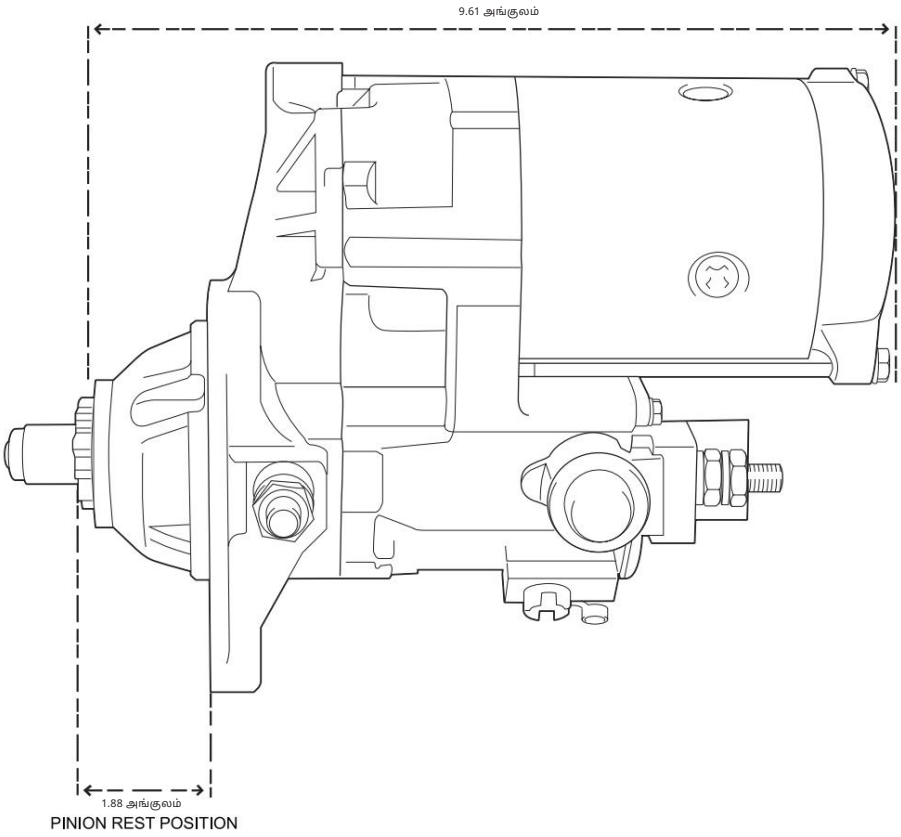

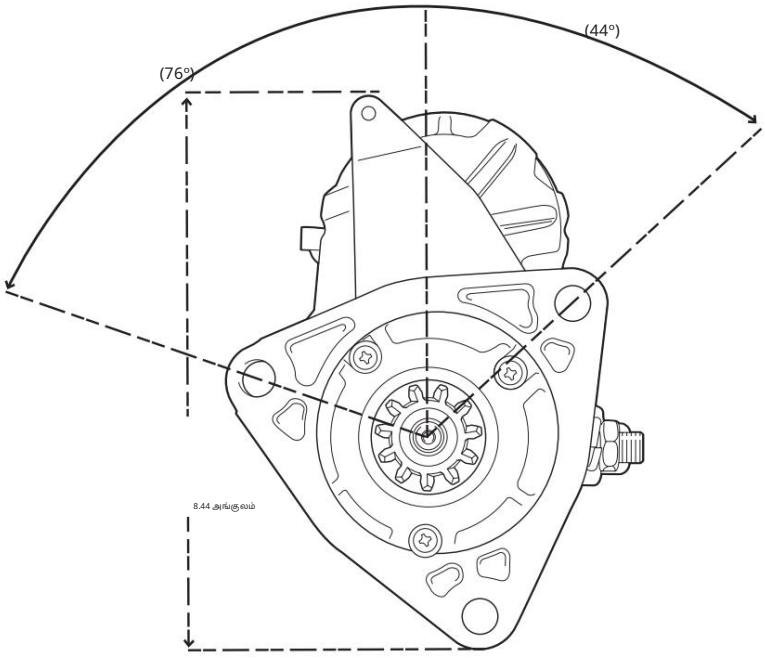

விண்ணப்பம்: 428000-5750

ஜான் டீயர் காம்பைன், 6135

428000-5750	
பினியன் விவரக்குறிப்புகள்	
விட்டம் சார்ந்த சுருதி	8/10
பற்களின் எண்ணிக்கை	11
R5.0 ஸ்டார்டர் விவரக்குறிப்புகள்	
அமைப்பு மின்னழுத்தம்	12V
பெயரளவு வெளியீடு	5.0kW (SAE J544B 12V மிகக் கனரகப் பயன்பாட்டிற்கானது)
சுழற்சியின் திசை வலஞ்சுழியாகப் பார்க்கப்பட்டது பினியன் முனையிலிருந்து	
எடை	சுமார் 24 பவுண்டுகள் (11 கிலோகிராம்)

உத்தரவாதம்	பரம்பற்ற மைல்கள் (சாலை அல்லாத பயன்பாடுகளுக்கு)

ஸ்டார்ட்டரை நிறுவும்போது, வடிகால் குழாய் கீழ்நோக்கி இருக்குமாறு பொருத்த வேண்டும்.
இந்த டென்சோ ஸ்டார்ட்டரின் புறத்தோற்றம் அசல் ஸ்டார்ட்டரிலிருந்து வேறுபடலாம்.

Machine Translated by Google

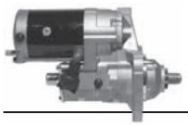

DENSO HEAVY DUTY

428000-5850

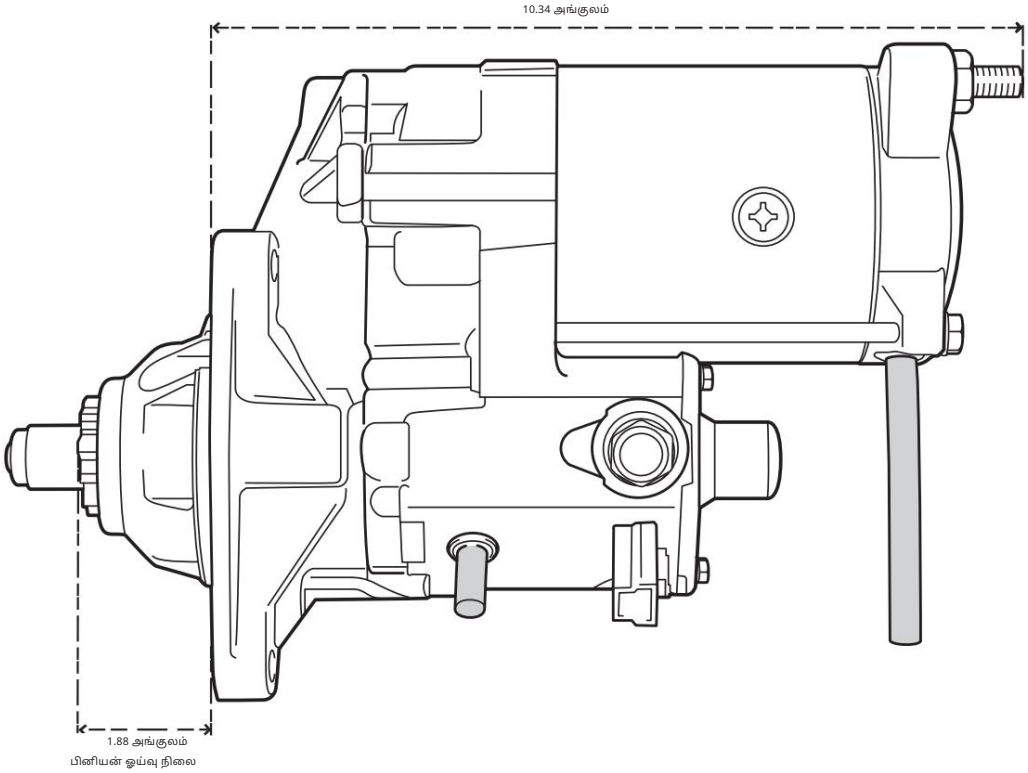

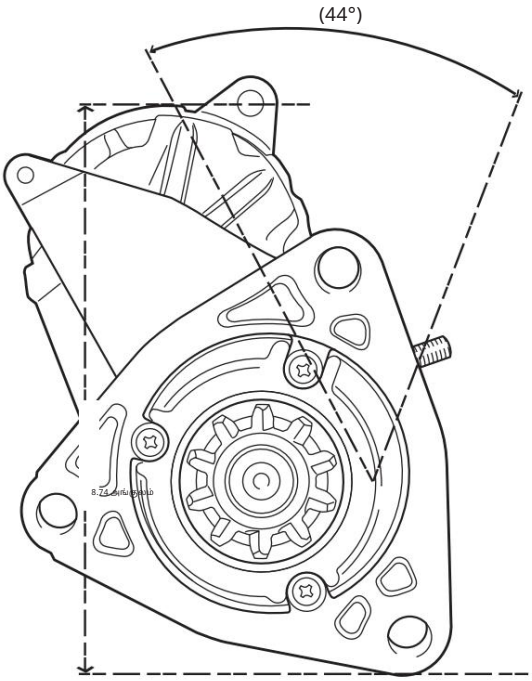

விண்ணப்பம்: 428000-5850

கம்மின்ஸ் 8.3L இன்ஜின் பொருத்தப்பட்ட கேஸ் நியூ ஹாலண்ட் MX240 டிராக்டர்

428005850	
பினியன் விவரக்குறிப்புகள்	
விட்டம் சார்ந்த சுருதி	8
பற்களின் எண்ணிக்கை	10
R5.0 ஸ்டார்டர் விவரக்குறிப்புகள்	
அமைப்பு மின்னழுத்தம்	12V
பெயரளவு வெளியீடு	5.0kW (SAE J544B 12V மிகக் கனரகப் பயன்பாட்டிற்கானது)
சுழற்சியின் திசை வலஞ்சுழியாகப் பார்க்கப்பட்டது	பினியன் முனையிலிருந்து
எடை	சுமார் 24 பவுண்டுகள் (11 கிலோகிராம்)
செயல்பாட்டு மின்னழுத்தம் (20°C இல்)	8V அதிகபட்சம்

உத்தரவாதம் ரம்பற்ற மைல்கள் (சாலை அல்லாத பயன்பாடுகளுக்கு)

ஸ்டார்ட்டரை நிறுவும்போது, வடிகால் குழாய் கீழ்நோக்கி இருக்குமாறு பொருத்த வேண்டும்.
இந்த டென்சோ ஸ்டார்ட்டரின் புறத்தோற்றம் அசல் ஸ்டார்ட்டரிலிருந்து வேறுபடலாம்.

Machine Translated by Google

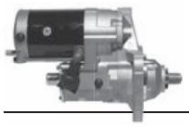

ஆஃப்-ரோடு
விவரக்குறிப்புகள்

DENSO HEAVY DUTY

428000-6340

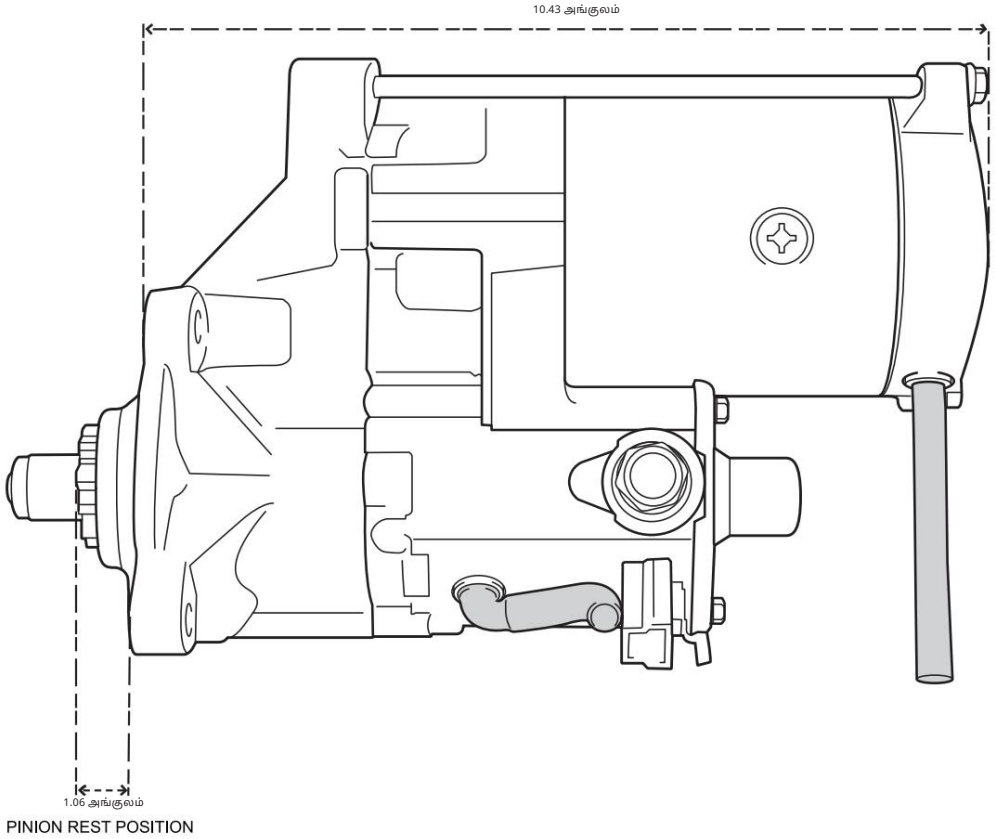

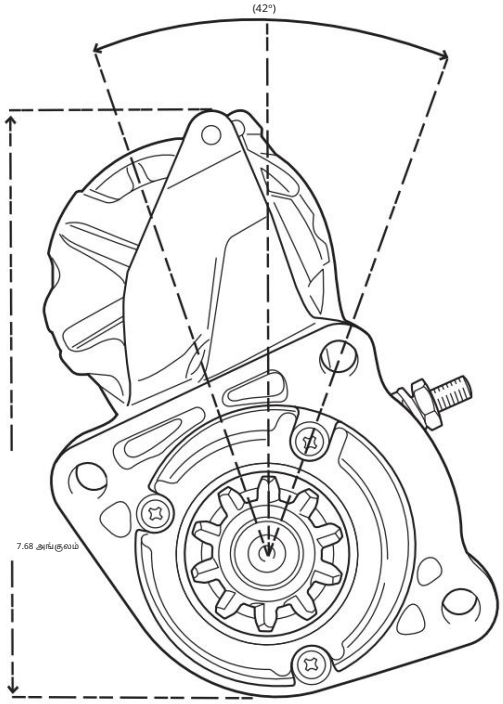

விண்ணப்பம்: 428000-6340

JI கேஸ் TV145 டிராக்டர் w/ EEA 6.7L, 6cyl

428000-6340	
பினியன் விவரக்குறிப்புகள்	
விட்டம் சார்ந்த சுருதி	8
பற்களின் எண்ணிக்கை	10
R5.0 ஸ்டார்டர் விவரக்குறிப்புகள்	
அமைப்பு மின்னழுத்தம்	12V
பெயரளவு வெளியீடு	5.0kW (SAE J544B 12V மிகக் கனரகப் பயன்பாட்டிற்கானது)
சுழற்சியின் திசை	வலஞ்சுழியாகப் பார்க்கப்பட்டது பினியன் முனையிலிருந்து
எடை	சுமார் 24 பவுண்டுகள் (11 கிலோகிராம்)
செயல்பாட்டு மின்னழுத்தம் (20°C இல்)	8V அதிகபட்சம்

உத்தரவாதம் ரம்பற்ற மைல்கள் (சாலை அல்லாத பயன்பாடுகளுக்கு)

ஸ்டார்ட்டரை நிறுவும்போது, வடிகால் குழாய் கீழ்நோக்கி இருக்குமாறு பொருத்த வேண்டும்.
இந்த டென்சோ ஸ்டார்ட்டரின் புறத்தோற்றம் அசல் ஸ்டார்ட்டரிலிருந்து வேறுபடலாம்.

Machine Translated by Google

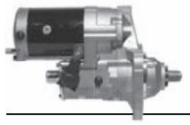

R5.0 ஸ்டார்டர் டிரக் / இன்ஜின் மாடல் பயன்பாட்டு அட்டவணை

DENSO HEAVY DUTY

R5 அங்கீகரிக்கப்பட்ட விண்ணப்பங்கள்

இன்ஜின்/டிரக் மாடல் ஃப்ரைட்லைனர்		ஸ்டெர்லிங்	சர்வதேச (2006ஆம் ஆண்டு வரை)	பீட்டர்பில்ட்	கென்வொர்த்	மேக்	வோல்வோ	மேற்கத்திய நட்சத்திரம்
கேட் சி11			428000-4420		428000-4420			
கேட் சி12			428000-4420 (சி)	(டி) 428000-4420				428000-4420 (இ)
கேட் சி13	428000-4420	428000-4420	428000-4420	428000-4420	428000-4420			
கேட் சி15	428000-4420	428000-4420	428000-4420	428000-4420	428000-4420			428000-4420 (பி)
கம்மின்ஸ் ஐஎஸ்எம்	428000-4420	428000-4420	428000-4420	428000-4420	428000-4420		428000-4420	
கம்மின்ஸ் ஐஎஸ்எக்ஸ்	428000-4440 428000-5190		428000-4440 428000-5190	428000-5190	428000-5190			
கம்மின்ஸ் ஐஎஸ்எக்ஸ் IMS ரிலே உடன்	428000-5170 (MY2010-)		428000-5170 (MY2007-)	428000-5170	428000-5170			
கம்மின்ஸ் எம்11	428000-4430	428000-4430	428000-4430	428000-4430	428000-4430			
கம்மின்ஸ் N14	428000-4440	428000-4440	428000-4440	428000-4440	428000-4440		428000-4440	
டிடி எஸ்60	428000-4430 (அ) 428000-5730	428000-4430 (அ) 428000-5730	428000-4430 (அ) 428000-5730	428000-4430 (அ) 428000-5730	428000-4430 (அ) 428000-5730		428000-4430 (அ) 428000-5730	428000-4430 (டிஇ) 428000-5730 (பி)
டிடிஎன்ஏ டிடி13 IMS ரிலே உடன்	428000-8690 (F)							428000-8690 (F)
மேக் இ-டெக், இ-7						428000-4430		
மேக்ஸ்ஃபோர்ஸ் 11 IMS ரிலே உடன்			428000-8370 (ஜி)					
மேக்ஸ்ஃபோர்ஸ் 13 IMS ரிலே உடன்			428000-8370 (ஜி)					
MBE 4000	428000-4450	428000-4450						428000-4450
வோல்வோ VE12							428000-5430	

உருவாக்கத்தில் உள்ளது

பொருந்தாது

(அ) 1994-2006, எரிபொருள் வடிகட்டி ஃபிரேம் ரெயிலுக்கு வெளியே இருக்கும்போது (ஒற்றை எரிபொருள் வடிகட்டி)

(B) 2007 மாடல் ஆண்டுக்கு மட்டும்

(சி) 1998 மாடல் ஆண்டுக்கு மட்டும்

(D) 1999 மாடல் ஆண்டுக்கு மட்டும்

(இ) 1997 மாடல் ஆண்டுக்கு மட்டும்

(F) 2007 மாடல் ஆண்டு முன்னோக்கி

(ஜி) 2007 மாடல் ஆண்டு முன்னோக்கி

ஸ்டார்ட்டரை நிறுவும்போது, வடிகால் குழாய் கீழ்நோக்கி இருக்குமாறு பொருத்த வேண்டும்.
இந்த டென்சோ ஸ்டார்ட்டரின் புறத்தோற்றம் அசல் ஸ்டார்ட்டரிலிருந்து வேறுபடலாம்.

Machine Translated by Google

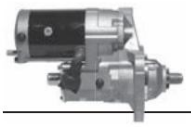

படங்கள், திட்ட வரைபடங்கள் மற்றும் புதுப்பிக்கப்பட்டவை இணையத்தில் விண்ணப்பத் தகவல்

கூடுதல் படங்கள், வரைபடங்கள் மற்றும் புதுப்பிக்கப்பட்ட பயன்பாட்டுத் தகவல்கள் எங்கள் இணையதளத்தில் கிடைக்கின்றன.

www.DensoHeavyDuty.com என்ற இணையதளத்திற்குச் செல்லவும். மேலும் "தயாரிப்புத் தேடல்" இணைப்பைக் கிளிக் செய்யவும்.

நீங்கள் DENSO பாக எண், தயாரிப்பு வகை அல்லது போட்டியாளர் குறுக்கு-குறிப்பு எண் ஆகியவற்றின் மூலம் பயன்பாடுகளைத் தேடலாம்.

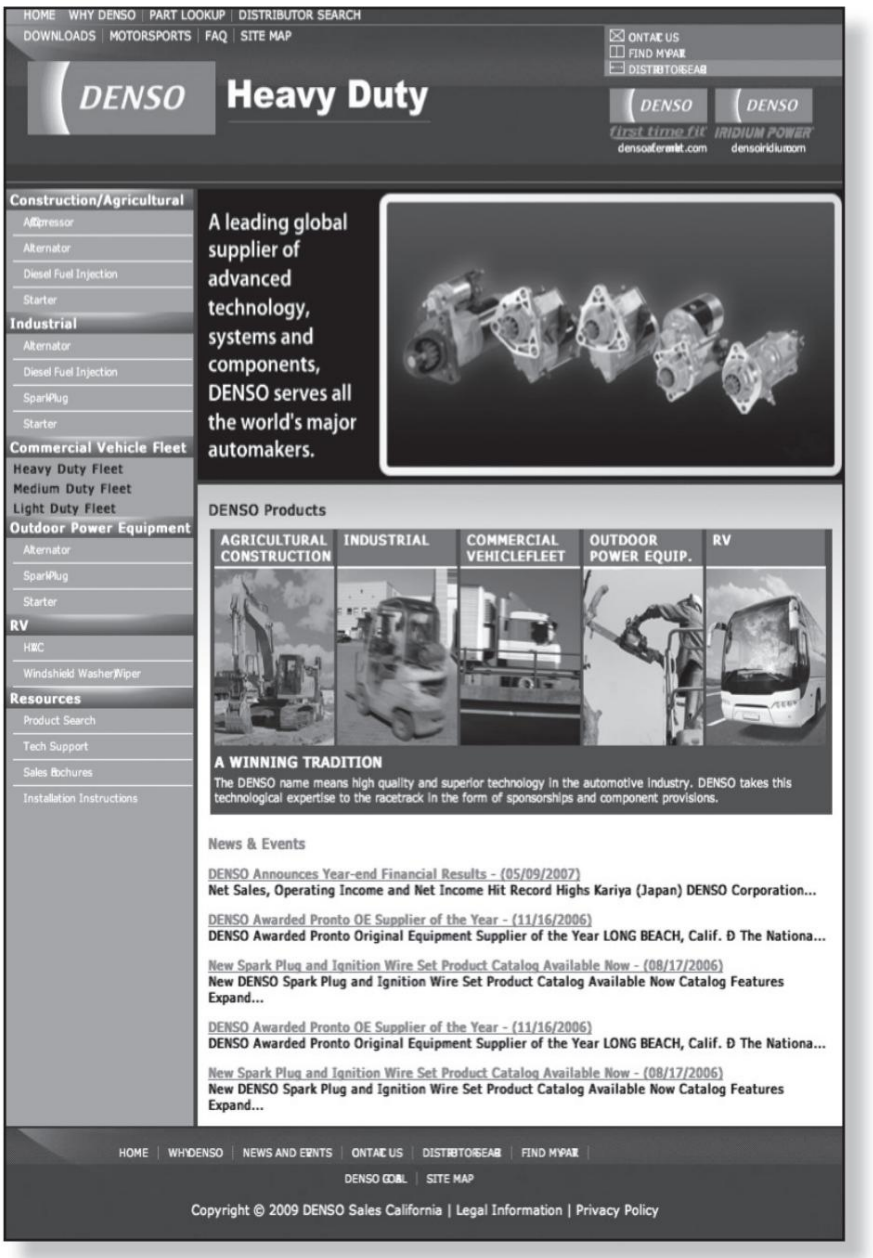

Machine Translated by Google

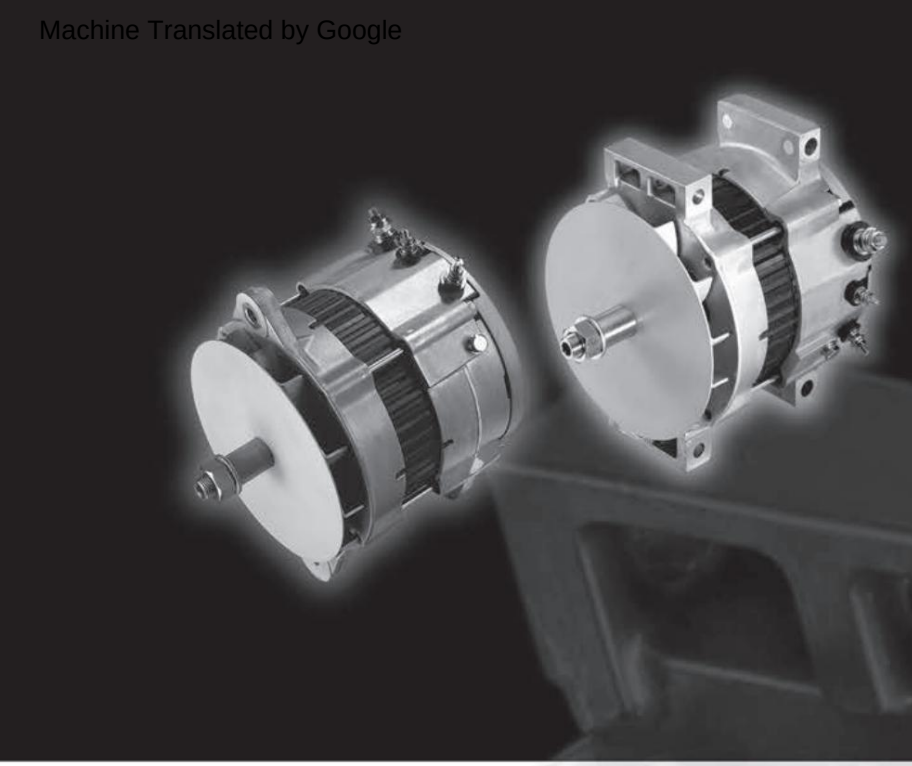

விவரக்குறிப்புகள்

- மதிப்பிடப்பட்ட மின்னழுத்தம் மற்றும் மதிப்பிடப்பட்ட வெளியீடு: 12V - 130A
- அனுமதிக்கப்பட்ட அதிகபட்ச RPM: 10,000 rpm
- அனுமதிக்கப்பட்ட பெல்ட் சுமை: அதிகபட்சம் 980N
- துருவமுனைப்பு: எதிர்மறை - வழக்கு ஆதாரப்பூர்வமானது
- சுழற்சி: வலஞ்சுழியாக (கப்பி முனையிலிருந்து பார்க்கும்போது)
- தோராயமான எடை: 22.9 பவுண்டுகள்

அம்சங்கள் மற்றும் நன்மைகள்

- வெப்பத்தை உருவாக்கும் இயந்திரங்களைத் தாங்கும் வகையில் சோதிக்கப்பட்டது இன்றைய மற்றும் நாளைய
- நீண்ட ஆயுள் கொண்ட பிரஷ்லெஸ் வடிவமைப்பு
- கனரக முன் மற்றும் பின் தாங்கு உருளைகள்
- அரிப்பைத் தடுக்கும் நேராக்கி மற்றும் சுழலி
- வெப்ப எதிர்ப்பு சுருள்கள்
- எளிதான சேவைக்காக சாலிடர் செய்யப்படாத இணைப்புகள்
- கச்சிதமான மற்றும் இலகுவான வடிவமைப்பு
- ஒரு கம்பி இணைப்பு
- சுமை வெளியேற்றப் பாதுகாப்பு
- SAE J180 மவுண்ட் / பேட் மவுண்ட்
- உத்தரவாதம்: 3 ஆண்டுகள் / 350,000 மைல்கள் (சாலைப் பயன்பாடுகள்)

12V 130 ஆம்பியர் செயல்திறன் வளைவு

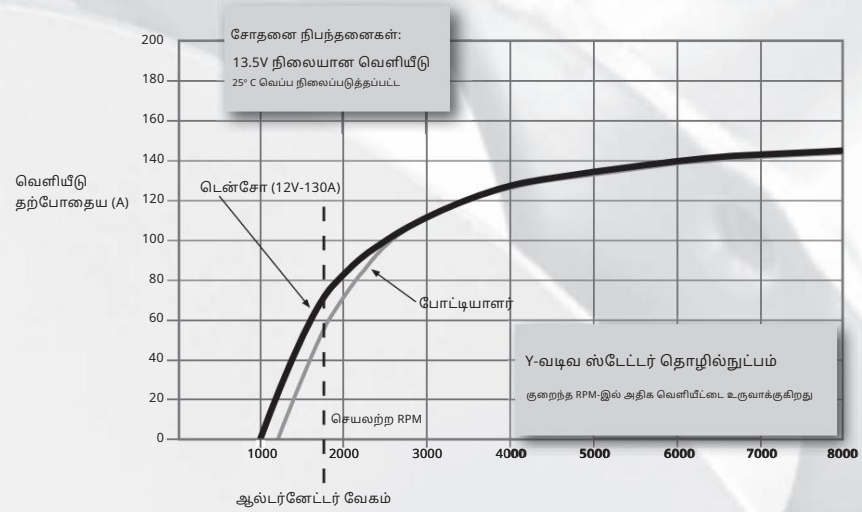

பாக எண்கள் மற்றும் பயன்பாடுகள்

	பாக எண் மவுண்ட் ஆம்பியரேஜ் B-முனையம் R-முனையம் I-முனையம் பயன்பாடு						
12V	101211-8120	ஜே180	130	5/16-18 யுஎன்சி	3மிமீ பின்	--	CAT C7, C9, C10, C11, C12, C13, C15, 3176, 3406; கம்மின்ஸ் ISB, ISM, ISX, L-10, M11, N14; டெட்ராய்ட் தொடர் 60
	101211-8060	ஜே180	130	5/16-18 யுஎன்சி	10-24 யுஎன்சி	10-24 யுஎன்சி	CAT C7, C9, C10, C11, C12, C13, C15 3406, 3176; கம்மின்ஸ் ISB, ISM, ISX, L10, M11, M14, N14; டெட்ராய்ட் தொடர் 60; வோல்வோ VE D300, VE-250, VE D12B-345
	101211-8380	பேட் மலை	130	5/16-18 யுஎன்சி	10-24 யுஎன்சி	10-24 யுஎன்சி	CAT C7, C9, C11, C13, C15; கம்மின்ஸ் ISB, ISM, ISX; டெட்ராய்ட் தொடர் 60; மேக் E7/E-Tech; மெர்சிடிஸ் MBE4000
	101211-8390	பேட் மலை	130	5/16-18 யுஎன்சி	3மிமீ பின்	--	CAT C7, C9, C11, C13, C15; கம்மின்ஸ் ISB, ISM, ISX; டெட்ராய்ட் சீரிஸ் 60; மெர்சிடிஸ் MBE4000
24V	101211-8130	ஜே180	50	5/16-18 யுஎன்சி	3 மிமீ பின்	--	ஆலிஸ் சால்மர்ஸ், கேட், கிளார்க் எக்யூப்மென்ட், கம்மின்ஸ், யூக்ளிட், Fiat-Allis, IHC, Terex, Waukesha, Detroit Diesel, Volvo, வெள்ளை
	101211-8140	ஜே180	65	5/16-18 யுஎன்சி	3 மிமீ பின்	--	கிளார்க் எக்யூப்மென்ட், கன்சாலிடேட்டட் டீசல், கம்மின்ஸ், டெட்ராய்ட் டீசல், ஐ.எச்.சி, ஜே.ஐ கேஸ், நவிஸ்டார்

Machine Translated by Google

Machine Translated by Google



டிரக்குகள் மீதான அதிகரித்து வரும் தேவைகள் மற்றும் வாகனக் குழுக்களைத் தொடர்ந்து இயங்க வைப்பதில் உள்ள சவால்களால், வலிமையான மற்றும் அதிக நீடித்து உழைக்கும் பாகங்களுக்கான தேவை நிலையானதாக உள்ளது. இதனால்தான் கேரி பேஜ், டென்சோ ஹெவி டியூட்டி ஸ்டார்ட்டர்கள் மற்றும் ஆல்டர்னேட்டர்களை நம்பியுள்ளது. அதன் நீண்ட காலம் உழைக்கும் பிரஷ்லெஸ் வடிவமைப்பின் காரணமாக, டென்சோ ஆல்டர்னேட்டர் வாடிக்கையாளர் திருப்தியில் இந்தத் துறையில் முன்னணியில் உள்ளது. மேலும், டென்சோவின் புதிய R5.0 ஸ்டார்ட்டர், அது மாற்றியமைக்கும் போட்டி யூனிட்களை விட சிறியதாகவும், எடை குறைந்ததாகவும், மற்றும் 60nM வரையிலான டார்க் மற்றும் 5kW வெளியீட்டுடன் அதிக சக்தி வாய்ந்ததாகவும் உள்ளது. இன்றைய சவால்களுக்கான தீர்வுகளுக்காக, உலகெங்கிலும் உள்ள வாகனக் குழு மேலாளர்கள் டென்சோவை நாடுவதற்கான மேலும் இரண்டு காரணங்கள் இவை.

டென்சோ கனரக ஸ்டார்ட்டர்கள் மற்றும் ஆல்டர்னேட்டர்கள். சிறந்த தரம். சிறந்த நீடித்துழைப்பு. வடிவமைப்பிலேயே சிறந்தது. கேரியைக் கேட்டுப் பாருங்கள்.



மேலும் தகவல்களுக்கு அல்லது உங்கள் விநியோகஸ்தரை அறிய,
www.densoheavyduty.com என்ற இணையதளத்தைப் பார்வையிடவும்.

DENSO
HEAVY DUTY

©2006 டென்சோ தயாரிப்புகள் மற்றும் சேவைகள் அமெரிக்காஸ், இன்க்.

Machine Translated by Google

DENSO

HEAVY DUTY



இந்த QR குறியீட்டை உங்கள் ஸ்மார்ட் ஃபோன் மூலம் ஸ்கேன் செய்யவும்.

ஸ்கேன்னெஸ் சிஇ குறியீடு QR® à l'aide de votre téléphone intelligent.

Escanee este código QR® con su teléfono inteligente.

HDSA-R5AG-0114
D1787.331

1.888.96.DENSO • 3900 வியா ஓரோ அவென்யூ, லாங் பீச், கலிபோர்னியா 90810

டென்சோ தயாரிப்புகளின் சமீபத்திய பயன்பாட்டுத் தகவல் மற்றும் படங்களுக்கு, www.DensoAftermarket.com ஐப் பார்வையிடவும்.

டென்சோ தயாரிப்புகளின் பயன்பாடுகள் மற்றும் தயாரிப்புகளின் தகவல்களைப் பெறுவதற்கு, www.DensoAftermarket.com ஐப் பார்வையிடவும்.

© 2013 டென்சோ ப்ராடக்ட்ஸ் அண்ட் சர்வீசஸ் அமெரிக்காஸ், இன்க். அனைத்து உரிமைகளும் பாதுகாக்கப்பட்டவை. ஃபர்ஸ்ட் டைம் ஃபிட்® என்பது டென்சோ ப்ராடக்ட்ஸ் அண்ட் சர்வீசஸ் அமெரிக்காஸ், இன்க். நிறுவனத்தின் பதிவுசெய்யப்பட்ட வர்த்தக முத்திரை ஆகும். © 2013 டென்சோ ப்ராடக்ட்ஸ் அண்ட் சர்வீசஸ் அமெரிக்காஸ், இன்க். அனைத்து உரிமைகளும் பாதுகாக்கப்பட்டவை. ஃபர்ஸ்ட் டைம் ஃபிட்டிங் என்பது டென்சோ ப்ராடக்ட்ஸ் அண்ட் சர்வீசஸ் அமெரிக்காஸ், இன்க். நிறுவனத்தின் பதிவுசெய்யப்பட்ட வர்த்தக முத்திரை ஆகும். © 2013 ப்ராடக்ட்ஸ் அண்ட் சர்வீசஸ் அமெரிக்காஸ், இன்க். அனைத்து உரிமைகளும் பாதுகாக்கப்பட்டவை. ஃபர்ஸ்ட் டைம் ஃபிட்® என்பது டென்சோ ப்ராடக்ட்ஸ் அண்ட் சர்வீசஸ் அமெரிக்காஸ், இன்க். நிறுவனத்தின் பதிவுசெய்யப்பட்ட வர்த்தக முத்திரை ஆகும்.