Machine Translated by Google

0-33000-1180 ആൾട്ടർനേറ്റർ

ഒഇഎം കസ്റ്റമർ	കൊമാറ്റ്സു	OEM പാർട്സ് നമ്പർ	600-821-8160
നോമിനൽ ഔട്ട് പുട്ട്	24 വി 35 എ	വിതരണ നിബന്ധന	70.07
ഭാരം	13 കിലോ	റെഗുലേറ്റർ	0-41000-0100 0-41000-1250 (ഓപ്ഷണൽ)
എഞ്ചിൻ മോഡൽ S6D155, മറ്റുള്ളവ			
വാഹനം	D155A-1, മറ്റുള്ളവ		
ഡിസൈൻ റെക്കോർഡ്			
കുറിപ്പ്	19 ടൈപ്പ് V ബെൽറ്റ് സിംഗിൾ പീക്ക് ക്ലോക്ക്വൈസ് റൊട്ടേഷൻ		

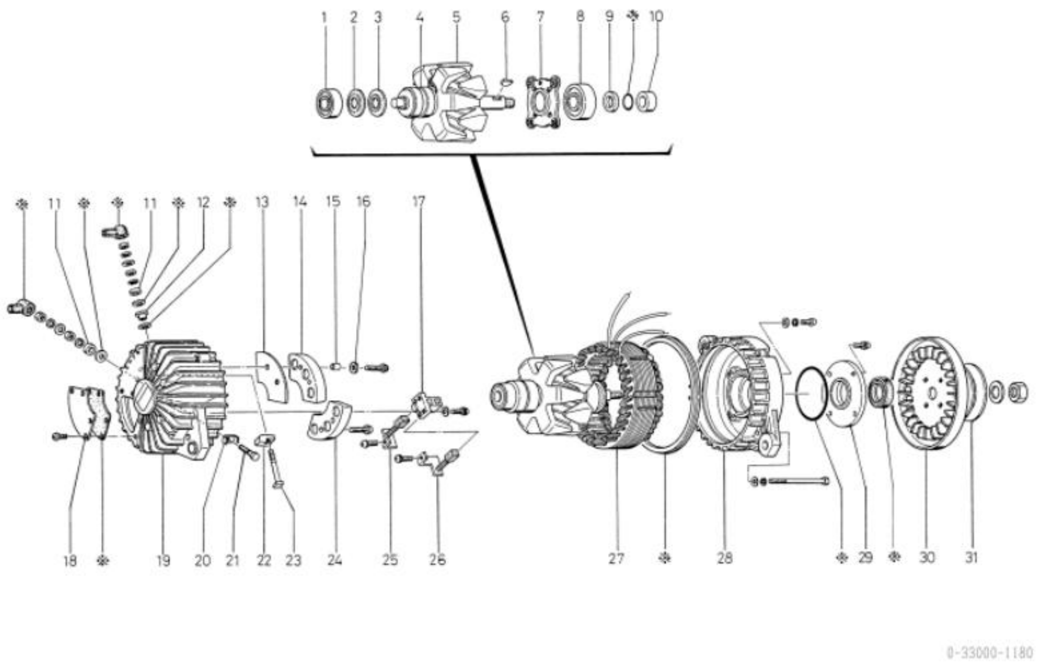

0-33000-1180 ആൾട്ടർനേറ്റർ (മേക്കർ പാർട്ട് നമ്പർ 600-821-8160)

ഇല്ല	ഭാഗങ്ങളുടെ നമ്പർ	മേക്കർ പാർട്സ് നമ്പർ	വിവരണം	അളവ്	ലിസ്റ്റ് വില	കുറിപ്പ്
1	1-0452-63037		പന്ത് ബെയറിംഗ്	1		പിൻഭാഗം
2	1-33926-0230		റിട്ടെയ്നർ	1		
3	1-33922-0070		പാത്രം	1		
4	1-33130-0140		സ്ലിപ്പിംഗ് കമ്പനി	2		
5	0-33100-0230		റോട്ടർ അസി	1		4 ഉൾപ്പെടെ
6.	1-0416-04160		വുഡ്റഫ് കീ	1		
7	0-33926-0080		റിട്ടെയ്നർ	1		
8	1-0452-63047		പന്ത് ബെയറിംഗ്	1		മുൻവശം
9	1-33923-0150		കോളർ	1		
10	1-33923-0160		കോളർ	1		
11. 11.	1-33923-0170		കോളർ	4		
12	1-33943-0300		ഇൻസുലേറ്റ് ബുഷ്	3		
13	1-33946-0121		ഇൻസുലേറ്റ് ഷീറ്റ്	1		
14	0-33730-0370		റെക്റ്റിഫയർ അസി	1		
15	1-33944-0240		ഇൻസുലേറ്റ് ട്യൂബ്	2		
16	1-33941-0160		ഇൻസുലേറ്റ് വാഷർ	2		
17 തീയതികൾ	0-33720-0780		ബ്രഷ് ഹോൾഡർ കമ്പനി	1		
18	1-33761-0280		കവർ	1		
19	0-33710-0272		റിയർ ബ്രാക്കറ്റ് കമ്പനി	1		
20	1-33927-0390		ഹോൾഡർ	1		
21 മേടം	0-33901-0430		ബോൾട്ട്	1		
22	1-33943-0701		ഇൻസുലേറ്റ് ബുഷ്	3		
23-ാം ദിവസം	0-33901-0340		ബോൾട്ട്	3		ബോൾട്ട് വഴി
24 ദിവസം	1-33730-0380		റെക്റ്റിഫയർ അസി	1		
25	1-33740-0440		ബ്രഷ് കമ്പനി	1		
26	1-33740-0430		ബ്രഷ് കമ്പനി	1		
27 തീയതികൾ	1-33200-0300		സ്റ്റേറ്റർ അസി	1		
28-ാം ദിവസം	0-33310-0132		ഫ്രണ്ട് ബ്രാക്കറ്റ് കമ്പനി	1		
29 ജുമുഅ	1-33926-0100		റിട്ടെയ്നർ	1		
30 ദിവസം	1-33421-0450		ഫാൻ	1		
31 മാസം	1-33411-0580		പുള്ളി	1		
※	7-09210-0060		സീൽ അസി	1		

※ 7-09210-0060 സീൽ അസി

1-0345-05001 സീൽ വാഷർ		4
1-0345-08001 സീൽ വാഷർ		3
1-0505-02001 ഒ റിംഗ്		1
1-0507-08001 ഒ റിംഗ്		1
1-0514-32523	ഓയിൽ സീൽ	1
1-09252-0020 ഗം ക്യാപ്		4
1-33951-0121 പാക്കിംഗ്		1
1-33951-0130 പാക്കിംഗ്		1

Machine Translated by Google

0-33000-2200 ആൾട്ടർനേറ്റർ

ഒഇഎം കസ്റ്റമർ	കൊമാറ്റ്സു	OEM പാർട്സ് നമ്പർ	600-821-3280
നോമിനൽ ഔട്ട് പുട്ട്	24 വി 13 എ	വിതരണ നിബന്ധന	73.08
ഭാരം	7.6 കിലോഗ്രാം	റെഗുലേറ്റർ	1-44000-0730
എഞ്ചിൻ മോഡൽ S6D95, മറ്റുള്ളവ			
വാഹനം	DCA85AKT20, മറ്റുള്ളവ		
ഡിസൈൻ റെക്കോർഡ്			
കുറിപ്പ്	17 ടൈപ്പ് V ബെൽറ്റ് സിംഗിൾ പീക്ക് ക്ലോക്ക്‌വൈസ് റൊട്ടേഷൻ		

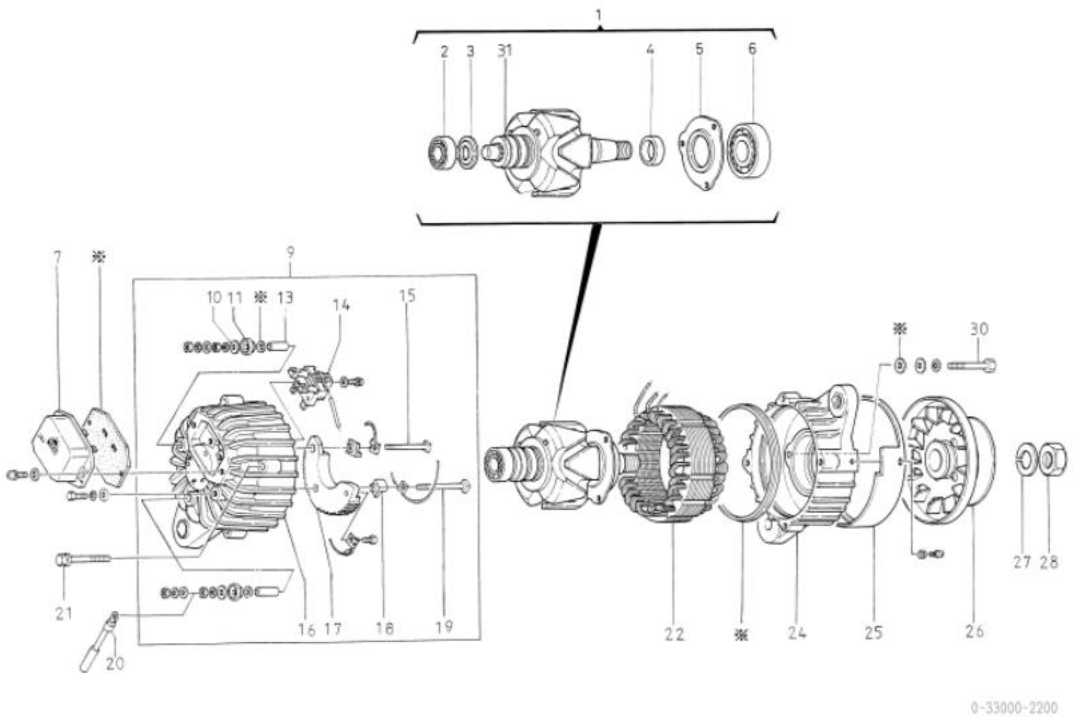

0-33000-2200 ആൾട്ടർനേറ്റർ (മേക്കർ പാർട്ട് നമ്പർ 600-821-3280)

ഇല്ല	ഭാഗങ്ങളുടെ നമ്പർ	മേക്കർ പാർട്സ് നമ്പർ	വിവരണം	അളവ്	ലിസ്റ്റ് വില	കുറിപ്പ്
1	7-33100-0121		റോട്ടർ അസി	1		2~6, 31 എന്നിവ ഉൾപ്പെടെ
2	1-0452-62027		പന്ത് ബെയറിംഗ്	1		പിൻഭാഗം
3	1-33926-0820		റിട്ടെയ്നർ	1		
4	1-33923-0570		കോളർ	1		
5	0-33926-0370		റിട്ടെയ്നർ	1		
6.	1-0452-63057		പന്ത് ബെയറിംഗ്	1		മുൻവശം
7	1-44000-0730		റെഗുലേറ്റർ	1		
9	0-33700-1960		ആർ.ബ്രാക്കറ്റ് അസി	1		10 മുതൽ 19 വരെയുള്ളവ ഉൾപ്പെടെ
10	1-47921-0710		വാഷർ	2		
11. 11.	1-33943-0731		ഇൻസുലേറ്റ് ബുഷ്	2		
13	1-33944-0490		ഇൻസുലേറ്റ് ട്യൂബ്	1		
14	1-33720-0792		ബ്രഷ് ഹോൾഡർ കമ്പനി	1		
15	0-33901-0500		ബോൾട്ട്	1		
16	0-33710-1340		റിയർ ബ്രാക്കറ്റ് കമ്പനി	1		
17 തീയതികൾ	0-33730-1600		റെക്റ്റിഫയർ അസി	1		
18	1-33943-0870		ഇൻസുലേറ്റ് ബുഷ്	2		
19	0-33901-0370		ബോൾട്ട്	1		
20	1-33785-1390		ലീഡ് വയർ കമ്പനി	1		
21 മേടം	0-0274-06652		ബോൾട്ട്	4		ബോൾട്ട് വഴി
22	1-33200-1000		സ്റ്റേറ്റർ അസി	1		
24 ദിവസം	1-33300-0450		എഫ്.ബ്രാക്കറ്റ് അസി	1		
25	1-33761-0870		കവർ	1		
26.	0-33400-0700		പുള്ളി അസി	1		
27 തീയതികൾ	1-0335-18002		സ്പ്രിംഗ് വാഷർ	1		
28-ാം ദിവസം	0-0280-18022		നട്ട്	1		
30 ദിവസം	0-0080-05322		ബോൾട്ട്	3		
31 മാസം	1-33130-0172		സ്ലിപ്പിംഗ് കമ്പനി	1		
※	7-09210-0230		സീൽ അസി	1		

※	7-09210-0230 സീൽ അസി	
	1-0345-05001 സീൽ വാഷർ	3
	1-33951-0270 പാക്കിംഗ്	1
	1-33951-0280 പാക്കിംഗ്	1
	1-33951-0290 പാക്കിംഗ്	2

Machine Translated by Google

0-33000-3690 ആൾട്ടർനേറ്റർ

ഒഇഎം കസ്റ്റമർ	ഇസുസു	OEM പാർട്സ് നമ്പർ	1-81200202-0
നോമിനൽ ഔട്ട് പുട്ട്	24 വി 20 എ	വിതരണ നിബന്ധന	79.02
ഭാരം	7.1 കിലോഗ്രാം	റെഗുലേറ്റർ	0-41000-2390 0-44000-1340 (ഓപ്ഷണൽ)
എഞ്ചിൻ മോഡൽ ഡിഎ, മറ്റുള്ളവ			
വാഹനം	എക്സ്ഇ, ടെക്സസ്, ടിഡി, മറ്റുള്ളവ		
ഡിസൈൻ റെക്കോർഡ്			
കുറിപ്പ്	ബി ടൈപ്പ് വി ബെൽറ്റ് ഡബിൾ പീക്കുകൾ ക്ലോക്ക്വൈസ് റൊട്ടേഷൻ		

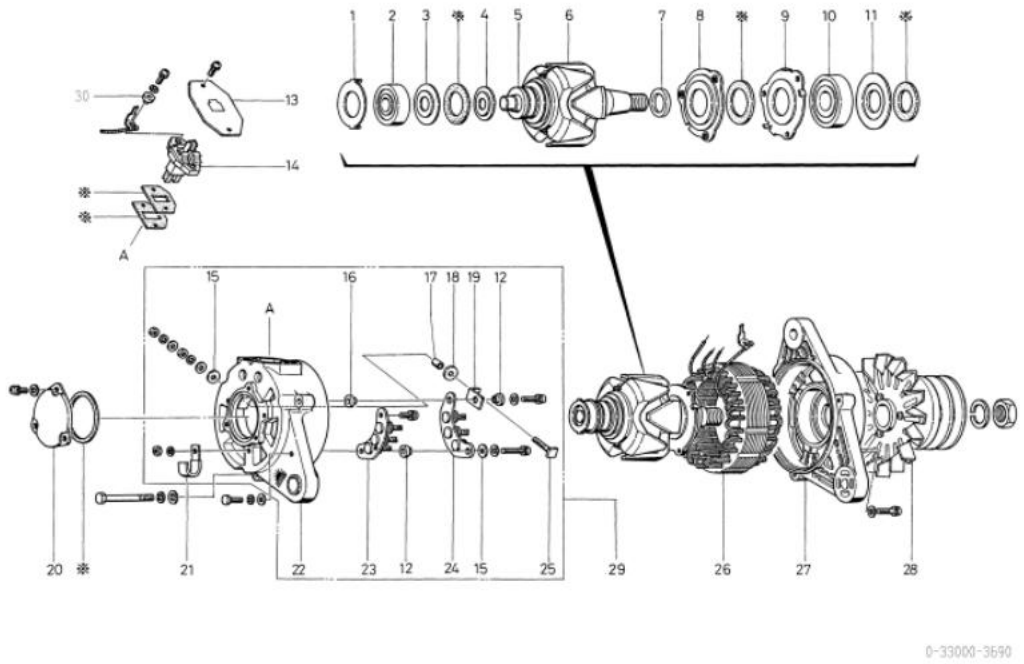

0-33000-3690 ആൾട്ടർനേറ്റർ (മേക്കർ പാർട്ട് നമ്പർ 1-81200-202-0)

ഇല്ല	ഭാഗങ്ങളുടെ നമ്പർ	മേക്കർ പാർട്സ് നമ്പർ	വിവരണം	അളവ്	ലിസ്റ്റ് വില	കുറിപ്പ്
1	1-33931-0100	1-81229230-0	ക്ലിപ്പ്	1		
2	1-09201-0410	1-81229224-0 ബോൾ ബെയറിംഗ്		1		പിൻഭാഗം
3	1-33926-0230	9-82216060-0 റീട്ടെയ്നർ		1		
4	1-33922-0070	1-81229123-0 പ്ലേറ്റ്		1		
5	7-33130-0230	1-81224014-0	സ്ലിപ്പിംഗ് കമ്പനി	1		
6.	1-33100-0930	1-81221050-0 റോട്ടർ അസി		1		5 ഉൾപ്പെടെ
7	1-33923-0640	1-81229160-0 കോളർ		1		
8	0-33926-0470	1-81229161-0 റീട്ടെയ്നർ		1		
9	1-33926-0500	1-81229163-0 റീട്ടെയ്നർ		1		
10	1-0456-63057	1-81229225-0 ബോൾ ബെയറിംഗ്		1		മുൻവശം
11. 11.	1-33926-0460	1-81229164-0 റീട്ടെയ്നർ		1		
12	1-33943-0770	1-33943-0770 ഇൻസുലേറ്റ് ബുഷ്		2		
13	1-33761-0901	1-81229154-0 കവർ		1		
14	1-33720-0630	1-81217015-0 ബ്രഷ് ഹോൾഡർ കമ്പനി		1		
15	1-47941-0180	1-81229227-0 ഇൻസുലേറ്റ് വാഷർ		2		
16	1-33943-0800	1-81229111-0 ഇൻസുലേറ്റ് ബുഷ്		1		
17 തീയതികൾ	1-25944-0300	1-81229234-0 ഇൻസുലേറ്റ് ട്യൂബ്		1		
18	1-47941-0420	1-81229182-0 ഇൻസുലേറ്റ് വാഷർ		1		
19	1-33928-0150	1-81229168-0 സ്റ്റോപ്പർ		1		
20	1-33301-0250	1-81214083-0 ബെയറിംഗ് കവർ		1		
21 മേടം	1-33931-0060	1-81118011-0	ക്ലിപ്പ്	1		
22	0-33710-2101	1-81214110-0 പിൻ ബ്രാക്കറ്റ് കമ്പനി		1		
23-ാം ദിവസം	1-33730-1490	1-81219014-0	റെക്റ്റിഫയർ അസി	1		(-)
24 ദിവസം	0-33730-1480	1-81219015-0	റെക്റ്റിഫയർ അസി	1		(+)
25	0-33901-0640	5-81229192-0 ബോൾട്ട്		1		
26	1-33200-0900	1-81211032-0 സ്റ്റേറ്റർ അസി		1		
27 തീയതികൾ	1-33310-0760	1-81213024-0 ഫ്രണ്ട് ബ്രാക്കറ്റ് കമ്പനി		1		
28-ാം ദിവസം	0-33400-1400	1-81222034-0 പുള്ളി അസി		1		
29 ജുമുഅ	0-33700-1871	1-81214095-0 ആർ.ബ്രാക്കറ്റ് അസി		1		12, 15~19, 22~25 എന്നിവ ഉൾപ്പെടുന്നു
30 ദിവസം	1-33943-0720	1-81229042-0 ഇൻസുലേറ്റ് ബുഷ്		1		
※	7-09210-1940		സീൽ അസി	1		

7-09210-1940 സീൽ അസി

1-33951-0370 പാക്കിംഗ് 1

1-33951-0380 പാക്കിംഗ് 1

1-33951-0420 പാക്കിംഗ് 1

1-33951-0440 പാക്കിംഗ് 1

1-33951-0450 പാക്കിംഗ് 1

1-33951-0520 പാക്കിംഗ് 1

Machine Translated by Google

0-33000-3710 ആൾട്ടർനേറ്റർ

ഒഇഎം കസ്റ്റമർ	ഇസുസു	OEM പാർട്സ് നമ്പർ	1-81200206-0
നോമിനൽ ഔട്ട് പുട്ട്	24 വി 25 എ	വിതരണ നിബന്ധന	79.02
ഭാരം	7.3 കിലോഗ്രാം	റെഗുലേറ്റർ	1-44000-0740
എഞ്ചിൻ മോഡൽ DA640M			
വാഹനം	മറൈൻ		
ഡിസൈൻ റെക്കോർഡ്			
കുറിപ്പ്	ബി ടൈപ്പ് വി ബെൽറ്റ് ഡബിൾ പീക്കുകൾ ഇൻസുലേഷനായി പൊങ്ങിക്കിടക്കുന്ന ഭൂമി (കടൽ തരം) ക്ലോക്ക്‌വൈസ് റൊട്ടേഷൻ		

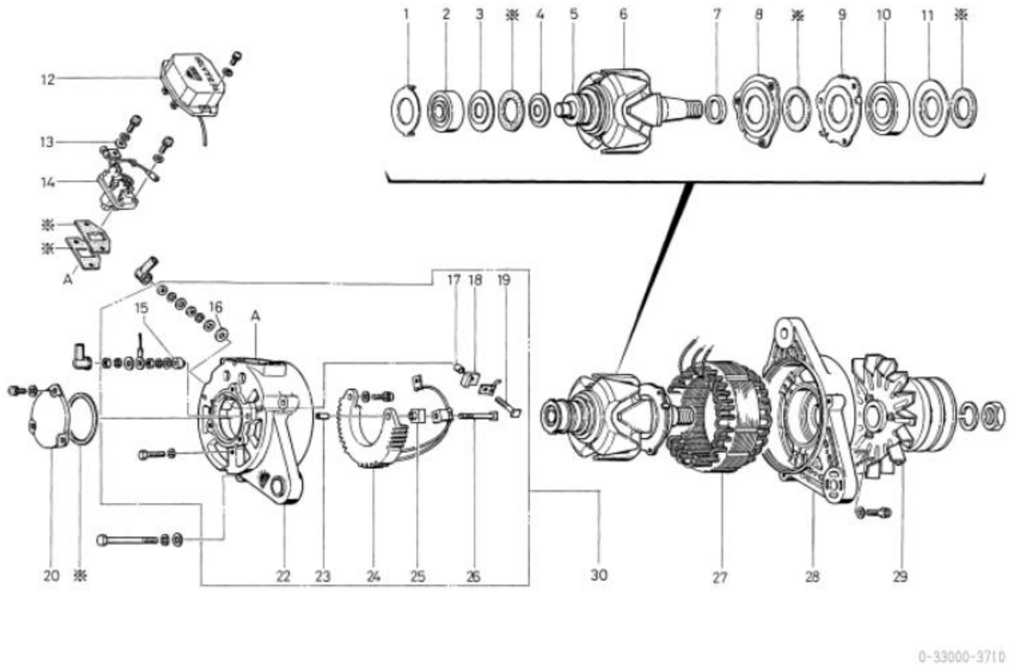

0-33000-3710 ആൾട്ടർനേറ്റർ (മേക്കർ പാർട്ട് നമ്പർ 1-81200206-0)

ഇല്ല	ഭാഗങ്ങളുടെ നമ്പർ	മേക്കർ പാർട്സ് നമ്പർ	വിവരണം	അളവ്	ലിസ്റ്റ് വില	കുറിപ്പ്
1	1-33931-0100	1-81229230-0	ക്ലിപ്പ്	1		
2	1-09201-0410	1-81229224-0 ബോൾ ബെയറിംഗ്		1		പിൻഭാഗം
3	1-33926-0230	9-82216060-0 റീട്ടെയ്നർ		1		
4	1-33922-0070	1-81229123-0 പ്ലേറ്റ്		1		
5	7-33130-0230	1-81224014-0	സ്ലിപ്പിംഗ് കമ്പനി	1		
6.	1-33100-0930	1-81221050-0 റോട്ടർ അസി		1		5 ഉൾപ്പെടെ
7	1-33923-0640	1-81229160-0 കോളർ		1		
8	0-33926-0470	1-81229161-0 റീട്ടെയ്നർ		1		
9	1-33926-0500	1-81229163-0 റീട്ടെയ്നർ		1		
10	1-0456-63057	1-81229225-0 ബോൾ ബെയറിംഗ്		1		മുൻവശം
11. 11.	1-33926-0460	1-81229164-0 റീട്ടെയ്നർ		1		
12	1-44000-0740	1-81251025-0 റെഗുലേറ്റർ		1		
13	1-25941-0820	1-81229135-0 ഇൻസുലേറ്റ് വാഷർ		1		
14	1-33720-0692	1-81217033-0 ബ്രഷ് ഹോൾഡർ കമ്പനി		1		
15	1-33943-0800	1-81229111-0 ഇൻസുലേറ്റ് ബുഷ്		1		
16	1-47941-0180	1-81229227-0 ഇൻസുലേറ്റ് വാഷർ		1		
17	1-25944-0300	1-81229234-0 ഇൻസുലേറ്റ് ട്യൂബ്		1		
18	1-33943-0890	1-81229235-0 ഇൻസുലേറ്റ് ബുഷ്		1		
19	0-33901-0580	1-81229168-0 ബോൾട്ട്		1		
20	1-33301-0251	1-81214080-0 ബെയറിംഗ് കവർ		1		
22	0-33710-2210	1-81214079-0 പിൻ ബ്രാക്കറ്റ് കമ്പനി		1		
23-ാം ദിവസം	1-33944-0550	1-81229236-0 ഇൻസുലേറ്റ് ട്യൂബ്		1		
24 ദിവസം	0-33730-1810	1-81219032-0	റെക്റ്റിഫയർ അസി	1		
25	1-33943-0870	1-81229237-0 ഇൻസുലേറ്റ് ബുഷ്		1		
26	0-33901-0590	1-81229229-0 ബോൾട്ട്		1		
27	1-33200-0970	1-81211031-0 സ്റ്റേറ്റർ അസി		1		
28-ാം ദിവസം	1-33310-0761	1-81213025-0 ഫ്രണ്ട് ബ്രാക്കറ്റ് കമ്പനി		1		
29	0-33400-1401	1-81222033-0 പുള്ളി അസി		1		
30 ദിവസം	0-33700-1930	1-81214078-0 ആർ.ബ്രാക്കറ്റ് അസി		1		15 മുതൽ 19,22 മുതൽ 26 വരെ ഉൾപ്പെടെ
※	7-09210-1940		സീൽ അസി	1		

7-09210-1940 സീൽ അസി

1-33951-0370 പാക്കിംഗ് 1

1-33951-0380 പാക്കിംഗ് 1

1-33951-0420 പാക്കിംഗ് 1

1-33951-0440 പാക്കിംഗ് 1

1-33951-0450 പാക്കിംഗ് 1

1-33951-0520 പാക്കിംഗ് 1

Machine Translated by Google

0-33000-3850 ആൾട്ടർനേറ്റർ

ഒഇഎം കസ്റ്റമർ	ഇസുസു	OEM പാർട്സ് നമ്പർ	1-81200218-0
നോമിനൽ ഔട്ട് പുട്ട്	24 വി 60 എ	വിതരണ നിബന്ധന	79.07
ഭാരം	15.2 കിലോഗ്രാം	റെഗുലേറ്റർ	1-44000-0730
എഞ്ചിൻ മോഡൽ	E120, മറ്റുള്ളവ		
വാഹനം	വ്യവസായം (XE), മറ്റുള്ളവ		
ഡിസൈൻ റെക്കോർഡ്			
കുറിപ്പ്	ബി ടൈപ്പ് വി ബെൽറ്റ് ഡബിൾ പീക്കുകൾ ക്ലോക്ക്വൈസ് റൊട്ടേഷൻ		

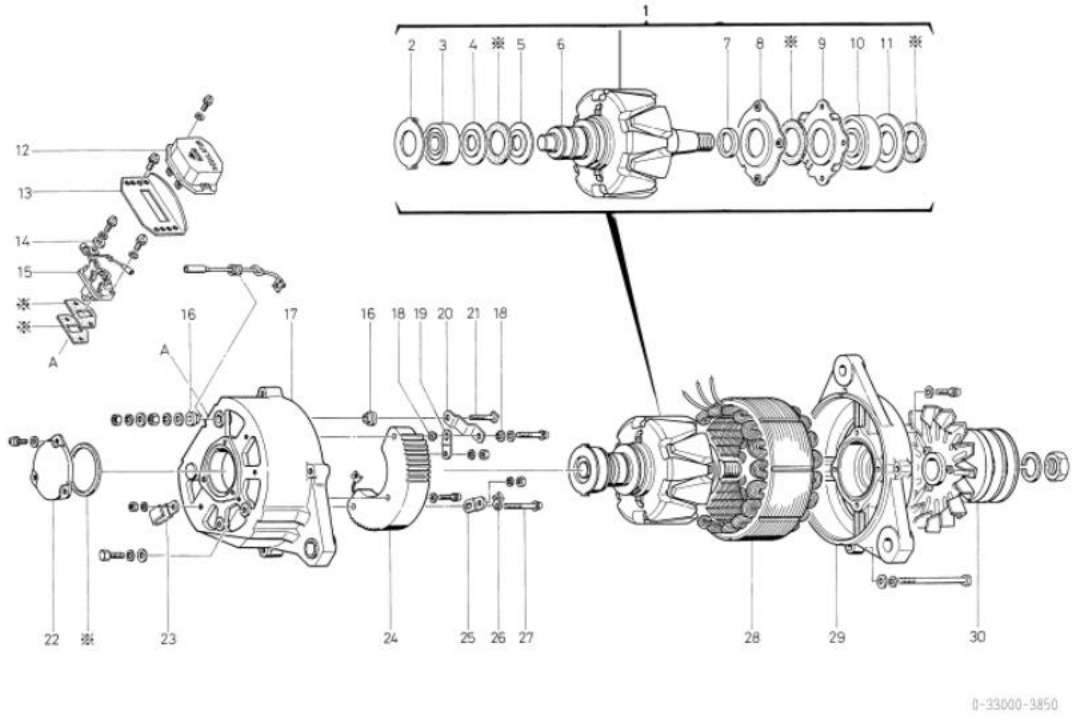

0-33000-3850 ആൾട്ടർനേറ്റർ (മേക്കർ പാർട്ട് നമ്പർ 1-81200218-0)

ഇല്ല	ഭാഗങ്ങളുടെ നമ്പർ	മേക്കർ പാർട്സ് നമ്പർ	വിവരണം	അളവ്	ലിസ്റ്റ് വില	കുറിപ്പ്
1	7-33100-0241	1-81221065-0 റോട്ടർ അസി		1		2 മുതൽ 11 വരെ
2	1-33931-0100	1-81229230-0	ക്ലിപ്പ്	1		
3	1-09201-0410	1-81229224-0 ബോൾ ബെയറിംഗ്		1		പിൻഭാഗം
4	1-33926-0230	9-82216060-0 റീട്ടെയ്നർ		1		
5	1-33922-0070	1-81229123-0 പ്ലേറ്റ്		1		
6.	7-33130-0230	1-81224014-0	സ്ലിപ്പിംഗ് കമ്പനി	1		
7	1-33923-0640	1-81229160-0 കോളർ		1		
8	0-33926-0600	1-81229170-0 റീട്ടെയ്നർ		1		
9	1-33926-0590	1-81229171-0 റീട്ടെയ്നർ		1		
10	1-0456-63057	1-81229225-0 ബോൾ ബെയറിംഗ്		1		മുൻവശം
11. 11.	1-33926-0460	1-81229164-0 റീട്ടെയ്നർ		1		
12	1-44000-0730	1-81251024-0 റെഗുലേറ്റർ		1		
13	1-33761-0961	1-81229275-0 കവർ		1		
14	1-25941-0820	1-81229135-0 ഇൻസുലേറ്റ് വാഷർ		1		
15	1-33720-0761	1-81217024-0 ബ്രഷ് ഹോൾഡർ കമ്പനി		1		
16	1-33943-0880	1-81229248-0 ഇൻസുലേറ്റ് ബുഷ്		2		
17	0-33710-2360	1-81214121-0 പിൻ ബ്രാക്കറ്റ് കമ്പനി		1		
18	1-33943-0770	1-81229042-0 ഇൻസുലേറ്റ് ബുഷ്		2		
19	1-33784-0170	1-81229363-0 കണക്റ്റ് ബാർ		1		
20	1-33784-0180	1-81229364-0 കണക്റ്റ് ബാർ		1		
21 മേടം	1-33901-0251	1-81229238-0 ബോൾട്ട്		1		
22	1-33301-0250	1-81214083-0 ബെയറിംഗ് കവർ		1		
23-ാം ദിവസം	1-33931-0060	1-81118011-0	ക്ലിപ്പ്	1		
24 ദിവസം	1-33730-1820	1-81219045-0	റെക്റ്റിഫയർ അസി	1		
25	1-33784-0100	1-81229366-0 കണക്റ്റ് ബാർ		1		
26	1-33931-0150		ക്ലിപ്പ്	1		
27	0-09011-2310	1-81229368-0 സ്ക്രൂ		1		
28-ാം ദിവസം	1-33200-1040	1-81211043-0 സ്റ്റേറ്റർ അസി		1		
29 ജുമുഅ	1-33310-0870	1-81213031-0 ഫ്രണ്ട് ബ്രാക്കറ്റ് കമ്പനി		1		
30 ദിവസം	0-33400-1410	1-81222039-0 പുള്ളി അസി		1		
※	7-09210-1940		സീൽ അസി	1		

7-09210-1940 സീൽ അസി

1-33951-0370 പാക്കിംഗ്		1
1-33951-0380 പാക്കിംഗ്		1
1-33951-0420 പാക്കിംഗ്		1
1-33951-0440 പാക്കിംഗ്		1
1-33951-0450 പാക്കിംഗ്		1
1-33951-0520 പാക്കിംഗ്		1

Machine Translated by Google

0-33000-3941 ആൾട്ടർനേറ്റർ

ഐഎം കസ്റ്റമർ	ഇസുസു	OEM പാർട്സ് നമ്പർ	5-81200184-2
നോമിനൽ ഔട്ട് പുട്ട്	24 വി 15 എ	വിതരണ നിബന്ധന	80.04
ഭാരം	4.2 കിലോഗ്രാം	റെഗുലേറ്റർ	1-44000-0740
എഞ്ചിൻ മോഡൽ UM4BA1			
വാഹനം	മറൈൻ		
ഡിസൈൻ റെക്കോർഡ്			
കുറിപ്പ്	ബി ടൈപ്പ് വി ബെൽറ്റ് സിംഗിൾ പീക്ക് ഇൻസുലേഷനായി പൊങ്ങിക്കിടക്കുന്ന ഭൂമി (കടൽ തരം) ക്ലോക്ക്‌വൈസ് റൊട്ടേഷൻ		

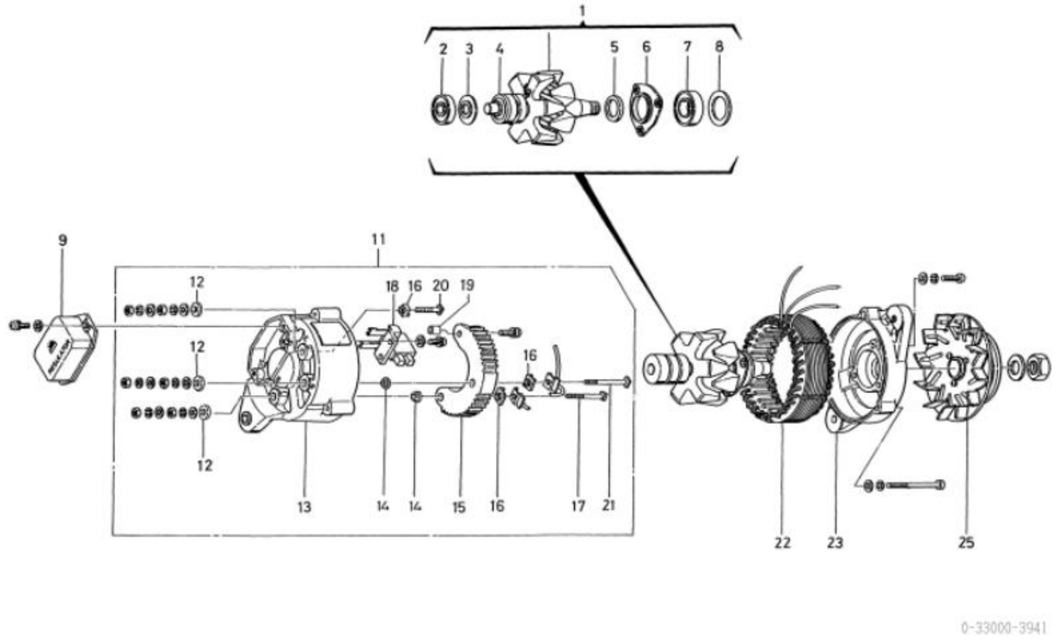

0-33000-3941 ആൾട്ടർനേറ്റർ (മേക്കർ പാർട്ട് നമ്പർ 5-81200184-2)

ഇല്ല	ഭാഗങ്ങളുടെ നമ്പർ	മേക്കർ പാർട്സ് നമ്പർ	വിവരണം	അളവ്	ലിസ്റ്റ് വില	കുറിപ്പ്
1	7-33100-0360	5-81221057-0 റോട്ടർ അസി		1		2 മുതൽ 8 വരെ
2	1-0456-62017	5-81229132-0 ബോൾ ബെയറിംഗ്		1		പിൻഭാഗം
3	1-33926-0250	9-82215839-0 റീട്ടെയ്നർ		1		
4	1-33130-0220	5-81224002-0	സ്ലിപ്പിംഗ് കമ്പനി	1		
5	1-33923-0600	5-81229097-0 കോളർ		1		
6.	0-33926-0440	5-81229098-0 റീട്ടെയ്നർ		1		
7	1-0456-60047	5-81229141-0 ബോൾ ബെയറിംഗ്		1		മുൻവശം
8	1-33921-0120	5-09503064-0 വാഷർ		1		
9	1-44000-0740	1-81251025-0 റെഗുലേറ്റർ		1		
11. 11.	0-33700-2190	5-81214109-0 ആർ.ബ്രാക്കറ്റ് അസി		1		12 മുതൽ 21 വരെ ഉൾപ്പെടെ
12	1-09102-0010	9-88120291-0 ഇൻസുലേറ്റ് പ്ലേറ്റ്		3		
13	0-33710-2141	5-81214110-0 പിൻ ബ്രാക്കറ്റ് കമ്പനി		1		
14	1-33943-0720	1-81229138-0 ഇൻസുലേറ്റ് ബുഷ്		2		
15	0-33730-1600	5-81219019-0	റെക്റ്റിഫയർ അസി	1		
16	1-33943-0760	5-81229169-0 ഇൻസുലേറ്റ് ബുഷ്		3		
17	0-33901-0410	1-81229140-0 ബോൾട്ട്		1		
18	1-33720-0652	5-81217013-1 ബ്രഷ് ഹോൾഡർ കമ്പനി		1		
19	1-33923-0170	1-81229125-0 കോളർ		1		
20	0-33901-0470	5-09060003-0 ബോൾട്ട്		1		
21	0-33901-0480	5-09060004-0 ബോൾട്ട്		1		
22	1-33200-0850	5-81211033-0 സ്റ്റേറ്റർ അസി		1		
23	1-33311-0283	5-81214111-0 ഫ്രണ്ട് ബ്രാക്കറ്റ്		1		
25	0-33400-1200	5-81222040-0 പുള്ളി അസി		1		

Machine Translated by Google

0-33000-4470 ആൾട്ടർനേറ്റർ

ഒഇഎം കസ്റ്റമർ	കൊമാറ്റ്സു	OEM പാർട്സ് നമ്പർ	600-821-5470
നോമിനൽ ഔട്ട് പുട്ട്	24 വി 22 എ	വിതരണ നിബന്ധന	80.07
ഭാരം	7 കിലോ	റെഗുലേറ്റർ	0-44000-0831
എഞ്ചിൻ മോഡൽ 4D95L	മറ്റുള്ളവ		
വാഹനം	EM436, EM636T, മറ്റുള്ളവ		
ഡിസൈൻ റെക്കോർഡ്			
കുറിപ്പ്	എം ടൈപ്പ് വി ബെൽറ്റ് ഡബിൾ പീക്കുകൾ ഇൻസുലേഷനായി പൊങ്ങിക്കിടക്കുന്ന ഭൂമി (കടൽ തരം) ക്ലോക്ക്‌വൈസ് റൊട്ടേഷൻ റേഡിയോ തടസ്സ സംരക്ഷണം		

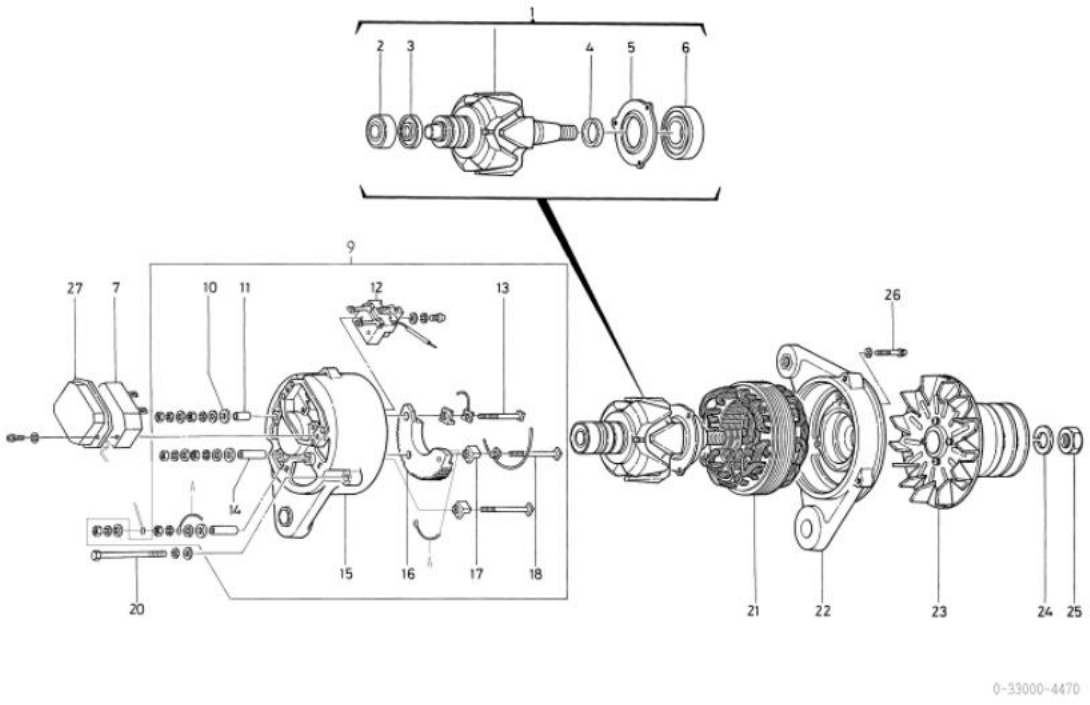

0-33000-4470 ആൾട്ടർനേറ്റർ (മേക്കർ പാർട്ട് നമ്പർ 600-821-5470)

ഇല്ല	ഭാഗങ്ങളുടെ നമ്പർ	മേക്കർ പാർട്സ് നമ്പർ	വിവരണം	അളവ്	ലിസ്റ്റ് വില	കുറിപ്പ്
1	7-33100-0130		റോട്ടർ അസി	1		2 മുതൽ 6 വരെ
2	1-0452-62027		പന്ത് ബെയറിംഗ്	1		പിൻഭാഗം
3	1-33926-0820		റിട്ടെയ്നർ	1		
4	1-33923-0570		കോളർ	1		
5	0-33926-0370		റിട്ടെയ്നർ	1		
6.	1-0452-63057		പന്ത് ബെയറിംഗ്	1		മുൻവശം
7	0-44000-0831		റെഗുലേറ്റർ	1		
9	0-33700-2250		ആർ.ബ്രാക്കറ്റ് അസി	1		10 മുതൽ 18 വരെ
10	1-09102-0010		ഇൻസുലേറ്റ് പ്ലേറ്റ്	3		
11. 11.	1-33944-0490		ഇൻസുലേറ്റ് ട്യൂബ്	1		
12	1-33720-0820		ബ്രഷ് ഹോൾഡർ കമ്പനി	1		
13	0-33901-0501		ബോൾട്ട്	1		
14	1-33944-0540		ഇൻസുലേറ്റ് ട്യൂബ്	1		
15	0-33710-2510		റിയർ ബ്രാക്കറ്റ് കമ്പനി	1		
16	0-33730-2080		റെക്റ്റിഫയർ അസി	1		
17 തീയതികൾ	1-33943-0870		ഇൻസുലേറ്റ് ബുഷ്	2		
18	0-33901-0371		ബോൾട്ട്	1		
20	0-0275-06852		ബോൾട്ട്	3		ബോൾട്ട് വഴി
21 മേടം	1-33200-0990		സ്റ്റേറ്റർ അസി	1		
22	1-33310-0683		ഫ്രണ്ട് ബ്രാക്കറ്റ് കമ്പനി	1		
23-ാം ദിവസം	0-33400-1640		പുള്ളി അസി	1		
24 ദിവസം	1-0335-18002		സ്പ്രിംഗ് വാഷർ	1		
25	0-09006-0200		നട്ട്	1		
26	0-0055-05282		സ്ക്രൂ	3		
27 തീയതികൾ	1-44761-0540		കവർ	1		

Machine Translated by Google

0-33000-5510 ആൾട്ടർനേറ്റർ

ഒഇഎം കസ്റ്റമർ	കൊമാറ്റ്സു	OEM പാർട്സ് നമ്പർ	600-821-3850, 600-821-3850
നോമിനൽ ഔട്ട് പുട്ട്	24 വി 15 എ	വിതരണ നിബന്ധന	83.12
ഭാരം	4 കിലോ	റെഗുലേറ്റർ	ബിൽറ്റ്-ഇൻ
എഞ്ചിൻ മോഡൽ 6D95	മറ്റുള്ളവ		
വാഹനം	പിസി60-5, മറ്റുള്ളവ		
ഡിസൈൻ റെക്കോർഡ്			
കുറിപ്പ്	17 ടൈപ്പ് V ബെൽറ്റ് സിംഗിൾ പീക്ക് ക്ലോക്ക്വൈസ് റൊട്ടേഷൻ		

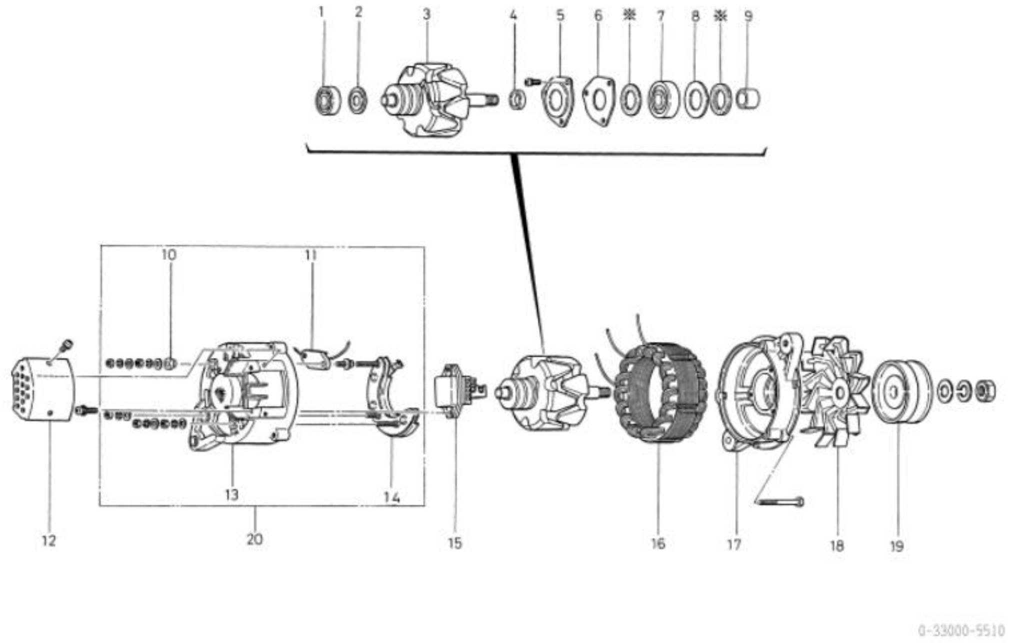

0-33000-5510 ആൾട്ടർനേറ്റർ (മേക്കർ പാർട്ട് നമ്പർ 600-821-3850)

ഇല്ല	ഭാഗങ്ങളുടെ നമ്പർ	മേക്കർ പാർട്സ് നമ്പർ	വിവരണം	അളവ്	ലിസ്റ്റ് വില	കുറിപ്പ്
1	1-0452-62017		പന്ത് ബെയറിംഗ്	1		പിൻഭാഗം
2	1-33926-0252		റിട്ടെയ്നർ	1		
3	0-33100-1380		റോട്ടർ അസി	1		
4	1-33923-0940		കോളർ	1		
5	1-33926-0930		റിട്ടെയ്നർ	1		
6.	1-33926-0920		റിട്ടെയ്നർ	1		
7	1-0452-63027		പന്ത് ബെയറിംഗ്	1		മുൻവശം
8	1-33926-0910		റിട്ടെയ്നർ	1		
9	1-33923-0930		കോളർ	1		
10	1-38943-0050		ഇൻസുലേറ്റ് ബുഷ്	1		
11. 11.	1-33780-0600		ടെർമിനൽ അസി	1		
12	1-33761-1170		കവർ	1		
13	0-33710-3100		റിയർ ബ്രാക്കറ്റ് കമ്പനി	1		
14	0-33730-2300		റെക്റ്റിഫയർ അസി	1		
15	0-33719-0081		റെഗുലേറ്റർ അസി	1		
16	0-33200-1311		സ്റ്റേറ്റർ അസി	1		
17	0-33311-0420		ഫ്രണ്ട് ബ്രാക്കറ്റ്	1		
18	1-33421-0600		ഫാൻ	1		
19	0-33411-2720		പുള്ളി	1		
20	0-33700-2590		ആർ.ബ്രാക്കറ്റ് അസി	1		10,11,13,14 ഉൾപ്പെടെ
※	1-33951-0680		പാക്കിംഗ്	2		

Machine Translated by Google

0-33000-5540 ആൾട്ടർനേറ്റർ

ഒഇഎം കസ്റ്റമർ	യുഡി ട്രക്കുകൾ	OEM പാർട്സ് നമ്പർ	23100-90068, 23100-90068, 23100-90068, 23100-0
നോമിനൽ ഔട്ട് പുട്ട്	24 വി 17 എ	വിതരണ നിബന്ധന	84.01
ഭാരം	4 കിലോ	റെഗുലേറ്റർ	ബിൽറ്റ്-ഇൻ
എഞ്ചിൻ മോഡൽ FD33			
വാഹനം	വ്യവസായം		
ഡിസൈൻ റെക്കോർഡ്			
കുറിപ്പ്	വി ബെൽറ്റ് ഡബിൾ പീക്കുകൾ ക്ലോക്ക്‌വൈസ് റൊട്ടേഷൻ		

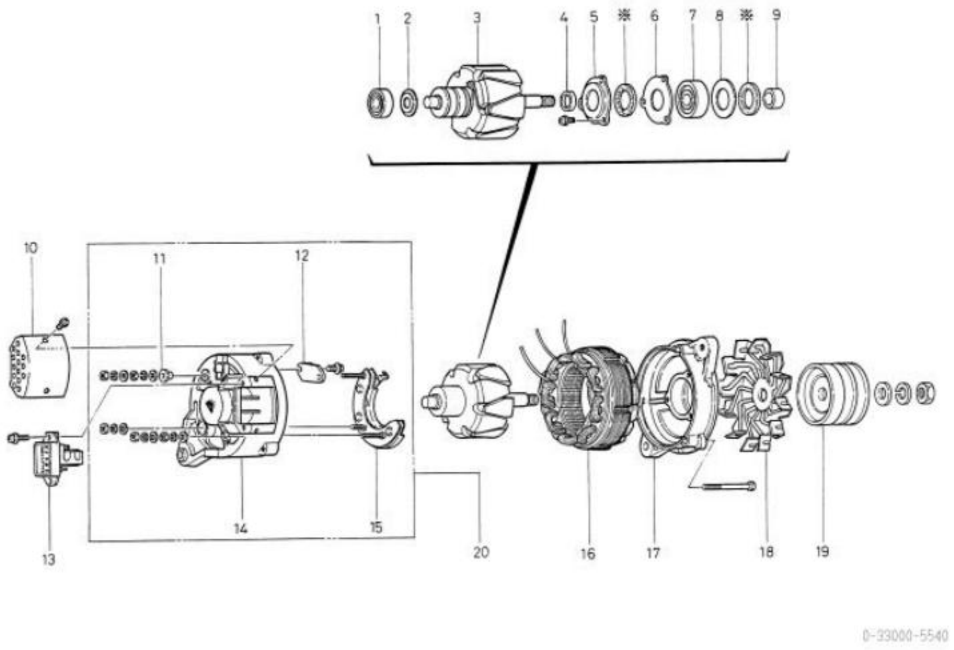

0-33000-5540 ആൾട്ടർനേറ്റർ (മേക്കർ പാർട്ട് നമ്പർ 23100-90068)

ഇല്ല	ഭാഗങ്ങളുടെ നമ്പർ	മേക്കർ പാർട്സ് നമ്പർ	വിവരണം	അളവ്	ലിസ്റ്റ് വില	കുറിപ്പ്
1	1-0452-62017	23120-99108,	പന്ത് ബെയറിംഗ്	,		പിൻഭാഗം
2	1-33926-0252	23170-99001, 2017-ൽ പുറത്തിറങ്ങിയ ഒരു മൊബൈൽ ഫോൺ കമ്പനിയാണ്.	റിട്ടെയ്നർ	,		
3	0-33100-1380	23108-99205 റോട്ടർ അസി		,		
4	1-33923-0940	23115-99003 കോളർ		,		
5	1-33926-0930	23170-99002, 2010-01-02	റിട്ടെയ്നർ	,		
6.	1-33926-0920	23170-99003,	റിട്ടെയ്നർ	,		
7	1-0452-63027	23120-99109,	പന്ത് ബെയറിംഗ്	,		മുൻവശം
8	1-33926-0910	23170-99004,	റിട്ടെയ്നർ	,		
9	1-33923-0930	23115-99002 കോളർ		,		
10	1-33761-1170	23107-99008 കവർ		,		
11. 11.	1-38943-0050	23166-99001, 2018-01-01	ഇൻസുലേറ്റ് ബുഷ്	,		
12	1-33780-0600	23146-99017, വിലാസം	ടെർമിനൽ അസി	,		
13	0-33719-0081	23500-90017 റെഗുലേറ്റർ അസി		,		
14	0-33710-3180	23128-99209 പിൻ ബ്രാക്കറ്റ് കമ്പനി		,		
15	0-33730-2300	23109-99108,	റെക്റ്റിഫയർ അസി	,		
16 [illegible]	0-33200-1311	23102-99119 സ്റ്റേറ്റർ അസി		,		
17 [illegible]	0-33311-0440	23119-99116 ഫ്രണ്ട് ബ്രാക്കറ്റ്		,		
18	1-33421-0600	23374-99000	ഫാൻ	,		
19	0-33411-2730	23151-99400, വിലാസം	പുള്ളി	,		
20	0-33700-2630	23128-99214,	ആർ.ബ്രാക്കറ്റ് അസി	,		11,12,14,15 ഉൾപ്പെടെ
※	1-33951-0680	23116-99010,	പാക്കിംഗ്	2		

Machine Translated by Google

0-33000-5650 ആൾട്ടർനേറ്റർ

ഒഇഎം കസ്റ്റമർ	ഇസുസു	OEM പാർട്സ് നമ്പർ	8-94404791-0
നോമിനൽ ഔട്ട് പുട്ട്	12വി 60 എ	വിതരണ നിബന്ധന	84.10
ഭാരം	5.5 കിലോഗ്രാം	റെഗുലേറ്റർ	ബിൽറ്റ്-ഇൻ
എഞ്ചിൻ മോഡൽ 4BD			
വാഹനം	വ്യവസായം		
ഡിസൈൻ റെക്കോർഡ്			
കുറിപ്പ്	ബി ടൈപ്പ് വി ബെൽറ്റ് സിംഗിൾ പീക്ക് ക്ലോക്ക്‌വൈസ് റൊട്ടേഷൻ		

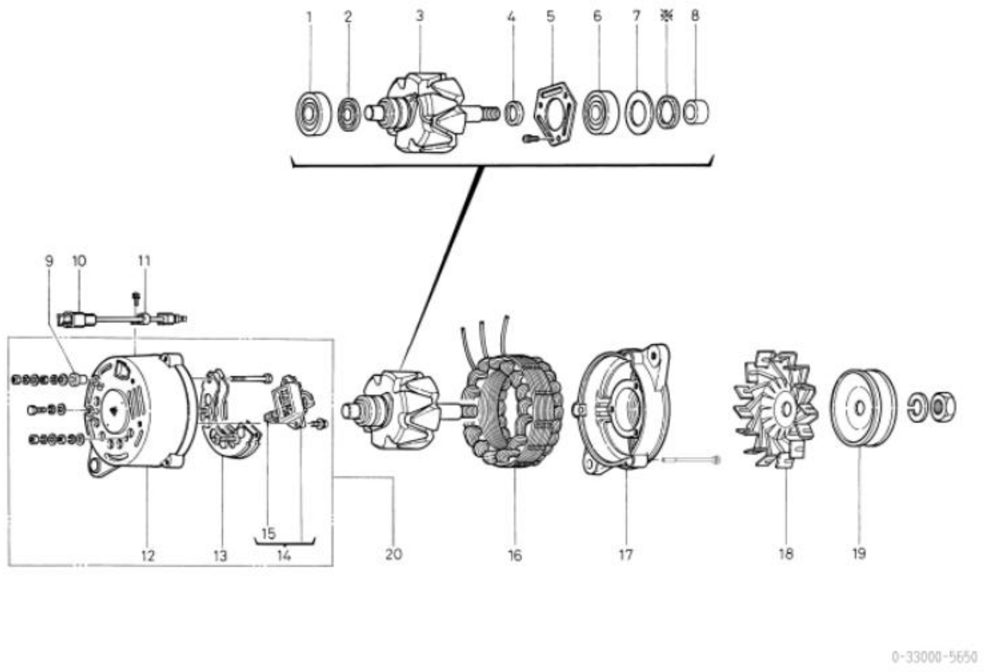

0-33000-5650 ആൾട്ടർനേറ്റർ (മേക്കർ പാർട്ട് നമ്പർ 8-94404791-0)

ഇല്ല	ഭാഗങ്ങളുടെ നമ്പർ	മേക്കർ പാർട്സ് നമ്പർ	വിവരണം	അളവ്	ലിസ്റ്റ് വില	കുറിപ്പ്
1	1-09201-0530	8-94173054-0 ബോൾ ബെയറിംഗ്		1		പിൻഭാഗം
2	1-33926-0820	8-94173060-0 റീട്ടെയ്നർ		1		
3	1-33100-1340	8-94416443-0 റോട്ടർ അസി		1		
4	1-33923-0850	8-94173055-0 കോളർ		1		
5	0-33926-0940	8-94173058-0 റീട്ടെയ്നർ		1		
6.	1-0456-63037	1-81229279-0 ബോൾ ബെയറിംഗ്		1		മുൻവശം
7	1-33926-0810	8-94173059-0 റീട്ടെയ്നർ		1		
8	1-33923-0860	8-94173056-0 കോളർ		1		
9	1-33943-0980	8-94173061-0 ഇൻസുലേറ്റ് ബുഷ്		1		
10	1-33780-0580	1-81229528-0 ടെർമിനൽ അസി		1		
11. 11.	1-33931-0021	1-81229122-0	ക്ലിപ്പ്	1		
12	0-33710-3220	8-94416448-0 റിയർ ബ്രാക്കറ്റ് കോ.		1		
13	0-33730-2410	1-81219079-0	റെക്റ്റിഫയർ അസി	1		
14	7-44000-0910	1-81270014-0 റെഗുലേറ്റർ		1		15 എണ്ണം ഉൾപ്പെടെ, ബ്രഷ് ഹോൾഡർ
15	1-33740-0450	8-98208228-0 ബ്രഷ് കമ്പനി		2		
16	0-33200-1370	8-94416451-0 സ്റ്റേറ്റർ അസി		1		
17	0-33311-0450	8-94416452-0 ഫ്രണ്ട് ബ്രാക്കറ്റ്		1		
18	1-33421-0520	8-94173070-0 ഫാൻ		1		
19	0-33411-2760	8-94416453-0 പുള്ളി		1		
20	0-33700-2650	8-94416445-0 ആർ.ബ്രാക്കറ്റ് അസി		1		9, 12-15 ഉൾപ്പെടെ
※	1-33951-0660	8-94339042-0 പാക്കിംഗ്		1		

Machine Translated by Google

0-33000-5670 ആൾട്ടർനേറ്റർ

ഒഇഎം കസ്റ്റമർ	ഇസുസു	OEM പാർട്സ് നമ്പർ	8-94404790-2
നോമിനൽ ഔട്ട് പുട്ട്	24 വി 20 എ	വിതരണ നിബന്ധന	84.10
ഭാരം	4 കിലോ	റെഗുലേറ്റർ	ബിൽറ്റ്-ഇൻ
എഞ്ചിൻ മോഡൽ 4BD			
വാഹനം	വ്യവസായം		
ഡിസൈൻ റെക്കോർഡ്			
കുറിപ്പ്	ബി ടൈപ്പ് വി ബെൽറ്റ് സിംഗിൾ പീക്ക് ക്ലോക്ക്വൈസ് റൊട്ടേഷൻ		

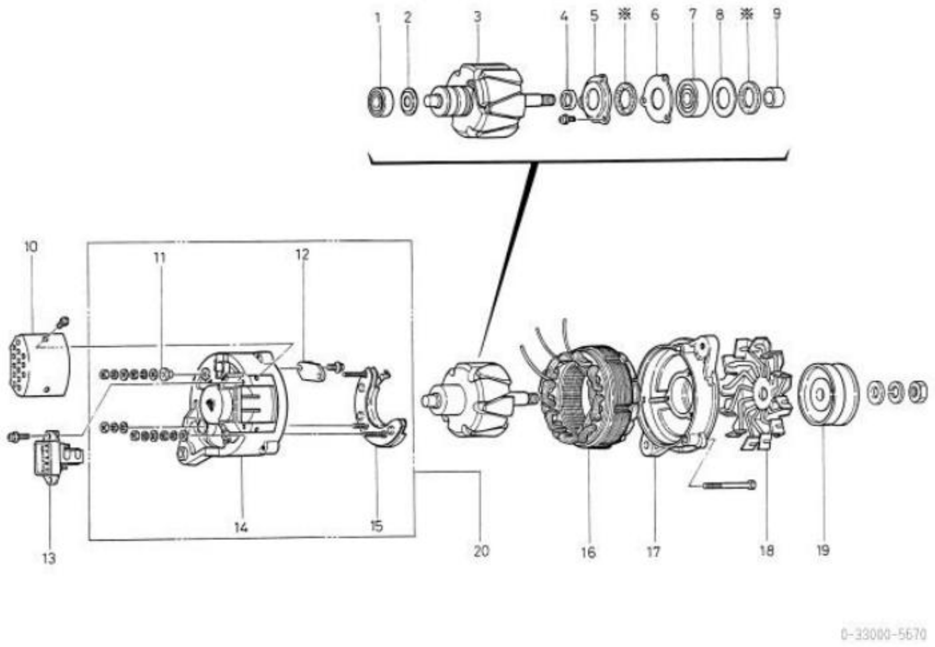

0-33000-5670 ആൾട്ടർനേറ്റർ (മേക്കർ പാർട്ട് നമ്പർ 8-94404790-2)

ഇല്ല	ഭാഗങ്ങളുടെ നമ്പർ	മേക്കർ പാർട്സ് നമ്പർ	വിവരണം	അളവ്	ലിസ്റ്റ് വില	കുറിപ്പ്
1	1-0452-62017	5-09829001-0 ബോൾ ബെയറിംഗ്		1		പിൻഭാഗം
2	1-33926-0252	8-94456675-0 റീട്ടെയ്നർ		1		
3	0-33100-1380	8-94456665-0 റോട്ടർ അസി		1		
4	1-33923-0940	8-94456671-0 കോളർ		1		
5	1-33926-0930	8-94456674-0 റീട്ടെയ്നർ		1		
6.	1-33926-0920	8-94456673-0 റീട്ടെയ്നർ		1		
7	1-0452-63027	8-94456661-0 ബോൾ ബെയറിംഗ്		1		മുൻവശം
8	1-33926-0910	8-94456672-0 റീട്ടെയ്നർ		1		
9	1-33923-0930	8-94456670-0 കോളർ		1		
10	1-33761-1170	8-94456664-0 കവർ		1		
11. 11.	1-38943-0050	8-94456655-0 ഇൻസുലേറ്റ് ബുഷ്		1		
12	1-33780-0600	8-94456656-0 ടെർമിനൽ അസി		1		
13	0-33719-0081	8-94456662-0 റെഗുലേറ്റർ അസി		1		
14	0-33710-3100	8-94456658-0 പിൻ ബ്രാക്കറ്റ് കമ്പനി		1		
15	0-33730-2300	8-94456663-0	റെക്റ്റിഫയർ അസി	1		
16	0-33200-1381	8-94456666-0 സ്റ്റേറ്റർ അസി		1		
17	0-33311-0420	8-94456667-0 ഫ്രണ്ട് ബ്രാക്കറ്റ്		1		
18	1-33421-0600	8-94456668-0 ഫാൻ		1		
19	0-33411-2780	8-94456669-0 പുള്ളി		1		
20	0-33700-2590	8-94456659-0 ആർ.ബ്രാക്കറ്റ് അസി		1		11,12,14,15 ഉൾപ്പെടെ
※	1-33951-0680	8-94456676-0 പാക്കിംഗ്		2		

Machine Translated by Google

0-33000-5700 ആൾട്ടർനേറ്റർ

ഒഇഎം കസ്റ്റമർ	കൊമാറ്റ്സു	OEM പാർട്സ് നമ്പർ	600-821-3860, 800-80
നോമിനൽ ഔട്ട് പുട്ട്	24 വി 15 എ	വിതരണ നിബന്ധന	84.12
ഭാരം	4 കിലോ	റെഗുലേറ്റർ	ബിൽറ്റ്-ഇൻ
എഞ്ചിൻ മോഡൽ 4D95L			
വാഹനം	പിസി60-എസ്		
ഡിസൈൻ റെക്കോർഡ്			
കുറിപ്പ്	എച്ച്എം ടൈപ്പ് വി ബെൽറ്റ് സിംഗിൾ പീക്ക് ക്ലോക്ക്‌വൈസ് റൊട്ടേഷൻ		

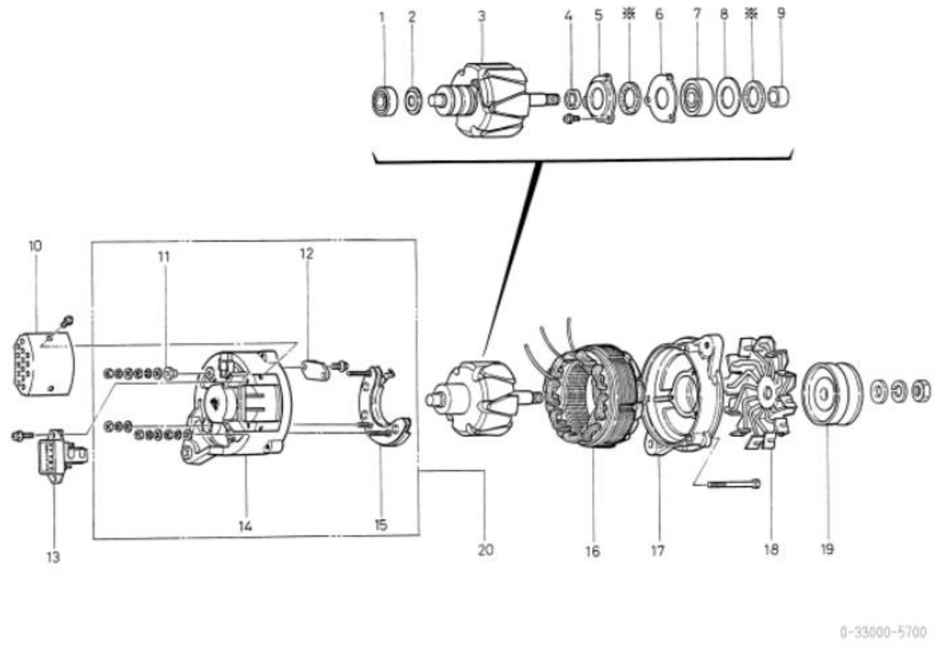

0-33000-5700 ആൾട്ടർനേറ്റർ (മേക്കർ പാർട്ട് നമ്പർ 600-821-3860)

ഇല്ല	ഭാഗങ്ങളുടെ നമ്പർ	മേക്കർ പാർട്സ് നമ്പർ	വിവരണം	അളവ്	ലിസ്റ്റ് വില	കുറിപ്പ്
1	1-0452-62017		പന്ത് ബെയറിംഗ്	1		പിൻഭാഗം
2	1-33926-0252		റിട്ടെയ്നർ	1		
3	0-33100-1380		റോട്ടർ അസി	1		
4	1-33923-0940		കോളർ	1		
5	1-33926-0930		റിട്ടെയ്നർ	1		
6.	1-33926-0920		റിട്ടെയ്നർ	1		
7	1-0452-63027		പന്ത് ബെയറിംഗ്	1		മുൻവശം
8	1-33926-0910		റിട്ടെയ്നർ	1		
9	1-33923-0930		കോളർ	1		
10	1-33761-1170		കവർ	1		
11. 11.	1-38943-0050		ഇൻസുലേറ്റ് ബുഷ്	1		
12	1-33780-0600		ടെർമിനൽ അസി	1		
13	0-33719-0081		റെഗുലേറ്റർ അസി	1		
14	0-33710-3100		റിയർ ബ്രാക്കറ്റ് കമ്പനി	1		
15	0-33730-2300		റെക്റ്റിഫയർ അസി	1		
16	0-33200-1311		സ്റ്റേറ്റർ അസി	1		
17	0-33311-0420		ഫ്രണ്ട് ബ്രാക്കറ്റ്	1		
18	1-33421-0600		ഫാൻ	1		
19	0-33411-2800		പുള്ളി	1		
20	0-33700-2590		ആർ.ബ്രാക്കറ്റ് അസി	1		11,12,14,15 ഉൾപ്പെടെ
※	1-33951-0680		പാക്കിംഗ്	2		

Machine Translated by Google

0-33000-5710 ആൾട്ടർനേറ്റർ

ഒഇഎം കസ്റ്റമർ	കൊമാറ്റ്സു	OEM പാർട്സ് നമ്പർ	600-821-3870
നോമിനൽ ഔട്ട് പുട്ട്	24 വി 15 എ	വിതരണ നിബന്ധന	84.12
ഭാരം	4 കിലോ	റെഗുലേറ്റർ	ബിൽറ്റ്-ഇൻ
എഞ്ചിൻ മോഡൽ 6D95L			
വാഹനം	പിസി60-5		
ഡിസൈൻ റെക്കോർഡ്			
കുറിപ്പ്	17 ടൈപ്പ് V ബെൽറ്റ് സിംഗിൾ പീക്ക് ക്ലോക്ക്വൈസ് റൊട്ടേഷൻ		

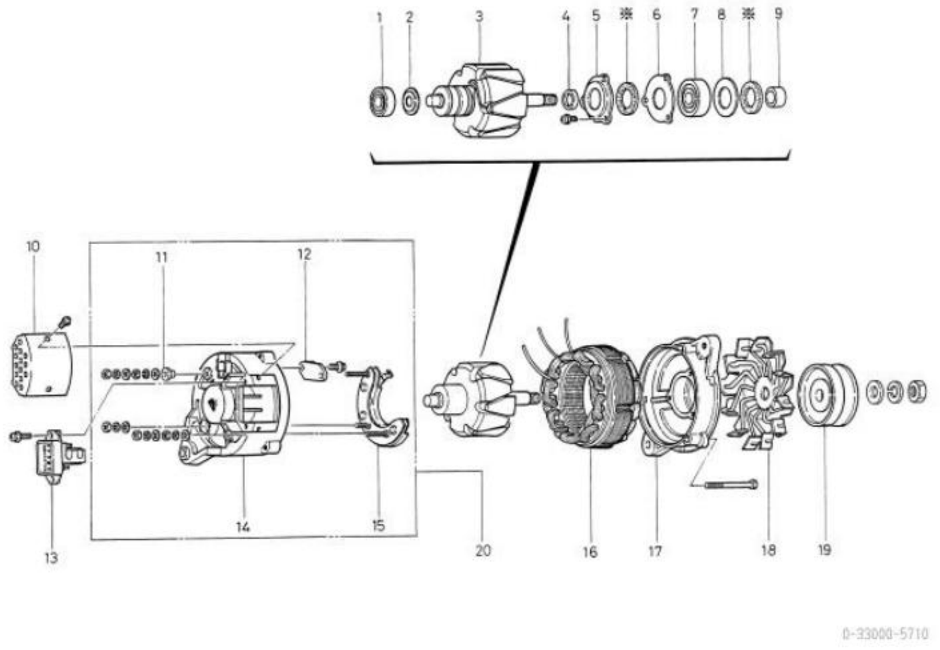

0-33000-5710 ആൾട്ടർനേറ്റർ (മേക്കർ പാർട്ട് നമ്പർ 600-821-3870)

ഇല്ല	ഭാഗങ്ങളുടെ നമ്പർ	മേക്കർ പാർട്സ് നമ്പർ	വിവരണം	അളവ്	ലിസ്റ്റ് വില	കുറിപ്പ്
1	1-0452-62017		പന്ത് ബെയറിംഗ്	1		പിൻഭാഗം
2	1-33926-0252		റിട്ടെയ്നർ	1		
3	0-33100-1380		റോട്ടർ അസി	1		
4	1-33923-0940		കോളർ	1		
5	1-33926-0930		റിട്ടെയ്നർ	1		
6.	1-33926-0920		റിട്ടെയ്നർ	1		
7	1-0452-63027		പന്ത് ബെയറിംഗ്	1		മുൻവശം
8	1-33926-0910		റിട്ടെയ്നർ	1		
9	1-33923-0930		കോളർ	1		
10	1-33761-1170		കവർ	1		
11. 11.	1-38943-0050		ഇൻസുലേറ്റ് ബുഷ്	1		
12	1-33780-0600		ടെർമിനൽ അസി	1		
13	0-33719-0081		റെഗുലേറ്റർ അസി	1		
14	0-33710-3100		റിയർ ബ്രാക്കറ്റ് കമ്പനി	1		
15	0-33730-2300		റെക്റ്റിഫയർ അസി	1		
16	0-33200-1311		സ്റ്റേറ്റർ അസി	1		
17	0-33311-0420		ഫ്രണ്ട് ബ്രാക്കറ്റ്	1		
18	1-33421-0600		ഫാൻ	1		
19	0-33411-2810		പുള്ളി	1		
20	0-33700-2590		ആർ.ബ്രാക്കറ്റ് അസി	1		11,12,14,15 ഉൾപ്പെടെ
※	1-33951-0680		പാക്കിംഗ്	2		

Machine Translated by Google

0-33000-5770 ആൾട്ടർനേറ്റർ

ഒഇഎം കസ്റ്റമർ	ഇസുസു	OEM പാർട്സ് നമ്പർ	1-81200352-0
നോമിനൽ ഔട്ട് പുട്ട്	24 വി 25 എ	വിതരണ നിബന്ധന	85.01
ഭാരം	6.5 കിലോഗ്രാം	റെഗുലേറ്റർ	ബിൽറ്റ്-ഇൻ
എഞ്ചിൻ മോഡൽ 6BD1			
വാഹനം	എഫ്എസ്ആർ, എഫ്ടിആർ		
ഡിസൈൻ റെക്കോർഡ്			
കുറിപ്പ്	ബി ടൈപ്പ് വി ബെൽറ്റ് ഡബിൾ പീക്കുകൾ ക്ലോക്ക്വൈസ് റൊട്ടേഷൻ		

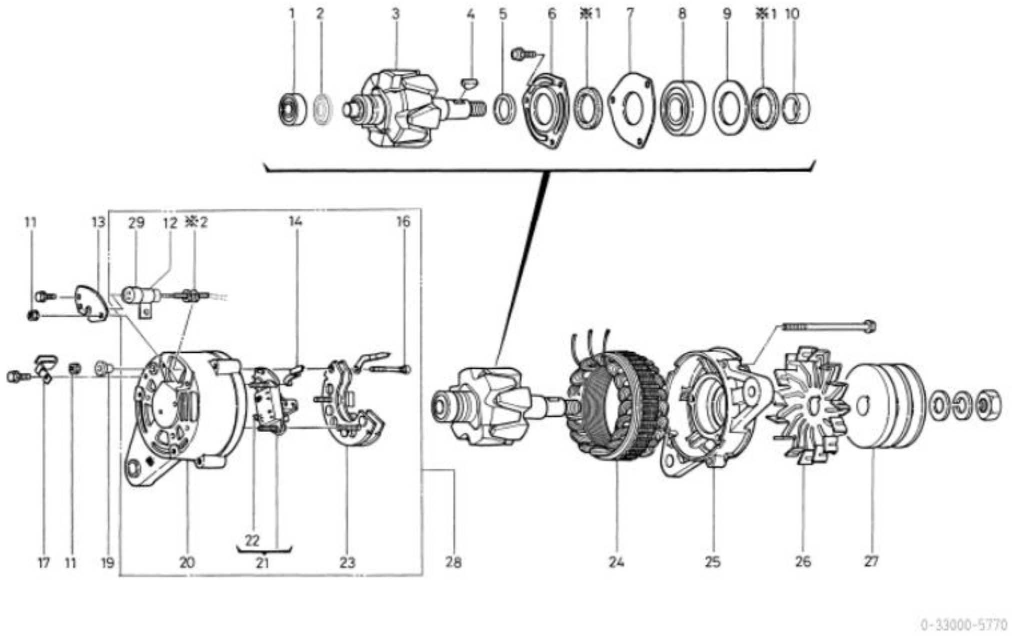

0-33000-5770 ആൾട്ടർനേറ്റർ (മേക്കർ പാർട്ട് നമ്പർ 1-81200352-0)

ഇല്ല	ഭാഗങ്ങളുടെ നമ്പർ	മേക്കർ പാർട്സ് നമ്പർ	വിവരണം	അളവ്	ലിസ്റ്റ് വില	കുറിപ്പ്
1	1-09201-0530	8-94173054-0	ബോൾ ബെയറിംഗ്	1		പിൻഭാഗം
2	1-33926-0820	8-94173060-0	റീട്ടെയ്നർ	1		
3	0-33100-1450	1-81221072-0	റോട്ടർ അസി	1		
4	1-0416-04160	9-82215994-0	വുഡ്റഫ് കീ	1		
5	0-33923-0980	1-81229543-0	കോളർ	1		
6.	0-35926-0060	1-81229513-0	റീട്ടെയ്നർ	1		
7	1-33926-0750	1-81229376-0	റീട്ടെയ്നർ	1		
8	1-0456-63057	1-81229225-0	ബോൾ ബെയറിംഗ്	1		മുൻവശം
9	1-33926-0730	1-81229526-0	റീട്ടെയ്നർ	1		
10	1-33923-0920	1-81229527-0	കോളർ	1		
11. 11.	0-33902-0080	8-98040690-0	എൻയുടി	6.		
12	0-35927-0010	1-81217053-0	ഹോൾഡർ	1		
13	0-33761-1200	1-81229544-0	കവർ	1		
14	0-33784-0260	1-81229546-0	കണക്റ്റ് ബാർ	1		
16	0-33901-0810	1-81229547-0	ബോൾട്ട്	1		
17	0-35931-0020	1-81229516-0	ക്ലിപ്പ്	1		
19	1-33943-0880	1-81229248-0	ഇൻസുലേറ്റ് ബുഷ്	1		
20	0-33710-3340	1-81214224-0	പിൻ ബ്രാക്കറ്റ് കമ്പനി	1		
21 മേടം	0-33719-0010	1-81270005-0	റെഗുലേറ്റർ അസി	1		22 ഉൾപ്പെടെ
22	1-33740-0455	8-98208228-0	ബ്രഷ് കമ്പനി	2		
23-ാം ദിവസം	0-33730-2271	1-81217069-0	റെക്റ്റിഫയർ അസി	1		
24 ദിവസം	0-33200-1420	1-81211088-0	സ്റ്റേറ്റർ അസി	1		
25	0-33311-0490	1-81213067-0	ഫ്രണ്ട് ബ്രാക്കറ്റ്	1		
26	1-33421-0590	1-81223009-0	ഫാൻ	1		
27	1-35411-0100	1-81222055-0	പുള്ളി	1		
28-ാം ദിവസം	0-33700-2730	1-81214223-0	ആർ.ബ്രാക്കറ്റ് അസി	1		ഐഎൻസി 12,14,16,20-23,29,※2
29	0-33780-0670	1-81229542-0	ടെർമിനൽ അസി	1		
※1	1-33951-0610	1-81229383-0	പാക്കിംഗ്	2		
※2	1-0540-06001	1-81229520-0	ഗം ബുഷ്	1		

Machine Translated by Google

0-33000-5771 ആൾട്ടർനേറ്റർ

ഒഇഎം കസ്റ്റമർ	ഇസുസു	OEM പാർട്സ് നമ്പർ	1-81200425-0
നോമിനൽ ഔട്ട് പുട്ട്	24 വി 25 എ	വിതരണ നിബന്ധന	86.08
ഭാരം	6.5 കിലോഗ്രാം	റെഗുലേറ്റർ	ബിൽറ്റ്-ഇൻ
എഞ്ചിൻ മോഡൽ 6BD1			
വാഹനം	സിവി, മറ്റുള്ളവർ		
ഡിസൈൻ റെക്കോർഡ്			
കുറിപ്പ്	വി 15 ടൈപ്പ് വി ബെൽറ്റ് ഡബിൾ പീക്കുകൾ ക്ലോക്ക്വൈസ് റൊട്ടേഷൻ 0-33000-5770 ന്റെ സംയോജിത തരം		

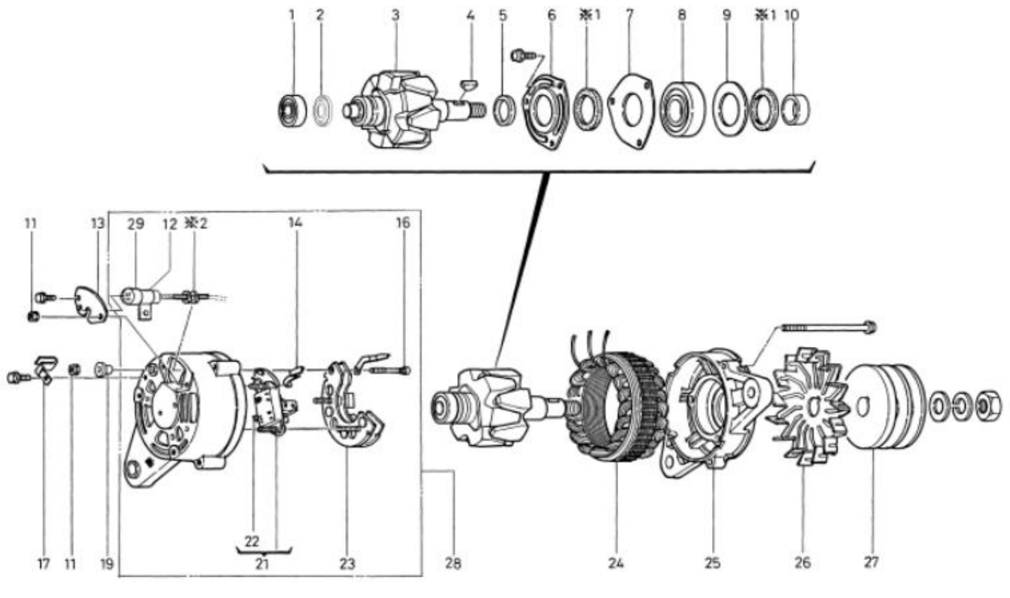

0-33000-5771 ആൾട്ടർനേറ്റർ (മേക്കർ പാർട്ട് നമ്പർ 1-81200425-0)

ഇല്ല	ഭാഗങ്ങളുടെ നമ്പർ	മേക്കർ പാർട്സ് നമ്പർ	വിവരണം	അളവ്	ലിസ്റ്റ് വില	കുറിപ്പ്
1	1-09201-0530	8-94173054-0 ബോൾ ബെയറിംഗ്		1		പിൻഭാഗം
2	1-33926-0820	8-94173060-0 റീട്ടെയ്നർ		1		
3	0-33100-1450	1-81221072-0 റോട്ടർ അസി		1		
4	1-0416-04160	9-82215994-0 വുഡ്റഫ് കീ		1		
5	0-33923-0980	1-81229543-0 കോളർ		1		
6.	0-35926-0060	1-81229513-0 റീട്ടെയ്നർ		1		
7	1-33926-0750	1-81229376-0 റീട്ടെയ്നർ		1		
8	1-0456-63057	1-81229225-0 ബോൾ ബെയറിംഗ്		1		മുൻവശം
9	1-33926-0730	1-81229526-0 റീട്ടെയ്നർ		1		
10	1-33923-0920	1-81229527-0 കോളർ		1		
11. 11.	0-33902-0080	8-98040690-0 എൻയുടി		6.		
12	0-35927-0010	1-81217053-0 ഹോൾഡർ		1		
13	0-33761-1200	1-81229544-0 കവർ		1		
14	0-33784-0310	8-94340114-0 കണക്റ്റ് ബാർ		1		
16	0-33901-0810	1-81229547-0 ബോൾട്ട്		1		ബി ടെർമിനൽ
17 തീയതികൾ	0-35931-0020	1-81229516-0	ക്ലിപ്പ്	1		
19	1-33943-0880	1-81229248-0 ഇൻസുലേറ്റ് ബുഷ്		1		
21 മേടം	0-33719-0090	1-81270015-0 റെഗുലേറ്റർ അസി		1		22 ഉൾപ്പെടെ
22	1-33740-0450	8-98208228-0 ബ്രഷ് കമ്പനി		2		
23-ാം ദിവസം	0-33730-2480	8-94338868-0	റെക്റ്റിഫയർ അസി	1		
24 ദിവസം	0-33200-1420	1-81211088-0 സ്റ്റേറ്റർ അസി		1		
25	0-33311-0490	1-81213067-0 ഫ്രണ്ട് ബ്രാക്കറ്റ്		1		
26.	1-33421-0590	1-81223009-0 ഫാൻ		1		
27 തീയതികൾ	1-35411-0100	1-81222055-0 പുള്ളി		1		
28-ാം ദിവസം	0-33700-2880	1-81214223-0 ആർ.ബ്രാക്കറ്റ് അസി		1		ഐഎൻസി 12,14,16,21-23,29,※2
29 ജുമുഅ	0-33780-0670	1-81229542-0 ടെർമിനൽ അസി		1		
※1	1-33951-0610	1-81229383-0 പാക്കിംഗ്		2		
※2	1-0540-06001	1-81229520-0 ഗം ബുഷ്		1		

Machine Translated by Google

0-33000-5840 ആൾട്ടർനേറ്റർ

ഒഇഎം കസ്റ്റമർ	കൊമാറ്റ്സു	OEM പാർട്സ് നമ്പർ	600-821-6130
നോമിനൽ ഔട്ട് പുട്ട്	24 വി 25 എ	വിതരണ നിബന്ധന	85.04
ഭാരം	6.5 കിലോഗ്രാം	റെഗുലേറ്റർ	ബിൽറ്റ്-ഇൻ
എഞ്ചിൻ മോഡൽ 6D105, മറ്റുള്ളവ			
വാഹനം	D40-3, D41, മറ്റുള്ളവ		
ഡിസൈൻ റെക്കോർഡ്			
കുറിപ്പ്	17 ടൈപ്പ് V ബെൽറ്റ് ഡബിൾ പീക്കുകൾ ക്ലോക്ക്വൈസ് റൊട്ടേഷൻ പുള്ളി 0-33000-5850, 5860, 5870, 5880, 6511 എന്നിവയിൽ നിന്ന് വ്യത്യസ്തമാണ്.		

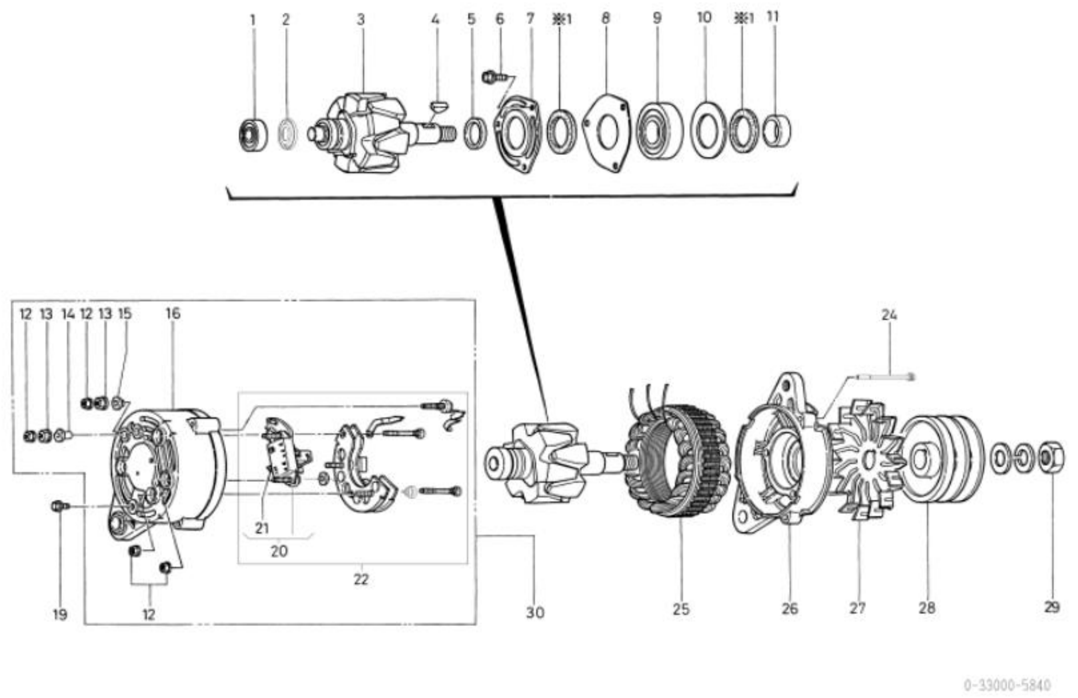

0-33000-5840 ആൾട്ടർനേറ്റർ (മേക്കർ പാർട്ട് നമ്പർ 600-821-6130)

ഇല്ല	ഭാഗങ്ങളുടെ നമ്പർ	മേക്കർ പാർട്സ് നമ്പർ	വിവരണം	അളവ്	ലിസ്റ്റ് വില	കുറിപ്പ്
1	1-09201-0530		പന്ത് ബെയറിംഗ്	1		പിൻഭാഗം
2	1-33926-0820		റിട്ടെയ്നർ	1		
3	0-33100-1450		റോട്ടർ അസി	1		
4	1-0416-04160		വുഡ്റഫ് കീ	1		
5	0-33923-0980		കോളർ	1		
6.	1-0055-06162		സ്ക്രൂ	3		
7	0-35926-0060		റിട്ടെയ്നർ	1		
8	1-33926-0750		റിട്ടെയ്നർ	1		
9	1-0456-63057		പന്ത് ബെയറിംഗ്	1		മുൻവശം
10	1-33926-0730		റിട്ടെയ്നർ	1		
11. 11.	1-33923-0920		കോളർ	1		
12	0-33902-0080		നട്ട്	6.		
13	0-33902-0090		നട്ട്	2		
14	1-33943-0980		ഇൻസുലേറ്റ് ബുഷ്	1		
15	0-33943-1050		ഇൻസുലേറ്റ് ബുഷ്	1		
16 [illegible]	0-33710-3300		റിയർ ബ്രാക്കറ്റ് കമ്പനി	1		
19	0-0274-05102		ബോൾട്ട്	1		
20	0-33719-0032		റെഗുലേറ്റർ അസി	1		21 ഉൾപ്പെടെ
21 മേടം	0-33740-0455		ബ്രഷ് കമ്പനി	2		
22	0-33730-2560		റെക്റ്റിഫയർ അസി	1		20, 21 ഉൾപ്പെടെ
24 ദിവസം	0-0275-06802		ബോൾട്ട്	3		
25	0-33200-1410		സ്റ്റേറ്റർ അസി	1		
26. [illegible]	0-33311-0510		ഫ്രണ്ട് ബ്രാക്കറ്റ്	1		
27 [illegible]	1-33421-0590		ഫാൻ	1		
28-ാം ദിവസം	0-33411-2850		പുള്ളി	1		
29 ജുമുഅ	0-0280-16022		നട്ട്	1		
30 ദിവസം	0-33700-2711		ആർ.ബാക്കറ്റ് അസി	1		12-16, 20-22 ഉൾപ്പെടെ
※1	1-33951-0610		പാക്കിംഗ്	2		

Machine Translated by Google

0-33000-5850 ആൾട്ടർനേറ്റർ

ഒഇഎം കസ്റ്റമർ	കൊമാറ്റ്സു	OEM പാർട്സ് നമ്പർ	600-821-6110
നോമിനൽ ഔട്ട് പുട്ട്	24 വി 25 എ	വിതരണ നിബന്ധന	88.11
ഭാരം	6.5 കിലോഗ്രാം	റെഗുലേറ്റർ	ബിൽറ്റ്-ഇൻ
എഞ്ചിൻ മോഡൽ	S6D125, മറ്റുള്ളവ		
വാഹനം	WA40, മറ്റുള്ളവ		
ഡിസൈൻ റെക്കോർഡ്			
കുറിപ്പ്	വി ബെൽറ്റ് സിംഗിൾ പീക്ക് ക്ലോക്ക്‌വൈസ് റൊട്ടേഷൻ പുള്ളി 0-33000-5850, 5860, 5870, 5880, 6511 എന്നിവയിൽ നിന്ന് വ്യത്യസ്തമാണ്.		

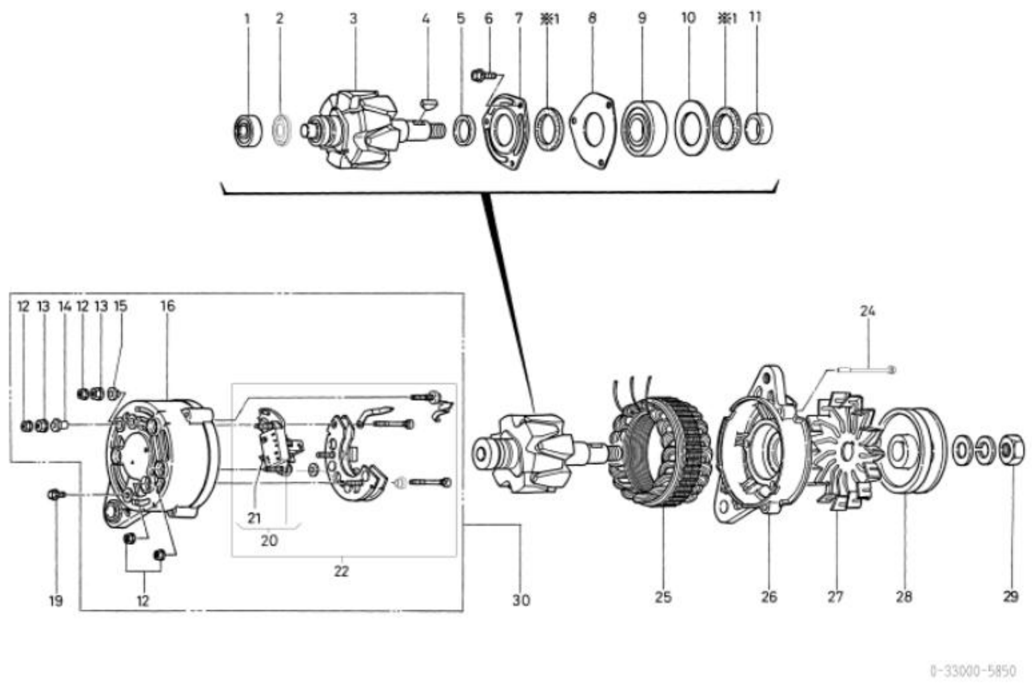

0-33000-5850 ആൾട്ടർനേറ്റർ (മേക്കർ പാർട്ട് നമ്പർ 600-821-6110)

ഇല്ല	ഭാഗങ്ങളുടെ നമ്പർ	മേക്കർ പാർട്സ് നമ്പർ	വിവരണം	അളവ്	ലിസ്റ്റ് വില	കുറിപ്പ്
1	1-09201-0530		പന്ത് ബെയറിംഗ്	1		പിൻഭാഗം
2	1-33926-0820		റിട്ടെയ്നർ	1		
3	0-33100-1450		റോട്ടർ അസി	1		
4	1-0416-04160		വുഡ്റഫ് കീ	1		
5	0-33923-0980		കോളർ	1		
6.	1-0055-06162		സ്ക്രൂ	3		
7	0-35926-0060		റിട്ടെയ്നർ	1		
8	1-33926-0750		റിട്ടെയ്നർ	1		
9	1-0456-63057		പന്ത് ബെയറിംഗ്	1		മുൻവശം
10	1-33926-0730		റിട്ടെയ്നർ	1		
11. 11.	1-33923-0920		കോളർ	1		
12	0-33902-0080		നട്ട്	6.		
13	0-33902-0090		നട്ട്	2		
14	1-33943-0980		ഇൻസുലേറ്റ് ബുഷ്	1		
15	0-33943-1050		ഇൻസുലേറ്റ് ബുഷ്	1		
16 ഡസൺബോഡ്	0-33710-3300		റിയർ ബ്രാക്കറ്റ് കമ്പനി	1		
19	0-0274-05102		ബോൾട്ട്	1		
20	0-33719-0032		റെഗുലേറ്റർ അസി	1		21 ഉൾപ്പെടെ
21 മേടം	0-33740-0455		ബ്രഷ് കമ്പനി	2		
22	0-33730-2560		റെക്റ്റിഫയർ അസി	1		20, 21 ഉൾപ്പെടെ
24 ദിവസം	0-0275-06802		ബോൾട്ട്	3		
25	0-33200-1410		സ്റ്റേറ്റർ അസി	1		
26. ഔപചാരികത	0-33311-0510		ഫ്രണ്ട് ബ്രാക്കറ്റ്	1		
27 തീയതികൾ	1-33421-0590		ഫാൻ	1		
28-ാം ദിവസം	0-33411-2870		പുള്ളി	1		
29 ജുമുഅ	0-0280-16022		നട്ട്	1		
30 ദിവസം	0-33700-2711		ആർ.ബാക്കറ്റ് അസി	1		12-16, 20-22 ഉൾപ്പെടെ
※1	1-33951-0610		പാക്കിംഗ്	2		

Machine Translated by Google

0-33000-5860 ആൾട്ടർനേറ്റർ

ഒഇഎം കസ്റ്റമർ	കൊമാറ്റ്സു	OEM പാർട്സ് നമ്പർ	600-821-6120
നോമിനൽ ഔട്ട് പുട്ട്	24 വി 25 എ	വിതരണ നിബന്ധന	85.05
ഭാരം	6.5 കിലോഗ്രാം	റെഗുലേറ്റർ	ബിൽറ്റ്-ഇൻ
എഞ്ചിൻ മോഡൽ 6D105, മറ്റുള്ളവ			
വാഹനം	പിസി200-3, പിസി220-3, മറ്റുള്ളവ		
ഡിസൈൻ റെക്കോർഡ്			
കുറിപ്പ്	17 ടൈപ്പ് V ബെൽറ്റ് സിംഗിൾ പീക്ക് ക്ലോക്ക്‌വൈസ് റൊട്ടേഷൻ പുള്ളി 0-33000-5840, 5850, 5870, 5880, 6511 എന്നിവയിൽ നിന്ന് വ്യത്യസ്തമാണ്.		

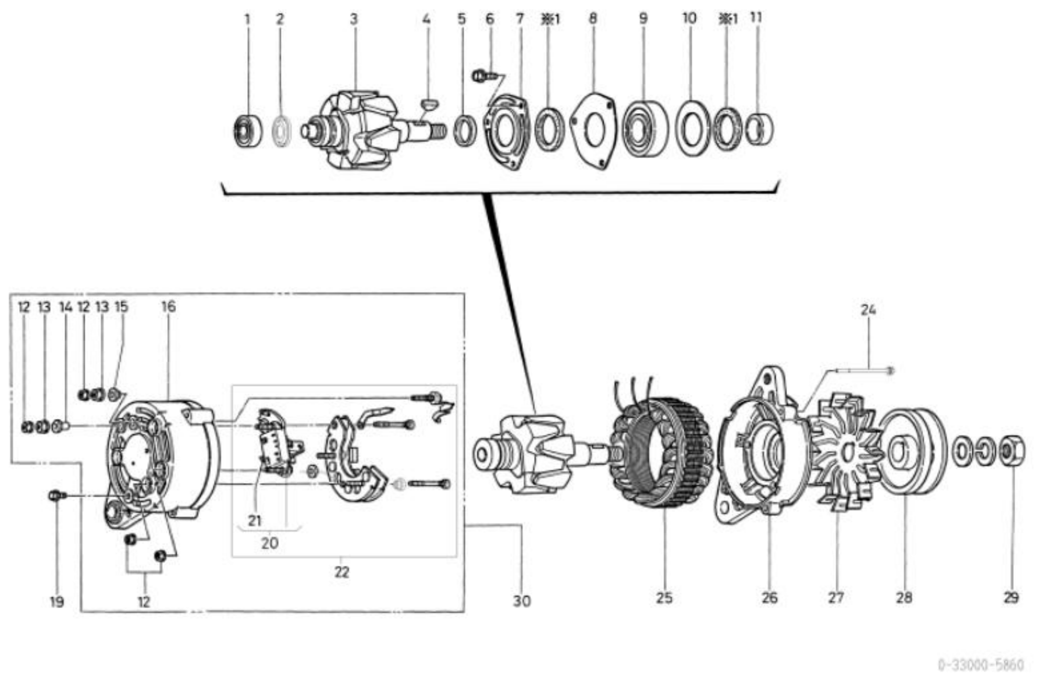

0-33000-5860 ആൾട്ടർനേറ്റർ (മേക്കർ പാർട്ട് നമ്പർ 600-821-6120)

ഇല്ല	ഭാഗങ്ങളുടെ നമ്പർ	മേക്കർ പാർട്സ് നമ്പർ	വിവരണം	അളവ്	ലിസ്റ്റ് വില	കുറിപ്പ്
1	1-09201-0530		പന്ത് ബെയറിംഗ്	1		പിൻഭാഗം
2	1-33926-0820		റിട്ടെയ്നർ	1		
3	0-33100-1450		റോട്ടർ അസി	1		
4	1-0416-04160		വുഡ്റഫ് കീ	1		
5	0-33923-0980		കോളർ	1		
6.	1-0055-06162		സ്ക്രൂ	3		
7	0-35926-0060		റിട്ടെയ്നർ	1		
8	1-33926-0750		റിട്ടെയ്നർ	1		
9	1-0456-63057		പന്ത് ബെയറിംഗ്	1		മുൻവശം
10	1-33926-0730		റിട്ടെയ്നർ	1		
11. 11.	1-33923-0920		കോളർ	1		
12	0-33902-0080		നട്ട്	6.		
13	0-33902-0090		നട്ട്	2		
14	1-33943-0980		ഇൻസുലേറ്റ് ബുഷ്	1		
15	0-33943-1050		ഇൻസുലേറ്റ് ബുഷ്	1		
16	0-33710-3300		റിയർ ബ്രാക്കറ്റ് കമ്പനി	1		
19	0-0274-05102		ബോൾട്ട്	1		
20	0-33719-0032		റെഗുലേറ്റർ അസി	1		21 ഉൾപ്പെടെ
21 മേടം	0-33740-0455		ബ്രഷ് കമ്പനി	2		
22	0-33730-2560		റെക്റ്റിഫയർ അസി	1		20, 21 ഉൾപ്പെടെ
24 ദിവസം	0-0275-06802		ബോൾട്ട്	3		
25	0-33200-1410		സ്റ്ററേറ്റർ അസി	1		
26.	0-33311-0510		ഫ്രണ്ട് ബ്രാക്കറ്റ്	1		
27	1-33421-0590		ഫാൻ	1		
28-ാം ദിവസം	0-35411-0031		പുള്ളി	1		
29	0-0280-16022		നട്ട്	1		
30 ദിവസം	0-33700-2711		ആർ.ബാക്കറ്റ് അസി	1		12-16, 20-22 ഉൾപ്പെടെ
※1	1-33951-0610		പാക്കിംഗ്	2		

Machine Translated by Google

0-33000-6000 ആൾട്ടർനേറ്റർ

ഒഇഎം കസ്റ്റമർ	ഇസുസു	OEM പാർട്സ് നമ്പർ	1-81200365-0
നോമിനൽ ഔട്ട് പുട്ട്	24 വി 25 എ	വിതരണ നിബന്ധന	85.07
ഭാരം	6.5 കിലോഗ്രാം	റെഗുലേറ്റർ	ബിൽറ്റ്-ഇൻ
എഞ്ചിൻ മോഡൽ	6BD, മറ്റുള്ളവ		
വാഹനം	വ്യവസായം (XE), മറ്റുള്ളവ		
ഡിസൈൻ റെക്കോർഡ്			
കുറിപ്പ്	വി 15 ടൈപ്പ് വി ബെൽറ്റ് ഡബിൾ പീക്കുകൾ ക്ലോക്ക്വൈസ് റൊട്ടേഷൻ 0-33000-2321, 2770, 3700, 3750, 3760, 5090 എന്നിവയുടെ സംയോജിത തരം		

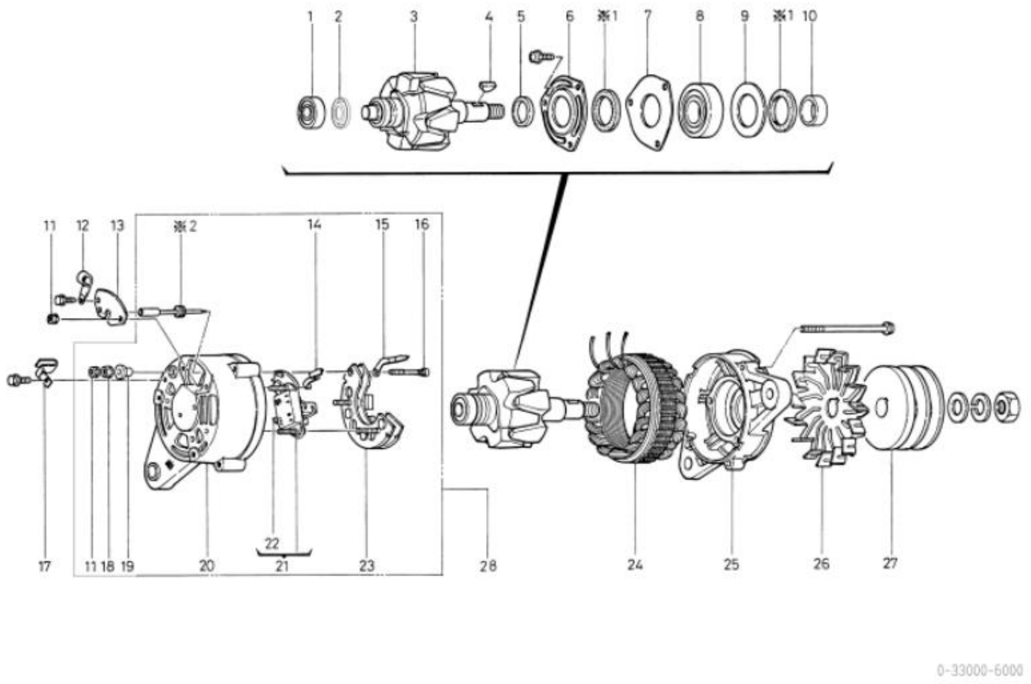

0-33000-6000 ആൾട്ടർനേറ്റർ (മേക്കർ പാർട്ട് നമ്പർ 1-81200365-0)

ഇല്ല	ഭാഗങ്ങളുടെ നമ്പർ	മേക്കർ പാർട്സ് നമ്പർ	വിവരണം	അളവ്	ലിസ്റ്റ് വില	കുറിപ്പ്
1	1-09201-0530	8-94173054-0 ബോൾ ബെയറിംഗ്		1		പിൻഭാഗം
2	1-33926-0820	8-94173060-0 റീട്ടെയ്നർ		1		
3	0-33100-1450	1-81221072-0 റോട്ടർ അസി		1		
4	1-0416-04160	9-82215994-0 വുഡ്റഫ് കീ		1		
5	0-33923-0980	1-81229543-0 കോളർ		1		
6.	0-35926-0060	1-81229513-0 റീട്ടെയ്നർ		1		
7	1-33926-0750	1-81229376-0 റീട്ടെയ്നർ		1		
8	1-0456-63057	1-81229225-0 ബോൾ ബെയറിംഗ്		1		മുൻവശം
9	1-33926-0730	1-81229526-0 റീട്ടെയ്നർ		1		
10	1-33923-0920	1-81229527-0 കോളർ		1		
11. 11.	0-33902-0080	8-98040690-0 എൻയുടി		5		28 എണ്ണത്തിൽ അടങ്ങിയിരിക്കുന്ന 4 പീസുകൾ
12	1-33931-0021	1-81229122-0	ക്ലിപ്പ്	1		
13	0-33761-1200	1-81229544-0 കവർ		1		
14	0-33784-0260	1-81229546-0 കണക്റ്റ് ബാർ		1		
15	0-33784-0230	1-81229558-0 കണക്റ്റ് ബാർ		1		
16 [illegible]	0-33901-0790	8-94382282-0 ബോൾട്ട്		1		
17 തീയതികൾ	0-35931-0020	1-81229516-0	ക്ലിപ്പ്	1		
18	0-33902-0090	8-98040687-0 എൻയുടി		1		
19	1-33943-0980	8-94173061-0 ഇൻസുലേറ്റ് ബുഷ്		1		
20	0-33710-3360	1-81214242-0 പിൻ ബ്രാക്കറ്റ് കമ്പനി		1		
21 മേടം	0-33719-0030	1-81270007-0 റെഗുലേറ്റർ അസി		1		22 ഉൾപ്പെടെ
22	0-33740-0455	8-98208228-0 ബ്രഷ് കമ്പനി		2		
23-ാം ദിവസം	0-33730-2271	1-81217069-0	റെക്റ്റിഫയർ അസി	1		
24 ദിവസം	0-33200-1410	1-81211090-0 സ്റ്റേറ്റർ അസി		1		
25	0-33311-0490	1-81213067-0 ഫ്രണ്ട് ബ്രാക്കറ്റ്		1		
26. [illegible]	1-33421-0590	1-81223009-0 ഫാൻ		1		
27 തീയതികൾ	1-35411-0100	1-81222055-0 പുള്ളി		1		
28-ാം ദിവസം	0-33700-2750	1-81214229-0 ആർ.ബ്രാക്കറ്റ് അസി		1		INC 4 PCS ഓഫ് 11, 14-16, 18-23, ※2
※1	1-33951-0610	1-81229383-0 പാക്കിംഗ്		2		
※2	1-0540-06001	1-81229520-0 ഗം ബുഷ്		1		

Machine Translated by Google

0-33000-6351 ആൾട്ടർനേറ്റർ

ഒഇഎം കസ്റ്റമർ	ഇസുസു	OEM പാർട്സ് നമ്പർ	8-94316401-1
നോമിനൽ ഔട്ട് പുട്ട്	24 വി 25 എ	വിതരണ നിബന്ധന	88.01□
ഭാരം	5.2 കിലോഗ്രാം	റെഗുലേറ്റർ	ബിൽറ്റ്-ഇൻ
എഞ്ചിൻ മോഡൽ 4JB1MTC			
വാഹനം	മറൈൻ		
ഡിസൈൻ റെക്കോർഡ്	6350 □ 6351 കണ്ടൻസർ ചേർത്തു		
കുറിപ്പ്	വി 15 ടൈപ്പ് വി ബെൽറ്റ് സിംഗിൾ പീക്ക് ഇൻസുലേഷനായി പൊങ്ങിക്കിടക്കുന്ന ഭൂമി (കടൽ തരം) ക്ലോക്ക്വൈസ് റൊട്ടേഷൻ		

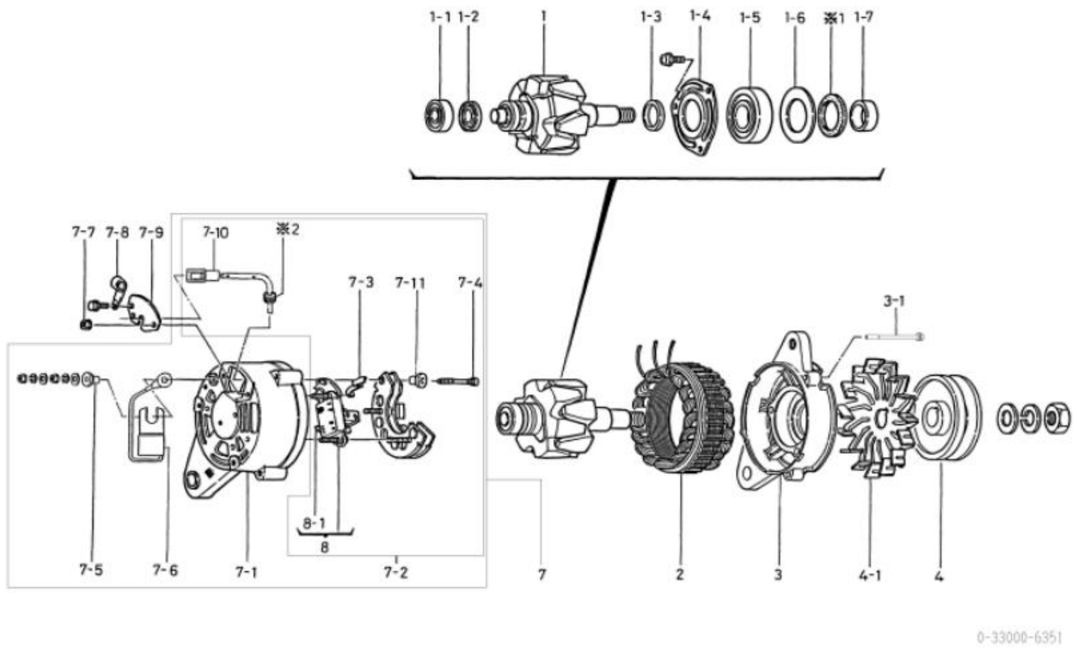

0-33000-6351 ആൾട്ടർനേറ്റർ (മേക്കർ പാർട്ട് നമ്പർ 8-94316401-1)

ഇല്ല	ഭാഗങ്ങളുടെ നമ്പർ	മേക്കർ പാർട്സ് നമ്പർ	വിവരണം	അളവ്	ലിസ്റ്റ് വില	കുറിപ്പ്
1	0-33100-1420	8-97029054-0 റോട്ടർ അസി		1		
1-1	1-09201-0530	8-94173054-0 ബോൾ ബെയറിംഗ്		1		പിൻഭാഗം
1-2	1-33926-0820	8-94173060-0 റീട്ടെയ്നർ		1		
1-3	1-33923-0850	8-94173055-0 കോളർ		1		
1-4	0-33926-0940	8-94338865-0 റീട്ടെയ്നർ		1		
1-5	1-0456-63037	1-81229279-0 ബോൾ ബെയറിംഗ്		1		മുൻവശം
1-6	1-33926-0810	8-94173059-0 റീട്ടെയ്നർ		1		
1-7	1-33923-0860	8-94173056-0 കോളർ		1		
2	0-33200-1410	1-81211090-0 സ്റ്റേറ്റർ അസി		1		
3	0-33311-0551	8-94340106-0 ഫ്രണ്ട് ബ്രാക്കറ്റ്		1		
3-1	0-0275-06802	1-81229382-0 ബോൾട്ട്		3		ബോൾട്ട് വഴി
4	7-33400-0040		പുള്ളി അസി	1		
4-1	0-33421-0640	8-94340109-0 ഫാൻ		1		
7	0-33700-2960	8-94340110-0 ആർ.ബ്രാക്കറ്റ് അസി		1		INC 7-1□7-6, 2PCS.7-7, 7-10□8-1※2
7-1	0-33710-3590	8-94340111-0 പിൻ ബ്രാക്കറ്റ് കമ്പനി		1		
7-2	0-33730-2570		റെക്റ്റിഫയർ അസി	1		ഐഎൻസി 7-3, 7-4, 7-10□,8-1, ※2
7-3	0-33784-0310	8-94340114-0 കണക്റ്റ് ബാർ		1		
7-4	0-33901-0850		ബോൾട്ട്	1		
7-5	0-33943-1090	8-94338866-0 ഇൻസുലേറ്റ് ബുഷ്		3		
7-6	1-35340-0030		കണ്ടൻസർ അസി	1		
7-7	0-33902-0080	8-98040690-0 എൻയുടി		3		7-ൽ 2 പീസുകൾ അടങ്ങിയിരിക്കുന്നു.
7-8	1-33931-0021	1-81229122-0	ക്ലിപ്പ്	1		
7-9	0-33761-1250	8-94340118-0 കവർ		1		
7-10	0-33780-0920	8-94340119-0 ടെർമിനൽ അസി		1		
7-11	0-33943-1100	8-94340116-0 ഇൻസുലേറ്റ് ബുഷ്		3		8-1 ഉൾപ്പെടെ
8	0-33719-0100	8-94340112-0 റെഗുലേറ്റർ അസി		1		
8-1	1-33740-0455	8-98208228-0 ബ്രഷ് കമ്പനി		2		
※1	1-33951-0660	8-94339042-0 പാക്കിംഗ്		1		
※2	1-0540-06001	1-81229520-0 ഗം ബുഷ്		1		

Machine Translated by Google

0-33000-6542 ആൾട്ടർനേറ്റർ

ഒഇഎം കസ്റ്റമർ	ഇസുസു	OEM പാർട്സ് നമ്പർ	8-97022211-2
നോമിനൽ ഔട്ട് പുട്ട്	24 വി 30 എ	വിതരണ നിബന്ധന	90.08
ഭാരം	5.2 കിലോഗ്രാം	റെഗുലേറ്റർ	ബിൽറ്റ്-ഇൻ
എഞ്ചിൻ മോഡൽ 4BD1T			
വാഹനം	വ്യവസായം		
ഡിസൈൻ റെക്കോർഡ്			
കുറിപ്പ്	വി 15 ടൈപ്പ് വി ബെൽറ്റ് സിംഗിൾ പീക്ക് ക്ലോക്ക്വൈസ് റൊട്ടേഷൻ 0-33000-6541 ന്റെ സംയോജിത തരം		

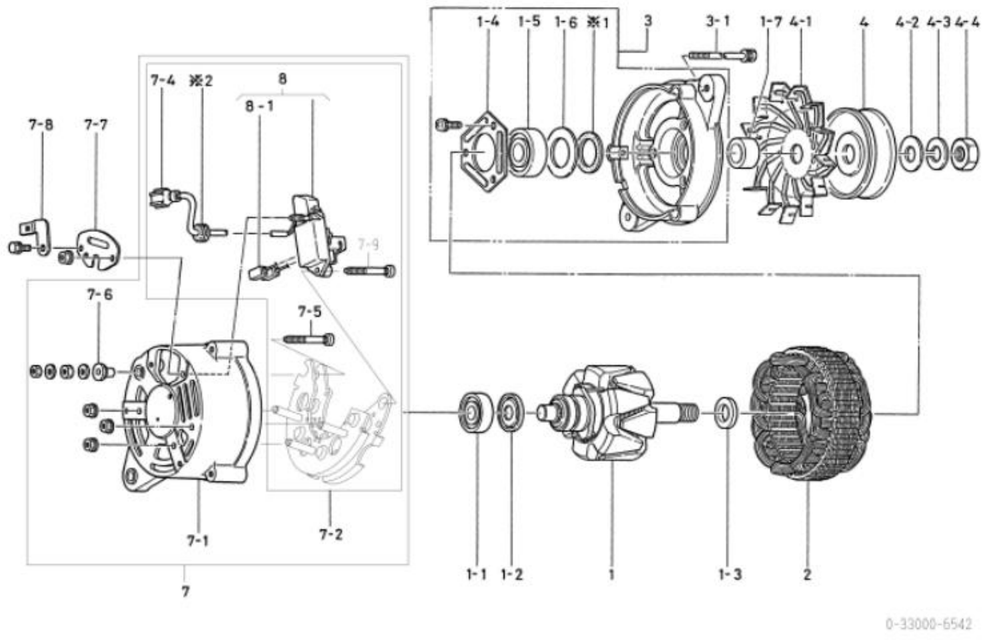

0-33000-6542 ആൾട്ടർനേറ്റർ (മേക്കർ പാർട്ട് നമ്പർ 8-97022211-2)

ഇല്ല	ഭാഗങ്ങളുടെ നമ്പർ	മേക്കർ പാർട്സ് നമ്പർ	വിവരണം	അളവ്	ലിസ്റ്റ് വില	കുറിപ്പ്
1	0-33100-1420	8-97029054-0 റോട്ടർ അസി		1		
1-1	1-09201-0530	8-94173054-0 ബോൾ ബെയറിംഗ്		1		പിൻഭാഗം
1-2	1-33926-0820	8-94173060-0 റീട്ടെയ്നർ		1		
1-3	1-33923-0850	8-94173055-0 കോളർ		1		
1-4	0-33926-0940	8-94338865-0 റീട്ടെയ്നർ		1		
1-5	1-0456-63037	1-81229279-0 ബോൾ ബെയറിംഗ്		1		മുൻവശം
1-6	1-33926-0810	8-94173059-0 റീട്ടെയ്നർ		1		
1-7	1-33923-0860	8-94173056-0 കോളർ		1		
2	0-33200-1480	8-97029055-0 സ്റ്റേറ്റർ അസി		1		
3	0-33300-0511	8-94382277-1	എഫ്.ബ്രാക്കറ്റ് അസി	1		1-4~1-6 ഉൾപ്പെടെ, ※1
3-1	0-0275-06802	1-81229382-0 ബോൾട്ട്		3		ബോൾട്ട് വഴി
4	7-33400-0010, 7-33400-0010 (മുമ്പ്)	8-94173051-0 പുള്ളി അസി		1		
4-1	1-33421-0520	8-94173070-0 ഫാൻ		1		
4-2	1-33923-0870	8-94173057-0 കോളർ		1		
4-3	1-0335-16002	1-81229479-0 സ്പ്രിംഗ് വാഷർ		1		
4-4	0-0290-16022	8-94173080-0 എൻയുടി		1		
7	0-33700-2992	8-97029056-1	ആർ.ബ്രാക്കറ്റ് അസി	1		ഐഎൻസി 7-1~7-6, 79~8-1, ※2
7-1	0-33710-3621	8-94382279-1 റിയർ ബ്രാക്കറ്റ് കോ		1		
7-2	0-33730-2601	8-97029057-0	റെക്റ്റിഫയർ അസി	1		ഐഎൻസി 7-4, 7-5, 7-9~8-1, ※2
7-4	0-33780-0980	1-82699416-0 ടെർമിനൽ അസി		1		
7-5	0-33901-0790	8-94382282-0 ബോൾട്ട്		1		
7-6	1-33943-0980	8-94173061-0 ഇൻസുലേറ്റ് ബുഷ്		1		
7-7	0-33761-1200	1-81229544-0 കവർ		1		
7-8	0-33927-0650	8-97029059-0 ഹോൾഡർ		1		
7-9	0-33901-0830	8-97085454-0 ബോൾട്ട്		1		
8	0-33719-0090	1-81270015-0 റെഗുലേറ്റർ അസി		1		8-1 ഉൾപ്പെടെ
8-1	1-33740-0455	8-98208228-0 ബ്രഷ് കമ്പനി		2		
※1	1-33951-0660	8-94339042-0 പാക്കിംഗ്		1		
※2	1-0540-06001	1-81229520-0 ഗം ബുഷ്		1		

Machine Translated by Google

0-33000-6552 ആൾട്ടർനേറ്റർ

ഒഇഎം കസ്റ്റമർ	ഇസുസു	OEM പാർട്സ് നമ്പർ	1-81200440-2
നോമിനൽ ഔട്ട് പുട്ട്	24 വി 30 എ	വിതരണ നിബന്ധന	91.04
ഭാരം	6.5 കിലോഗ്രാം	റെഗുലേറ്റർ	ബിൽറ്റ്-ഇൻ
എഞ്ചിൻ മോഡൽ 6BD1TPJ			
വാഹനം	വ്യവസായം		
ഡിസൈൻ റെക്കോർഡ്	6550 6551 സംയോജിത തരം 6551 6552 കണക്റ്റർ മൗണ്ടിംഗ് ദിശ മാറ്റി		
കുറിപ്പ്	15 ടൈപ്പ് V ബെൽറ്റ് ഡബിൾ പീക്കുകൾ ക്ലോക്ക്‌വൈസ് റൊട്ടേഷൻ		

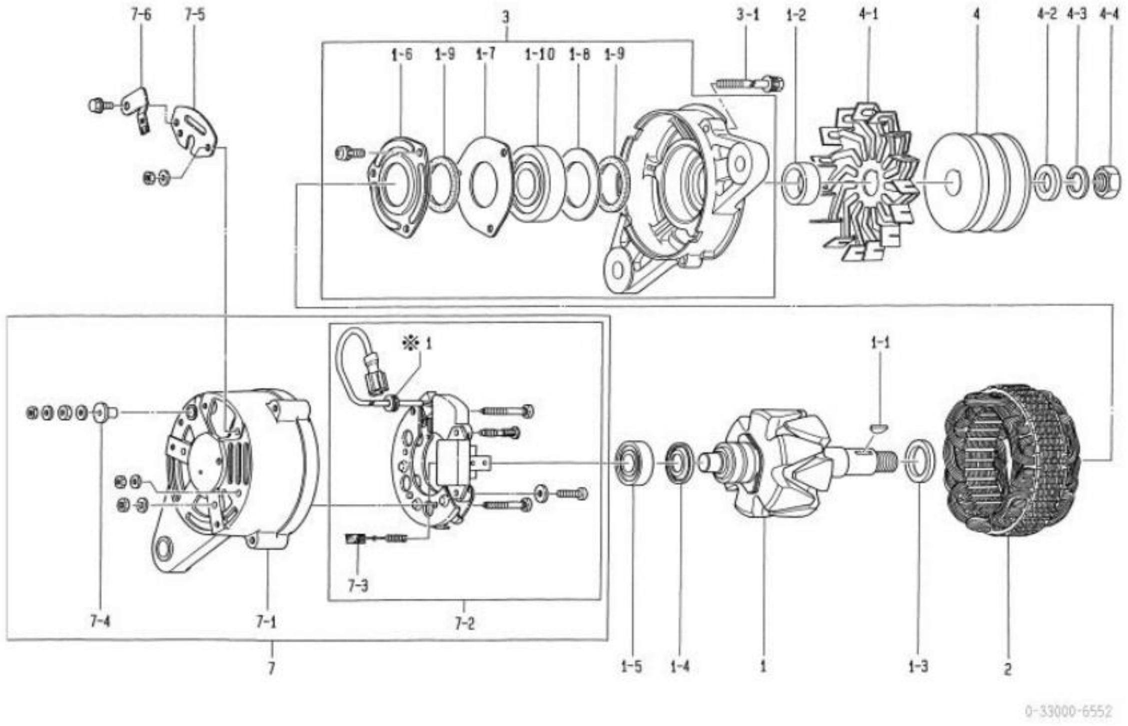

0-33000-6552 ആൾട്ടർനേറ്റർ (മേക്കർ പാർട്ട് നമ്പർ 1-81200440-2)

ഇല്ല	ഭാഗങ്ങളുടെ നമ്പർ	മേക്കർ പാർട്സ് നമ്പർ	വിവരണം	അളവ്	ലിസ്റ്റ് വില	കുറിപ്പ്
1	0-33100-1450	1-81221072-0 റോട്ടർ അസി		1		
1-1	1-0416-04160	9-82215994-0 വുഡ്‌റഫ് കീ		1		
1-2	1-33923-0920	1-81229527-0 കോളർ		1		
1-3	0-33923-0980	1-81229543-0 കോളർ		1		
1-4	1-33926-0820	8-94173060-0 റീട്ടെയ്നർ		1		
1-5	1-09201-0530	8-94173054-0 ബോൾ ബെയറിംഗ്		1		പിൻഭാഗം
1-6	0-35926-0060	1-81229513-0 റീട്ടെയ്നർ		1		
1-7	1-33926-0750	1-81229376-0 റീട്ടെയ്നർ		1		
1-8	1-33926-0730	1-81229526-0 റീട്ടെയ്നർ		1		
1-9	1-33951-0610	1-81229383-0 പാക്കിംഗ്		2		
1-10	1-0456-63057	1-81229225-0 ബോൾ ബെയറിംഗ്		1		മുൻവശം
2	0-33200-1480	8-97029055-0 സ്റ്റേറ്റർ അസി		1		
3	0-33300-0580	1-81213085-0 എഫ്.ബ്രാക്കറ്റ് അസി		1		1-6~1-10 ഉൾപ്പെടെ
3-1	0-0275-06802	1-81229382-0 ബോൾട്ട്		3		ബോൾട്ട് വഴി
4	1-35411-0100	1-81222055-0 പുള്ളി		1		
4-1	1-33421-0590	1-81223009-0 ഫാൻ		1		
4-2	1-0330-16012	1-81229478-0	പ്ലെയിൻ വാഷർ	1		
4-3	1-0335-16002	1-81229479-0 സ്പ്രിംഗ് വാഷർ		1		
4-4	0-0280-16022	1-81229474-0 എൻയുടി		1		
7	0-33700-3050	1-81214322-0 ആർ.ബ്രാക്കറ്റ് അസി		1		7-1~7-4, #1 എന്നിവ ഉൾപ്പെടുന്നു
7-1	0-33710-3360	1-81214242-0 പിൻ ബ്രാക്കറ്റ് കമ്പനി		1		
7-2	0-33730-2601	8-97029057-0	റെക്റ്റിഫയർ അസി	1		റെഗുലേറ്റർ ഉൾപ്പെടെ, 7-3, ※1
7-3	1-33740-0455	8-98208228-0 ബ്രഷ് കമ്പനി		2		
7-4	1-33943-0980	8-94173061-0 ഇൻസുലേറ്റ് ബുഷ്		1		
7-5	0-33761-1200	1-81229544-0 കവർ		1		
7-6	0-33927-0650	8-97029059-0 ഹോൾഡർ		1		
※1	1-0540-06001	1-81229520-0 ഗം ബുഷ്		1		

Machine Translated by Google

0-33000-6580 ആൾട്ടർനേറ്റർ

ഒഇഎം കസ്റ്റമർ	കൊമാറ്റ്സു	OEM പാർട്സ് നമ്പർ	600-821-6190
നോമിനൽ ഔട്ട് പുട്ട്	24 വി 30 എ	വിതരണ നിബന്ധന	92.04
ഭാരം	6.5 കിലോ	റെഗുലേറ്റർ	ബിൽറ്റ്-ഇൻ
എഞ്ചിൻ മോഡൽ S6D95, മറ്റുള്ളവ			
വാഹനം	പിസി200-6, പിസി2206, മറ്റുള്ളവ		
ഡിസൈൻ റെക്കോർഡ്			
കുറിപ്പ്	കെ ടൈപ്പ് വി ബെൽറ്റ് 9 പീക്കുകൾ ക്ലോക്ക്വൈസ് റൊട്ടേഷൻ		

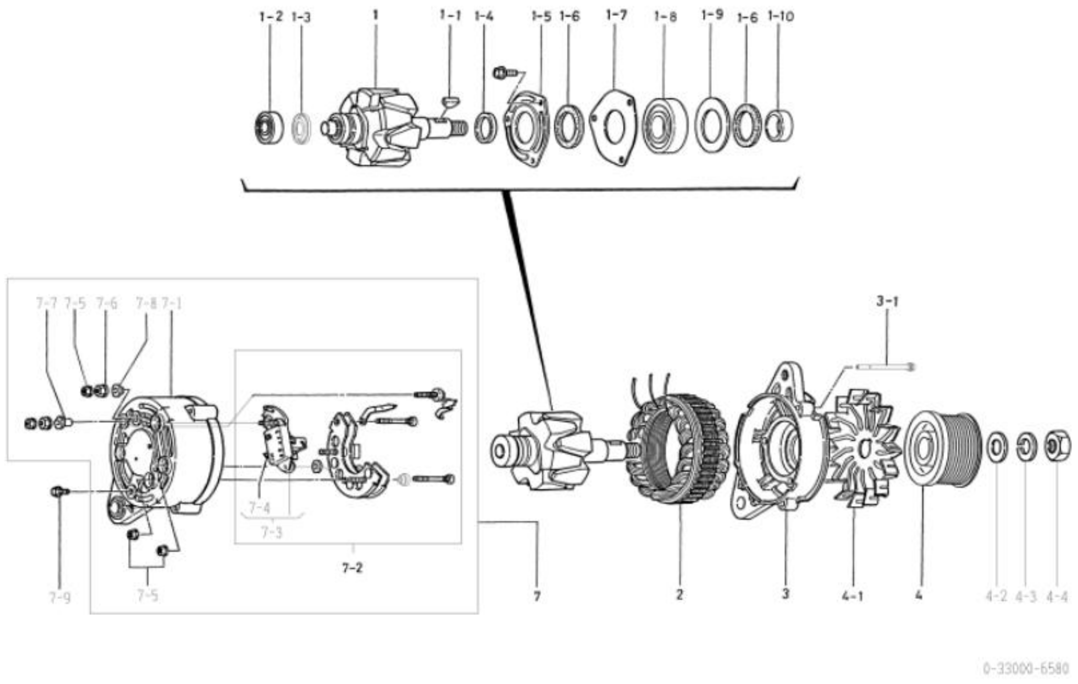

0-33000-6580 ആൾട്ടർനേറ്റർ (മേക്കർ പാർട്ട് നമ്പർ 600-821-6190)

ഇല്ല	ഭാഗങ്ങളുടെ നമ്പർ	മേക്കർ പാർട്സ് നമ്പർ	വിവരണം	അളവ്	ലിസ്റ്റ് വില	കുറിപ്പ്
1	0-33100-1450		റോട്ടർ അസി	1		
1-1	1-0416-04160		വുഡ്റഫ് കീ	1		
1-2	1-09201-0530		പന്ത് ബെയറിംഗ്	1		പിൻഭാഗം
1-3	1-33926-0820		റിട്ടെയ്നർ	1		
1-4	0-33923-0980		കോളർ	1		
1-5	0-35926-0060		റിട്ടെയ്നർ	1		
1-6	1-33951-0610		പാക്കിംഗ്	2		
1-7	1-33926-0750		റിട്ടെയ്നർ	1		
1-8	1-0456-63057		പന്ത് ബെയറിംഗ്	1		മുൻവശം
1-9	1-33926-0730		റിട്ടെയ്നർ	1		
1-10	1-33923-0920		കോളർ	1		
2	0-33200-1480		സ്റ്റേറ്റർ അസി	1		
3	0-33311-0510		എഫ്. ബ്രാക്കറ്റ്	1		
3-1	0-0275-06802		ബോൾട്ട്	3		ബോൾട്ട് വഴി
4	0-35411-0551		പുള്ളി	1		
4-1	1-33421-0590		ഫാൻ	1		
4-2	1-0330-16012		പ്ലെയിൻ വാഷർ	1		
4-3	1-0335-16002		സ്പ്രിംഗ് വാഷർ	1		
4-4	0-0280-16022		നട്ട്	1		
7	0-33700-2711		ആർ. ബ്രാക്കറ്റ് അസി	1		7-1~7-8 ഉൾപ്പെടെ
7-1	0-33710-3300		റിയർ ബ്രാക്കറ്റ് കമ്പനി	1		
7-2	0-33730-2560		റെക്റ്റിഫയർ അസി	1		7-3, 7-4 ഉൾപ്പെടെ
7-3	0-33719-0032		റെഗുലേറ്റർ അസി	1		7-4 ഉൾപ്പെടെ
7-4	1-33740-0455		ബ്രഷ് കമ്പനി	2		
7-5	0-33902-0080		നട്ട്	6.		
7-6	0-33902-0090		നട്ട്	2		
7-7	1-33943-0980		ഇൻസുലേറ്റ് ബുഷ്	1		
7-8	0-33943-1050		ഇൻസുലേറ്റ് ബുഷ്	1		
7-9	0-0274-05102		ബോൾട്ട്	1		

Machine Translated by Google

0-33000-6590 ആൾട്ടർനേറ്റർ

ഒഇഎം കസ്റ്റമർ	കൊമാറ്റ്സു	OEM പാർട്സ് നമ്പർ	600-861-2110, 600-861-2110
നോമിനൽ ഔട്ട് പുട്ട്	24 വി 25 എ	വിതരണ നിബന്ധന	94.11
ഭാരം	6.5 കിലോ	റെഗുലേറ്റർ	ബിൽറ്റ്-ഇൻ
എഞ്ചിൻ മോഡൽ	S4D102E, മറ്റുള്ളവ		
വാഹനം	PC100E-6, PC120-6E, മറ്റുള്ളവ		
ഡിസൈൻ റെക്കോർഡ്			
കുറിപ്പ്	കെ ടൈപ്പ് വി ബെൽറ്റ് 8 പീക്കുകൾ ക്ലോക്ക്‌വൈസ് റൊട്ടേഷൻ		

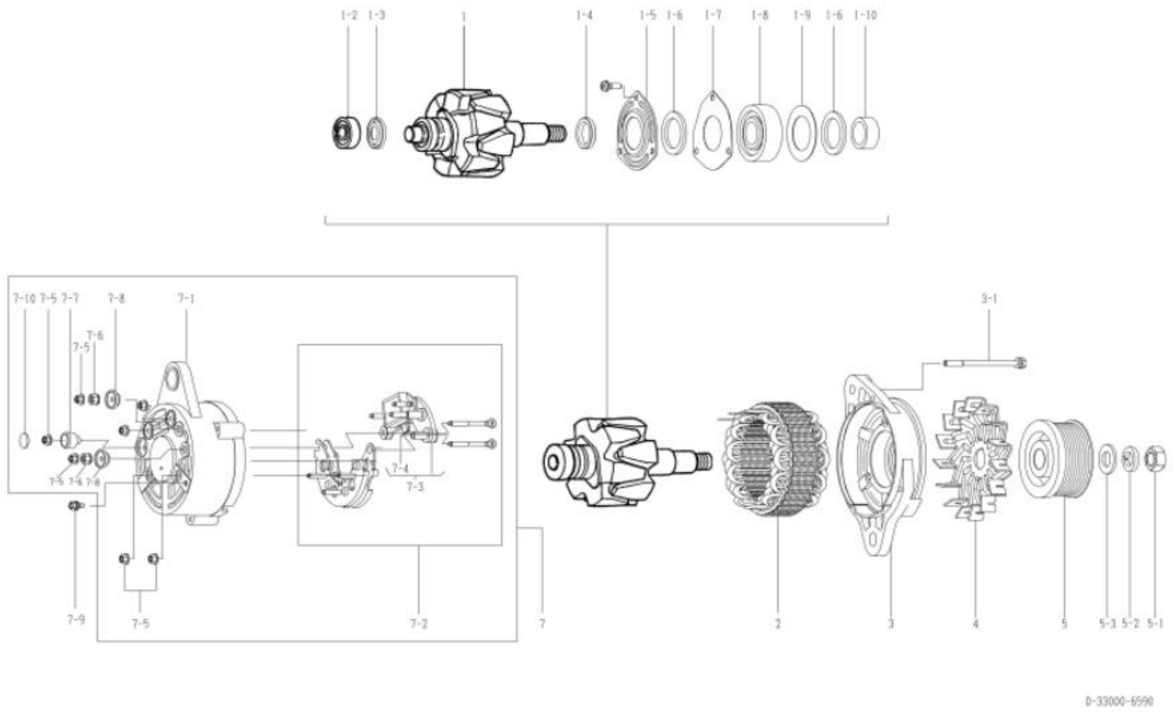

0-33000-6590 ആൾട്ടർനേറ്റർ (മേക്കർ പാർട്ട് നമ്പർ 600-861-2110)

ഇല്ല	ഭാഗങ്ങളുടെ നമ്പർ	മേക്കർ പാർട്സ് നമ്പർ	വിവരണം	അളവ്	ലിസ്റ്റ് വില	കുറിപ്പ്
1	0-33100-1450		റോട്ടർ അസി	1		
1-2	1-09201-0530		പന്ത് ബെയറിംഗ്	1		പിൻഭാഗം
1-3	1-33926-0820		റിട്ടെയ്നർ	1		
1-4	0-33923-0980		കോളർ	1		
1-5	0-35926-0060		റിട്ടെയ്നർ	1		
1-6	1-33951-0610		പാക്കിംഗ്	2		
1-7	1-33926-0750		റിട്ടെയ്നർ	1		
1-8	1-0456-63057		പന്ത് ബെയറിംഗ്	1		മുൻവശം
1-9	1-33926-0730		റിട്ടെയ്നർ	1		
1-10	1-33923-0920		കോളർ	1		
2	0-33200-1410		സ്റ്റേറ്റർ അസി	1		
3	0-33311-0591		എഫ്. ബ്രാക്കറ്റ്	1		
3-1	0-0275-06802		ബോൾട്ട്	3		ബോൾട്ട് വഴി
4	1-33421-0590		ഫാൻ	1		
5	0-33411-3161		പുള്ളി	1		
5-1	0-0280-16022		നട്ട്	1		
5-2	1-0335-16002		സ്പ്രിംഗ് വാഷർ	1		
5-3	1-0330-16012		പ്ലെയിൻ വാഷർ	1		
7	0-33700-3090		ആർ. ബ്രാക്കറ്റ് അസി	1		7-17-8,7-10 ഉൾപ്പെടെ
7-1	0-33710-3740		റിയർ ബ്രാക്കറ്റ് കമ്പനി	1		
7-2	0-33730-2720		റെക്റ്റിഫയർ അസി	1		7-3, 7-4 ഉൾപ്പെടെ
7-3	0-33719-0151		റെഗുലേറ്റർ അസി	1		7-4 ഉൾപ്പെടെ
7-4	1-33740-0455		ബ്രഷ് കമ്പനി	2		
7-5	0-33902-0080		നട്ട്	7		
7-6	0-33902-0090		നട്ട്	2		
7-7	0-09103-0440		ഇൻസുലേറ്റ് ബുഷ്	1		
7-8	0-33943-1090		ഇൻസുലേറ്റ് ബുഷ്	2		
7-9	0-0274-05102		ബോൾട്ട്	1		
7-10	0-09252-0560		ഗം ബുഷ്	1		

Machine Translated by Google

0-33000-6630 ആൾട്ടർനേറ്റർ

ഒഇഎം കസ്റ്റമർ	ഇസുസു	OEM പാർട്സ് നമ്പർ	8-97204503-0
നോമിനൽ ഔട്ട് പുട്ട്	24 വി 30 എ	വിതരണ നിബന്ധന	98.02
ഭാരം	5.2 കിലോഗ്രാം	റെഗുലേറ്റർ	ബിൽറ്റ്-ഇൻ
എഞ്ചിൻ മോഡൽ 4BG1PY-01			
വാഹനം	വ്യവസായം(XD)		
ഡിസൈൻ റെക്കോർഡ്			
കുറിപ്പ്	15 ടൈപ്പ് V ബെൽറ്റ് സിംഗിൾ പീക്ക് ക്ലോക്ക്‌വൈസ് റൊട്ടേഷൻ		

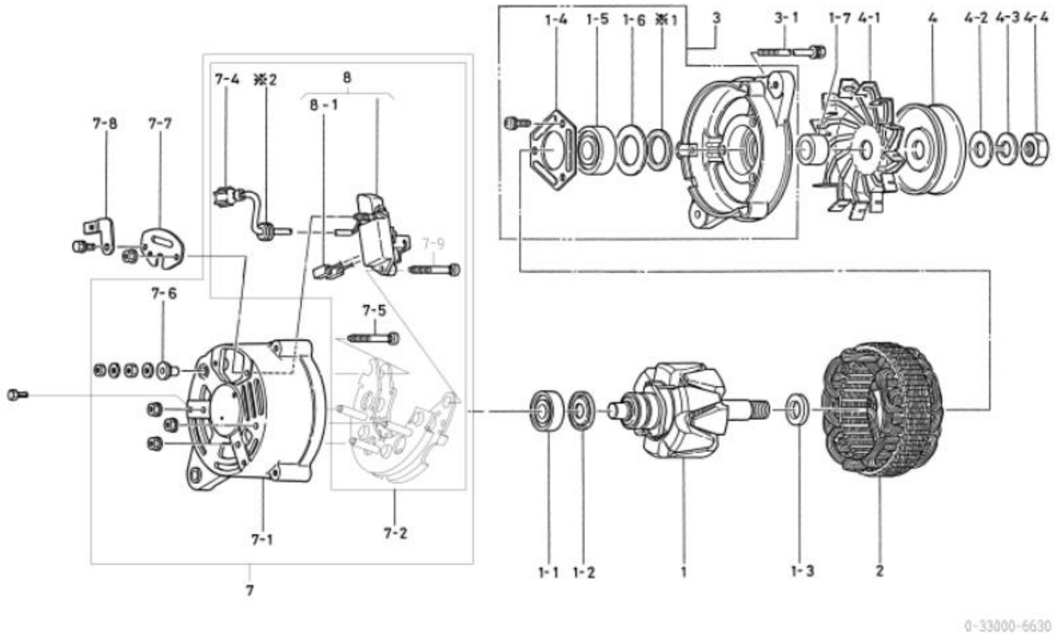

0-33000-6630 ആൾട്ടർനേറ്റർ (മേക്കർ പാർട്ട് നമ്പർ 8-97204503-0)

ഇല്ല	ഭാഗങ്ങളുടെ നമ്പർ	മേക്കർ പാർട്സ് നമ്പർ	വിവരണം	അളവ്	ലിസ്റ്റ് വില	കുറിപ്പ്
1	0-33100-1420	8-97029054-0 റോട്ടർ അസി		1		
1-1	1-09201-0530	8-94173054-0 ബോൾ ബെയറിംഗ്		1		പിൻഭാഗം
1-2	1-33926-0820	8-94173060-0 റീട്ടെയ്നർ		1		
1-3	1-33923-0850	8-94173055-0 കോളർ		1		
1-4	0-33926-0940	8-94338865-0 റീട്ടെയ്നർ		1		
1-5	1-0456-63037	1-81229279-0 ബോൾ ബെയറിംഗ്		1		മുൻവശം
1-6	1-33926-0810	8-94173059-0 റീട്ടെയ്നർ		1		
1-7	1-33923-0860	8-94173056-0 കോളർ		1		
2	0-33200-1480	8-97029055-0 സ്റ്റേറ്റർ അസി		1		
3	0-33300-0650	8-97205634-0 എഫ്.ബ്രാക്കറ്റ് അസി		1		1-41-6,※1 ഉൾപ്പെടെ
3-1	0-0275-06802	1-81229382-0 ബോൾട്ട്		3		ബോൾട്ട് വഴി
4	7-33400-0010, 7-33400-0010 (മുമ്പ്)	8-94173051-0 പുള്ളി അസി		1		
4-1	1-33421-0520	8-94173070-0 ഫാൻ		1		
4-2	1-33923-0870	8-94173057-0 കോളർ		1		
4-3	1-0335-16002	1-81229479-0 സ്പ്രിംഗ് വാഷർ		1		
4-4	0-0290-16022	8-94173080-0 എൻയുടി		1		
7	0-33700-2992	8-97029056-1	ആർ.ബ്രാക്കറ്റ് അസി	1		ഐഎൻസി 7-17-6,7-98-1,※2
7-1	0-33710-3621	8-94382279-1 റിയർ ബ്രാക്കറ്റ് കോ		1		
7-2	0-33730-2601	8-97029057-0	റെക്റ്റിഫയർ അസി	1		ഐഎൻസി 7-4,7-5,7-98-1,※2
7-4	0-33780-0980	1-82699416-0 ടെർമിനൽ അസി		1		
7-5	0-33901-0790	8-94382282-0 ബോൾട്ട്		1		
7-6	1-33943-0980	8-94173061-0 ഇൻസുലേറ്റ് ബുഷ്		1		
7-7	0-33761-1200	1-81229544-0 കവർ		1		
7-8	0-33927-0650	8-97029059-0 ഹോൾഡർ		1		
7-9	0-33901-0830	8-97085454-0 ബോൾട്ട്		1		
8	0-33719-0090	1-81270015-0 റെഗുലേറ്റർ അസി		1		8-1 ഉൾപ്പെടെ
8-1	1-33740-0455	8-98208228-0 ബ്രഷ് കമ്പനി		2		
※1	1-33951-0660	8-94339042-0 പാക്കിംഗ്		1		
※2	1-0540-06001	1-81229520-0 ഗം ബുഷ്		1		

Machine Translated by Google

0-35000-0290 ആൾട്ടർനേറ്റർ

ഒഇഎം കസ്റ്റമർ	ഇസുസു	OEM പാർട്സ് നമ്പർ	1-81200394-0
നോമിനൽ ഔട്ട് പുട്ട്	24 വി 30 എ	വിതരണ നിബന്ധന	86.11□
ഭാരം	8 കിലോ	റെഗുലേറ്റർ	ബിൽറ്റ്-ഇൻ
എഞ്ചിൻ മോഡൽ 6SA1TPA-02			
വാഹനം	വ്യവസായം		
ഡിസൈൻ റെക്കോർഡ്			
കുറിപ്പ്	ബി ടൈപ്പ് വി ബെൽറ്റ് 3 പീക്കുകൾ ക്ലോക്ക്വൈസ് റൊട്ടേഷൻ		

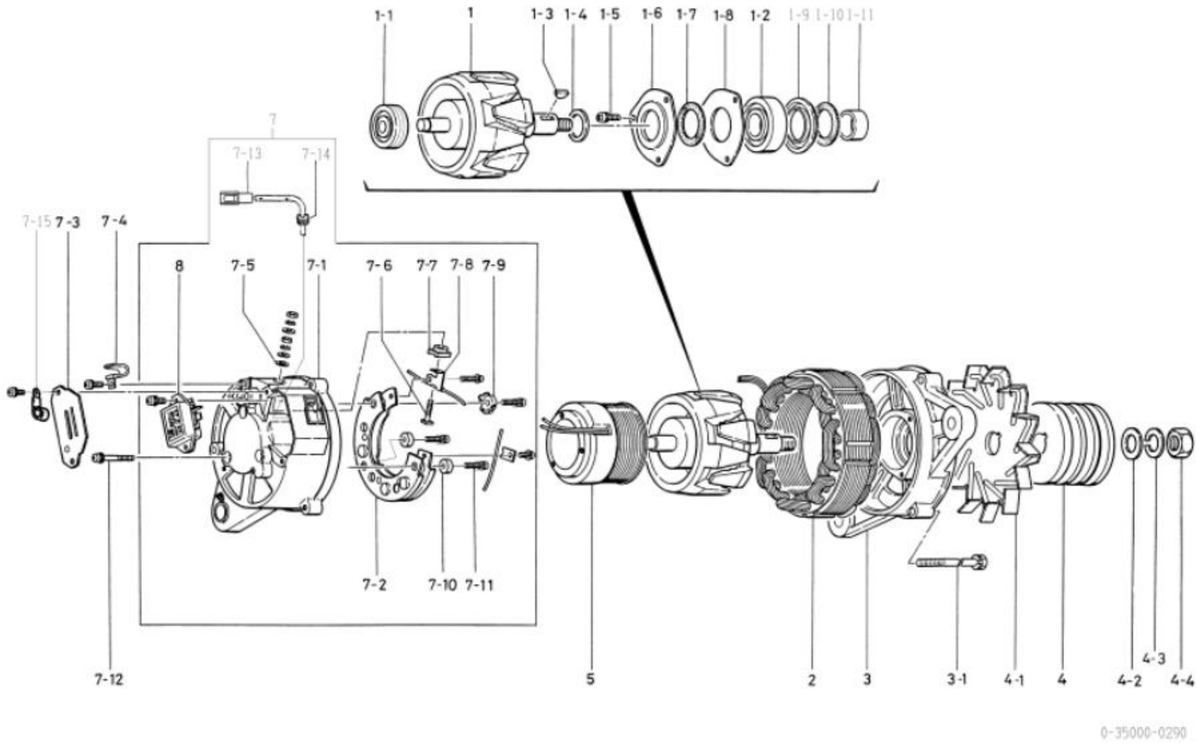

0-35000-0290 ആൾട്ടർനേറ്റർ (മേക്കർ പാർട്ട് നമ്പർ 1-81200394-0)

ഇല്ല	ഭാഗങ്ങളുടെ നമ്പർ	മേക്കർ പാർട്സ് നമ്പർ	വിവരണം	അളവ്	ലിസ്റ്റ് വില	കുറിപ്പ്
,	0-35100-0080	1-81221067-0 റോട്ടർ അസി		,		
1-1	0-09201-0590	1-81229515-0 ബോൾ ബെയറിംഗ്		,		പിൻഭാഗം
1-2	1-0453-63057	1-81229514-0 ബോൾ ബെയറിംഗ്		,		മുൻവശം
1-3	1-0416-04160	9-82215867-0 വുഡ്റഫ് കീ		,		
1-4	1-33923-0780	1-81229373-0 കോളർ		,		
1-5	1-0055-06162	1-81229469-0 സ്ക്രൂ		3		
1-6	0-35926-0060	1-81229513-0 റീട്ടെയ്നർ		,		
1-7	1-33951-0610	1-81229383-0 പാക്കിംഗ്		,		
1-8	1-33926-0750	1-81229376-0 റീട്ടെയ്നർ		,		
1-9	1-33926-0760	1-81229377-0 റീട്ടെയ്നർ		,		
1-10	1-09251-0440	1-81229384-0 പാക്കിംഗ്		,		
1-11	1-33923-0810	1-81229374-0 കോളർ		,		
2	0-35200-0030	1-81211061-0 സ്റ്റേറ്റർ അസി		,		
3	1-35311-0022		ഫ്രണ്ട് ബ്രാക്കറ്റ്	,		
3-1	0-0275-06802	1-81229382-0 ബോൾട്ട്		3		ബോൾട്ട് വഴി
4	0-35411-0240	1-81222059-0 പുള്ളി		,		
4-1	1-35421-0030	1-81223004-0 ഫാൻ		,		
4-2	1-0330-16012	1-81229478-0	പ്ലെയിൻ വാഷർ	,		
4-3	1-0335-16002	1-81229479-0 സ്പ്രിംഗ്	വാഷർ	,		
4-4	0-0280-16022	1-81229474-0 എൻയുടി		,		
5	0-35120-0040	1-81212004-0	ഫീൽഡ് കോയിൽ കമ്പനി	,		
7	0-35700-0280	1-81214258-0 ആർ.ബ്രാക്കറ്റ് അസി		,		ഐഎൻസി 7-1,7-2,7-5□7-11,7-13,7-14,8
7-1	0-35710-0090	1-81214180-0 പിൻ ബ്രാക്കറ്റ് കമ്പനി		,		
7-2	0-35730-0080	1-81219060-0	റെക്റ്റിഫയർ അസി	,		
7-3	0-35761-0070	1-81214202-0 കവർ		,		
7-4	1-35931-0010	1-81229394-0	ക്ലിപ്പ്	,		
7-5	1-47941-0180	1-81229227-0 ഇൻസുലേറ്റ് വാഷർ		,		
7-6	0-33901-0640	5-81229192-0 ബോൾട്ട്		,		
7-7	1-33943-0870	1-81229237-0 ഇൻസുലേറ്റ് ബുഷ്		,		
7-8	1-35784-0040	1-81229392-0 കണക്റ്റ് ബാർ		,		ലീഡ് വയർ ഉൾപ്പെടുത്തിയിട്ടില്ല
7-9	1-35780-0030	1-81229378-0 ട്രൈമിനൽ അസി		,		
7-10	1-09102-0010	9-82115344-0 ഇൻസുലേറ്റ് പ്ലേറ്റ്		2		
7-11	0-0056-05252	1-81229476-0 സ്ക്രൂ		3		
7-12	0-0056-05452	1-81229477-0 സ്ക്രൂ		3		
7-13	0-35780-0140	1-81229582-0 ടെർമിനൽ അസി		,		
7-14	1-0540-06001	1-81229520-0 ഗം ബുഷ്		,		
7-15	1-33931-0021	1-81229122-0	ക്ലിപ്പ്	,		
8	7-44000-0901	1-81260004-0 റെഗുലേറ്റർ		,		

Machine Translated by Google

0-35000-0392 ആൾട്ടർനേറ്റർ

ഒഇഎം കസ്റ്റമർ	കൊമാറ്റ്സു	OEM പാർട്സ് നമ്പർ	600-825-3151
നാമമാത്ര ഔട്ട്പുട്ട്	24 വി 35 എ	വിതരണ നിബന്ധന	98.02
ഭാരം	8 കിലോ	റെഗുലേറ്റർ	ബിൽറ്റ്-ഇൻ
എഞ്ചിൻ മോഡൽ S6D125E-2, മറ്റുള്ളവ			
ഡിസൈൻ റെക്കോർഡ്	D60P-12, D65EX-12, മറ്റുള്ളവ		
ഡിസൈൻ റെക്കോർഡ് 0391 0392	കണക്റ്റ് ബാർ, ഫീൽഡ് കോയിൽ, കണ്ടൻസർ എന്നിവ മാറ്റി		
കുറിപ്പ്	22 ടൈപ്പ് വി-ബെൽറ്റ് ഡബിൾ പീക്കുകൾ ക്ലോക്ക്വൈസ് റൊട്ടേഷൻ 0-35000-0190 ഉം -3070 ഉം സംയോജിത തരം		

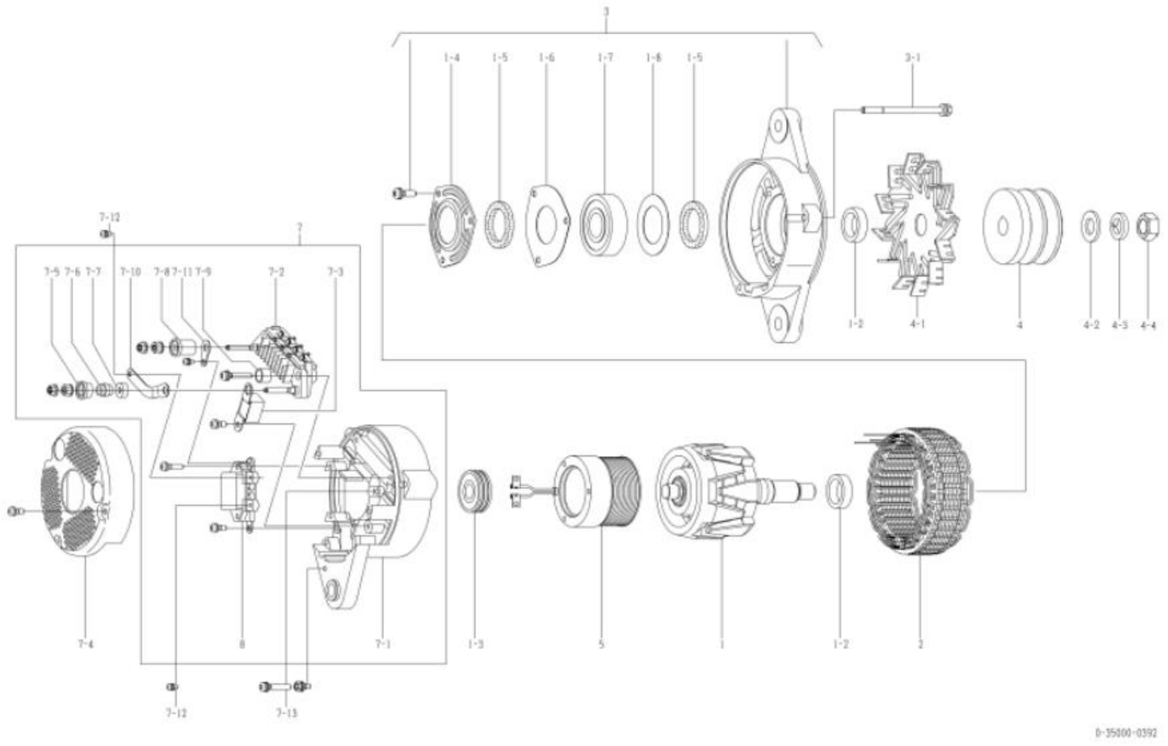

0-35000-0392 ആൾട്ടർനേറ്റർ (മേക്കർ പാർട്ട് നമ്പർ 600-825-3151)

ഇല്ല	ഭാഗങ്ങളുടെ നമ്പർ	മേക്കർ പാർട്സ് നമ്പർ	വിവരണം	അളവ്	ലിസ്റ്റ് വില	കുറിപ്പ്
.	0-35100-0280		റോട്ടർ അസി	.		
1-2	1-33923-0790		കോളർ	2		
1-3	0-09201-0870		പന്ത് ബെയറിംഗ്	.		പിൻഭാഗം
1-4	0-35926-0070		റിട്ടെയ്നർ	.		
1-5	0-35951-0060		പാക്കിംഗ്	2		
1-6	0-35926-0090		റിട്ടെയ്നർ	.		
1-7	0-09201-0881		പന്ത് ബെയറിംഗ്	.		മുൻവശം
1-8	1-33926-0730		റിട്ടെയ്നർ	.		
2	0-35200-0401		സ്റ്റേറ്റർ അസി	.		
3	0-35300-0130		എഫ്.ബ്രാക്കറ്റ് അസി	.		1-4~1-8 ഉൾപ്പെടെ
3-1	0-0275-06802		ബോൾട്ട്	3		ബോൾട്ട് വഴി
4	0-35411-0560		പുള്ളി	.		
4-1	0-35421-0140		ഫാൻ	.		
4-2	1-0330-16012		പ്ലെയിൻ വാഷർ	.		
4-3	1-0335-16002		സ്പ്രിംഗ് വാഷർ	.		
4-4	0-0280-16022		നട്ട്	.		
5	0-35120-0450		ഫീൽഡ് കോയിൽ കമ്പനി	.		
7	0-35700-0663		ആർ.ബ്രാക്കറ്റ് അസി	.		ഇൻസി. 7-1~7-3, 7-5~7-11, 8
7-1	0-35710-0751		റിയർ ബ്രാക്കറ്റ് കമ്പനി	.		
7-2	0-35730-0510		റെക്റ്റിഫയർ അസി	.		
7-3	0-09170-2501		കണ്ടൻസർ	.		
7-4	0-35761-0181		കവർ	.		
7-5	0-35943-0150		ഇൻസുലേറ്റ് ബുഷ്	.		
7-6	0-35923-0130		കോളർ	.		
7-7	0-35943-0160		ഇൻസുലേറ്റ് ബുഷ്	.		
7-8	0-35943-0140		ഇൻസുലേറ്റ് ബുഷ്	.		
7-9	0-35943-0170		ഇൻസുലേറ്റ് ബുഷ്	2		
7-10	0-35784-0280		കണക്റ്റ് ബാർ	.		
7-11	0-35784-0270		കണക്റ്റ് ബാർ	.		
7-12	0-09011-3540		സ്ക്രൂ	2		
7-13	0-0056-05302		സ്ക്രൂ	3		
8	0-35719-0280		റെഗുലേറ്റർ അസി	.		

Machine Translated by Google

0-35000-0402 ആൾട്ടർനേറ്റർ

ഒഇഎം കസ്റ്റമർ	കൊമാറ്റ്സു	OEM പാർട്സ് നമ്പർ	600-825-3161, 1990-0
നോമിനൽ ഔട്ട് പുട്ട്	24 വി 35 എ	വിതരണ നിബന്ധന	98.02
ഭാരം	8 കിലോ	റെഗുലേറ്റർ	ബിൽറ്റ്-ഇൻ
എഞ്ചിൻ മോഡൽ	SAA6D108E2, മറ്റുള്ളവ		
ഡിസൈൻ റെക്കോർഡ്	പിസി300-6, മറ്റുള്ളവ		
ഡിസൈൻ റെക്കോർഡ് 0401	0402 കണക്റ്റ് ബാർ, ഫീൽഡ് കോയിൽ, കണ്ടൻസർ എന്നിവ മാറ്റി		
കുറിപ്പ്	കെ ടൈപ്പ് വി ബെൽറ്റ് 9 പീക്കുകൾ ക്ലോക്ക്‌വൈസ് റൊട്ടേഷൻ പുള്ളി 0-35000-0392 ൽ നിന്ന് വ്യത്യസ്തമാണ്.		

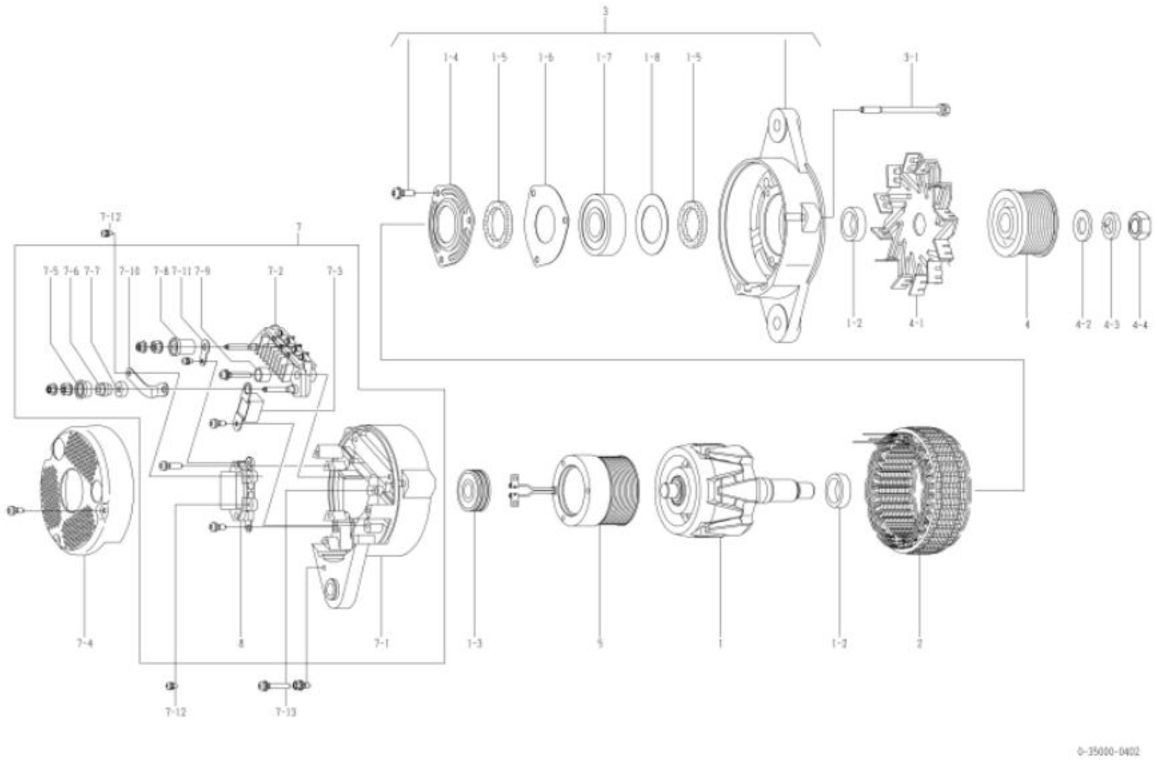

0-35000-0402 ആൾട്ടർനേറ്റർ (മേക്കർ പാർട്ട് നമ്പർ 600-825-3161)

ഇല്ല	ഭാഗങ്ങളുടെ നമ്പർ	മേക്കർ പാർട്സ് നമ്പർ	വിവരണം	അളവ്	ലിസ്റ്റ് വില	കുറിപ്പ്
1	0-35100-0280		റോട്ടർ അസി	1		
1-2	1-33923-0790		കോളർ	2		
1-3	0-09201-0870		പന്ത് ബെയറിംഗ്	1		പിൻഭാഗം
1-4	0-35926-0070		റിട്ടെയ്നർ	1		
1-5	0-35951-0060		പാക്കിംഗ്	2		
1-6	0-35926-0090		റിട്ടെയ്നർ	1		
1-7	0-09201-0881		പന്ത് ബെയറിംഗ്	1		മുൻവശം
1-8	1-33926-0730		റിട്ടെയ്നർ	1		
2	0-35200-0401		സ്റ്റേറ്റർ അസി	1		
3	0-35300-0130		എഫ്.ബ്രാക്കറ്റ് അസി	1		1-4~1-8 ഉൾപ്പെടെ
3-1	0-0275-06802		ബോൾട്ട്	3		ബോൾട്ട് വഴി
4	0-35411-0571		പുള്ളി	1		
4-1	0-35421-0140		ഫാൻ	1		
4-2	1-0330-16012		പ്ലെയിൻ വാഷർ	1		
4-3	1-0335-16002		സ്പ്രിംഗ് വാഷർ	1		
4-4	0-0280-16022		നട്ട്	1		
5	0-35120-0450		ഫീൽഡ് കോയിൽ കമ്പനി	1		
7	0-35700-0663		ആർ.ബ്രാക്കറ്റ് അസി	1		ഐഎൻസി 7-1~7-3,7-5~7-11,8
7-1	0-35710-0751		റിയർ ബ്രാക്കറ്റ് കമ്പനി	1		
7-2	0-35730-0510		റെക്റ്റിഫയർ അസി	1		
7-3	0-09170-2501		കണ്ടൻസർ	1		
7-4	0-35761-0181		കവർ	1		
7-5	0-35943-0150		ഇൻസുലേറ്റ് ബുഷ്	1		
7-6	0-35923-0130		കോളർ	1		
7-7	0-35943-0160		ഇൻസുലേറ്റ് ബുഷ്	1		
7-8	0-35943-0140		ഇൻസുലേറ്റ് ബുഷ്	1		
7-9	0-35943-0170		ഇൻസുലേറ്റ് ബുഷ്	2		
7-10	0-35784-0280		കണക്റ്റ് ബാർ	1		
7-11	0-35784-0270		കണക്റ്റ് ബാർ	1		
7-12	0-09011-3540		സ്ക്രൂ	2		
7-13	0-0056-05302		സ്ക്രൂ	3		
8	0-35719-0280		റെഗുലേറ്റർ അസി	1		

Machine Translated by Google

0-35000-0412 ആൾട്ടർനേറ്റർ

ഒഇഎം കസ്റ്റമർ	കൊമാറ്റ്സു	OEM പാർട്സ് നമ്പർ	600-825-3111,825-3111, 600-825-825-825-825-825-825-825-825-825-825-825-825-825-825-
നോമിനൽ ഔട്ട് പുട്ട്	24 വി 35 എ	വിതരണ നിബന്ധന	98.02
ഭാരം	8 കിലോ	റെഗുലേറ്റർ	ബിൽറ്റ്-ഇൻ
എഞ്ചിൻ മോഡൽ SA6D140E-2A, B, മറ്റുള്ളവ			
ഡിസൈൻ റെക്കോർഡ്	D155AX-3, മറ്റുള്ളവ		
ഡിസൈൻ റെക്കോർഡ് 0411	0412 കണക്റ്റ് ബാർ, ഫീൽഡ് കോയിൽ, കണ്ടൻസർ എന്നിവ മാറ്റി		
കുറിപ്പ്	10 ടൈപ്പ് V ബെൽറ്റ് ഡബിൾ പീക്കുകൾ എതിർ-ക്ലോക്ക്‌വൈസ് റൊട്ടേഷൻ പുള്ളിയും ഫാനും 0-35000-0392 ൽ നിന്ന് വ്യത്യസ്തമാണ്		

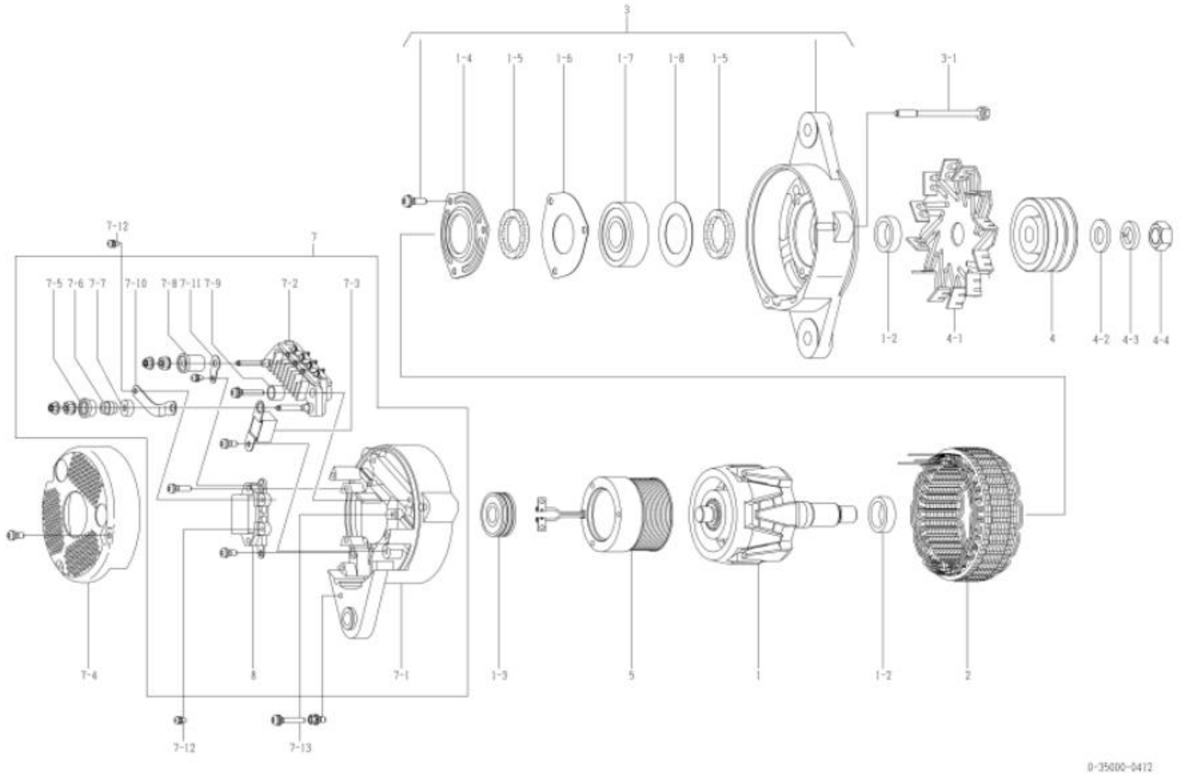

0-35000-0412 ആൾട്ടർനേറ്റർ (മേക്കർ പാർട്ട് നമ്പർ 600-825-3111)

ഇല്ല	ഭാഗങ്ങളുടെ നമ്പർ	മേക്കർ പാർട്സ് നമ്പർ	വിവരണം	അളവ്	ലിസ്റ്റ് വില	കുറിപ്പ്
1	0-35100-0280		റോട്ടർ അസി	1		
1-2	1-33923-0790		കോളർ	2		
1-3	0-09201-0870		പന്ത് ബെയറിംഗ്	1		പിൻഭാഗം
1-4	0-35926-0070		റിട്ടെയ്നർ	1		
1-5	0-35951-0060		പാക്കിംഗ്	2		
1-6	0-35926-0090		റിട്ടെയ്നർ	1		
1-7	0-09201-0881		പന്ത് ബെയറിംഗ്	1		മുൻവശം
1-8	1-33926-0730		റിട്ടെയ്നർ	1		
2	0-35200-0401		സ്റ്റേറ്റർ അസി	1		
3	0-35300-0130		എഫ്.ബ്രാക്കറ്റ് അസി	1		1-4~1-8 ഉൾപ്പെടെ
3-1	0-0275-06802		ബോൾട്ട്	3		ബോൾട്ട് വഴി
4	0-35411-0631		പുള്ളി	1		
4-1	0-35421-0160		ഫാൻ	1		
4-2	1-0330-16012		പ്ലെയിൻ വാഷർ	1		
4-3	1-0335-16002		സ്പ്രിംഗ് വാഷർ	1		
4-4	0-0280-16022		നട്ട്	1		
5	0-35120-0450		ഫീൽഡ് കോയിൽ കമ്പനി	1		
7	0-35700-0663		ആർ.ബ്രാക്കറ്റ് അസി	1		ഐഎൻസി 7-1~7-3,7-5~7-11,8
7-1	0-35710-0751		റിയർ ബ്രാക്കറ്റ് കമ്പനി	1		
7-2	0-35730-0510		റെക്റ്റിഫയർ അസി	1		
7-3	0-09170-2501		കണ്ടൻസർ	1		
7-4	0-35761-0181		കവർ	1		
7-5	0-35943-0150		ഇൻസുലേറ്റ് ബുഷ്	1		
7-6	0-35923-0130		കോളർ	1		
7-7	0-35943-0160		ഇൻസുലേറ്റ് ബുഷ്	1		
7-8	0-35943-0140		ഇൻസുലേറ്റ് ബുഷ്	1		
7-9	0-35943-0170		ഇൻസുലേറ്റ് ബുഷ്	2		
7-10	0-35784-0280		കണക്റ്റ് ബാർ	1		
7-11	0-35784-0270		കണക്റ്റ് ബാർ	1		
7-12	0-09011-3540		സ്ക്രൂ	2		
7-13	0-0056-05302		സ്ക്രൂ	3		
8	0-35719-0280		റെഗുലേറ്റർ അസി	1		

Machine Translated by Google

0-35000-0422 ആൾട്ടർനേറ്റർ

ഒഇഎം കസ്റ്റമർ	കൊമാറ്റ്സു	OEM പാർട്സ് നമ്പർ	600-825-3121,825-3121, 600-825-825-825-825-825-825-825-825-825-825-825-825-825-
നോമിനൽ ഔട്ട് പുട്ട്	24 വി 35 എ	വിതരണ നിബന്ധന	98.02□
ഭാരം	8 കിലോ	റെഗുലേറ്റർ	ബിൽറ്റ്-ഇൻ
എഞ്ചിൻ മോഡൽ	S4D95, മറ്റുള്ളവ		
വാഹനം	PW130-KU, മറ്റുള്ളവ		
ഡിസൈൻ റെക്കോർഡ്	0421 □ 0422 കണക്റ്റ് ബാർ, ഫീൽഡ് കോയിൽ, കണ്ടൻസർ എന്നിവ മാറ്റി		
കുറിപ്പ്	□ 17 ടൈപ്പ് V ബെൽറ്റ് ഡബിൾ പീക്കുകൾ ക്ലോക്ക്‌വൈസ് റൊട്ടേഷൻ പുള്ളി 0-35000-0392 ൽ നിന്ന് വ്യത്യസ്തമാണ്.		

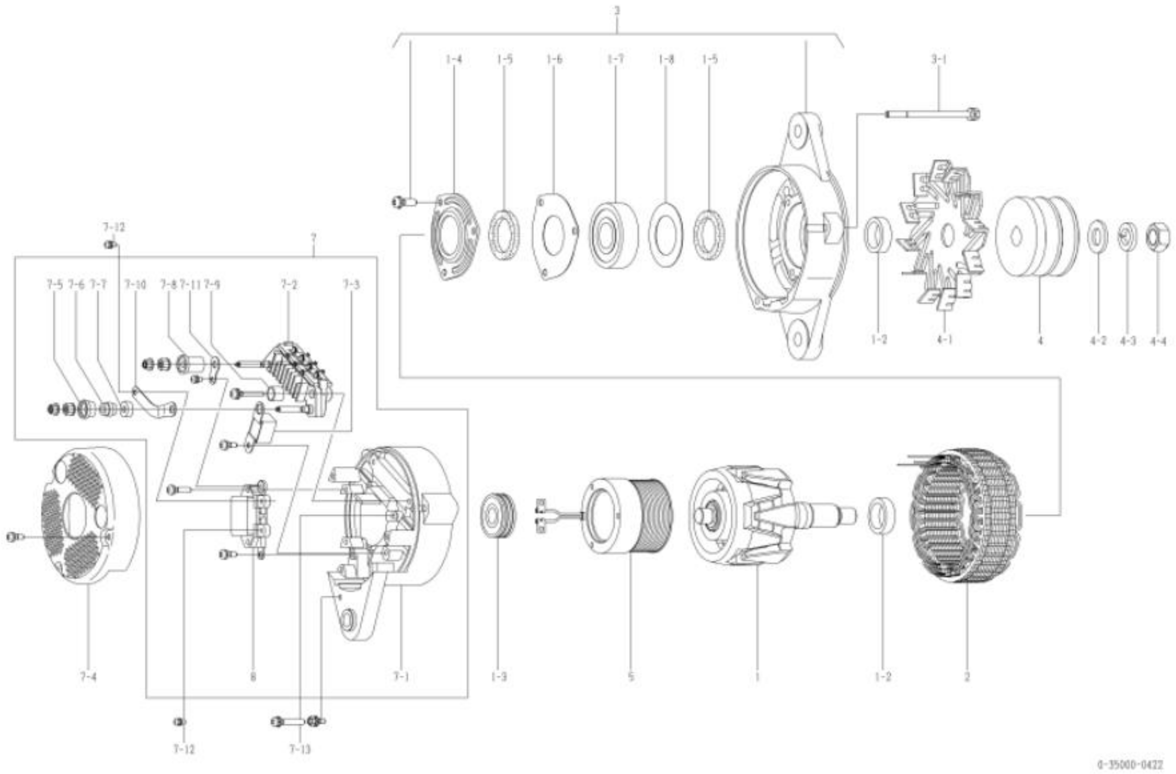

0-35000-0422 ആൾട്ടർനേറ്റർ (മേക്കർ പാർട്ട് നമ്പർ 600-825-3121)

ഇല്ല	ഭാഗങ്ങളുടെ നമ്പർ	മേക്കർ പാർട്സ് നമ്പർ	വിവരണം	അളവ്	ലിസ്റ്റ് വില	കുറിപ്പ്
1	0-35100-0280		റോട്ടർ അസി	1		
1-2	1-33923-0790		കോളർ	2		
1-3	0-09201-0870		പന്ത് ബെയറിംഗ്	1		പിൻഭാഗം
1-4	0-35926-0070		റിട്ടെയ്നർ	1		
1-5	0-35951-0060		പാക്കിംഗ്	2		
1-6	0-35926-0090		റിട്ടെയ്നർ	1		
1-7	0-09201-0881		പന്ത് ബെയറിംഗ്	1		മുൻവശം
1-8	1-33926-0730		റിട്ടെയ്നർ	1		
2	0-35200-0401		സ്റ്റേറ്റർ അസി	1		
3	0-35300-0130		എഫ്.ബ്രാക്കറ്റ് അസി	1		1-4~1-8 ഉൾപ്പെടെ
3-1	0-0275-06802		ബോൾട്ട്	3		ബോൾട്ട് വഴി
4	0-35411-0590		പുള്ളി	1		
4-1	0-35421-0140		ഫാൻ	1		
4-2	1-0330-16012		പ്ലെയിൻ വാഷർ	1		
4-3	1-0335-16002		സ്പ്രിംഗ് വാഷർ	1		
4-4	0-0280-16022		നട്ട്	1		
5	0-35120-0450		ഫീൽഡ് കോയിൽ കമ്പനി	1		
7	0-35700-0663		ആർ.ബ്രാക്കറ്റ് അസി	1		ഐഎൻസി 7-1~7-3,7-5~7-11,8
7-1	0-35710-0751		റിയർ ബ്രാക്കറ്റ് കമ്പനി	1		
7-2	0-35730-0510		റെക്റ്റിഫയർ അസി	1		
7-3	0-09170-2501		കണ്ടൻസർ	1		
7-4	0-35761-0181		കവർ	1		
7-5	0-35943-0150		ഇൻസുലേറ്റ് ബുഷ്	1		
7-6	0-35923-0130		കോളർ	1		
7-7	0-35943-0160		ഇൻസുലേറ്റ് ബുഷ്	1		
7-8	0-35943-0140		ഇൻസുലേറ്റ് ബുഷ്	1		
7-9	0-35943-0170		ഇൻസുലേറ്റ് ബുഷ്	2		
7-10	0-35784-0280		കണക്റ്റ് ബാർ	1		
7-11	0-35784-0270		കണക്റ്റ് ബാർ	1		
7-12	0-09011-3540		സ്ക്രൂ	2		
7-13	0-0056-05302		സ്ക്രൂ	3		
8	0-35719-0280		റെഗുലേറ്റർ അസി	1		

Machine Translated by Google

0-35000-0432 ആൾട്ടർനേറ്റർ

ഒഇഎം കസ്റ്റമർ	കൊമാറ്റ്സു	OEM പാർട്സ് നമ്പർ	600-825-3131,825-3131, 600-825-825-825-825-825-825-825-825-825-825-825-825-825-
നോമിനൽ ഔട്ട് പുട്ട്	24 വി 35 എ	വിതരണ നിബന്ധന	98.02
ഭാരം	8 കിലോ	റെഗുലേറ്റർ	ബിൽറ്റ്-ഇൻ
എഞ്ചിൻ മോഡൽ SA6D170A, മറ്റുള്ളവ			
വാഹനം	ജനറേറ്റർ, മറ്റുള്ളവർ		
ഡിസൈൻ റെക്കോർഡ്	0431 0432 കണക്റ്റ് ബാർ, ഫീൽഡ് കോയിൽ, കണ്ടൻസർ എന്നിവ മാറ്റി		
കുറിപ്പ്	19 ടൈപ്പ് V ബെൽറ്റ് സിംഗിൾ പീക്ക് ക്ലോക്ക്വൈസ് റൊട്ടേഷൻ പുള്ളി 0-35000-0392 ൽ നിന്ന് വ്യത്യസ്തമാണ്.		

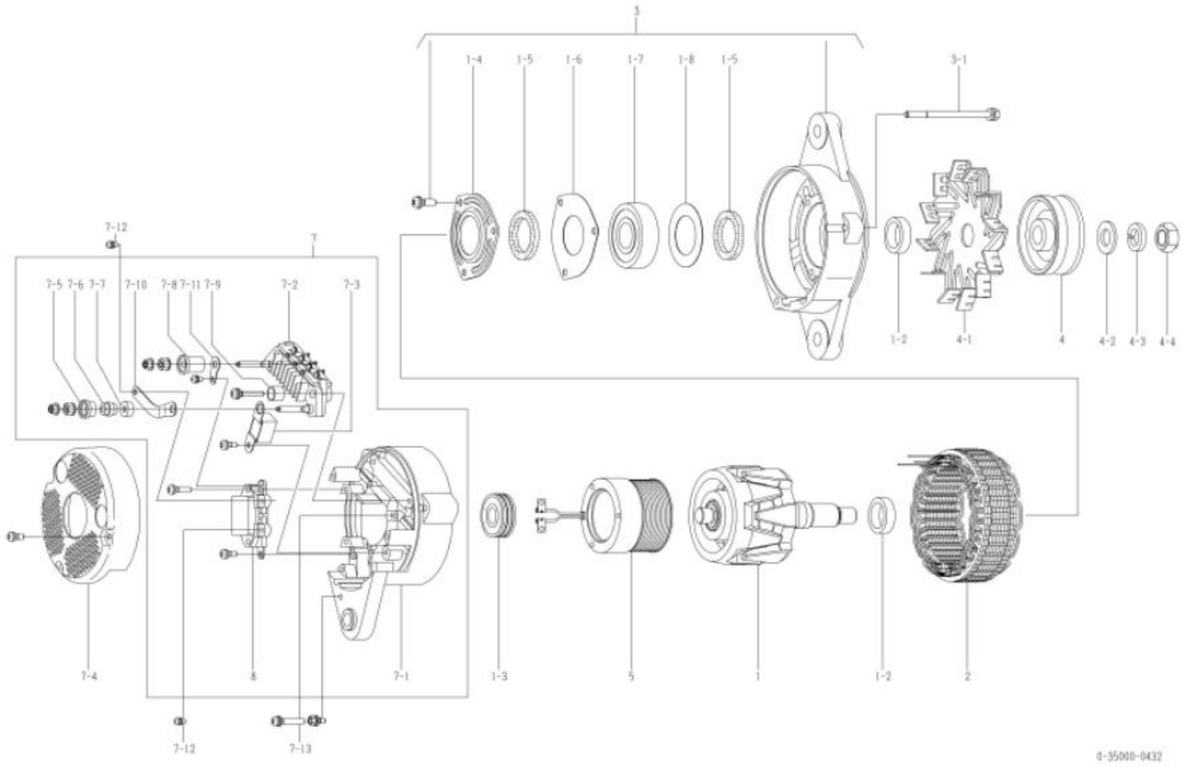

0-35000-0432 ആൾട്ടർനേറ്റർ (മേക്കർ പാർട്ട് നമ്പർ 600-825-3131)

ഇല്ല	ഭാഗങ്ങളുടെ നമ്പർ	മേക്കർ പാർട്സ് നമ്പർ	വിവരണം	അളവ്	ലിസ്റ്റ് വില	കുറിപ്പ്
1	0-35100-0280		റോട്ടർ അസി	1		
1-2	1-33923-0790		കോളർ	2		
1-3	0-09201-0870		പന്ത് ബെയറിംഗ്	1		പിൻഭാഗം
1-4	0-35926-0070		റിട്ടെയ്നർ	1		
1-5	0-35951-0060		പാക്കിംഗ്	2		
1-6	0-35926-0090		റിട്ടെയ്നർ	1		
1-7	0-09201-0881		പന്ത് ബെയറിംഗ്	1		മുൻവശം
1-8	1-33926-0730		റിട്ടെയ്നർ	1		
2	0-35200-0401		സ്റ്റേറ്റർ അസി	1		
3	0-35300-0130		എഫ്.ബ്രാക്കറ്റ് അസി	1		1-4~1-8 ഉൾപ്പെടെ
3-1	0-0275-06802		ബോൾട്ട്	3		ബോൾട്ട് വഴി
4	0-35411-0600		പുള്ളി	1		
4-1	0-35421-0140		ഫാൻ	1		
4-2	1-0330-16012		പ്ലെയിൻ വാഷർ	1		
4-3	1-0335-16002		സ്പ്രിംഗ് വാഷർ	1		
4-4	0-0280-16022		നട്ട്	1		
5	0-35120-0450		ഫീൽഡ് കോയിൽ കമ്പനി	1		
7	0-35700-0663		ആർ.ബ്രാക്കറ്റ് അസി	1		ഐഎൻസി 7-1~7-3,7-5~7-11,8
7-1	0-35710-0751		റിയർ ബ്രാക്കറ്റ് കമ്പനി	1		
7-2	0-35730-0510		റെക്റ്റിഫയർ അസി	1		
7-3	0-09170-2501		കണ്ടൻസർ	1		
7-4	0-35761-0181		കവർ	1		
7-5	0-35943-0150		ഇൻസുലേറ്റ് ബുഷ്	1		
7-6	0-35923-0130		കോളർ	1		
7-7	0-35943-0160		ഇൻസുലേറ്റ് ബുഷ്	1		
7-8	0-35943-0140		ഇൻസുലേറ്റ് ബുഷ്	1		
7-9	0-35943-0170		ഇൻസുലേറ്റ് ബുഷ്	2		
7-10	0-35784-0280		കണക്റ്റ് ബാർ	1		
7-11	0-35784-0270		കണക്റ്റ് ബാർ	1		
7-12	0-09011-3540		സ്ക്രൂ	2		
7-13	0-0056-05302		സ്ക്രൂ	3		
8	0-35719-0280		റെഗുലേറ്റർ അസി	1		

Machine Translated by Google

0-35000-0452 ആൾട്ടർനേറ്റർ

ഒഇഎം കസ്റ്റമർ	കൊമാറ്റ്സു	OEM പാർട്സ് നമ്പർ	600-825-3251, 600-825-3251
നോമിനൽ ഔട്ട് പുട്ട്	24 വി 35 എ	വിതരണ നിബന്ധന	98.02
ഭാരം	8 കിലോ	റെഗുലേറ്റർ	ബിൽറ്റ്-ഇൻ
എഞ്ചിൻ മോഡൽ	S6D125E-2, മറ്റുള്ളവ		
വാഹനം	D65EX-12, D75S-5, മറ്റുള്ളവ		
ഡിസൈൻ റെക്കോർഡ്	0451 0452 കണക്റ്റ് ബാർ, ഫീൽഡ് കോയിൽ, കണ്ടൻസർ എന്നിവ മാറ്റി		
കുറിപ്പ്	22 ടൈപ്പ് V ബെൽറ്റ് ഡബിൾ പീക്കുകൾ (ക്വെഞ്ച്ഡ്) ക്ലോക്ക്വൈസ് റൊട്ടേഷൻ 0-35000-0070 ന്റെ സംയോജിത തരം പുള്ളി 0-35000-0392 ൽ നിന്ന് വ്യത്യസ്തമാണ്.		

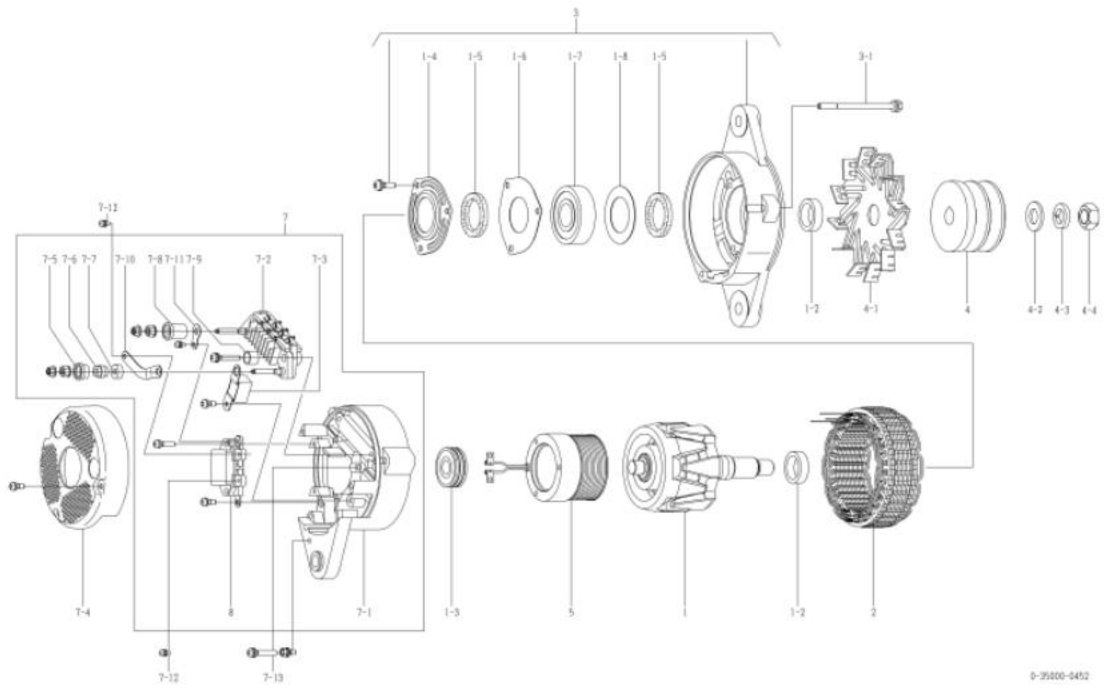

0-35000-0452 ആൾട്ടർനേറ്റർ (മേക്കർ പാർട്ട് നമ്പർ 600-825-3251)

ഇല്ല	ഭാഗങ്ങളുടെ നമ്പർ	മേക്കർ പാർട്സ് നമ്പർ	വിവരണം	അളവ്	ലിസ്റ്റ് വില	കുറിപ്പ്
1	0-35100-0280		റോട്ടർ അസി	1		
1-2	1-33923-0790		കോളർ	2		
1-3	0-09201-0870		പന്ത് ബെയറിംഗ്	1		പിൻഭാഗം
1-4	0-35926-0070		റിട്ടെയ്നർ	1		
1-5	0-35951-0060		പാക്കിംഗ്	2		
1-6	0-35926-0090		റിട്ടെയ്നർ	1		
1-7	0-09201-0881		പന്ത് ബെയറിംഗ്	1		മുൻവശം
1-8	1-33926-0730		റിട്ടെയ്നർ	1		
2	0-35200-0401		സ്റ്റേറ്റർ അസി	1		
3	0-35300-0130		എഫ്.ബ്രാക്കറ്റ് അസി	1		1-4~1-8 ഉൾപ്പെടെ
3-1	0-0275-06802		ബോൾട്ട്	3		ബോൾട്ട് വഴി
4	0-35411-0180		പുള്ളി	1		
4-1	0-35421-0140		ഫാൻ	1		
4-2	1-0330-16012		പ്ലെയിൻ വാഷർ	1		
4-3	1-0335-16002		സ്പ്രിംഗ് വാഷർ	1		
4-4	0-0280-16022		നട്ട്	1		
5	0-35120-0450		ഫീൽഡ് കോയിൽ കമ്പനി	1		
7	0-35700-0663		ആർ.ബ്രാക്കറ്റ് അസി	1		ഐഎൻസി 7-1~7-3,7-5~7-11,8
7-1	0-35710-0751		റിയർ ബ്രാക്കറ്റ് കമ്പനി	1		
7-2	0-35730-0510		റെക്റ്റിഫയർ അസി	1		
7-3	0-09170-2501		കണ്ടൻസർ	1		
7-4	0-35761-0181		കവർ	1		
7-5	0-35943-0150		ഇൻസുലേറ്റ് ബുഷ്	1		
7-6	0-35923-0130		കോളർ	1		
7-7	0-35943-0160		ഇൻസുലേറ്റ് ബുഷ്	1		
7-8	0-35943-0140		ഇൻസുലേറ്റ് ബുഷ്	1		
7-9	0-35943-0170		ഇൻസുലേറ്റ് ബുഷ്	2		
7-10	0-35784-0280		കണക്റ്റ് ബാർ	1		
7-11	0-35784-0270		കണക്റ്റ് ബാർ	1		
7-12	0-09011-3540		സ്ക്രൂ	2		
7-13	0-0056-05302		സ്ക്രൂ	3		
8	0-35719-0280		റെഗുലേറ്റർ അസി	1		

Machine Translated by Google

0-35000-0462 ആൾട്ടർനേറ്റർ

ഒഇഎം കസ്റ്റമർ	കൊമാറ്റ്സു	OEM പാർട്സ് നമ്പർ	600-861-3111
നോമിനൽ ഔട്ട് പുട്ട്	24 വി 35 എ	വിതരണ നിബന്ധന	98.02
ഭാരം	8 കിലോ	റെഗുലേറ്റർ	ബിൽറ്റ്-ഇൻ
എഞ്ചിൻ മോഡൽ	S6D102E, മറ്റുള്ളവ		
വാഹനം	WA200E-3, മറ്റുള്ളവ		
ഡിസൈൻ റെക്കോർഡ്	0461 0462 കണക്റ്റ് ബാർ, ഫീൽഡ് കോയിൽ, കണ്ടൻസർ എന്നിവ മാറ്റി		
കുറിപ്പ്	കെ ടൈപ്പ് വി ബെൽറ്റ് 8 പീക്കുകൾ ക്ലോക്ക്വൈസ് റൊട്ടേഷൻ ഇൻസ്റ്റലേഷൻ ഹോൾ സ്ഥാനം വിപരീതമാണ്		

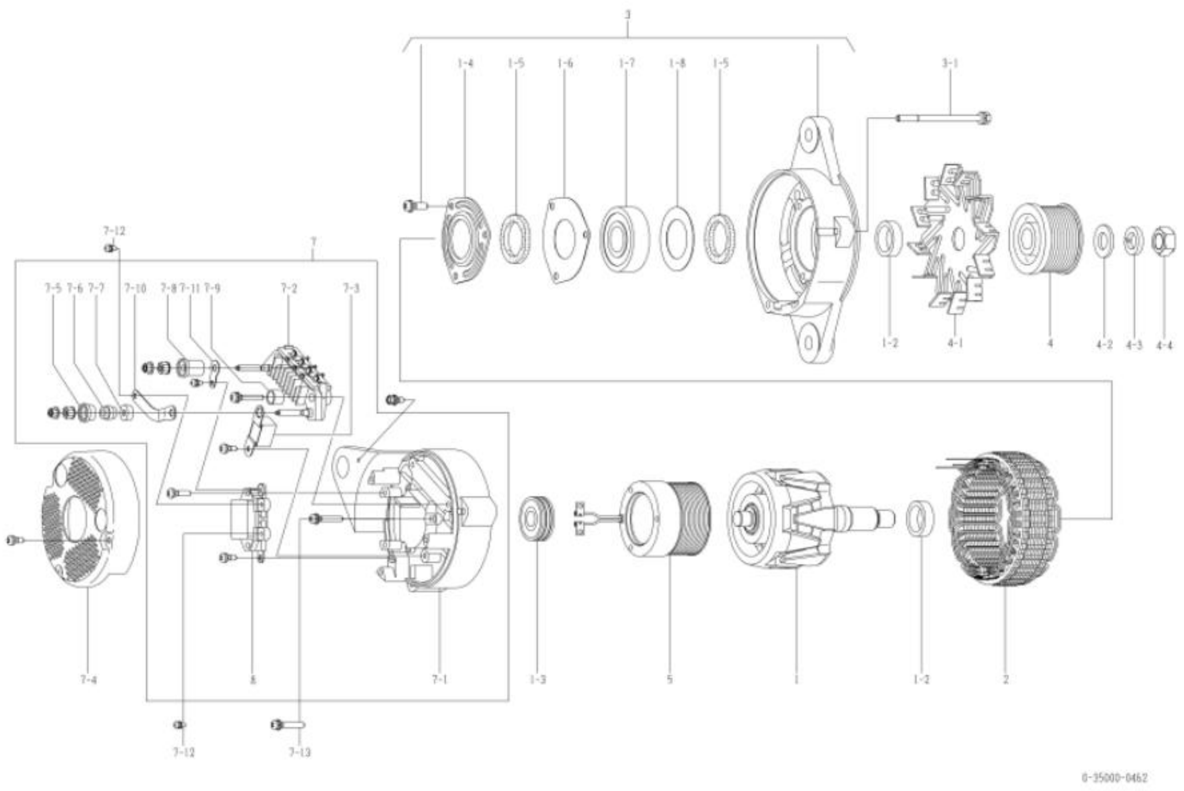

0-35000-0462 ആൾട്ടർനേറ്റർ (മേക്കർ പാർട്ട് നമ്പർ 600-861-3111)

ഇല്ല	ഭാഗങ്ങളുടെ നമ്പർ	മേക്കർ പാർട്സ് നമ്പർ	വിവരണം	അളവ്	ലിസ്റ്റ് വില	കുറിപ്പ്
,	0-35100-0280		റോട്ടർ അസി	,		
1-2	1-33923-0790		കോളർ	2		
1-3	0-09201-0870		പന്ത് ബെയറിംഗ്	,		പിൻഭാഗം
1-4	0-35926-0070		റിട്ടെയ്നർ	,		
1-5	0-35951-0060		പാക്കിംഗ്	2		
1-6	0-35926-0090		റിട്ടെയ്നർ	,		
1-7	0-09201-0881		പന്ത് ബെയറിംഗ്	,		മുൻവശം
1-8	1-33926-0730		റിട്ടെയ്നർ	,		
2	0-35200-0401		സ്റ്റേറ്റർ അസി	,		
3	0-35300-0160		എഫ്.ബ്രാക്കറ്റ് അസി	,		1-4~1-8 ഉൾപ്പെടെ
3-1	0-0275-06802		ബോൾട്ട്	3		ബോൾട്ട് വഴി
4	0-35411-0641		പുള്ളി	,		
4-1	0-35421-0140		ഫാൻ	,		
4-2	1-0330-16012		പ്ലെയിൻ വാഷർ	,		
4-3	1-0335-16002		സ്പ്രിംഗ് വാഷർ	,		
4-4	0-0280-16022		നട്ട്	,		
5	0-35120-0450		ഫീൽഡ് കോയിൽ കമ്പനി	,		
7	0-35700-0703		ആർ.ബ്രാക്കറ്റ് അസി	,		ഐഎൻസി 7-1~7-3,7-5~7-11,8
7-1	0-35710-0810		റിയർ ബ്രാക്കറ്റ് കമ്പനി	,		
7-2	0-35730-0510		റെക്റ്റിഫയർ അസി	,		
7-3	0-09170-2501		കണ്ടൻസർ	,		
7-4	0-35761-0200		കവർ	,		
7-5	0-35943-0150		ഇൻസുലേറ്റ് ബുഷ്	,		
7-6	0-35923-0130		കോളർ	,		
7-7	0-35943-0160		ഇൻസുലേറ്റ് ബുഷ്	,		
7-8	0-35943-0140		ഇൻസുലേറ്റ് ബുഷ്	,		
7-9	0-35943-0170		ഇൻസുലേറ്റ് ബുഷ്	2		
7-10	0-35784-0280		കണക്റ്റ് ബാർ	,		
7-11	0-35784-0270		കണക്റ്റ് ബാർ	,		
7-12	0-09011-3540		സ്ക്രൂ	2		
7-13	0-0056-05302		സ്ക്രൂ	3		
8	0-35719-0280		റെഗുലേറ്റർ അസി	,		

Machine Translated by Google

0-35000-0481 ആൾട്ടർനേറ്റർ

ഒഇഎം കസ്റ്റമർ	കൊമാറ്റ്സു	OEM പാർട്സ് നമ്പർ	600-825-3210, 800-80
നോമിനൽ ഔട്ട് പുട്ട്	24 വി 35 എ	വിതരണ നിബന്ധന	98.02
ഭാരം	8 കിലോ	റെഗുലേറ്റർ	ബിൽറ്റ്-ഇൻ
എഞ്ചിൻ മോഡൽ	S6D140E-2A, B, മറ്റുള്ളവ		
വാഹനം	D155AX-5, മറ്റുള്ളവ		
ഡിസൈൻ റെക്കോർഡ്	0480 0481 കണക്റ്റ് ബാർ, ഫീൽഡ് കോയിൽ, കണ്ടൻസർ എന്നിവ മാറ്റി		
കുറിപ്പ്	#10 ടൈപ്പ് V ബെൽറ്റ് ഡബിൾ പീക്കുകൾ (ക്വെഞ്ച്ഡ്) എതിർ-ക്ലോക്ക്വൈസ് റൊട്ടേഷൻ പുള്ളിയും ഫാനും 0-35000-0392 ൽ നിന്ന് വ്യത്യസ്തമാണ്		

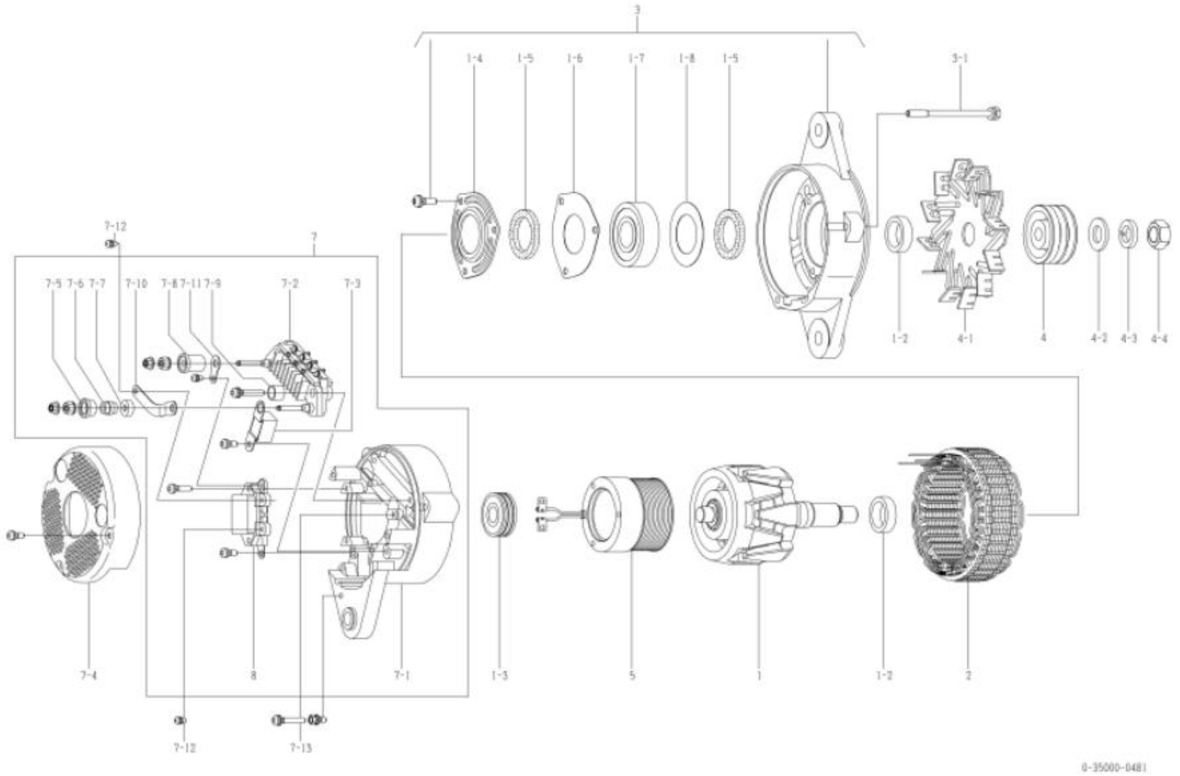

0-35000-0481 ആൾട്ടർനേറ്റർ (മേക്കർ പാർട്ട് നമ്പർ 600-825-3210)

ഇല്ല	ഭാഗങ്ങളുടെ നമ്പർ	മേക്കർ പാർട്സ് നമ്പർ	വിവരണം	അളവ്	ലിസ്റ്റ് വില	കുറിപ്പ്
1	0-35100-0280		റോട്ടർ അസി	1		
1-2	1-33923-0790		കോളർ	2		
1-3	0-09201-0870		പന്ത് ബെയറിംഗ്	1		പിൻഭാഗം
1-4	0-35926-0070		റിട്ടെയ്നർ	1		
1-5	0-35951-0060		പാക്കിംഗ്	2		
1-6	0-35926-0090		റിട്ടെയ്നർ	1		
1-7	0-09201-0881		പന്ത് ബെയറിംഗ്	1		മുൻവശം
1-8	1-33926-0730		റിട്ടെയ്നർ	1		
2	0-35200-0401		സ്റ്റേറ്റർ അസി	1		
3	0-35300-0130		എഫ്.ബ്രാക്കറ്റ് അസി	1		1-4~1-8 ഉൾപ്പെടെ
3-1	0-0275-06802		ബോൾട്ട്	3		ബോൾട്ട് വഴി
4	0-35411-0701		പുള്ളി	1		
4-1	0-35421-0160		ഫാൻ	1		
4-2	1-0330-16012		പ്ലെയിൻ വാഷർ	1		
4-3	1-0335-16002		സ്പ്രിംഗ് വാഷർ	1		
4-4	0-0280-16022		നട്ട്	1		
5	0-35120-0450		ഫീൽഡ് കോയിൽ കമ്പനി	1		
7	0-35700-0663		ആർ.ബ്രാക്കറ്റ് അസി	1		ഐഎൻസി 7-1~7-3,7-5~7-11,8
7-1	0-35710-0751		റിയർ ബ്രാക്കറ്റ് കമ്പനി	1		
7-2	0-35730-0510		റെക്റ്റിഫയർ അസി	1		
7-3	0-09170-2501		കണ്ടൻസർ	1		
7-4	0-35761-0181		കവർ	1		
7-5	0-35943-0150		ഇൻസുലേറ്റ് ബുഷ്	1		
7-6	0-35923-0130		കോളർ	1		
7-7	0-35943-0160		ഇൻസുലേറ്റ് ബുഷ്	1		
7-8	0-35943-0140		ഇൻസുലേറ്റ് ബുഷ്	1		
7-9	0-35943-0170		ഇൻസുലേറ്റ് ബുഷ്	2		
7-10	0-35784-0280		കണക്റ്റ് ബാർ	1		
7-11	0-35784-0270		കണക്റ്റ് ബാർ	1		
7-12	0-09011-3540		സ്ക്രൂ	2		
7-13	0-0056-05302		സ്ക്രൂ	3		
8	0-35719-0280		റെഗുലേറ്റർ അസി	1		

Machine Translated by Google

0-35000-0561 ആൾട്ടർനേറ്റർ

ഒഇഎം കസ്റ്റമർ	കൊമാറ്റ്സു	OEM പാർട്സ് നമ്പർ	600-825-3750
നോമിനൽ ഔട്ട് പുട്ട്	24 വി 35 എ	വിതരണ നിബന്ധന	98.02□
ഭാരം	8 കിലോ	റെഗുലേറ്റർ	ബിൽറ്റ്-ഇൻ
എഞ്ചിൻ മോഡൽ	SAD102E-1J, K, മറ്റുള്ളവ		
വാഹനം	D31, D37, മറ്റുള്ളവ		
ഡിസൈൻ റെക്കോർഡ്	0560 □ 0561 കണക്റ്റ് ബാർ, ഫീൽഡ് കോയിൽ, കണ്ടൻസർ എന്നിവ മാറ്റി		
കുറിപ്പ്	#17 ടൈപ്പ് V ബെൽറ്റ് സിംഗിൾ പീക്ക് (ക്വെഞ്ച്ഡ്) ക്ലോക്ക്വൈസ് റൊട്ടേഷൻ സംയോജിത തരം 0-35000-0080, 0140, 0230, 0260, 3050, 3230 പുള്ളി 0-35000-0392 ൽ നിന്ന് വ്യത്യസ്തമാണ്.		

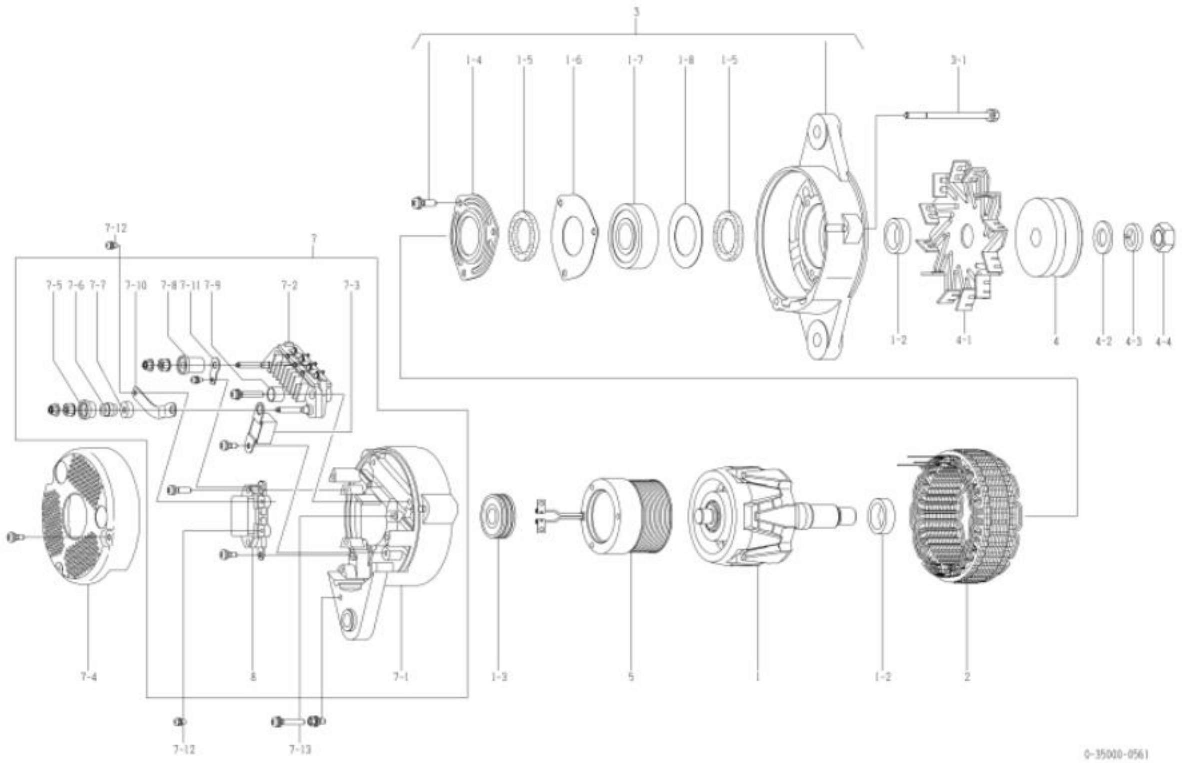

0-35000-0561 ആൾട്ടർനേറ്റർ (മേക്കർ പാർട്ട് നമ്പർ 600-825-3750)

ഇല്ല	ഭാഗങ്ങളുടെ നമ്പർ	മേക്കർ പാർട്സ് നമ്പർ	വിവരണം	അളവ്	ലിസ്റ്റ് വില	കുറിപ്പ്
1	0-35100-0280		റോട്ടർ അസി	1		
1-2	1-33923-0790		കോളർ	2		
1-3	0-09201-0870		പന്ത് ബെയറിംഗ്	1		പിൻഭാഗം
1-4	0-35926-0070		റിട്ടെയ്നർ	1		
1-5	0-35951-0060		പാക്കിംഗ്	2		
1-6	0-35926-0090		റിട്ടെയ്നർ	1		
1-7	0-09201-0881		പന്ത് ബെയറിംഗ്	1		മുൻവശം
1-8	1-33926-0730		റിട്ടെയ്നർ	1		
2	0-35200-0401		സ്റ്റാർട്ടർ അസി	1		
3	0-35300-0130		എഫ്.ബ്രാക്കറ്റ് അസി	1		1-4~1-8 ഉൾപ്പെടെ
3-1	0-0275-06802		ബോൾട്ട്	3		ബോൾട്ട് വഴി
4	0-35411-0210		പുള്ളി	1		
4-1	0-35421-0140		ഫാൻ	1		
4-2	1-0330-16012		പ്ലെയിൻ വാഷർ	1		
4-3	1-0335-16002		സ്പ്രിംഗ് വാഷർ	1		
4-4	0-0280-16022		നട്ട്	1		
5	0-35120-0450		ഫീൽഡ് കോയിൽ കമ്പനി	1		
7	0-35700-0663		ആർ.ബ്രാക്കറ്റ് അസി	1		ഐഎൻസി 7-1~7-3,7-5~7-11,8
7-1	0-35710-0751		ആർ.ബ്രാക്കറ്റ് കമ്പനി	1		
7-2	0-35730-0510		റെക്റ്റിഫയർ അസി	1		
7-3	0-09170-2501		കണ്ടൻസർ	1		
7-4	0-35761-0181		കവർ	1		
7-5	0-35943-0150		ഇൻസുലേറ്റ് ബുഷ്	1		
7-6	0-35923-0130		കോളർ	1		
7-7	0-35943-0160		ഇൻസുലേറ്റ് ബുഷ്	1		
7-8	0-35943-0140		ഇൻസുലേറ്റ് ബുഷ്	1		
7-9	0-35943-0170		ഇൻസുലേറ്റ് ബുഷ്	2		
7-10	0-35784-0280		കണക്റ്റ് ബാർ	1		
7-11	0-35784-0270		കണക്റ്റ് ബാർ	1		
7-12	0-09011-3540		സ്ക്രൂ	2		
7-13	0-0056-05302		സ്ക്രൂ	3		
8	0-35719-0280		റെഗുലേറ്റർ അസി	1		

Machine Translated by Google

0-35000-0611 ആൾട്ടർനേറ്റർ

ഒഇഎം കസ്റ്റമർ	കൊമാറ്റ്സു	OEM പാർട്സ് നമ്പർ	600-825-3350
നോമിനൽ ഔട്ട് പുട്ട്	24 വി 35 എ	വിതരണ നിബന്ധന	98.02□
ഭാരം	8 കിലോ	റെഗുലേറ്റർ	ബിൽറ്റ്-ഇൻ
എഞ്ചിൻ മോഡൽ SA6D125E-2A			
വാഹനം	PC400-6		
ഡിസൈൻ റെക്കോർഡ്	0610 □ 0611 കണക്റ്റ് ബാർ, ഫീൽഡ് കോയിൽ, കണ്ടൻസർ എന്നിവ മാറ്റി		
കുറിപ്പ്	□ 22 ടൈപ്പ് V ബെൽറ്റ് ഡബിൾ പീക്കുകൾ ക്ലോക്ക്‌വൈസ് റൊട്ടേഷൻ തണുപ്പിനെ ചെറുക്കൽ		

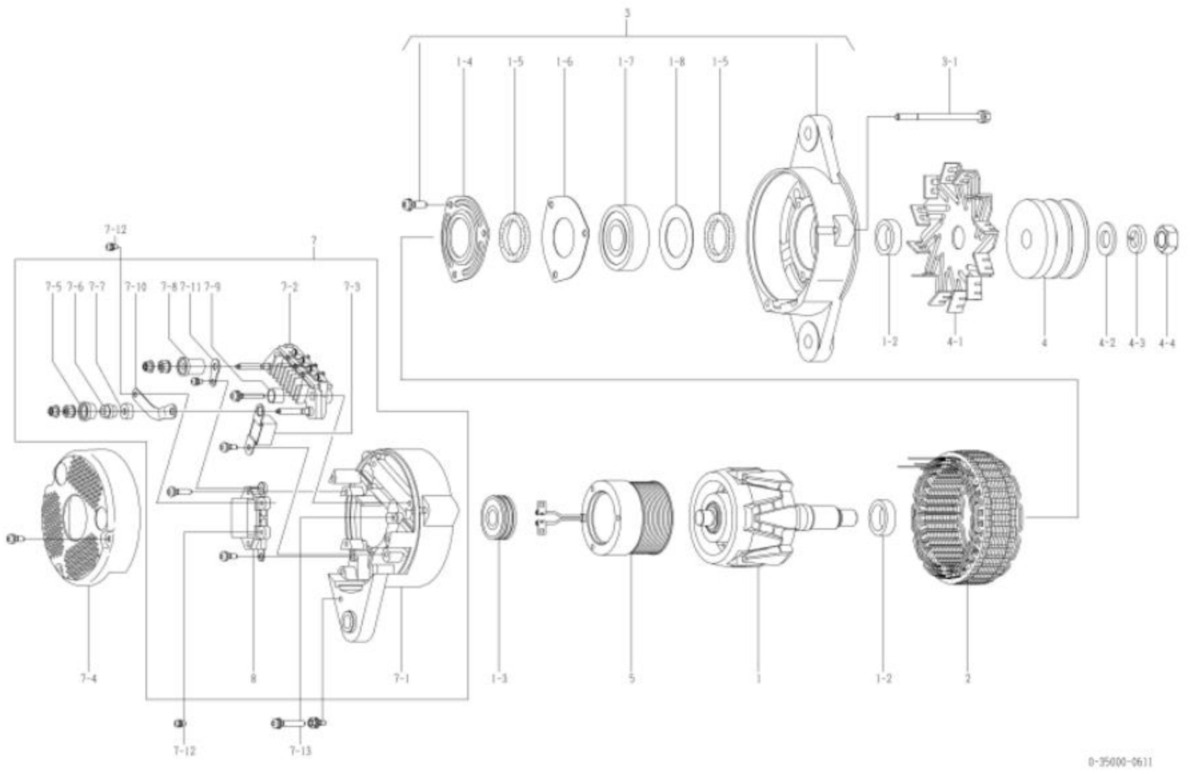

0-35000-0611 ആൾട്ടർനേറ്റർ (മേക്കർ പാർട്ട് നമ്പർ 600-825-3350)

ഇല്ല	ഭാഗങ്ങളുടെ നമ്പർ	മേക്കർ പാർട്സ് നമ്പർ	വിവരണം	അളവ്	ലിസ്റ്റ് വില	കുറിപ്പ്
1	0-35100-0280		റോട്ടർ അസി	1		
1-2	1-33923-0790		കോളർ	2		
1-3	0-09201-0990		പന്ത് ബെയറിംഗ്	1		പിൻഭാഗം
1-4	0-35926-0070		റിട്ടെയ്നർ	1		
1-5	0-35951-0060		പാക്കിംഗ്	2		
1-6	0-35926-0090		റിട്ടെയ്നർ	1		
1-7	0-09201-1000		പന്ത് ബെയറിംഗ്	1		മുൻവശം
1-8	1-33926-0730		റിട്ടെയ്നർ	1		
2	0-35200-0401		സ്റ്റാർട്ടർ അസി	1		
3	0-35300-0230		എഫ്.ബ്രാക്കറ്റ് അസി	1		1-4~1-8 ഉൾപ്പെടെ
3-1	0-0275-06802		ബോൾട്ട്	3		ബോൾട്ട് വഴി
4	0-35411-0560		പുള്ളി	1		
4-1	0-35421-0140		ഫാൻ	1		
4-2	1-0330-16012		പ്ലെയിൻ വാഷർ	1		
4-3	1-0335-16002		സ്പ്രിംഗ് വാഷർ	1		
4-4	0-0280-16022		നട്ട്	1		
5	0-35120-0450		ഫീൽഡ് കോയിൽ കമ്പനി	1		
7	0-35700-0663		ആർ.ബ്രാക്കറ്റ് അസി	1		ഐഎൻസി 7-1~7-3,7-5~7-11,8
7-1	0-35710-0751		ആർ.ബ്രാക്കറ്റ് കമ്പനി	1		
7-2	0-35730-0510		റെക്റ്റിഫയർ അസി	1		
7-3	0-09170-2501		കണ്ടൻസർ	1		
7-4	0-35761-0181		കവർ	1		
7-5	0-35943-0150		ഇൻസുലേറ്റ് ബുഷ്	1		
7-6	0-35923-0130		കോളർ	1		
7-7	0-35943-0160		ഇൻസുലേറ്റ് ബുഷ്	1		
7-8	0-35943-0140		ഇൻസുലേറ്റ് ബുഷ്	1		
7-9	0-35943-0170		ഇൻസുലേറ്റ് ബുഷ്	2		
7-10	0-35784-0280		കണക്റ്റ് ബാർ	1		
7-11	0-35784-0270		കണക്റ്റ് ബാർ	1		
7-12	0-09011-3540		സ്ക്രൂ	2		
7-13	0-0056-05302		സ്ക്രൂ	3		
8	0-35719-0280		റെഗുലേറ്റർ അസി	1		

Machine Translated by Google

0-35000-0621 ആൾട്ടർനേറ്റർ

ഒഇഎം കസ്റ്റമർ	കൊമാറ്റ്സു	OEM പാർട്സ് നമ്പർ	600-825-3810, 800-80
നോമിനൽ ഔട്ട് പുട്ട്	24 വി 35 എ	വിതരണ നിബന്ധന	98.02□
ഭാരം	8 കിലോ	റെഗുലേറ്റർ	ബിൽറ്റ്-ഇൻ
എഞ്ചിൻ മോഡൽ S6D125E-2			
വാഹനം	ഡി 85-21		
ഡിസൈൻ റെക്കോർഡ്	0620 □ 0621 കണക്റ്റ് ബാർ, ഫീൽഡ് കോയിൽ, കണ്ടൻസർ എന്നിവ മാറ്റി		
കുറിപ്പ്	#17 ടൈപ്പ് V ബെൽറ്റ് സിംഗിൾ പീക്ക് (ക്വെഞ്ച്ഡ്) എതിർ-ക്ലോക്ക്‌വൈസ് റൊട്ടേഷൻ പുള്ളിയും ഫാനും 0-35000-0541 ൽ നിന്ന് വ്യത്യസ്തമാണ്		

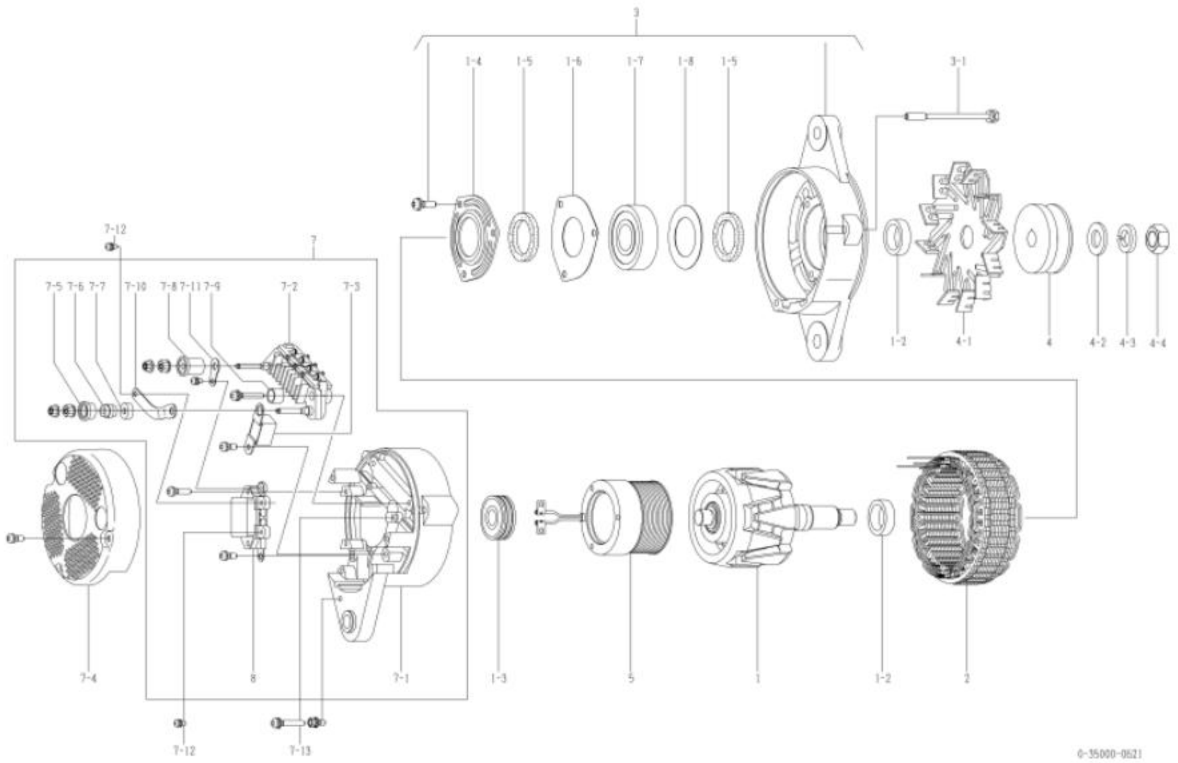

0-35000-0621 ആൾട്ടർനേറ്റർ (മേക്കർ പാർട്ട് നമ്പർ 600-825-3810)

ഇല്ല	ഭാഗങ്ങളുടെ നമ്പർ	മേക്കർ പാർട്സ് നമ്പർ	വിവരണം	അളവ്	ലിസ്റ്റ് വില	കുറിപ്പ്
1	0-35100-0280		റോട്ടർ അസി	1		
1-2	1-33923-0790		കോളർ	2		
1-3	0-09201-0870		പന്ത് ബെയറിംഗ്	1		പിൻഭാഗം
1-4	0-35926-0070		റിട്ടെയ്നർ	1		
1-5	0-35951-0060		പാക്കിംഗ്	2		
1-6	0-35926-0090		റിട്ടെയ്നർ	1		
1-7	0-09201-0881		പന്ത് ബെയറിംഗ്	1		മുൻവശം
1-8	1-33926-0730		റിട്ടെയ്നർ	1		
2	0-35200-0401		സ്റ്റാർട്ടർ അസി	1		
3	0-35300-0130		എഫ്.ബ്രാക്കറ്റ് അസി	1		1-4~1-8 ഉൾപ്പെടെ
3-1	0-0275-06802		ബോൾട്ട്	3		ബോൾട്ട് വഴി
4	1-35411-0210		പുള്ളി	1		
4-1	0-35421-0160		ഫാൻ	1		
4-2	1-0330-16012		പ്ലെയിൻ വാഷർ	1		
4-3	1-0335-16002		സ്പ്രിംഗ് വാഷർ	1		
4-4	0-0280-16022		നട്ട്	1		
5	0-35120-0450		ഫീൽഡ് കോയിൽ കമ്പനി	1		
7	0-35700-0663		ആർ.ബ്രാക്കറ്റ് അസി	1		ഐഎൻസി 7-1~7-3,7-5~7-11,8
7-1	0-35710-0751		ആർ.ബ്രാക്കറ്റ് കമ്പനി	1		
7-2	0-35730-0510		റെക്റ്റിഫയർ അസി	1		
7-3	0-09170-2501		കണ്ടൻസർ	1		
7-4	0-35761-0181		കവർ	1		
7-5	0-35943-0150		ഇൻസുലേറ്റ് ബുഷ്	1		
7-6	0-35923-0130		കോളർ	1		
7-7	0-35943-0160		ഇൻസുലേറ്റ് ബുഷ്	1		
7-8	0-35943-0140		ഇൻസുലേറ്റ് ബുഷ്	1		
7-9	0-35943-0170		ഇൻസുലേറ്റ് ബുഷ്	2		
7-10	0-35784-0280		കണക്റ്റ് ബാർ	1		
7-11	0-35784-0270		കണക്റ്റ് ബാർ	1		
7-12	0-09011-3540		സ്ക്രൂ	2		
7-13	0-0056-05302		സ്ക്രൂ	3		
8	0-35719-0280		റെഗുലേറ്റർ അസി	1		

Machine Translated by Google

0-35000-0670 ആൾട്ടർനേറ്റർ

ഒഇഎം കസ്റ്റമർ	കൊമാറ്റ്സു	OEM പാർട്സ് നമ്പർ	600-825-3190
നോമിനൽ ഔട്ട് പുട്ട്	24 വി 35 എ	വിതരണ നിബന്ധന	05.10
ഭാരം	8 കിലോ	റെഗുലേറ്റർ	ബിൽറ്റ്-ഇൻ
എഞ്ചിൻ മോഡൽ SAA4D95LE-5-A			
വാഹനം	D31PX-22 ന്റെ സവിശേഷതകൾ		
ഡിസൈൻ റെക്കോർഡ്			
കുറിപ്പ്	17 ടൈപ്പ് V ബെൽറ്റ് സിംഗിൾ പീക്ക് ക്ലോക്ക്വൈസ് റൊട്ടേഷൻ പുള്ളി 0-35000-0422 ൽ നിന്ന് വ്യത്യസ്തമാണ്.		

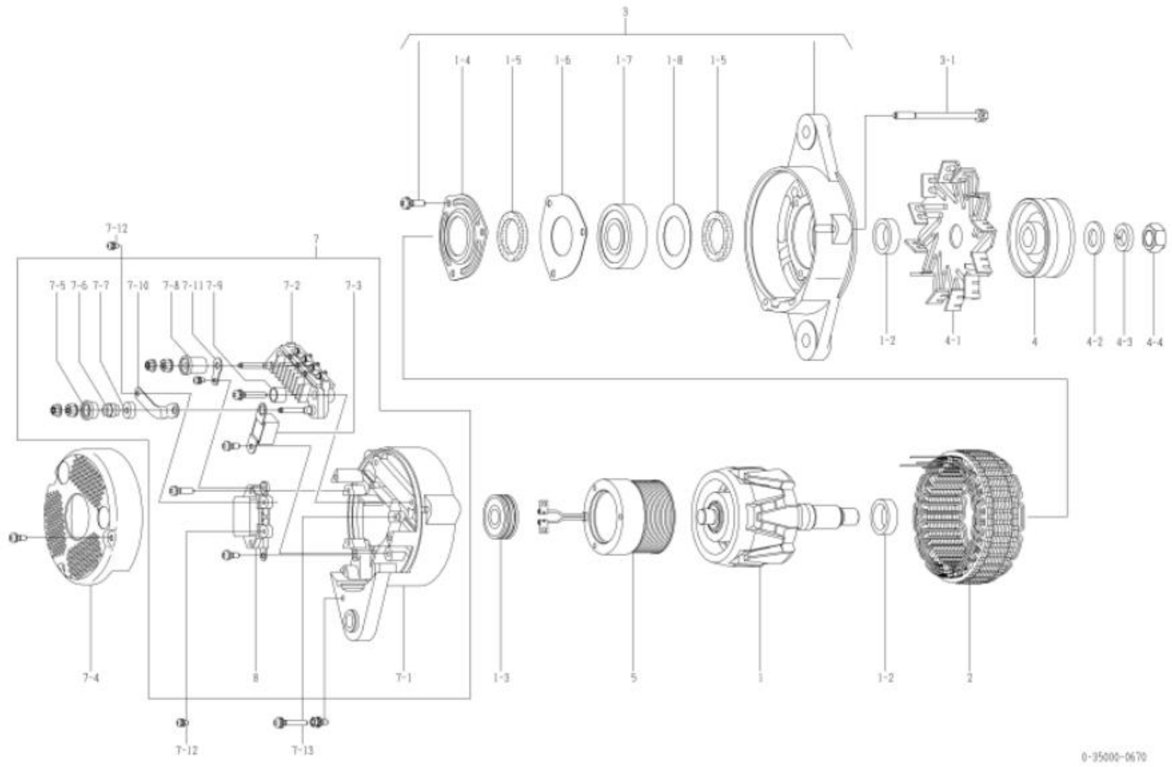

0-35000-0670 ആൾട്ടർനേറ്റർ (മേക്കർ പാർട്ട് നമ്പർ 600-825-3190)

ഇല്ല	ഭാഗങ്ങളുടെ നമ്പർ	മേക്കർ പാർട്സ് നമ്പർ	വിവരണം	അളവ്	ലിസ്റ്റ് വില	കുറിപ്പ്
1	0-35100-0280		റോട്ടർ അസി	1		
1-2	1-33923-0790		കോളർ	2		
1-3	0-09201-0870		പന്ത് ബെയറിംഗ്	1		പിൻഭാഗം
1-4	0-35926-0070		റിട്ടെയ്നർ	1		
1-5	0-35951-0060		പാക്കിംഗ്	2		
1-6	0-35926-0090		റിട്ടെയ്നർ	1		
1-7	0-09201-0881		പന്ത് ബെയറിംഗ്	1		മുൻവശം
1-8	1-33926-0730		റിട്ടെയ്നർ	1		
2	0-35200-0401		സ്റ്റാർട്ടർ അസി	1		
3	0-35300-0130		എഫ്.ബ്രാക്കറ്റ് അസി	1		1-4~1-8 ഉൾപ്പെടെ
3-1	0-0275-06802		ബോൾട്ട്	3		ബോൾട്ട് വഴി
4	1-35411-0062		പുള്ളി	1		
4-1	0-35421-0140		ഫാൻ	1		
4-2	1-0330-16012		പ്ലെയിൻ വാഷർ	1		
4-3	1-0335-16002		സ്പ്രിംഗ് വാഷർ	1		
4-4	0-0280-16022		നട്ട്	1		
5	0-35120-0450		ഫീൽഡ് കോയിൽ കമ്പനി	1		
7	0-35700-0663		ആർ.ബ്രാക്കറ്റ് അസി	1		ഐഎൻസി 7-1~7-3,7-5~7-11,8
7-1	0-35710-0751		ആർ.ബ്രാക്കറ്റ് കമ്പനി	1		
7-2	0-35730-0510		റെക്റ്റിഫയർ അസി	1		
7-3	0-09170-2501		കണ്ടൻസർ	1		
7-4	0-35761-0181		കവർ	1		
7-5	0-35943-0150		ഇൻസുലേറ്റ് ബുഷ്	1		
7-6	0-35923-0130		കോളർ	1		
7-7	0-35943-0160		ഇൻസുലേറ്റ് ബുഷ്	1		
7-8	0-35943-0140		ഇൻസുലേറ്റ് ബുഷ്	1		
7-9	0-35943-0170		ഇൻസുലേറ്റ് ബുഷ്	2		
7-10	0-35784-0280		കണക്റ്റ് ബാർ	1		
7-11	0-35784-0270		കണക്റ്റ് ബാർ	1		
7-12	0-09011-3540		സ്ക്രൂ	2		
7-13	0-0056-05302		സ്ക്രൂ	3		
8	0-35719-0280		റെഗുലേറ്റർ അസി	1		

Machine Translated by Google

0-35000-3180 ആൾട്ടർനേറ്റർ

ഒഇഎം കസ്റ്റമർ	കൊമാറ്റ്സു	OEM പാർട്സ് നമ്പർ	600-821-7220
നോമിനൽ ഔട്ട് പുട്ട്	24 വി 35 എ	വിതരണ നിബന്ധന	83.12
ഭാരം	10.5 കിലോഗ്രാം	റെഗുലേറ്റർ	ബിൽറ്റ്-ഇൻ
എഞ്ചിൻ മോഡൽ S6D125			
വാഹനം	GD705A-4, മറ്റുള്ളവ		
ഡിസൈൻ റെക്കോർഡ്			
കുറിപ്പ്	#22 ടൈപ്പ് V ബെൽറ്റ് ഡബിൾ പീക്കുകൾ (ക്വെഞ്ച്ഡ്) ക്ലോക്ക്വൈസ് റൊട്ടേഷൻ പുള്ളി 0-35000-3070 ൽ നിന്ന് വ്യത്യസ്തമാണ്.		

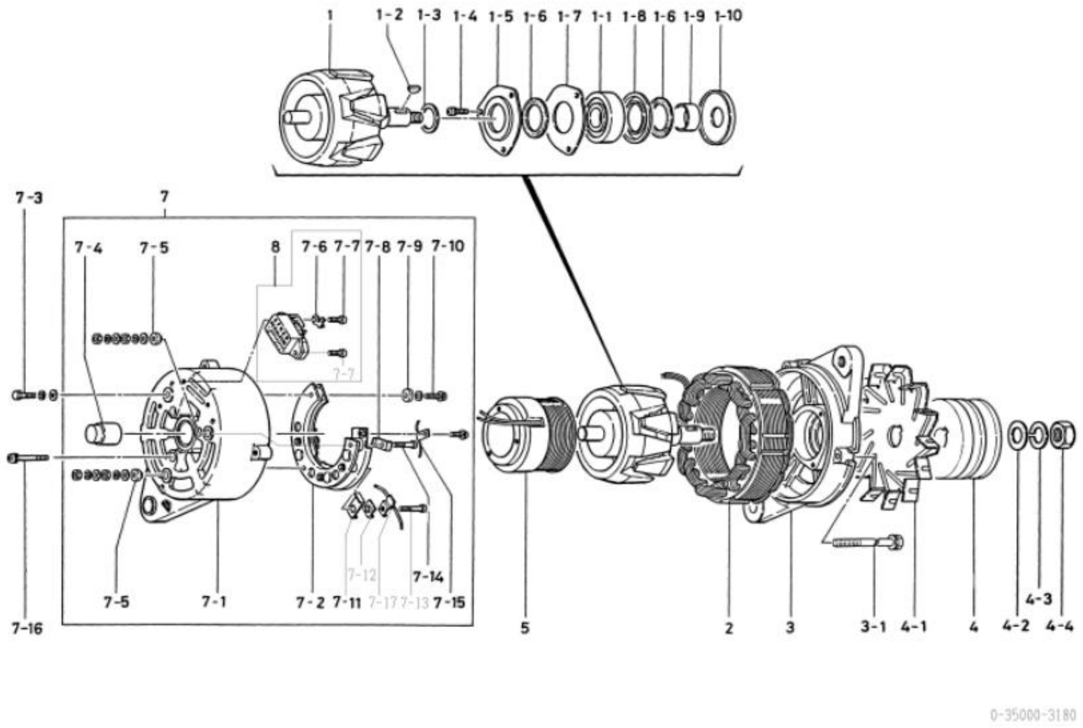

0-35000-3180 ആൾട്ടർനേറ്റർ (മേക്കർ പാർട്ട് നമ്പർ 600-821-7220)

ഇല്ല	ഭാഗങ്ങളുടെ നമ്പർ	മേക്കർ പാർട്സ് നമ്പർ	വിവരണം	അളവ്	ലിസ്റ്റ് വില	കുറിപ്പ്
1	1-33100-1270		റോട്ടർ അസി	1		
1-1	1-0456-63057		പന്ത് ബെയറിംഗ്	1		മുൻവശം
1-2	1-0416-04160		വുഡ്റഫ് കീ	1		
1-3	1-33923-0780		കോളർ	1		
1-4	1-0055-06162		സ്ക്രൂ	3		
1-5	0-35926-0060		റിട്ടെയ്നർ	1		
1-6	1-33951-0610		പാക്കിംഗ്	2		
1-7	1-33926-0750		റിട്ടെയ്നർ	1		
1-8	1-33926-0730		റിട്ടെയ്നർ	1		
1-9	1-33923-0810		കോളർ	1		
1-10	1-33926-0770		റിട്ടെയ്നർ	1		
2	1-33200-1230		സ്റ്റേറ്റർ അസി	1		
3	1-33310-1060		ഫ്രണ്ട് ബ്രാക്കറ്റ്	1		
3-1	0-0275-06852		ബോൾട്ട്	3		ബോൾട്ട് വഴി
4	0-35411-0180		പുള്ളി	1		
4-1	1-33421-0510		ഫാൻ	1		
4-2	1-0330-16012		പ്ലെയിൻ വാഷർ	1		
4-3	1-0335-16002		സ്പ്രിംഗ് വാഷർ	1		
4-4	0-0280-16022		നട്ട്	1		
5	0-33120-0220		ഫീൽഡ് കോയിൽ കമ്പനി	1		
7	0-35700-1130		ആർ.ബ്രാക്കറ്റ് അസി	1		ഐഎൻസി 7-1,7-2,7-4~7-15,7-17,8
7-1	0-33710-2870		റിയർ ബ്രാക്കറ്റ് കമ്പനി	1		7-4 ഉൾപ്പെടെ
7-2	0-33730-2190		റെക്റ്റിഫയർ അസി	1		
7-3	0-0080-05102		ബോൾട്ട്	1		
7-4	1-09202-0070		റോളർ ബെയറിംഗ്	1		പിൻഭാഗം
7-5	1-33943-0770		ഇൻസുലേറ്റ് ബുഷ്	2		
7-6	1-33786-0420		ടെർമിനൽ പ്ലേറ്റ്	1		
7-7	0-0056-05162		സ്ക്രൂ	2		
7-8	1-33928-0220		സ്റ്റോപ്പർ	1		
7-9	1-09102-0010		ഇൻസുലേറ്റ് പ്ലേറ്റ്	1		
7-10	0-0055-05252		സ്ക്രൂ	1		
7-11	1-33928-0230		സ്റ്റോപ്പർ	1		
7-12	1-33943-0760		ഇൻസുലേറ്റ് ബുഷ്	1		
7-13	0-0080-05502		ബോൾട്ട്	1		
7-14	0-0080-05452		ബോൾട്ട്	1		
7-15	1-0550-05013		ടെർമിനൽ പ്ലേറ്റ്	1		ലീഡ് വയർ ഉൾപ്പെടുത്തിയിട്ടില്ല
7-16	0-0056-05452		സ്ക്രൂ	3		
8	7-44000-0907		റെഗുലേറ്റർ	1		7-6,7-7 ഉൾപ്പെടെ

Machine Translated by Google

0-35000-3280 ആൾട്ടർനേറ്റർ

ഒഇഎം കസ്റ്റമർ	കൊമാറ്റ്സു	OEM പാർട്സ് നമ്പർ	600-821-7310, 600-821-7310 (ജനുവരി 10, 2010)
നോമിനൽ ഔട്ട് പുട്ട്	24 വി 35 എ	വിതരണ നിബന്ധന	84.06
ഭാരം	9.5 കിലോഗ്രാം	റെഗുലേറ്റർ	ബിൽറ്റ്-ഇൻ
എഞ്ചിൻ മോഡൽ	S6D140, മറ്റുള്ളവ		
വാഹനം	WS16S-3, മറ്റുള്ളവ		
ഡിസൈൻ റെക്കോർഡ്			
കുറിപ്പ്	#17 ടൈപ്പ് V ബെൽറ്റ് സിംഗിൾ പീക്ക് (ക്വെഞ്ച്ഡ്) എതിർ-ക്ലോക്ക്വൈസ് റൊട്ടേഷൻ 0-35000-0110, 0280 ന്റെ സംയോജിത തരം		

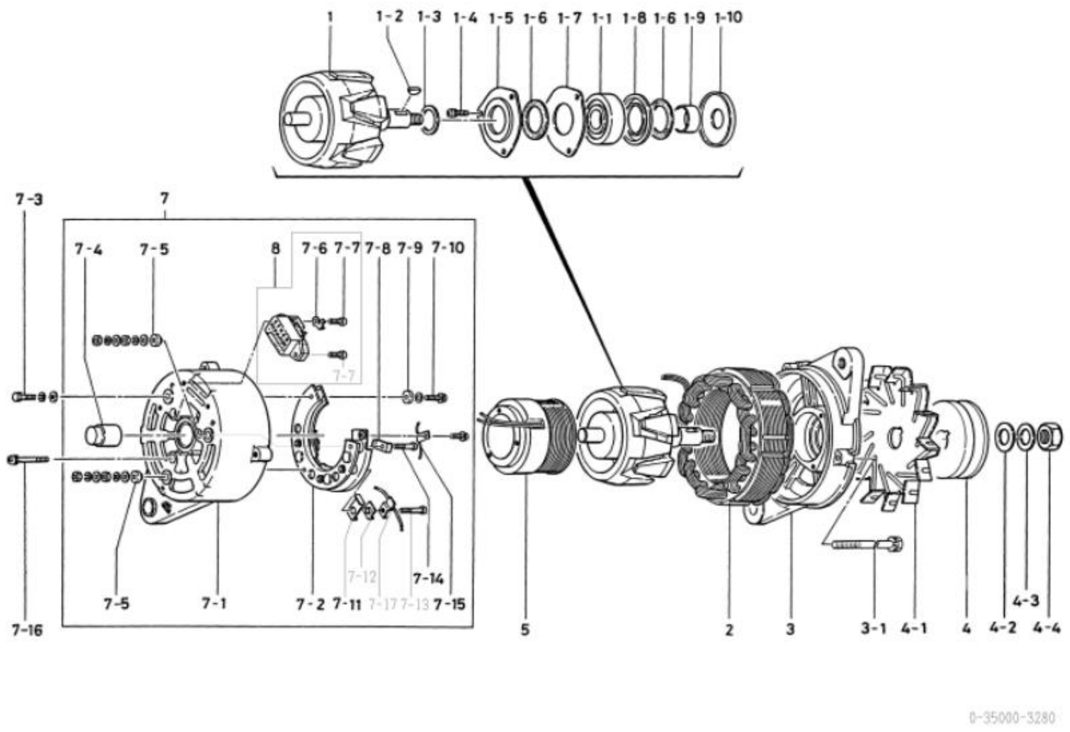

0-35000-3280 ആൾട്ടർനേറ്റർ (മേക്കർ പാർട്ട് നമ്പർ 600-821-7310)

ഇല്ല	ഭാഗങ്ങളുടെ നമ്പർ	മേക്കർ പാർട്സ് നമ്പർ	വിവരണം	അളവ്	ലിസ്റ്റ് വില	കുറിപ്പ്
1	1-33100-1270		റോട്ടർ അസി	1		
1-1	1-0456-63057		പന്ത് ബെയറിംഗ്	1		മുൻവശം
1-2	1-0416-04160		വുഡ്റഫ് കീ	1		
1-3	1-33923-0780		കോളർ	1		
1-4	1-0055-06162		സ്ക്രൂ	3		
1-5	0-35926-0060		റിട്ടെയ്നർ	1		
1-6	1-33951-0610		പാക്കിംഗ്	2		
1-7	1-33926-0750		റിട്ടെയ്നർ	1		
1-8	1-33926-0730		റിട്ടെയ്നർ	1		
1-9	1-33923-0810		കോളർ	1		
1-10	1-33926-0770		റിട്ടെയ്നർ	1		
2	1-33200-1230		സ്റ്റേറ്റർ അസി	1		
3	1-33310-1060		ഫ്രണ്ട് ബ്രാക്കറ്റ് കമ്പനി	1		
3-1	0-0275-06852		ബോൾട്ട്	3		ബോൾട്ട് വഴി
4	0-35411-0210		പുള്ളി	1		
4-1	1-35421-0010		ഫാൻ	1		
4-2	1-0330-16012		പ്ലെയിൻ വാഷർ	1		
4-3	1-0335-16002		സ്പ്രിംഗ് വാഷർ	1		
4-4	0-0280-16022		നട്ട്	1		
5	0-33120-0220		ഫീൽഡ് കോയിൽ കമ്പനി	1		
7	0-35700-1130		ആർ.ബ്രാക്കറ്റ് അസി	1		ഐഎൻസി 7-1,7-2,7-4~7-15,7-17,8
7-1	0-33710-2870		റിയർ ബ്രാക്കറ്റ് കമ്പനി	1		7-4 ഉൾപ്പെടെ
7-2	0-33730-2190		റെക്റ്റിഫയർ അസി	1		
7-3	0-0080-05102		ബോൾട്ട്	1		
7-4	1-09202-0070		റോളർ ബെയറിംഗ്	1		പിൻഭാഗം
7-5	1-33943-0770		ഇൻസുലേറ്റ് ബുഷ്	2		
7-6	1-33786-0420		ടെർമിനൽ പ്ലേറ്റ്	1		8-ൽ ഉൾപ്പെടുത്തിയിട്ടുണ്ട്
7-7	0-0056-05162		സ്ക്രൂ	2		8-ൽ ഉൾപ്പെടുത്തിയിട്ടുണ്ട്
7-8	1-33928-0220		സ്റ്റോപ്പർ	1		
7-9	1-09102-0010		ഇൻസുലേറ്റ് പ്ലേറ്റ്	1		
7-10	0-0055-05252		സ്ക്രൂ	1		
7-11	1-33928-0230		സ്റ്റോപ്പർ	1		
7-12	1-33943-0760		ഇൻസുലേറ്റ് ബുഷ്	1		
7-13	0-0080-05502		ബോൾട്ട്	1		
7-14	0-0080-05452		ബോൾട്ട്	1		
7-15	1-0550-05013		ടെർമിനൽ പ്ലേറ്റ്	1		ലീഡ് വയർ ഉൾപ്പെടുത്തിയിട്ടില്ല
7-16	0-0056-05452		സ്ക്രൂ	3		
7-17	1-33785-2690		ലീഡ് വയർ കമ്പനി	1		
8	7-44000-0907		റെഗുലേറ്റർ	1		7-6,7-7 ഉൾപ്പെടെ

Machine Translated by Google

0-35000-3370 ആൾട്ടർനേറ്റർ

ഒഇഎം കസ്റ്റമർ	ഇസുസു	OEM പാർട്സ് നമ്പർ	1-81200397-0
നോമിനൽ ഔട്ട് പുട്ട്	24 വി 40 എ	വിതരണ നിബന്ധന	87.02
ഭാരം	9.3 കിലോഗ്രാം	റെഗുലേറ്റർ	ബിൽറ്റ്-ഇൻ
എഞ്ചിൻ മോഡൽ 6BD1			
വാഹനം	മോട്ടോർ (XE)		
ഡിസൈൻ റെക്കോർഡ്			
കുറിപ്പ്	ബി ടൈപ്പ് വി ബെൽറ്റ് ഡബിൾ പീക്കുകൾ ക്ലോക്ക്വൈസ് റൊട്ടേഷൻ 0-35000-3013 ലേക്ക് P ടെർമിനൽ ചേർക്കുന്നു		

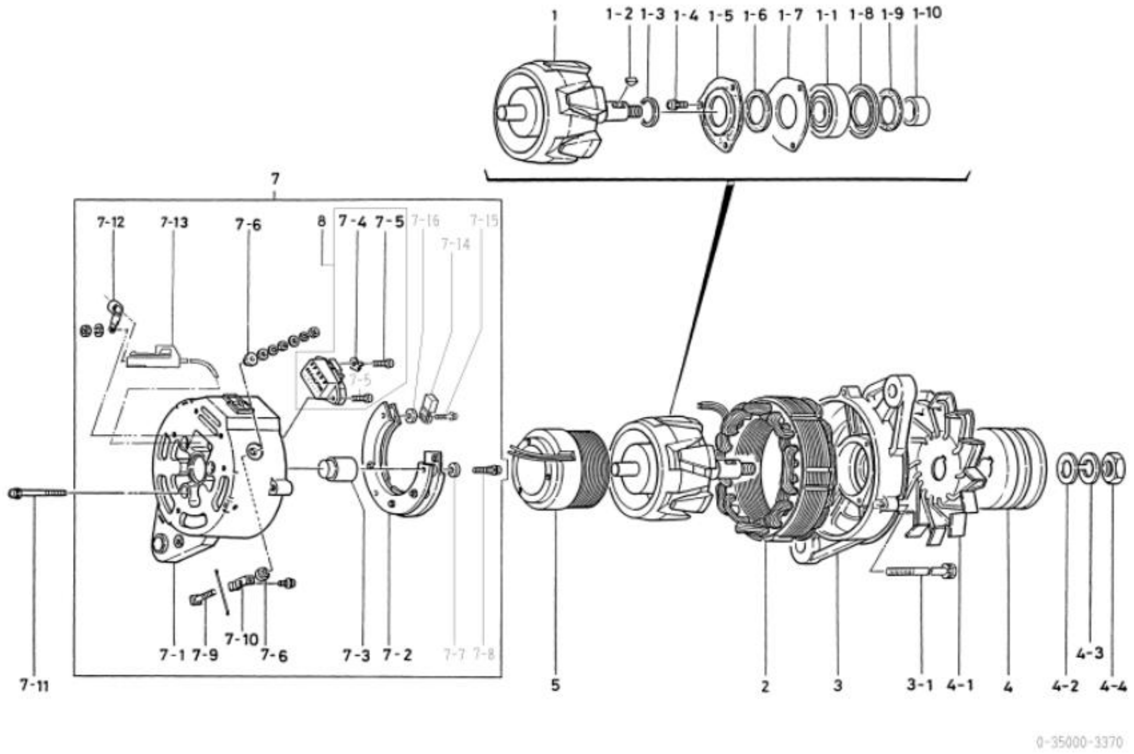

0-35000-3370 ആൾട്ടർനേറ്റർ (മേക്കർ പാർട്ട് നമ്പർ 1-81200397-0)

ഇല്ല	ഭാഗങ്ങളുടെ നമ്പർ	മേക്കർ പാർട്സ് നമ്പർ	വിവരണം	അളവ്	ലിസ്റ്റ് വില	കുറിപ്പ്
1	1-33100-1270	1-81221056-0 റോട്ടർ അസി		1		
1-1	1-0453-63057	1-81229225-0 ബോൾ ബെയറിംഗ്		1		മുൻവശം
1-2	1-0416-04160	9-82215867-0 വുഡ്റഫ് കീ		1		
1-3	1-33923-0780	1-81229373-0 കോളർ		1		
1-4	1-0055-06162	1-81229469-0 സ്ക്രൂ		3		
1-5	0-35926-0060	1-81229513-0 റീട്ടെയ്നർ		1		
1-6	1-33951-0610	1-81229383-0 പാക്കിംഗ്		1		
1-7	1-33926-0750	1-81229376-0 റീട്ടെയ്നർ		1		
1-8	1-33926-0760	1-81229377-0 റീട്ടെയ്നർ		1		
1-9	1-09251-0440	1-81229384-0 പാക്കിംഗ്		1		
1-10	1-33923-0810	1-81229374-0 കോളർ		1		
2	1-33200-1210, 1-33200-1210	1-81211101-0 സ്റ്റേറ്റർ അസി		1		
3	1-35311-0010, 1-35311-0010 (മുമ്പ്)	1-81213052-1 ഫ്രണ്ട് ബ്രാക്കറ്റ്		1		
3-1	0-0275-06802	1-81229382-0 ബോൾട്ട്		3		ബോൾട്ട് വഴി
4	1-35411-0100	1-81222055-0 പുള്ളി		1		
4-1	1-33421-0490	1-81223005-0 ഫാൻ		1		
4-2	1-0330-16012	1-81229478-0	പ്ലെയിൻ വാഷർ	1		
4-3	1-0335-16002	1-81229479-0 സ്പ്രിംഗ് വാഷർ		1		
4-4	0-0280-16022	1-81229474-0 എൻയുടി		1		
5	0-33120-0220	1-81212003-0	ഫീൽഡ് കോയിൽ കമ്പനി	1		
7	0-35700-0300	1-812145263-0 ആർ.ബ്രാക്കറ്റ് അസി		1		INC.7-1~7-10,7-12~7-16,8
7-1	0-33710-2850	1-81214176-0 പിൻ ബ്രാക്കറ്റ് കമ്പനി		1		7-3 ഉൾപ്പെടെ
7-2	0-35730-0011	1-81219056-1, 1-81219056-1	റെക്റ്റിഫയർ അസി	1		
7-3	1-09202-0070	1-81229381-0 റോളർ ബെയറിംഗ്		1		പിൻഭാഗം
7-4	1-33786-0420	1-81229470-0 ടെർമിനൽ പ്ലേറ്റ്		1		
7-5	0-0056-05162	1-81229471-0 സ്ക്രൂ		2		
7-6	1-33943-0770	1-81229042-0 ഇൻസുലേറ്റ് ബുഷ്		2		
7-7	1-09102-0010	9-82115344-0 ഇൻസുലേറ്റ് പ്ലേറ്റ്		3		
7-8	0-0056-05352		സ്ക്രൂ	1		
7-9	0-33901-0640	5-81229192-0 ബോൾട്ട്		1		
7-10	0-35784-0090		കണക്റ്റ് ബാർ	1		
7-11	0-0056-05402	1-81229473-0 സ്ക്രൂ		3		
7-12	1-33931-0021	1-81229122-0	ക്ലിപ്പ്	1		
7-13	0-35780-0150	1-81229588-0 ടെർമിനൽ അസി		1		
7-14	0-09170-1310	1-81229539-0 കണ്ടൻസർ		1		
7-15	0-0055-05302		സ്ക്രൂ	1		
7-16	1-31921-0020	1-81129031-0 വാഷർ		1		
8	7-44000-0900	1-81270001-0 റെഗുലേറ്റർ		1		7-4,7-5 ഉൾപ്പെടെ

Machine Translated by Google

0-35000-3380 ആൾട്ടർനേറ്റർ

ഒഇഎം കസ്റ്റമർ	യുഡി ട്രക്കുകൾ	OEM പാർട്സ് നമ്പർ	23100-96269,
നോമിനൽ ഔട്ട് പുട്ട്	24 വി 50 എ	വിതരണ നിബന്ധന	85.08
ഭാരം	10 കിലോ	റെഗുലേറ്റർ	ബിൽറ്റ്-ഇൻ
എഞ്ചിൻ മോഡൽ PE6T			
വാഹനം	മോട്ടോർ		
ഡിസൈൻ റെക്കോർഡ്			
കുറിപ്പ്	v15 ടൈപ്പ് v ബെൽറ്റ് ട്രിപ്പിൾ പീക്കുകൾ ക്ലോക്ക്വൈസ് റൊട്ടേഷൻ		

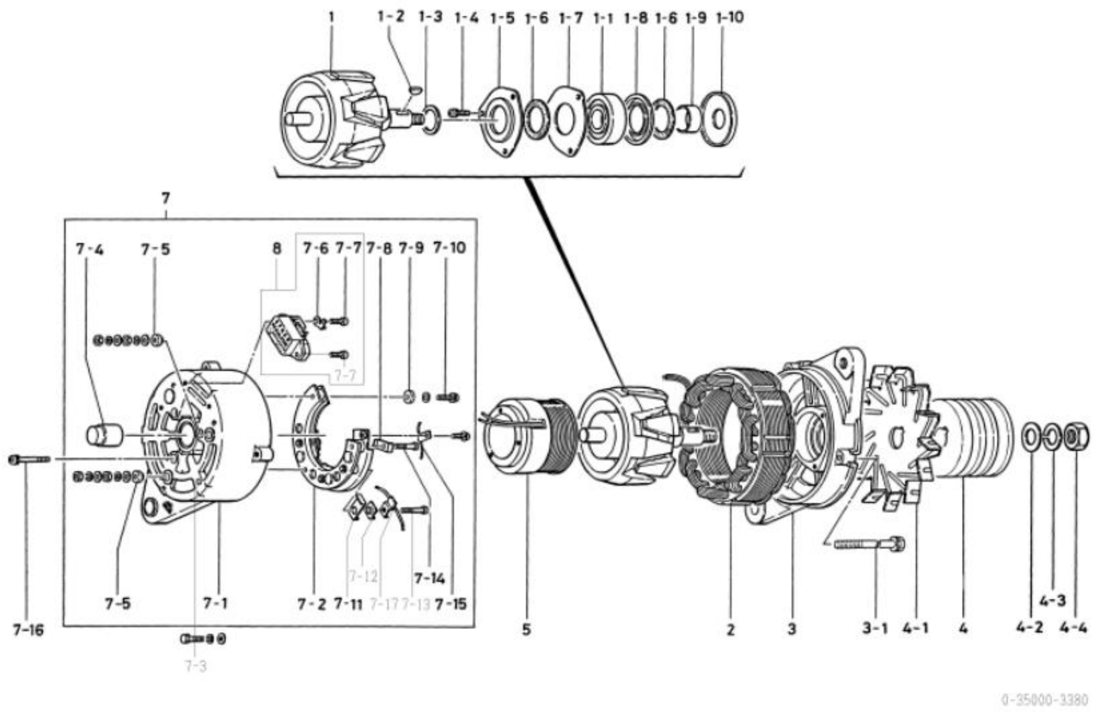

0-35000-3380 ആൾട്ടർനേറ്റർ (മേക്കർ പാർട്ട് നമ്പർ 23100-96269)

ഇല്ല	ഭാഗങ്ങളുടെ നമ്പർ	മേക്കർ പാർട്സ് നമ്പർ	വിവരണം	അളവ്	ലിസ്റ്റ് വില	കുറിപ്പ്
1	1-33100-1270	23108-99208 റോട്ടർ അസി		1		
1-1	1-0456-63057	23120-99113	പന്ത് ബെയറിംഗ്	1		മുൻവശം
1-2	1-0416-04160	23172-99000 വുഡ്റഫ് കീ		1		
1-3	1-33923-0780	23115-990004 കോളർ		1		
1-4	1-0055-06162	23157-99112 സ്ക്രൂ		3		
1-5	0-35926-0060		റിട്ടെയ്നർ	1		
1-6	1-33951-0610	23116-99011,	പാക്കിംഗ്	2		
1-7	1-33926-0750	23170-99007,	റിട്ടെയ്നർ	1		
1-8	1-33926-0730	23170-99005, 23170-99005	റിട്ടെയ്നർ	1		
1-9	1-33923-0810	23115-99005 കോളർ		1		
1-10	1-33926-0770	23170-99008,	റിട്ടെയ്നർ	1		
2	0-35200-0070	23102-99203 സ്റ്റേറ്റർ അസി		1		
3	0-35310-0030	23119-99119 ഫ്രണ്ട് ബ്രാക്കറ്റ് കമ്പനി		1		
3-1	0-0275-06852	23131-99110 ബോൾട്ട്		3		ബോൾട്ട് വഴി
4	0-35411-0320	23151-99404,	പുള്ളി	1		
4-1	1-33421-0510	23374-99001,010-01-01	ഫാൻ	1		
4-2	1-0330-16012	23155-99002,	പ്ലെയിൻ വാഷർ	1		
4-3	1-0335-16002	23155-99003,	സ്പ്രിംഗ് വാഷർ	1		
4-4	0-0280-16022	23152-99006,	നട്ട്	1		
5	0-33120-0220	23111-99002,	ഫീൽഡ് കോയിൽ കമ്പനി	1		
7	0-35700-0150	23127-99404,	ആർ.ബ്രാക്കറ്റ് അസി	1		ഐഎൻസി 7-1,7-2,7-4~7-15,7-17,8
7-1	0-35710-0180	23128-99211,	റിയർ ബ്രാക്കറ്റ് കമ്പനി	1		7-4 ഉൾപ്പെടെ
7-2	0-33730-2190	23109-99109,	റെക്റ്റിഫയർ അസി	1		
7-3	0-0080-05102	23131-99107 ബോൾട്ട്		1		
7-4	1-09202-0070	23120-99114, 23120-99114	റോളർ ബെയറിംഗ്	1		പിൻഭാഗം
7-5	1-33943-0770	23166-99003, 2018-01-03	ഇൻസുലേറ്റ് ബുഷ്	2		
7-6	1-33786-0420	23124-99010,	ടെർമിനൽ പ്ലേറ്റ്	1		
7-7	0-0056-05162	23157-99113 സ്ക്രൂ		2		
7-8	1-33928-0220	23369-99103 സ്റ്റോപ്പർ		1		
7-9	1-09102-0010	23124-99011,	ഇൻസുലേറ്റ് പ്ലേറ്റ്	1		
7-10	0-0055-05252	23157-99114 സ്ക്രൂ		1		
7-11	1-33928-0230	23369-99104 സ്റ്റോപ്പർ		1		
7-12	1-33943-0760	23166-99002, 2018.00.00	ഇൻസുലേറ്റ് ബുഷ്	1		
7-13	0-0080-05502	23131-99108 ബോൾട്ട്		1		
7-14	0-0080-05452	23131-99109 ബോൾട്ട്		1		
7-15	1-0550-05013	23124-99012,	ടെർമിനൽ പ്ലേറ്റ്	1		ലീഡ് വയർ ഉൾപ്പെടുത്തിയിട്ടില്ല
7-16	0-0056-05452	23157-99115 സ്ക്രൂ		3		
7-17	1-33785-2690		ലീഡ് വയർ കമ്പനി	1		
8	7-44000-0907	23500-99013 റെഗുലേറ്റർ		1		7-6,7-7 ഉൾപ്പെടെ

Machine Translated by Google

0-35000-3432 ആൾട്ടർനേറ്റർ

ഒഇഎം കസ്റ്റമർ	ഇസുസു	OEM പാർട്സ് നമ്പർ	1-81200387-2
നോമിനൽ ഔട്ട് പുട്ട്	24 വി 40 എ	വിതരണ നിബന്ധന	93.05□
ഭാരം	10 കിലോ	റെഗുലേറ്റർ	0-44000-0841
എഞ്ചിൻ മോഡൽ 6SD1MTC			
വാഹനം	മറൈൻ		
ഡിസൈൻ റെക്കോർഡ്	3430 □ 3431 3431 □ 3432	ആർ ടെർമിനലിലേക്ക് ഗം ക്യാപ് ചേർക്കുന്നു ഇ ടെർമിനൽ സ്പെസിഫിക്കേഷൻ മാറ്റം	
കുറിപ്പ്	v15 ടൈപ്പ് v ബെൽറ്റ് ഡബിൾ പീക്കുകൾ ഇൻസുലേഷനായി പൊങ്ങിക്കിടക്കുന്ന ഭൂമി (കടൽ തരം) ക്ലോക്ക്വൈസ് റൊട്ടേഷൻ		

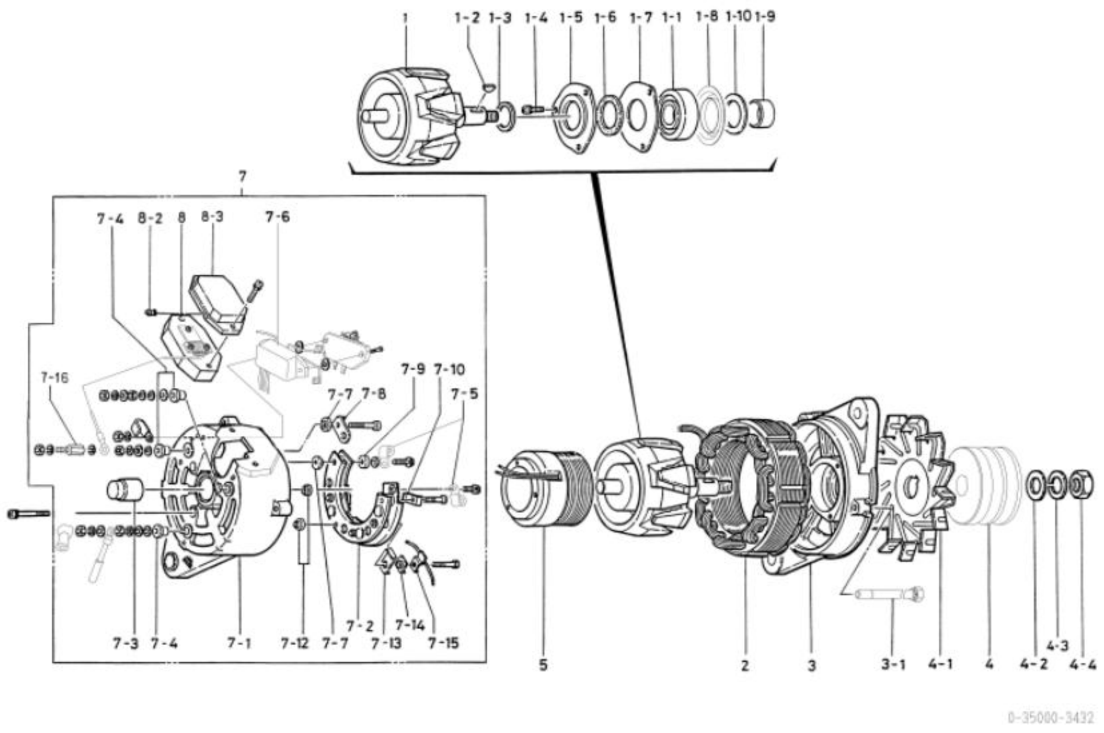

0-35000-3432 ആൾട്ടർനേറ്റർ (മേക്കർ പാർട്ട് നമ്പർ 1-81200387-2)

ഇല്ല	ഭാഗങ്ങളുടെ നമ്പർ	മേക്കർ പാർട്സ് നമ്പർ	വിവരണം	അളവ്	ലിസ്റ്റ് വില	കുറിപ്പ്
,	1-33100-1270	1-81221056-0 റോട്ടർ അസി		,		
1-1	1-0453-63057	1-81229514-0 ബോൾ ബെയറിംഗ്		,		മുൻവശം
1-2	1-0416-04160	9-82215867-0 വുഡ്റഫ് കീ		,		
1-3	1-33923-0780	1-81229373-0 കോളർ		,		
1-4	1-0055-06162	1-81229469-0 സ്ക്രൂ		3		
1-5	0-35926-0060	1-81229513-0 റീട്ടെയ്നർ		,		
1-6	1-33951-0610	1-81229383-0 പാക്കിംഗ്		,		
1-7	1-33926-0750	1-81229376-0 റീട്ടെയ്നർ		,		
1-8	1-33926-0760	1-81229377-0 റീട്ടെയ്നർ		,		
1-9	1-33923-0810	1-81229374-0 കോളർ		,		
1-10	1-09251-0440	1-81229384-0 പാക്കിംഗ്		,		
2	1-33200-1230	1-81211101-0 സ്റ്റേറ്റർ അസി		,		
3	0-35300-0030	1-81213075-0 എഫ്.ബ്രാക്കറ്റ് അസി		,		ഐഎൻസി 1-1,1-4~1-8,1-10
3-1	0-0275-06802	1-81229382-0 ബോൾട്ട്		3		ബോൾട്ട് വഴി
4	0-35411-0102	1-81222078-0 പുള്ളി		,		
4-1	0-33421-0491	1-81223014-0 ഫാൻ		,		
4-2	1-0330-16012	1-81229478-0	പ്ലെയിൻ വാഷർ	,		
4-3	1-0335-16002	1-81229479-0 സ്പ്രിംഗ് വാഷർ		,		
4-4	0-0280-16022	1-81229474-0 എൻയുടി		,		
5	0-33120-0220	1-81212003-0	ഫീൽഡ് കോയിൽ കമ്പനി	,		
7	0-35700-0640	1-81214329-0 ആർ.ബ്രാക്കറ്റ് അസി		,		7-1~8-3 ഉൾപ്പെടെ
7-1	0-35710-0270	1-81214282-0 പിൻ ബ്രാക്കറ്റ് കമ്പനി		,		7-3 ഉൾപ്പെടെ
7-2	0-33730-2380	1-81219105-0	റെക്റ്റിഫയർ അസി	,		
7-3	1-09202-0070	1-81229381-0 റോളർ ബെയറിംഗ്		,		പിൻഭാഗം
7-4	1-33943-0980	8-94173061-0 ഇൻസുലേറ്റ് ബുഷ്		3		
7-5	1-33931-0021	1-81229122-0	ക്ലിപ്പ്	3		
7-6	1-35340-0010	1-81229622-0 കണ്ടൻസർ അസി		,		
7-7	1-25943-1400	1-81229617-0 ഇൻസുലേറ്റ് ബുഷ്		2		
7-8	1-35784-0010, 1-35784-0010 (മുമ്പ്)	1-81229624-0 കണക്റ്റ് ബാർ		,		
7-9	1-47941-0420	1-81229182-0 ഇൻസുലേറ്റ് വാഷർ		6.		
7-10	1-33928-0220	1-81229619-0 സ്റ്റോപ്പർ		,		
7-12	1-33943-0720	1-81229138-0 ഇൻസുലേറ്റ് ബുഷ്		2		
7-13	1-33928-0230	1-81229620-0 സ്റ്റോപ്പർ		,		
7-14	1-33943-0760	5-81229169-0 ഇൻസുലേറ്റ് ബുഷ്		,		
7-15	1-33785-2690	1-81229618-0 ലീഡ് വയർ കമ്പനി		,		
7-16	0-35901-0160	1-81229702-0 ബോൾട്ട്		,		
8	0-44000-0841	1-81260006-1 റെഗുലേറ്റർ		,		
8-2	1-33953-0240	1-81229621-0 ഗം ബുഷ്		,		
8-3	1-44761-0540	1-81214284-0 കവർ		,		

Machine Translated by Google

0-35000-3470 ആൾട്ടർനേറ്റർ

ഒഇഎം കസ്റ്റമർ	കൊമാറ്റ്സു	OEM പാർട്സ് നമ്പർ	600-821-7420
നോമിനൽ ഔട്ട് പുട്ട്	24 വി 35 എ	വിതരണ നിബന്ധന	86.06
ഭാരം	10 കിലോ	റെഗുലേറ്റർ	ബിൽറ്റ്-ഇൻ
എഞ്ചിൻ മോഡൽ S6D105			
വാഹനം	WA300-1V1-ന്റെ വിവരണം		
ഡിസൈൻ റെക്കോർഡ്			
കുറിപ്പ്	17 ടൈപ്പ് V ബെൽറ്റ് ഡബിൾ പീക്കുകൾ (ക്വെഞ്ച്ഡ്) ക്ലോക്ക്‌വൈസ് റൊട്ടേഷൻ 0-35000-0310, 3020 ന്റെ സംയോജിത തരം പുള്ളി 0-35000-3020 ൽ നിന്ന് വ്യത്യസ്തമാണ്.		

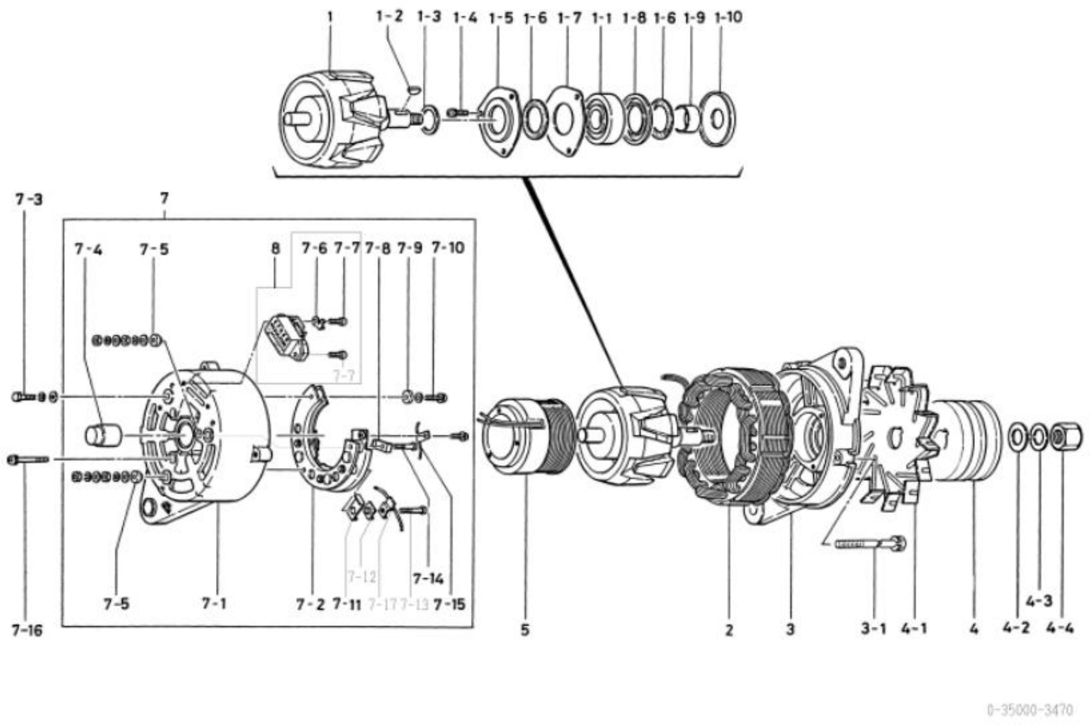

0-35000-3470 ആൾട്ടർനേറ്റർ (മേക്കർ പാർട്ട് നമ്പർ 600-821-7420)

ഇല്ല	ഭാഗങ്ങളുടെ നമ്പർ	മേക്കർ പാർട്സ് നമ്പർ	വിവരണം	അളവ്	ലിസ്റ്റ് വില	കുറിപ്പ്
1	1-33100-1270		റോട്ടർ അസി	1		
1-1	1-0456-63057		പന്ത് ബെയറിംഗ്	1		മുൻവശം
1-2	1-0416-04160		വുഡ്റഫ് കീ	1		
1-3	1-33923-0780		കോളർ	1		
1-4	1-0055-06162		സ്ക്രൂ	3		
1-5	0-35926-0060		റിട്ടെയ്നർ	1		
1-6	1-33951-0610		പാക്കിംഗ്	2		
1-7	1-33926-0750		റിട്ടെയ്നർ	1		
1-8	1-33926-0730		റിട്ടെയ്നർ	1		
1-9	1-33923-0810		കോളർ	1		
1-10	1-33926-0770		റിട്ടെയ്നർ	1		
2	1-33200-1230		സ്റ്റേറ്റർ അസി	1		
3	1-33310-1060		ഫ്രണ്ട് ബ്രാക്കറ്റ് കമ്പനി	1		
3-1	0-0275-06852		ബോൾട്ട്	3		ബോൾട്ട് വഴി
4	0-35411-0360		പുള്ളി	1		
4-1	1-33421-0510		ഫാൻ	1		
4-2	1-0330-16022		പ്ലെയിൻ വാഷർ	1		
4-3	1-0335-16002		സ്പ്രിംഗ് വാഷർ	1		
4-4	1-09006-0210		നട്ട്	1		
5	0-33120-0220		ഫീൽഡ് കോയിൽ കമ്പനി	1		
7	0-35700-1130		ആർ.ബ്രാക്കറ്റ് അസി	1		ഐഎൻസി 7-1,7-2,7-4~7-15,7-17,8
7-1	0-33710-2870		റിയർ ബ്രാക്കറ്റ് കമ്പനി	1		7-4 ഉൾപ്പെടെ
7-2	0-33730-2190		റെക്റ്റിഫയർ അസി	1		
7-3	0-0080-05102		ബോൾട്ട്	1		
7-4	1-09202-0070		റോളർ ബെയറിംഗ്	1		പിൻഭാഗം
7-5	1-33943-0770		ഇൻസുലേറ്റ് ബുഷ്	2		
7-6	1-33786-0420		ടെർമിനൽ പ്ലേറ്റ്	1		
7-7	0-0056-05162		സ്ക്രൂ	2		
7-8	1-33928-0220		സ്റ്റോപ്പർ	1		
7-9	1-09102-0010		ഇൻസുലേറ്റ് പ്ലേറ്റ്	1		
7-10	0-0055-05252		സ്ക്രൂ	1		
7-11	1-33928-0230		സ്റ്റോപ്പർ	1		
7-12	1-33943-0760		ഇൻസുലേറ്റ് ബുഷ്	1		
7-13	0-0080-05502		ബോൾട്ട്	1		
7-14	0-0080-05452		ബോൾട്ട്	1		
7-15	1-0550-05013		ടെർമിനൽ പ്ലേറ്റ്	1		ലീഡ് വയർ ഉൾപ്പെടുത്തിയിട്ടില്ല
7-16	0-0056-05452		സ്ക്രൂ	3		
7-17	1-33785-2690		ലീഡ് വയർ കമ്പനി	1		
8	7-44000-0907		റെഗുലേറ്റർ	1		7-6,7-7 ഉൾപ്പെടെ

Machine Translated by Google

0-35000-3563 ആൾട്ടർനേറ്റർ

ഒഇഎം കസ്റ്റമർ	ഇസുസു	OEM പാർട്സ് നമ്പർ	1-81200422-1, 1-81200422-1
നോമിനൽ ഔട്ട് പുട്ട്	24 വി 40 എ	വിതരണ നിബന്ധന	93.05□
ഭാരം	10 കിലോ	റെഗുലേറ്റർ	ബിൽറ്റ്-ഇൻ
എഞ്ചിൻ മോഡൽ	UM6RB1, 6RB1MTC-2		
വാഹനം	മറൈൻ		
ഡിസൈൻ റെക്കോർഡ്	3560 □ 3561 ഗം ക്യാപ്പ് ചേർക്കുന്നു 3561 □ 3563 ഇ ടെർമിനൽ സ്പെസിഫിക്കേഷൻ മാറ്റം		
കുറിപ്പ്	V15 ടൈപ്പ് V ബെൽറ്റ് ഡബിൾ പീക്കുകൾ ഇൻസുലേഷനായി പൊങ്ങിക്കിടക്കുന്ന ഭൂമി (കടൽ തരം) എതിർ-ക്ലോക്ക്വൈസ് റൊട്ടേഷൻ		

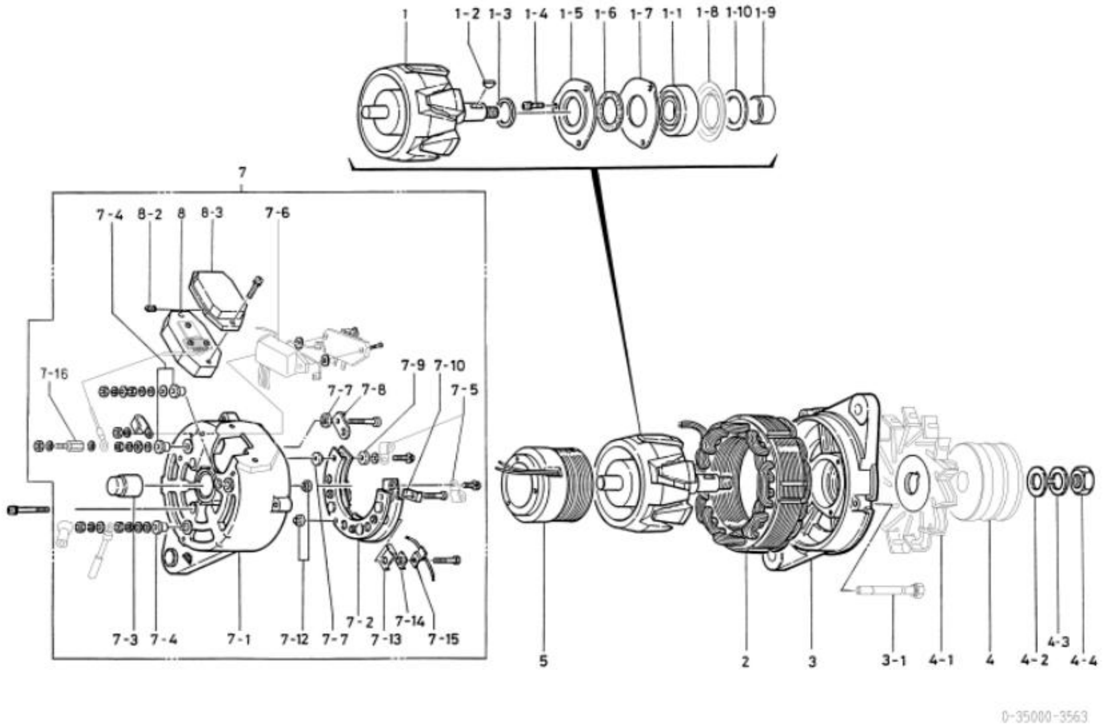

0-35000-3563 ആൾട്ടർനേറ്റർ (മേക്കർ പാർട്ട് നമ്പർ 1-81200422-1)

ഇല്ല	ഭാഗങ്ങളുടെ നമ്പർ	മേക്കർ പാർട്സ് നമ്പർ	വിവരണം	അളവ്	ലിസ്റ്റ് വില	കുറിപ്പ്
,	1-33100-1270	1-81221056-0 റോട്ടർ അസി		,		
1-1	1-0453-63057	1-81229514-0 ബോൾ ബെയറിംഗ്		,		മുൻവശം
1-2	1-0416-04160	9-82215867-0 വുഡ്റഫ് കീ		,		
1-3	1-33923-0780	1-81229373-0 കോളർ		,		
1-4	1-0055-06162	1-81229469-0 സ്ക്രൂ		3		
1-5	0-35926-0060	1-81229513-0 റീട്ടെയ്നർ		,		
1-6	1-33951-0610	1-81229383-0 പാക്കിംഗ്		,		
1-7	1-33926-0750	1-81229376-0 റീട്ടെയ്നർ		,		
1-8	1-33926-0760	1-81229377-0 റീട്ടെയ്നർ		,		
1-9	1-33923-0810	1-81229374-0 കോളർ		,		
1-10	1-09251-0440	1-81229384-0 പാക്കിംഗ്		,		
2	1-33200-1230	1-81211101-0 സ്റ്റേറ്റർ അസി		,		
3	0-35300-0030	1-81213075-0 എഫ്.ബ്രാക്കറ്റ് അസി		,		ഐഎൻസി 1-1,1-4~1-8,1-10
3-1	0-0275-06802	1-81229382-0 ബോൾട്ട്		3		ബോൾട്ട് വഴി
4	0-35411-01002	1-81222078-0 പുള്ളി		,		
4-1	0-35421-0100	1-81223015-0 ഫാൻ		,		
4-2	1-0330-16012	1-81229478-0	പ്ലെയിൻ വാഷർ	,		
4-3	1-0335-16002	1-81229479-0 സ്പ്രിംഗ് വാഷർ		,		
4-4	0-0280-16022	1-81229474-0 എൻയുടി		,		
5	0-33120-0220	1-81212003-0	ഫീൽഡ് കോയിൽ കമ്പനി	,		
7	0-35700-0640	1-81214329-0 ആർ.ബ്രാക്കറ്റ് അസി		,		7-1~8-3 ഉൾപ്പെടെ
7-1	0-35710-0270	1-81214282-0 പിൻ ബ്രാക്കറ്റ് കമ്പനി		,		7-3 ഉൾപ്പെടെ
7-2	0-33730-2380	1-81219105-0	റെക്റ്റിഫയർ അസി	,		
7-3	1-09202-0070	1-81229381-0 റോളർ ബെയറിംഗ്		,		പിൻഭാഗം
7-4	1-33943-0980	8-94173061-0 ഇൻസുലേറ്റ് ബുഷ്		3		
7-5	1-33931-0021	1-81229122-0	ക്ലിപ്പ്	3		
7-6	1-35340-0010	1-81229622-0 കണ്ടൻസർ അസി		,		
7-7	1-25943-1400	1-81229617-0 ഇൻസുലേറ്റ് ബുഷ്		2		
7-8	1-35784-0010	1-81229624-0 കണക്റ്റ് ബാർ		,		
7-9	1-47941-0420	1-81229182-0 ഇൻസുലേറ്റ് വാഷർ		6.		
7-10	1-33928-0220	1-81229619-0 സ്റ്റോപ്പർ		,		
7-12	1-33943-0720	1-81229138-0 ഇൻസുലേറ്റ് ബുഷ്		2		
7-13	1-33928-0230	1-81229620-0 സ്റ്റോപ്പർ		,		
7-14	1-33943-0760	5-81229169-0 ഇൻസുലേറ്റ് ബുഷ്		,		
7-15	1-33785-2690	1-81229618-0 ലീഡ് വയർ കമ്പനി		,		
7-16	0-35901-0160	1-81229702-0 ബോൾട്ട്		,		
8	0-44000-0841	1-81260006-1 റെഗുലേറ്റർ		,		
8-2	1-33953-0240	1-81229621-0 ഗം ബുഷ്		,		
8-3	1-44761-0540	1-81214284-0 കവർ		,		

Machine Translated by Google

0-35000-3571 ആൾട്ടർനേറ്റർ

ഒഇഎം കസ്റ്റമർ	ഇസുസു	OEM പാർട്സ് നമ്പർ	1-81200400-1, 1-81200400-1
നോമിനൽ ഔട്ട് പുട്ട്	24 വി 40 എ	വിതരണ നിബന്ധന	89.03
ഭാരം	9.3 കിലോഗ്രാം	റെഗുലേറ്റർ	ബിൽറ്റ്-ഇൻ
എഞ്ചിൻ മോഡൽ 6BD1, മറ്റുള്ളവ			
വാഹനം	സിഎക്സ്, സിവി, എക്സ്, മറ്റുള്ളവർ		
ഡിസൈൻ റെക്കോർഡ് 3570 3571	ആർ.ബ്രാക്കറ്റ്, റെക്റ്റിഫയർ, റെഗുലേറ്റർ എന്നിവ മാറി		
കുറിപ്പ്	V15 ടൈപ്പ് V ബെൽറ്റ് ഡബിൾ പീക്കുകൾ ക്ലോക്ക്‌വൈസ് റൊട്ടേഷൻ		

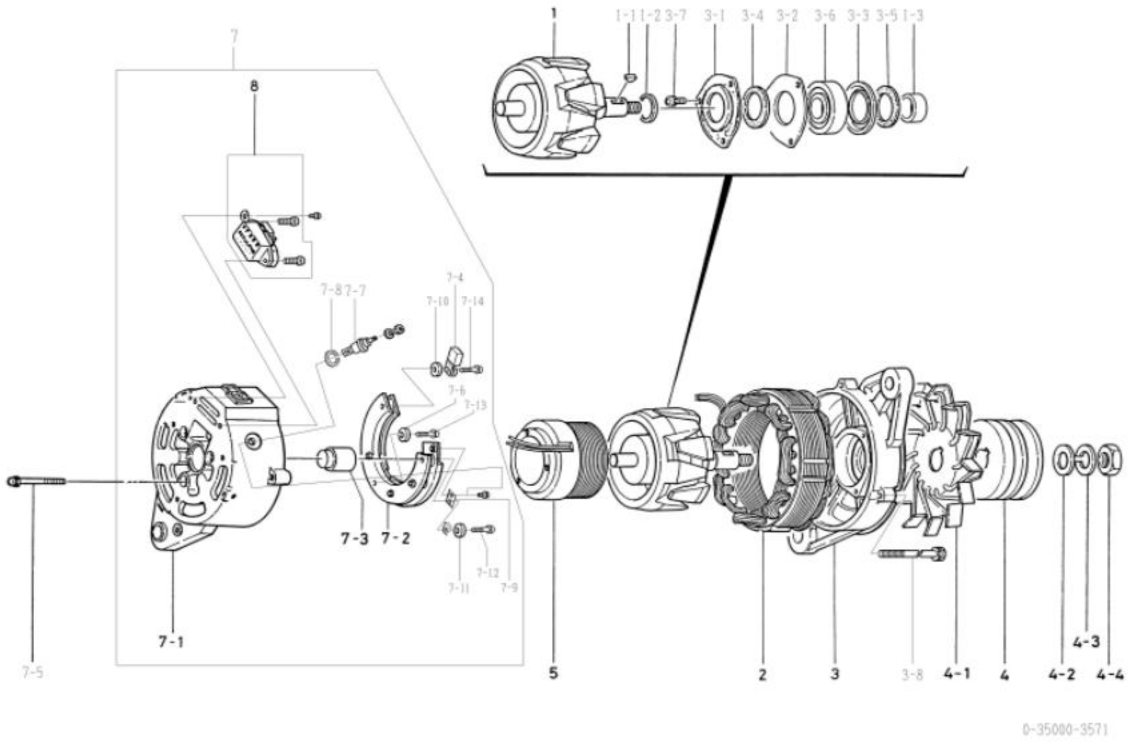

0-35000-3571 ആൾട്ടർനേറ്റർ (മേക്കർ പാർട്ട് നമ്പർ 1-81200400-1)

ഇല്ല	ഭാഗങ്ങളുടെ നമ്പർ	മേക്കർ പാർട്സ് നമ്പർ	വിവരണം	അളവ്	ലിസ്റ്റ് വില	കുറിപ്പ്
1	1-33100-1270	1-81221056-0 റോട്ടർ അസി		1		
1-1	1-0416-04160	9-82215867-0 വുഡ്റഫ് കീ		1		
1-2	1-33923-0780	1-81229373-0 കോളർ		1		
1-3	1-33923-0810	1-81229374-0 കോളർ		1		
2	1-33200-1210, 1-33200-1210	1-81211062-0 സ്റ്റേറ്റർ അസി		1		
3	1-35311-0010, 1-35311-0010 (മുമ്പ്)	1-81213086-0 ഫ്രണ്ട് ബ്രാക്കറ്റ്		1		
3-1	0-35926-0060	1-81229513-0 റീട്ടെയ്നർ		1		
3-2	1-33926-0750	1-81229376-0 റീട്ടെയ്നർ		1		
3-3	1-33926-0760	1-81229377-0 റീട്ടെയ്നർ		1		
3-4	1-33951-0610	1-81229383-0 പാക്കിംഗ്		1		
3-5	1-09251-0440	1-81229384-0 പാക്കിംഗ്		1		
3-6	1-0453-63057	1-81229514-0 ബോൾ ബെയറിംഗ്		1		മുൻവശം
3-7	1-0055-06162	1-81229469-0 സ്ക്രൂ		3		
3-8	0-0275-06802	1-81229382-0 ബോൾട്ട്		3		ബോൾട്ട് വഴി
4	1-35411-0100	1-81222055-0 പുള്ളി		1		
4-1	1-33421-0490	1-81223005-0 ഫാൻ		1		
4-2	1-0330-16012	1-81229478-0	പ്ലെയിൻ വാഷർ	1		
4-3	1-0335-16002	1-81229479-0 സ്പ്രിംഗ് വാഷർ		1		
4-4	0-0280-16022	1-81229474-0 എൻയുടി		1		
5	0-33120-0220	1-81212003-0	ഫീൽഡ് കോയിൽ കമ്പനി	1		
7	0-35700-0311	1-81214320-0 ആർ.ബ്രാക്കറ്റ് അസി		1		ഐഎൻസി 7-1~7-4,7-6~8
7-1	0-35710-0301	1-81214321-0 പിൻ ബ്രാക്കറ്റ് കമ്പനി		1		7-3 ഉൾപ്പെടെ
7-2	0-35730-0011	1-81219056-1, 1-81219056-1	റെക്റ്റിഫയർ അസി	1		
7-3	1-09202-0070	1-81229381-0 റോളർ ബെയറിംഗ്		1		പിൻഭാഗം
7-4	0-09170-1310	1-81229539-0 കണ്ടൻസർ		1		
7-5	0-0056-05402	1-81229473-0 സ്ക്രൂ		3		
7-6	1-09102-0010	9-82115344-0 ഇൻസുലേറ്റ് പ്ലേറ്റ്		1		
7-7	0-35901-0020	1-81229591-0 ബോൾട്ട്		1		
7-8	0-35953-0040	1-81229592-0 ഗം ബുഷ്		1		
7-9	0-35922-0020	1-81229593-0 പ്ലേറ്റ്		1		
7-10	1-31921-0020	1-81129031-0 വാഷർ		1		
7-11	1-33943-0720	1-81229138-0 ഇൻസുലേറ്റ് ബുഷ്		1		
7-12	0-0056-05282	1-81229684-0 സ്ക്രൂ		1		
7-13	0-0056-05252	1-81229476-0 സ്ക്രൂ		1		
7-14	0-0055-05302		സ്ക്രൂ	1		
8	0-35719-0080	1-81270001-1 റെഗുലേറ്റർ അസി		1		

Machine Translated by Google

0-35000-3601 ആൾട്ടർനേറ്റർ

ഒഇഎം കസ്റ്റമർ	ഇസുസു	OEM പാർട്സ് നമ്പർ	1-81200398-0
നോമിനൽ ഔട്ട് പുട്ട്	24 വി 40 എ	വിതരണ നിബന്ധന	87.12
ഭാരം	10 കിലോ	റെഗുലേറ്റർ	0-44000-0841
എഞ്ചിൻ മോഡൽ	UM6RB1, 6RB1 MTC		
വാഹനം	മറൈൻ		
ഡിസൈൻ റെക്കോർഡ്	3600 3601	ആർ ടെർമിനലിലേക്ക് ഗം ക്യാപ് ചേർക്കുന്നു	
കുറിപ്പ്	V15 ടൈപ്പ് V ബെൽറ്റ് ഡബിൾ പീക്കുകൾ ഇൻസുലേഷനായി പൊങ്ങിക്കിടക്കുന്ന ഭൂമി (കടൽ തരം) ക്ലോക്ക്വൈസ് റൊട്ടേഷൻ		

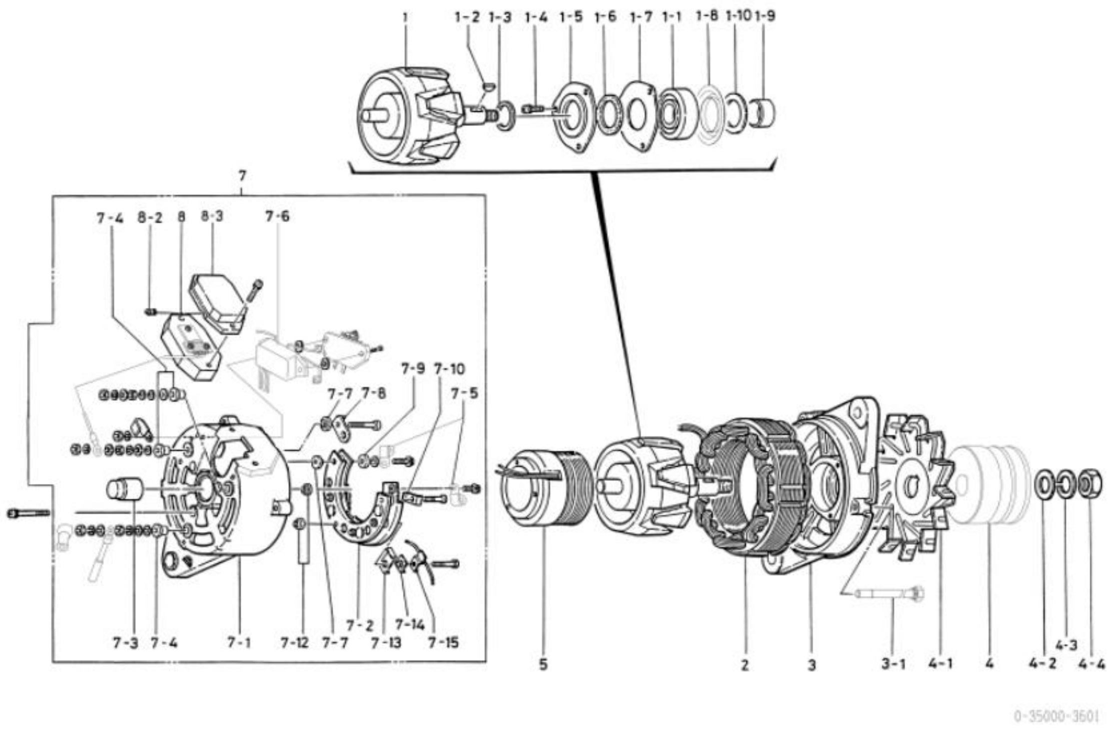

0-35000-3601 ആൾട്ടർനേറ്റർ (മേക്കർ പാർട്ട് നമ്പർ 1-81200398-0)

ഇല്ല	ഭാഗങ്ങളുടെ നമ്പർ	മേക്കർ പാർട്സ് നമ്പർ	വിവരണം	അളവ്	ലിസ്റ്റ് വില	കുറിപ്പ്
1	1-33100-1270	1-81221056-0	റോട്ടർ അസി	1		
1-1	1-0453-63057	1-81229514-0	ബോൾ ബെയറിംഗ്	1		മുൻവശം
1-2	1-0416-04160	9-82215867-0	വുഡ്റഫ് കീ	1		
1-3	1-33923-0780	1-81229373-0	കോളർ	1		
1-4	1-0055-06162	1-81229469-0	സ്ക്രൂ	3		
1-5	0-35926-0060	1-81229513-0	റീട്ടെയ്നർ	1		
1-6	1-33951-0610	1-81229383-0	പാക്കിംഗ്	1		
1-7	1-33926-0750	1-81229376-0	റീട്ടെയ്നർ	1		
1-8	1-33926-0760	1-81229377-0	റീട്ടെയ്നർ	1		
1-9	1-33923-0810	1-81229374-0	കോളർ	1		
1-10	1-09251-0440	1-81229384-0	പാക്കിംഗ്	1		
2	1-33200-1230	1-81211101-0	സ്റ്റേറ്റർ അസി	1		
3	0-35311-0011	1-81213075-0	ഫ്രണ്ട് ബ്രാക്കറ്റ്	1		
3-1	0-0275-06802	1-81229382-0	ബോൾട്ട്	3		ബോൾട്ട് വഴി
4	0-35411-0420	1-81222079-0	പുള്ളി	1		
4-1	0-33421-0491	1-81223014-0	ഫാൻ	1		
4-2	1-0330-16012	1-81229478-0	പ്ലെയിൻ വാഷർ	1		
4-3	1-0335-16002	1-81229479-0	സ്പ്രിംഗ് വാഷർ	1		
4-4	0-0280-16022	1-81229474-0	എൻയുടി	1		
5	0-33120-0220	1-81212003-0	ഫീൽഡ് കോയിൽ കമ്പനി	1		
7	0-35700-0390	1-81214283-0	ആർ.ബ്രാക്കറ്റ് അസി	1		7-1~8-3 ഉൾപ്പെടെ
7-1	0-35710-0270	1-81214282-0	പിൻ ബ്രാക്കറ്റ് കമ്പനി	1		7-3 ഉൾപ്പെടെ
7-2	0-33730-2380	1-81219105-0	റെക്റ്റിഫയർ അസി	1		
7-3	1-09202-0070	1-81229381-0	റോളർ ബെയറിംഗ്	1		പിൻഭാഗം
7-4	1-33943-0980	8-94173061-0	ഇൻസുലേറ്റ് ബുഷ്	3		
7-5	1-33931-0021	1-81229122-0	ക്ലിപ്പ്	3		
7-6	1-35340-0010	1-81229622-0	കണ്ടൻസർ അസി	1		
7-7	1-25943-1400	1-81229617-0	ഇൻസുലേറ്റ് ബുഷ്	2		
7-8	1-35784-0010, 1-35784-0010 (മുമ്പ്)	1-81229624-0	കണക്റ്റ് ബാർ	1		
7-9	1-47941-0420	1-81229182-0	ഇൻസുലേറ്റ് വാഷർ	6.		
7-10	1-33928-0220	1-81229619-0	സ്റ്റോപ്പർ	1		
7-12	1-33943-0720	1-81229138-0	ഇൻസുലേറ്റ് ബുഷ്	2		
7-13	1-33928-0230	1-81229620-0	സ്റ്റോപ്പർ	1		
7-14	1-33943-0760	5-81229169-0	ഇൻസുലേറ്റ് ബുഷ്	1		
7-15	1-33785-2690	1-81229618-0	ലീഡ് വയർ കമ്പനി	1		
8	0-44000-0841	1-81260006-1	റെഗുലേറ്റർ	1		
8-2	1-33953-0240	1-81229621-0	ഗം ബുഷ്	1		
8-3	1-44761-0540	1-81214284-0	കവർ	1		

Machine Translated by Google

0-35000-3790 ആൾട്ടർനേറ്റർ

ഒഇഎം കസ്റ്റമർ	കൊമാറ്റ്സു	OEM പാർട്സ് നമ്പർ	600-821-7360
നോമിനൽ ഔട്ട് പുട്ട്	24 വി 35 എ	വിതരണ നിബന്ധന	88.12
ഭാരം	10 കിലോ	റെഗുലേറ്റർ	ബിൽറ്റ്-ഇൻ
എഞ്ചിൻ മോഡൽ SA6D132, മറ്റുള്ളവ			
വാഹനം	6M132A-1, മറ്റുള്ളവ		
ഡിസൈൻ റെക്കോർഡ്			
കുറിപ്പ്	2M ടൈപ്പ് V ബെൽറ്റ് ഡബിൾ പീക്കുകൾ ഇൻസുലേഷനായി പൊങ്ങിക്കിടക്കുന്ന ഭൂമി (കടൽ തരം) രണ്ട് ദിശകളിലേക്കും തിരിക്കുക പുള്ളി 0-35000-3810 ൽ നിന്ന് വ്യത്യസ്തമാണ്.		

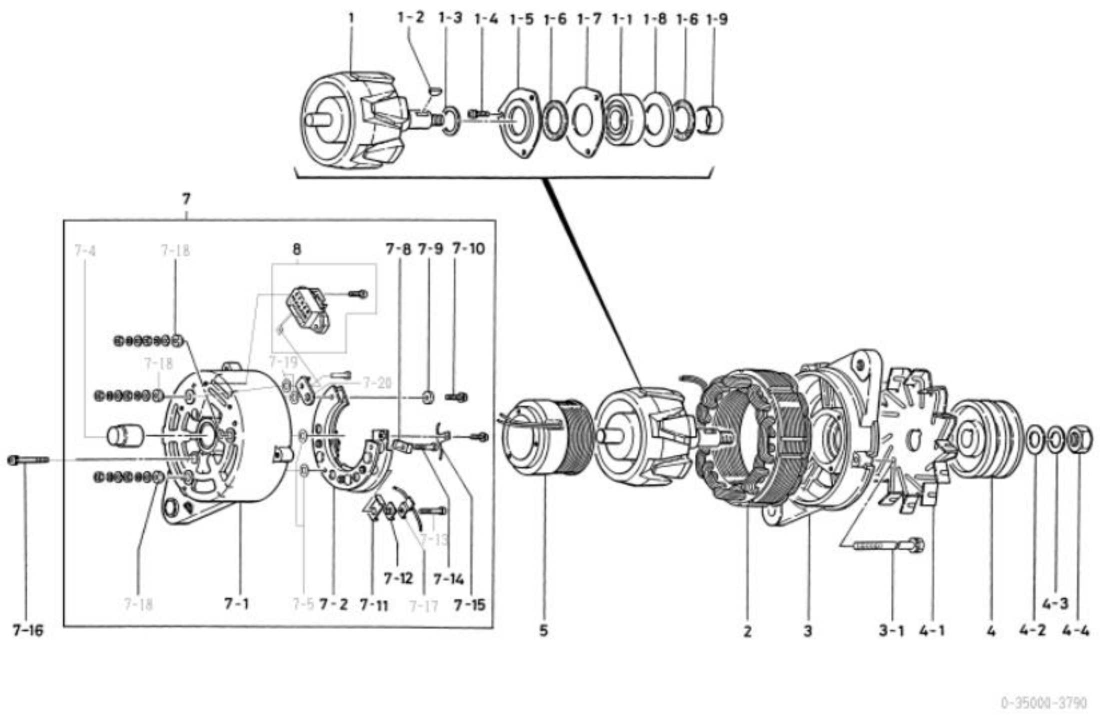

0-35000-3790 ആൾട്ടർനേറ്റർ (മേക്കർ പാർട്ട് നമ്പർ 600-821-7360)

ഇല്ല	ഭാഗങ്ങളുടെ നമ്പർ	മേക്കർ പാർട്സ് നമ്പർ	വിവരണം	അളവ്	ലിസ്റ്റ് വില	കുറിപ്പ്
1	1-33100-1270		റോട്ടർ അസി	1		
1-1	1-0456-63057		പന്ത് ബെയറിംഗ്	1		മുൻവശം
1-2	1-0416-04160		വുഡ്റഫ് കീ	1		
1-3	1-33923-0780		കോളർ	1		
1-4	1-0055-06162		സ്ക്രൂ	3		
1-5	0-35926-0060		റിട്ടെയ്നർ	1		
1-6	1-33951-0610		പാക്കിംഗ്	2		
1-7	1-33926-0750		റിട്ടെയ്നർ	1		
1-8	1-33926-0730		റിട്ടെയ്നർ	1		
1-9	1-33923-0810		കോളർ	1		
2	1-33200-1230		സ്റ്റേറ്റർ അസി	1		
3	1-33310-1061		ഫ്രണ്ട് ബ്രാക്കറ്റ് കമ്പനി	1		
3-1	0-0275-06852		ബോൾട്ട്	3		ബോൾട്ട് വഴി
4	0-35411-0191		പുള്ളി	1		
4-1	0-35420-0010		ഫാൻ കമ്പനി	1		
4-2	1-0330-16012		പ്ലെയിൻ വാഷർ	1		
4-3	1-0335-16002		സ്പ്രിംഗ് വാഷർ	1		
4-4	0-0280-16022		നട്ട്	1		
5	0-33120-0220		ഫീൽഡ് കോയിൽ കമ്പനി	1		
7	0-35700-0102		ആർ.ബ്രാക്കറ്റ് അസി	1		ഐഎൻസി 7-1~7-15,7-17~8
7-1	0-35710-0111		റിയർ ബ്രാക്കറ്റ് കമ്പനി	1		7-4 ഉൾപ്പെടെ
7-2	0-33730-2190		റെക്റ്റിഫയർ അസി	1		
7-4	1-09202-0070		റോളർ ബെയറിംഗ്	1		പിൻഭാഗം
7-5	1-33943-0720		ഇൻസുലേറ്റ് ബുഷ്	2		
7-8	1-33928-0220		സ്റ്റോപ്പർ	1		
7-9	1-09102-0010		ഇൻസുലേറ്റ് പ്ലേറ്റ്	1		
7-10	0-0056-05352		സ്ക്രൂ	1		
7-11	1-33928-0230		സ്റ്റോപ്പർ	1		
7-12	1-33943-0760		ഇൻസുലേറ്റ് ബുഷ്	1		
7-13	0-09001-5250		ബോൾട്ട്	1		
7-14	0-09001-5240		ബോൾട്ട്	1		
7-15	1-0550-05013		ടെർമിനൽ പ്ലേറ്റ്	1		ലീഡ് വയർ ഉൾപ്പെടുത്തിയിട്ടില്ല
7-16	0-0056-05452		സ്ക്രൂ	3		
7-17	1-33785-2690		ലീഡ് വയർ കമ്പനി	1		
7-18	1-33943-0770		ഇൻസുലേറ്റ് ബുഷ്	3		
7-19	1-25943-1400		ഇൻസുലേറ്റ് ബുഷ്	2		
7-20	1-35784-0010		കണക്റ്റ് ബാർ	1		
8	7-44000-0908		റെഗുലേറ്റർ	1		

Machine Translated by Google

0-35000-3810 ആൾട്ടർനേറ്റർ

ഒഇഎം കസ്റ്റമർ	കൊമാറ്റ്സു	OEM പാർട്സ് നമ്പർ	600-821-7440
നോമിനൽ ഔട്ട് പുട്ട്	24 വി 35 എ	വിതരണ നിബന്ധന	89.07
ഭാരം	10 കിലോ	റെഗുലേറ്റർ	ബിൽറ്റ്-ഇൻ
എഞ്ചിൻ മോഡൽ SA6D95L			
വാഹനം	6എം95എ		
ഡിസൈൻ റെക്കോർഡ്			
കുറിപ്പ്	സ്പെഷ്യൽ എം ടൈപ്പ് വി ബെൽറ്റ് ഡബിൾ പീക്കുകൾ ഇൻസുലേഷനായി പൊങ്ങിക്കിടക്കുന്ന ഭൂമി (കടൽ തരം) രണ്ട് ദിശകളിലേക്കും തിരിക്കുക പുള്ളി 0-35000-3790, 3791 എന്നിവയിൽ നിന്ന് വ്യത്യസ്തമാണ്.		

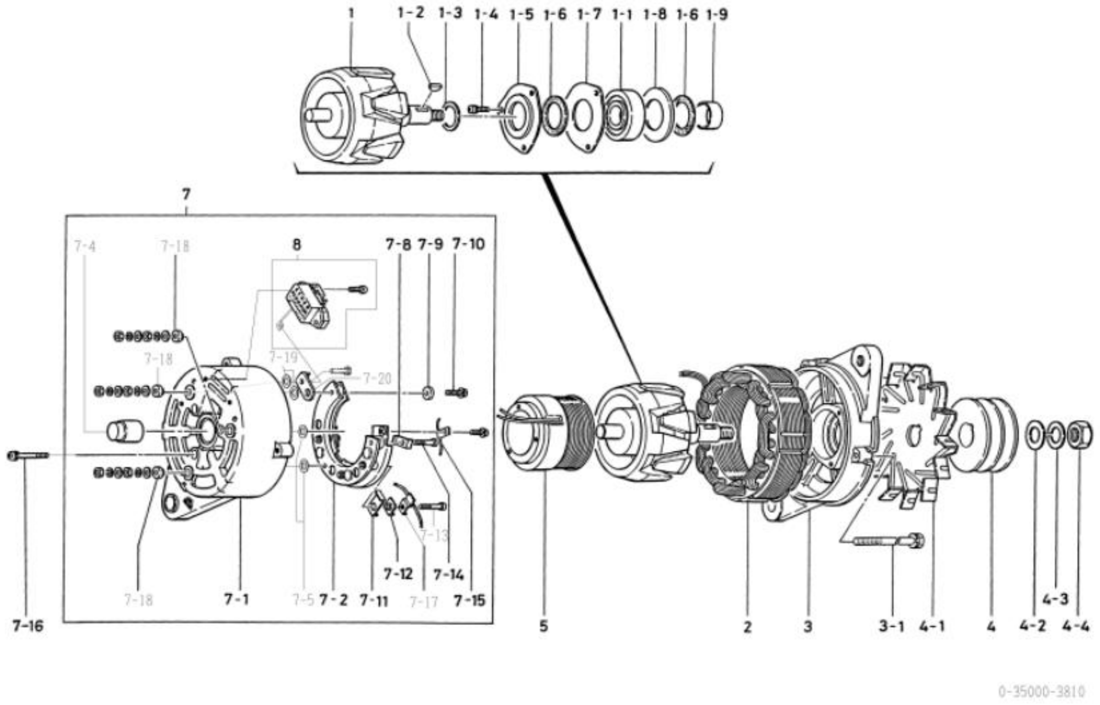

0-35000-3810 ആൾട്ടർനേറ്റർ (മേക്കർ പാർട്ട് നമ്പർ 600-821-7440)

ഇല്ല	ഭാഗങ്ങളുടെ നമ്പർ	മേക്കർ പാർട്സ് നമ്പർ	വിവരണം	അളവ്	ലിസ്റ്റ് വില	കുറിപ്പ്
1	1-33100-1270		റോട്ടർ അസി	1		
1-1	1-0456-63057		പന്ത് ബെയറിംഗ്	1		മുൻവശം
1-2	1-0416-04160		വുഡ്റഫ് കീ	1		
1-3	1-33923-0780		കോളർ	1		
1-4	1-0055-06162		സ്ക്രൂ	3		
1-5	0-35926-0060		റിട്ടെയ്നർ	1		
1-6	1-33951-0610		പാക്കിംഗ്	2		
1-7	1-33926-0750		റിട്ടെയ്നർ	1		
1-8	1-33926-0730		റിട്ടെയ്നർ	1		
1-9	1-33923-0810		കോളർ	1		
2	1-33200-1230		സ്റ്റേറ്റർ അസി	1		
3	1-33310-1061		ഫ്രണ്ട് ബ്രാക്കറ്റ് കമ്പനി	1		
3-1	0-0275-06852		ബോൾട്ട്	3		ബോൾട്ട് വഴി
4	0-35411-0490		പുള്ളി	1		
4-1	0-35420-0010		ഫാൻ കോ	1		
4-2	1-0330-16012		പ്ലെയിൻ വാഷർ	1		
4-3	1-0335-16002		സ്പ്രിംഗ് വാഷർ	1		
4-4	0-0280-16022		നട്ട്	1		
5	0-33120-0220		ഫീൽഡ് കോയിൽ കമ്പനി	1		
7	0-35700-0102		ആർ.ബ്രാക്കറ്റ് അസി	1		ഐഎൻസി 7-1~7-15,7-17~8
7-1	0-35710-0111		റിയർ ബ്രാക്കറ്റ് കമ്പനി	1		7-4 ഉൾപ്പെടെ
7-2	0-33730-2190		റെക്റ്റിഫയർ അസി	1		
7-4	1-09202-0070		റോളർ ബെയറിംഗ്	1		പിൻഭാഗം
7-5	1-33943-0720		ഇൻസുലേറ്റ് ബുഷ്	2		
7-8	1-33928-0220		സ്റ്റോപ്പർ	1		
7-9	1-09102-0010		ഇൻസുലേറ്റ് പ്ലേറ്റ്	1		
7-10	0-0056-05352		സ്ക്രൂ	1		
7-11	1-33928-0230		സ്റ്റോപ്പർ	1		
7-12	1-33943-0760		ഇൻസുലേറ്റ് ബുഷ്	1		
7-13	0-09001-5250		ബോൾട്ട്	1		
7-14	0-09001-5240		ബോൾട്ട്	1		
7-15	1-0550-05013		ടെർമിനൽ പ്ലേറ്റ്	1		ലീഡ് വയർ ഉൾപ്പെടുത്തിയിട്ടില്ല
7-16	0-0056-05452		സ്ക്രൂ	3		
7-17	1-33785-2690		ലീഡ് വയർ കമ്പനി	1		
7-18	1-33943-0770		ഇൻസുലേറ്റ് ബുഷ്	3		
7-19	1-25943-1400		ഇൻസുലേറ്റ് ബുഷ്	2		
7-20	1-35784-0010		കണക്റ്റ് ബാർ	1		
8	7-44000-0908		റെഗുലേറ്റർ	1		

Machine Translated by Google

0-35000-3840 ആൾട്ടർനേറ്റർ

ഒഇഎം കസ്റ്റമർ	ഇസുസു	OEM പാർട്സ് നമ്പർ	1-81200442-0
നോമിനൽ ഔട്ട് പുട്ട്	24 വി 40 എ	വിതരണ നിബന്ധന	90.01
ഭാരം	9.3 കിലോഗ്രാം	റെഗുലേറ്റർ	ബിൽറ്റ്-ഇൻ
എഞ്ചിൻ മോഡൽ 6SD1TC			
വാഹനം	സിഎക്സ്, 980(യുഎക്സ്എം23വി)		
ഡിസൈൻ റെക്കോർഡ്			
കുറിപ്പ്	വി 15 ടൈപ്പ് വി ബെൽറ്റ് ഡബിൾ പീക്കുകൾ (ശ്രമിപ്പിച്ചു) ക്ലോക്ക്‌വൈസ് റൊട്ടേഷൻ പുള്ളി 0-35000-3613 ൽ നിന്ന് വ്യത്യസ്തമാണ്.		

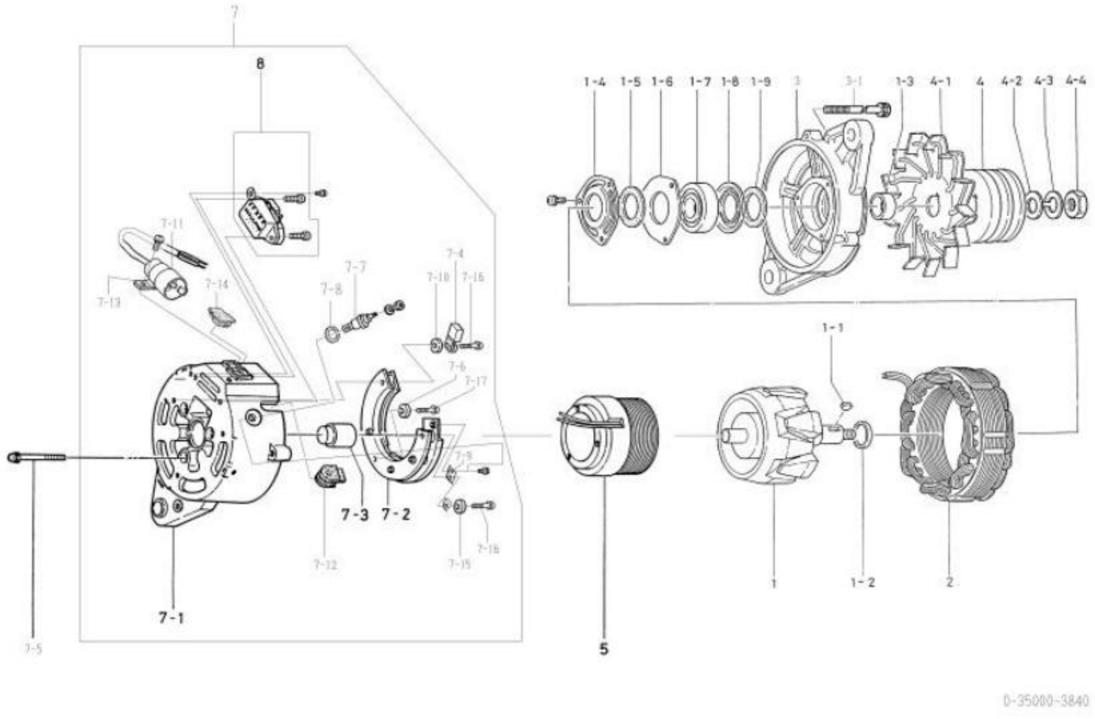

0-35000-3840 ആൾട്ടർനേറ്റർ (മേക്കർ പാർട്ട് നമ്പർ 1-81200442-0)

ഇല്ല	ഭാഗങ്ങളുടെ നമ്പർ	മേക്കർ പാർട്സ് നമ്പർ	വിവരണം	അളവ്	ലിസ്റ്റ് വില	കുറിപ്പ്
1	1-33100-1270	1-81221056-0 റോട്ടർ അസി		1		
1-1	1-0416-04160	9-82215867-0 വുഡ്റഫ് കീ		1		
1-2	1-33923-0780	1-81229373-0 കോളർ		1		
1-3	1-33923-0810	1-81229374-0 കോളർ		1		
1-4	0-35926-0060	1-81229513-0 റീട്ടെയ്നർ		1		
1-5	1-33951-0610	1-81229383-0 പാക്കിംഗ്		1		
1-6	1-33926-0750	1-81229376-0 റീട്ടെയ്നർ		1		
1-7	1-0456-63057	1-81229514-0 ബോൾ ബെയറിംഗ്		1		മുൻവശം
1-8	1-33926-0760	1-81229377-0 റീട്ടെയ്നർ		1		
1-9	1-09251-0440	1-81229384-0 പാക്കിംഗ്		1		
2	1-33200-1210, 1-33200-1210	1-81211062-0 സ്റ്റേറ്റർ അസി		1		
3	1-35311-0010, 1-35311-0010 (മുമ്പ്)	1-81213086-0 ഫ്രണ്ട് ബ്രാക്കറ്റ്		1		
3-1	0-0275-06802	1-81229382-0 ബോൾട്ട്		3		ബോൾട്ട് വഴി
4	0-35411-0530	1-81222091-0 പുള്ളി		1		
4-1	1-33421-0490	1-81223005-0 ഫാൻ		1		
4-2	1-0330-16012	1-81229478-0	പ്ലെയിൻ വാഷർ	1		
4-3	1-0335-16002	1-81229479-0 സ്പ്രിംഗ് വാഷർ		1		
4-4	0-0280-16022	1-81229474-0 എൻയുടി		1		
5	0-33120-0220	1-81212003-0	ഫീൽഡ് കോയിൽ കമ്പനി	1		
7	0-35700-0412	1-81214316-0 ആർ.ബ്രാക്കറ്റ് അസി		1		ഐഎൻസി 7-1~7-4,7-6~8
7-1	0-35710-0452	1-81214317-0 പിൻ ബ്രാക്കറ്റ് കമ്പനി		1		7-3 ഉൾപ്പെടെ
7-2	0-35730-0011	1-81219056-0	റെക്റ്റിഫയർ അസി	1		
7-3	1-09202-0070	1-81229381-0 റോളർ ബെയറിംഗ്		1		പിൻഭാഗം
7-4	0-09170-1310	1-81229539-0 കണ്ടൻസർ		1		
7-5	0-0056-05402	1-81229473-0 സ്ക്രൂ		3		
7-6	1-09102-0010	9-82115344-0 ഇൻസുലേറ്റ് പ്ലേറ്റ്		1		
7-7	0-35901-0020	1-81229591-0 ബോൾട്ട്		1		
7-8	0-35953-0040	1-81229592-0 ഗം ബുഷ്		1		
7-9	0-35922-0020	1-81229593-0 പ്ലേറ്റ്		1		
7-10	1-31921-0020	1-81129031-0 വാഷർ		1		
7-11	0-33780-0720	1-81229540-0 ടെർമിനൽ അസി		1		7-13 ഉൾപ്പെടുത്തരുത്
7-12	1-23953-0050	1-81229541-0 ഗം ബുഷ്		1		
7-13	0-35927-0010	1-81217053-0 ഹോൾഡർ		1		
7-14	0-35953-0010	1-81229518-0 ഗം ബുഷ്		1		
7-15	1-33943-0720	1-81229138-0 ഇൻസുലേറ്റ് ബുഷ്		1		
7-16	0-0055-05282	1-81229684-0 സ്ക്രൂ		2		
7-17	0-0056-05252	1-81229476-0 സ്ക്രൂ		1		
8	0-35719-0080	1-81270001-1 റെഗുലേറ്റർ അസി		1		

0-35000-3872 ആൾട്ടർനേറ്റർ

ഒഇഎം കസ്റ്റമർ	ഇസുസു	OEM പാർട്സ് നമ്പർ	1-81200471-0
നോമിനൽ ഔട്ട് പുട്ട്	24 വി 40 എ	വിതരണ നിബന്ധന	96.07□
ഭാരം	9 കിലോ	റെഗുലേറ്റർ	ബിൽറ്റ്-ഇൻ
എഞ്ചിൻ മോഡൽ	4BG1, മറ്റുള്ളവ		
വാഹനം	മോട്ടോർ, മറ്റുള്ളവ		
ഡിസൈൻ റെക്കോർഡ്	3871 □ 3872 ഫ്രണ്ട് ബ്രാക്കറ്റ് എ.എസ്.എം., കോളർ മാറ്റി		
കുറിപ്പ്	വി 15 ടൈപ്പ് വി ബെൽറ്റ് ഡബിൾ പീക്കുകൾ ക്ലോക്ക്‌വൈസ് റൊട്ടേഷൻ		

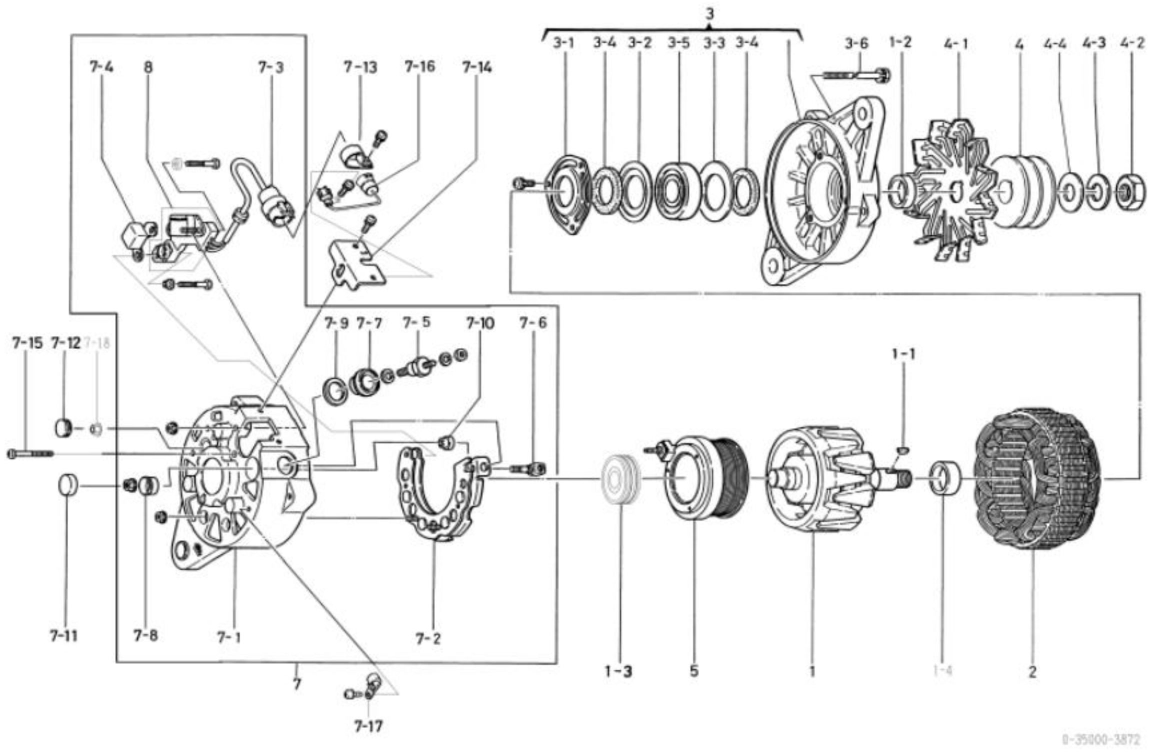

0-35000-3872 ആൾട്ടർനേറ്റർ (മേക്കർ പാർട്ട് നമ്പർ 1-81200471-0)

ഇല്ല	ഭാഗങ്ങളുടെ നമ്പർ	മേക്കർ പാർട്സ് നമ്പർ	വിവരണം	അളവ്	ലിസ്റ്റ് വില	കുറിപ്പ്
1	0-35100-0180	1-81211105-0 റോട്ടർ അസി		1		
1-1	1-0416-04160	9-82215867-0 വുഡ്റഫ് കീ		1		
1-2	1-33923-0790	1-81229642-0 കോളർ		1		
1-3	1-09201-0460	1-81229393-0 ബോൾ ബെയറിംഗ്		1		പിൻഭാഗം
1-4	0-35923-0180	1-81229737-0 കോളർ		1		
2	0-35200-0350	1-81211106-1 സ്റ്റേറ്റർ അസി		1		
3	0-35300-0250	1-81213122-0 എഫ്.ബ്രാക്കറ്റ് അസി		1		3-1~3-5 ഉൾപ്പെടെ
3-1	0-35926-0070	1-81229643-0 റീട്ടെയ്നർ		1		
3-2	0-35922-0070	1-81229734-0 പ്ലേറ്റ്		1		
3-3	1-33926-0730	1-81229526-0 റീട്ടെയ്നർ		1		
3-4	0-35951-0060	1-81229644-0 പാക്കിംഗ്		2		
3-5	0-09201-1040	1-81229735-0 ബോൾ ബെയറിംഗ്		1		മുൻവശം
3-6	0-0275-06802	1-81229382-0 ബോൾട്ട്		3		ബോൾട്ട് വഴി
4	1-35411-0100	1-81222055-0 പുള്ളി		1		
4-1	0-35421-0110	1-81223016-0 ഫാൻ		1		
4-2	0-0280-16022	1-81229474-0 എൻയുടി		1		
4-3	1-0335-16002	1-81229479-0 സ്പ്രിംഗ് വാഷർ		1		
4-4	1-0330-16012	1-81229478-0	പ്ലെയിൻ വാഷർ	1		
5	0-35120-0110	1-81212011-0	ഫീൽഡ് കോയിൽ കമ്പനി	1		
7	0-35700-0421	1-81214294-1, 1-81214294-1	ആർ.ബ്രാക്കറ്റ് അസി	1		7-1~7-10,8 ഉൾപ്പെടെ
7-1	0-35710-0481	1-81214295-1 റിയർ ബ്രാക്കറ്റ് കമ്പനി		1		
7-2	0-35730-0270	1-81219107-0	റെക്റ്റിഫയർ അസി	1		
7-3	0-35780-0070	1-81229517-0 ടെർമിനൽ അസി		1		ഗം ബുഷ് ഉൾപ്പെടുത്തിയിട്ടില്ല
7-4	0-09170-2000	1-84132008-0 കണ്ടൻസർ		1		
7-5	0-35901-0060	1-81229646-0 ബോൾട്ട്		1		
7-6	0-35901-0070	1-81229647-0 ബോൾട്ട്		1		
7-7	0-35943-0080	1-81229648-0 ഇൻസുലേറ്റ് ബുഷ്		1		
7-8	0-35943-0090	1-81229649-0 ഇൻസുലേറ്റ് ബുഷ്		1		
7-9	0-35951-0070	1-81229651-0 പാക്കിംഗ്		1		
7-10	0-35943-0070	1-81229650-0 ഇൻസുലേറ്റ് ബുഷ്		1		
7-11	0-09252-0570	1-81229652-0 ഗം ക്യാപ്		1		
7-12	0-09252-0580	1-81229653-0 ഗം ക്യാപ്		1		
7-13	0-35927-0010	1-81217053-0 ഹോൾഡർ		1		
7-14	0-35761-0130	1-81214296-0 കവർ		1		
7-15	0-0056-05452	1-81229477-0 സ്ക്രൂ		3		
7-16	0-35780-0470	8-97047732-0 ടെർമിനൽ അസി		1		
7-17	0-35931-0020	1-81229516-0	ക്ലിപ്പ്	1		
7-18	0-33902-0080	8-98040690-0 എൻയുടി		1		
8	0-35719-0060	1-81260007-0 റെഗുലേറ്റർ അസി		1		

Machine Translated by Google

0-35000-3881 ആൾട്ടർനേറ്റർ

ഒഇഎം കസ്റ്റമർ	ഇസുസു	OEM പാർട്സ് നമ്പർ	1-81200479-0
നോമിനൽ ഔട്ട് പുട്ട്	24 വി 40 എ	വിതരണ നിബന്ധന	96.09
ഭാരം	10 കിലോ	റെഗുലേറ്റർ	ബിൽറ്റ്-ഇൻ
എഞ്ചിൻ മോഡൽ	[illegible]		
വാഹനം	മോട്ടോർ (XE), മറ്റുള്ളവ		
ഡിസൈൻ റെക്കോർഡ്	3880 3881 ഫ്രണ്ട് ബ്രാക്കറ്റ് എ.എസ്.എം., കോളർ മാറ്റി		
കുറിപ്പ്	വി 15 ടൈപ്പ് വി ബെൽറ്റ് ട്രിപ്പിൾ പീക്കുകൾ ക്ലോക്ക്വൈസ് റൊട്ടേഷൻ		

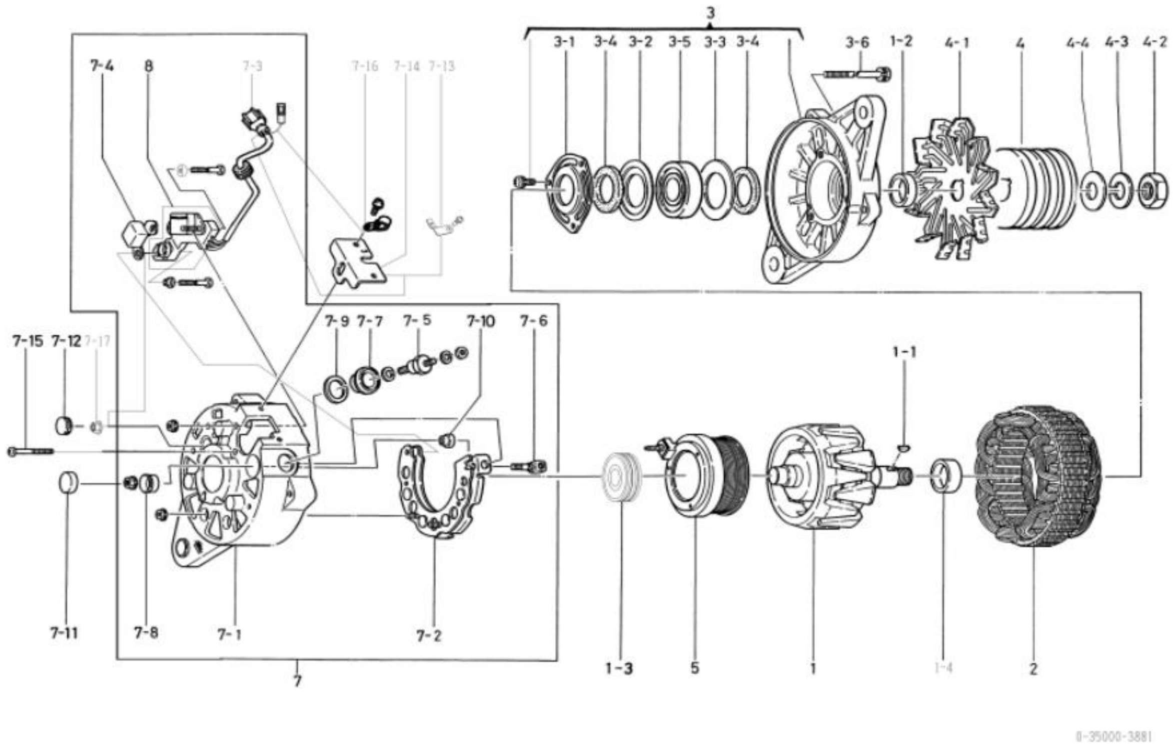

0-35000-3881 ആൾട്ടർനേറ്റർ (മേക്കർ പാർട്ട് നമ്പർ 1-81200479-0)

ഇല്ല	ഭാഗങ്ങളുടെ നമ്പർ	മേക്കർ പാർട്സ് നമ്പർ	വിവരണം	അളവ്	ലിസ്റ്റ് വില	കുറിപ്പ്
1	0-35100-0180	1-81211105-0 റോട്ടർ അസി		1		
1-1	1-0416-04160	9-82215867-0 വുഡ്റഫ് കീ		1		
1-2	1-33923-0790	1-81229642-0 കോളർ		1		
1-3	1-09201-0460	1-81229393-0 ബോൾ ബെയറിംഗ്		1		പിൻഭാഗം
1-4	0-35923-0180	1-81229737-0 കോളർ		1		
2	0-35200-0350	1-81211106-1 സ്റ്റേറ്റർ അസി		1		
3	0-35300-0250	1-81213122-0 എഫ്.ബ്രാക്കറ്റ് അസി		1		3-1~3-5 ഉൾപ്പെടെ
3-1	0-35926-0070	1-81229643-0 റീട്ടെയ്നർ		1		
3-2	0-35922-0070	1-81229734-0 പ്ലേറ്റ്		1		
3-3	1-33926-0730	1-81229526-0 റീട്ടെയ്നർ		1		
3-4	0-35951-0060	1-81229644-0 പാക്കിംഗ്		2		
3-5	0-09201-1040	1-81229735-0 ബോൾ ബെയറിംഗ്		1		മുൻവശം
3-6	0-0275-06802	1-81229382-0 ബോൾട്ട്		3		ബോൾട്ട് വഴി
4	0-35411-0540	1-81222100-0 പുള്ളി		1		
4-1	0-35421-0110	1-81223016-0 ഫാൻ		1		
4-2	0-0280-16022	1-81229474-0 എൻയുടി		1		
4-3	1-0335-16002	1-81229479-0 സ്പ്രിംഗ് വാഷർ		1		
4-4	1-0330-16012	1-81229478-0	പ്ലെയിൻ വാഷർ	1		
5	0-35120-0110	1-81212011-0	ഫീൽഡ് കോയിൽ കമ്പനി	1		
7	0-35700-0590	1-81214323-0 ആർ.ബ്രാക്കറ്റ് അസി		1		7-1~7-10,8 ഉൾപ്പെടെ
7-1	0-35710-0481	1-81214295-1 റിയർ ബ്രാക്കറ്റ് കമ്പനി		1		
7-2	0-35730-0270	1-81219107-0	റെക്റ്റിഫയർ അസി	1		
7-3	0-35780-0480	1-81229683-0 ടെർമിനൽ അസി		1		ഗം ബുഷ് ഉൾപ്പെടുത്തിയിട്ടില്ല
7-4	0-09170-2000	1-84132008-0 കണ്ടൻസർ		1		
7-5	0-35901-0060	1-81229646-0 ബോൾട്ട്		1		
7-6	0-35901-0070	1-81229647-0 ബോൾട്ട്		1		
7-7	0-35943-0080	1-81229648-0 ഇൻസുലേറ്റ് ബുഷ്		1		
7-8	0-35943-0090	1-81229649-0 ഇൻസുലേറ്റ് ബുഷ്		1		
7-9	0-35951-0070	1-81229651-0 പാക്കിംഗ്		1		
7-10	0-35943-0070	1-81229650-0 ഇൻസുലേറ്റ് ബുഷ്		1		
7-11	0-09252-0570	1-81229652-0 ഗം ക്യാപ്		1		
7-12	0-09252-0580	1-81229653-0 ഗം ക്യാപ്		1		
7-13	0-33927-0650	8-97029059-0 ഹോൾഡർ		1		
7-14	0-35761-0130	1-81214296-0 കവർ		1		
7-15	0-0056-05452	1-81229477-0 സ്ക്രൂ		3		
7-16	1-33931-0021	1-81229122-0	ക്ലിപ്പ്	1		
7-17	0-33902-0080	8-98040690-0 എൻയുടി		1		
8	0-35719-0060	1-81260007-0 റെഗുലേറ്റർ അസി		1		

Machine Translated by Google

0-35000-3892 ആൾട്ടർനേറ്റർ

ഒഇഎം കസ്റ്റമർ	ഇസുസു	OEM പാർട്സ് നമ്പർ	1-81200459-2, 1-81200459-2
നോമിനൽ ഔട്ട് പുട്ട്	24 വി 40 എ	വിതരണ നിബന്ധന	96.12
ഭാരം	9 കിലോ	റെഗുലേറ്റർ	ബിൽറ്റ്-ഇൻ
എഞ്ചിൻ മോഡൽ	6SD1-T 8PE1, മറ്റുള്ളവ		
വാഹനം	CX※23, CV※80, മറ്റുള്ളവർ		
ഡിസൈൻ റെക്കോർഡ്	3891 3892 ഫ്രണ്ട് ബ്രാക്കറ്റ് എ.എസ്.എം. മാറ്റി		
കുറിപ്പ്	വി 15 ടൈപ്പ് വി ബെൽറ്റ് ഡബിൾ പീക്കുകൾ (ശമിപ്പിച്ചു) ക്ലോക്ക്‌വൈസ് റൊട്ടേഷൻ സംയോജിത തരം 0-35000-3571*, 3660, 3613, 3830*, 3840, 3890, 3891 * അടയാളപ്പെടുത്തിയ മോഡലുകൾക്ക് ഓപ്ഷണൽ ടെർമിനൽ അസി 0-35780-0420 ആവശ്യമാണ്.		

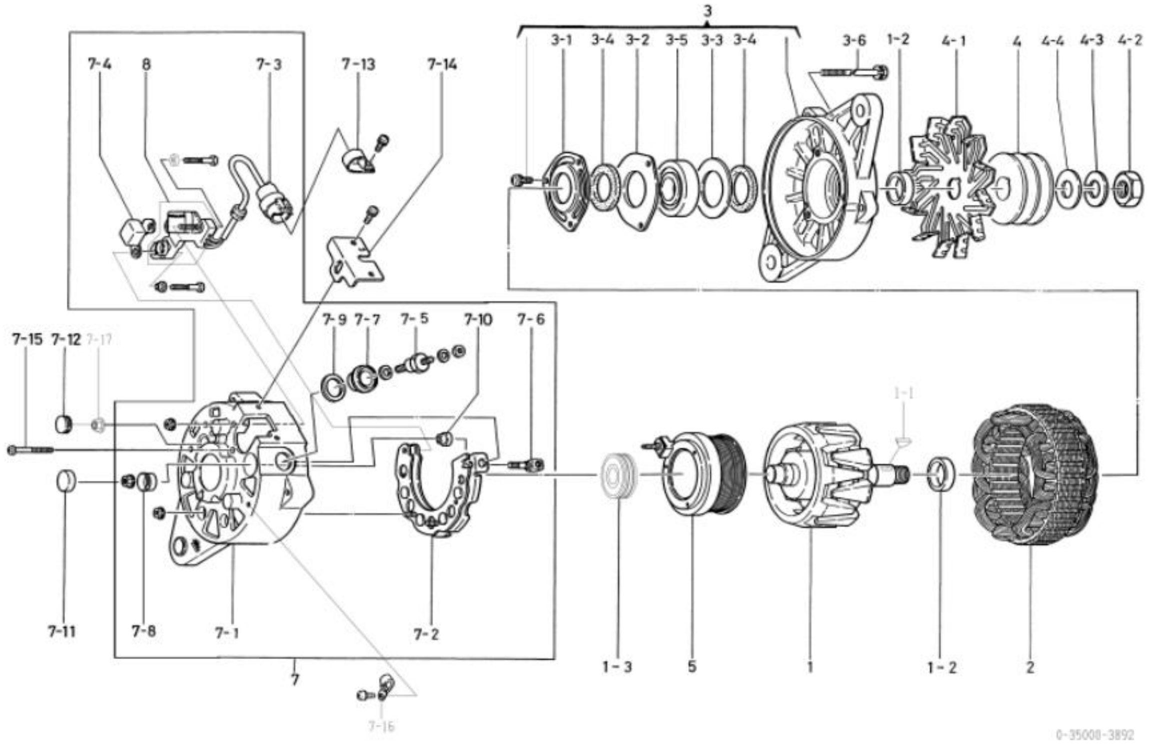

0-35000-3892 ആൾട്ടർനേറ്റർ (മേക്കർ പാർട്ട് നമ്പർ 1-81200459-2)

ഇല്ല	ഭാഗങ്ങളുടെ നമ്പർ	മേക്കർ പാർട്സ് നമ്പർ	വിവരണം	അളവ്	ലിസ്റ്റ് വില	കുറിപ്പ്
1	0-35100-0180	1-81211105-0 റോട്ടർ അസി		,		
1-1	1-0416-04160	9-82215867-0 വുഡ്റഫ് കീ		,		
1-2	1-33923-0790	1-81229642-0 കോളർ		2		
1-3	0-09201-0840	1-81229678-0 ബോൾ ബെയറിംഗ്		,		പിൻഭാഗം
2	0-35200-0270	1-81211106-0 സ്റ്റേറ്റർ അസി		,		
3	0-35300-0011	1-81213092-0 എഫ്.ബ്രാക്കറ്റ് അസി		,		3-1~3-5 ഉൾപ്പെടെ
3-1	0-35926-0070	1-81229643-0 റീട്ടെയ്നർ		,		
3-2	1-33926-0750	1-81229376-0 റീട്ടെയ്നർ		,		
3-3	1-33926-0730	1-81229526-0 റീട്ടെയ്നർ		,		
3-4	0-35951-0060	1-81229644-0 പാക്കിംഗ്		2		
3-5	0-09201-0741	1-81229645-0 ബോൾ ബെയറിംഗ്		,		മുൻവശം
3-6	0-0275-06802	1-81229382-0 ബോൾട്ട്		3		ബോൾട്ട് വഴി
4	0-35411-0530	1-81222091-0 പുള്ളി		,		
4-1	0-35421-0110	1-81223016-0 ഫാൻ		,		
4-2	0-0280-16022	1-81229474-0 എൻയുടി		,		
4-3	1-0335-16002	1-81229479-0 സ്പ്രിംഗ് വാഷർ		,		
4-4	1-0330-16012	1-81229478-0	പ്ലെയിൻ വാഷർ	,		
5	0-35120-0110	1-81212011-0	ഫീൽഡ് കോയിൽ കമ്പനി	,		
7	0-35700-0421	1-81214294-1, 1-81214294-1	ആർ.ബ്രാക്കറ്റ് അസി	,		7-1~7-10,8 ഉൾപ്പെടെ
7-1	0-35710-0481	1-81214295-1 റിയർ ബ്രാക്കറ്റ് കമ്പനി		,		
7-2	0-35730-0270	1-81219107-0	റെക്റ്റിഫയർ അസി	,		
7-3	0-35780-0070	1-81229517-0 ടെർമിനൽ അസി		,		ഗം ബുഷ് ഉൾപ്പെടുത്തിയിട്ടില്ല
7-4	0-09170-2000	1-84132008-0 കണ്ടൻസർ		,		
7-5	0-35901-0060	1-81229646-0 ബോൾട്ട്		,		
7-6	0-35901-0070	1-81229647-0 ബോൾട്ട്		,		
7-7	0-35943-0080	1-81229648-0 ഇൻസുലേറ്റ് ബുഷ്		,		
7-8	0-35943-0090	1-81229649-0 ഇൻസുലേറ്റ് ബുഷ്		,		
7-9	0-35951-0070	1-81229651-0 പാക്കിംഗ്		,		
7-10	0-35943-0070	1-81229650-0 ഇൻസുലേറ്റ് ബുഷ്		,		
7-11	0-09252-0570	1-81229652-0 ഗം ക്യാപ്		,		
7-12	0-09252-0580	1-81229653-0 ഗം ക്യാപ്		,		
7-13	0-35927-0010	1-81217053-0 ഹോൾഡർ		,		
7-14	0-35761-0130	1-81214296-0 കവർ		,		
7-15	0-0056-05452	1-81229477-0 സ്ക്രൂ		3		
7-16	0-35931-0020	1-81229516-0	ക്ലിപ്പ്	,		
7-17	0-33902-0080	8-98040690-0 എൻയുടി		,		
8	0-35719-0060	1-81260007-0 റെഗുലേറ്റർ അസി		,		

Machine Translated by Google

0-35000-3930 ആൾട്ടർനേറ്റർ

ഒഇഎം കസ്റ്റമർ	ഇസുസു	OEM പാർട്സ് നമ്പർ	8-97124391-0
നോമിനൽ ഔട്ട് പുട്ട്	24 വി 30 എ	വിതരണ നിബന്ധന	94.12
ഭാരം	9.5 കിലോഗ്രാം	റെഗുലേറ്റർ	0-44000-0841
എഞ്ചിൻ മോഡൽ 4BG1TMC			
വാഹനം	മറൈൻ		
ഡിസൈൻ റെക്കോർഡ്			
കുറിപ്പ്	വി 15 ടൈപ്പ് വി ബെൽറ്റ് ഡബിൾ പീക്കുകൾ ഇൻസുലേഷനായി പൊങ്ങിക്കിടക്കുന്ന ഭൂമി (കടൽ തരം) ക്ലോക്ക്‌വൈസ് റൊട്ടേഷൻ		

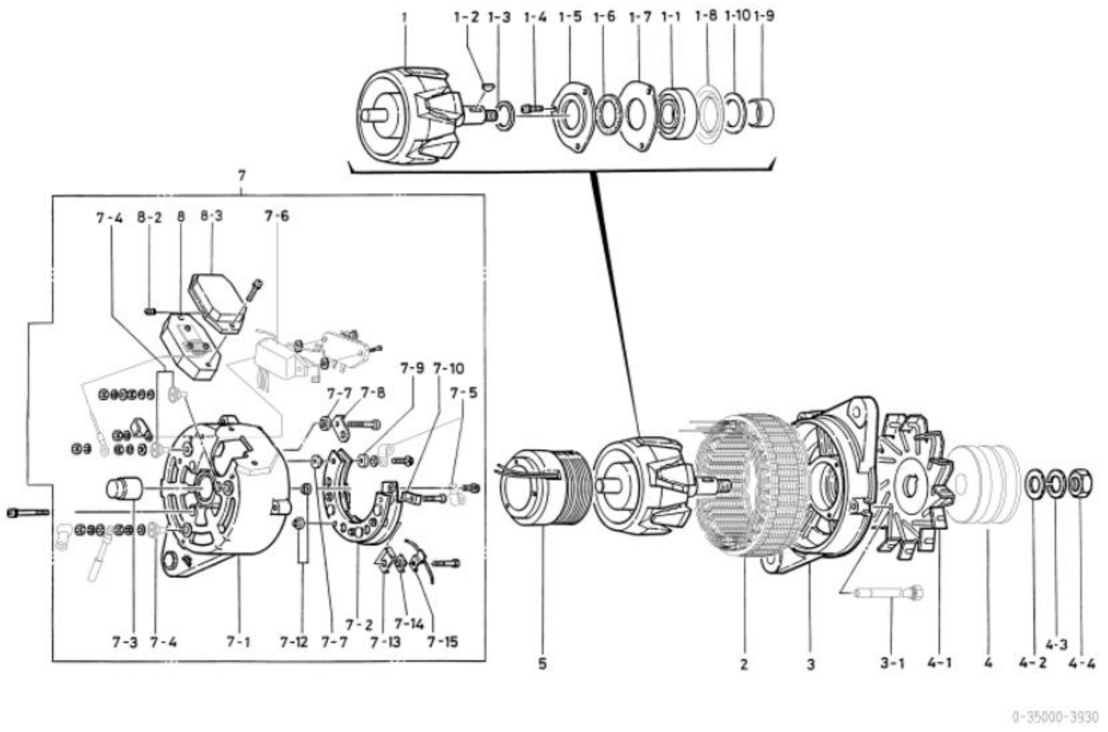

0-35000-3930 ആൾട്ടർനേറ്റർ (മേക്കർ പാർട്ട് നമ്പർ 8-97124391-0)

ഇല്ല	ഭാഗങ്ങളുടെ നമ്പർ	മേക്കർ പാർട്സ് നമ്പർ	വിവരണം	അളവ്	ലിസ്റ്റ് വില	കുറിപ്പ്
ˌ	1-33100-1270	1-81221056-0 റോട്ടർ അസി		ˌ		
1-1	1-0453-63057	1-81229514-0 ബോൾ ബെയറിംഗ്		ˌ		മുൻവശം
1-2	1-0416-04160	9-82215867-0 വുഡ്‌റഫ് കീ		ˌ		
1-3	1-33923-0780	1-81229373-0 കോളർ		ˌ		
1-4	1-0055-06162	1-81229469-0 സ്ക്രൂ		3		
1-5	0-35926-0060	1-81229513-0 റീട്ടെയ്നർ		ˌ		
1-6	1-33951-0610	1-81229383-0 പാക്കിംഗ്		ˌ		
1-7	1-33926-0750	1-81229376-0 റീട്ടെയ്നർ		ˌ		
1-8	1-33926-0760	1-81229377-0 റീട്ടെയ്നർ		ˌ		
1-9	1-33923-0810	1-81229374-0 കോളർ		ˌ		
1-10	1-09251-0440	1-81229384-0 പാക്കിംഗ്		ˌ		
2	0-35200-0410	8-97130796-0 സ്റ്റേറ്റർ അസി		ˌ		
3	0-35300-0030	1-81213075-0 എഫ്.ബ്രാക്കറ്റ് അസി		ˌ		ഇൻസി.1-1,1-4 1-8,1-10
3-1	0-0275-06802	1-81229382-0 ബോൾട്ട്		3		ബോൾട്ട് വഴി
4	0-35411-0102	1-81222078-0 പുള്ളി		ˌ		
4-1	0-33421-0491	1-81223014-0 ഫാൻ		ˌ		
4-2	1-0330-16012	1-81229478-0	പ്ലെയിൻ വാഷർ	ˌ		
4-3	1-0335-16002	1-81229479-0 സ്പ്രിംഗ് വാഷർ		ˌ		
4-4	0-0280-16022	1-81229474-0 എൻയുടി		ˌ		
5	0-33120-0220	1-81212003-0	ഫീൽഡ് കോയിൽ കമ്പനി	ˌ		
7	0-35700-0690	8-97130797-0 ആർ.ബ്രാക്കറ്റ് അസി		ˌ		7-1~8-3 ഉൾപ്പെടെ
7-1	0-35710-0270	1-81214282-0 പിൻ ബ്രാക്കറ്റ് അസി		ˌ		7-3 ഉൾപ്പെടെ
7-2	0-33730-2380	1-81219105-0	റെക്റ്റിഫയർ അസി	ˌ		
7-3	1-09202-0070	1-81229381-0 റോളർ ബെയറിംഗ്		ˌ		പിൻഭാഗം
7-4	0-35943-0200	8-97131019-0 ഇൻസുലേറ്റ് ബുഷ്		3		
7-5	1-33931-0021	1-81229122-0	ക്ലിപ്പ്	3		
7-6	1-35340-0010	1-81229622-0 കണ്ടൻസർ അസി		ˌ		
7-7	1-25943-1400	1-81229617-0 ഇൻസുലേറ്റ് ബുഷ്		2		
7-8	1-35784-0010	1-81229624-0 കണക്റ്റ് ബാർ		ˌ		
7-9	1-47941-0420	1-81229182-0 ഇൻസുലേറ്റ് വാഷർ		3		
7-10	1-33928-0220	1-81229619-0 സ്റ്റോപ്പർ		ˌ		
7-12	1-33943-0720	1-81229138-0 ഇൻസുലേറ്റ് ബുഷ്		2		
7-13	1-33928-0230	1-81229620-0 സ്റ്റോപ്പർ		ˌ		
7-14	1-33943-0760	5-81229169-0 ഇൻസുലേറ്റ് ബുഷ്		ˌ		
7-15	1-33785-2690	1-81229618-0 ലീഡ് വയർ കമ്പനി		ˌ		
8	0-44000-0841	1-81260006-1 റെഗുലേറ്റർ		ˌ		
8-2	1-33953-0240	1-81229621-0 ഗം ബുഷ്		ˌ		
8-3	1-44761-0540	1-81214284-0 കവർ		ˌ		

Machine Translated by Google

0-35000-3940 ആൾട്ടർനേറ്റർ

ഒഇഎം കസ്റ്റമർ	കൊമാറ്റ്സു	OEM പാർട്സ് നമ്പർ	
നോമിനൽ ഔട്ട് പുട്ട്	24 വി 50 എ	വിതരണ നിബന്ധന	95.10
ഭാരം	11 കിലോ	റെഗുലേറ്റർ	ബിൽറ്റ്-ഇൻ
എഞ്ചിൻ മോഡൽ SAA6D125E-6-A, മറ്റുള്ളവ			
വാഹനം	PC400LC-10, മറ്റുള്ളവ		
ഡിസൈൻ റെക്കോർഡ്			
കുറിപ്പ്	കെ ടൈപ്പ് വി ബെൽറ്റ് 8 പീക്കുകൾ ക്ലോക്ക്വൈസ് റൊട്ടേഷൻ ഏറ്റവും പുതിയ മോഡൽ 0-35000-3942 ആണ്. എന്നിരുന്നാലും, അത്തരം ഘടകങ്ങൾ അങ്ങനെയല്ല. റോട്ടർ അസി, കോളർ, സ്റ്റേറ്റർ അസി, ഫ്രണ്ട് ബ്രാക്കറ്റ് അസി എന്നിവയ്ക്ക് അനുയോജ്യം, പുള്ളി, പുള്ളി നട്ട്, ഫീൽഡ് കോയിൽ കമ്പനി, പിൻ ബ്രാക്കറ്റും കവറും. 0-35000-3490, 3941, 3942 എന്നിവ സ്വന്തം അദ്വിതീയ ഭാഗങ്ങൾ ഉപയോഗിക്കണം. ആൾട്ടർനേറ്റർ അസിയുടെ പഴയ / പുതിയ പാർട്ട് നമ്പർ എങ്ങനെ തിരിച്ചറിയാം: പഴയ മോഡലിൽ പുള്ളി ശരിയാക്കാൻ പ്ലെയിൻ വാഷർ, സ്പ്രിംഗ് വാഷർ, നട്ട് എന്നിവ ഉപയോഗിക്കുന്നു. പുള്ളി ശരിയാക്കാൻ പുതിയ മോഡലിൽ ഫ്ലേഞ്ച് നട്ട് ഉപയോഗിക്കുന്നു.		

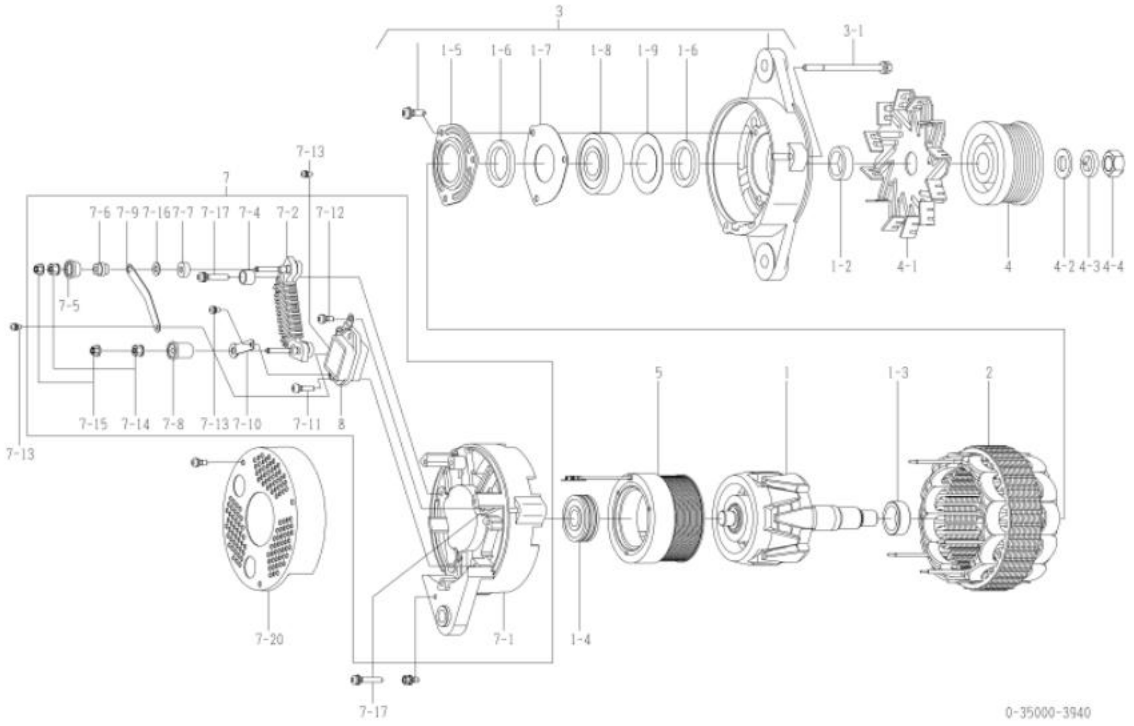

0-35000-3940 ആൾട്ടർനേറ്റർ (മേക്കർ പാർട്ട് നമ്പർ)

ഇല്ല	ഭാഗങ്ങളുടെ നമ്പർ	മേക്കർ പാർട്സ് നമ്പർ	വിവരണം	അളവ്	ലിസ്റ്റ് വില	കുറിപ്പ്
1	0-35100-0300		റോട്ടർ അസി	1		
1-2	1-33923-0790		കോളർ	1		
1-3	0-35923-0160		കോളർ	1		
1-4	0-09201-0980		പന്ത് ബെയറിംഗ്	1		പിൻഭാഗം
1-5	0-35926-0070		റിട്ടെയ്നർ	1		
1-6	0-35951-0060		പാക്കിംഗ്	2		
1-7	0-35926-0090		റിട്ടെയ്നർ	1		
1-8	0-09201-0881		പന്ത് ബെയറിംഗ്	1		മുൻവശം
1-9	1-33926-0730		റിട്ടെയ്നർ	1		
2	0-35200-0430		സ്റ്റേറ്റർ അസി	1		
3	0-35300-0190		എഫ്.ബ്രാക്കറ്റ് അസി	1		1-5 1-9 ഉൾപ്പെടെ
3-1	0-0275-06802		ബോൾട്ട്	3		ബോൾട്ട് വഴി
4	0-35411-0641		പുള്ളി	1		
4-1	0-35421-0170		ഫാൻ	1		
4-2	1-0330-16012		പ്ലെയിൻ വാഷർ	1		
4-3	1-0335-16002		സ്പ്രിംഗ് വാഷർ	1		
4-4	0-0280-16022		നട്ട്	1		
5	0-35120-0210		ഫീൽഡ് കോയിൽ കമ്പനി	1		
7	0-35700-0752		ആർ.ബ്രാക്കറ്റ് അസി	1		INC. 1PC ഓഫ് 7-1 7-12, 7-13 & 8, 7-14 ~ 7-16 ഉം 7-17 ഉം ഉള്ള 2 പീസുകൾ
7-1	0-35710-0870		റിയർ ബ്രാക്കറ്റ് കമ്പനി	1		
7-2	0-35730-0510		റെക്റ്റിഫയർ അസി	1		
7-4	0-35943-0170		ഇൻസുലേറ്റ് ബുഷ്	2		
7-5	0-35943-0150		ഇൻസുലേറ്റ് ബുഷ്	1		
7-6	0-35923-0130		കോളർ	1		
7-7	0-35943-0160		ഇൻസുലേറ്റ് ബുഷ്	1		
7-8	0-35943-0140		ഇൻസുലേറ്റ് ബുഷ്	1		
7-9	0-35784-0240		കണക്റ്റ് ബാർ	1		
7-10	0-09120-0770		ടെർമിനൽ പ്ലേറ്റ്	1		
7-11	0-0055-05202		സ്ക്രൂ	2		
7-12	0-0055-05122		സ്ക്രൂ	1		
7-13	0-09011-3540		സ്ക്രൂ	3		
7-14	0-33902-0090		നട്ട്	2		
7-15	0-33902-0080		നട്ട്	2		
7-16	1-0331-06013		പ്ലെയിൻ വാഷർ	1		
7-17	0-0056-05302		സ്ക്രൂ	5		
7-20	0-35761-0220		കവർ	1		
8	0-35719-0201		റെഗുലേറ്റർ അസി	1		

Machine Translated by Google

0-35000-3941 ആൾട്ടർനേറ്റർ

ഒഇഎം കസ്റ്റമർ	കൊമാറ്റ്സു	OEM പാർട്സ് നമ്പർ	600-861-5110, 600-861-5110
നോമിനൽ ഔട്ട് പുട്ട്	24 വി 50 എ	വിതരണ നിബന്ധന	98.05□
ഭാരം	11 കിലോ	റെഗുലേറ്റർ	ബിൽറ്റ്-ഇൻ
എഞ്ചിൻ മോഡൽ SAA6D125E-6-A, മറ്റുള്ളവ			
വാഹനം	PC400LC-10, മറ്റുള്ളവ		
ഡിസൈൻ റെക്കോർഡ് 3940 □ 3941	വൈബ്രേഷൻ പ്രതിരോധം		
കുറിപ്പ്	കെ ടൈപ്പ് വി ബെൽറ്റ് 8 പീക്കുകൾ ക്ലോക്ക്‌വൈസ് റൊട്ടേഷൻ ഏറ്റവും പുതിയ മോഡൽ 0-35000-3942 ആണ്. എന്നിരുന്നാലും, അത്തരം ഘടകങ്ങൾ അങ്ങനെയല്ല. റോട്ടർ അസി, കോളർ, സ്റ്റേറ്റർ അസി, ഫ്രണ്ട് ബ്രാക്കറ്റ് അസി എന്നിവയ്ക്ക് അനുയോജ്യം, പുള്ളി, പുള്ളി നട്ട്, ഫീൽഡ് കോയിൽ കമ്പനി, പിൻ ബ്രാക്കറ്റും കവറും. 0-35000-3490, 3941, 3942 എന്നിവ സ്വന്തം അദ്വിതീയ ഭാഗങ്ങൾ ഉപയോഗിക്കണം. ആൾട്ടർനേറ്റർ അസിയുടെ പഴയ / പുതിയ പാർട്ട് നമ്പർ എങ്ങനെ തിരിച്ചറിയാം: പഴയ മോഡലിൽ പുള്ളി ശരിയാക്കാൻ പ്ലെയിൻ വാഷർ, സ്പ്രിംഗ് വാഷർ, നട്ട് എന്നിവ ഉപയോഗിക്കുന്നു. പുള്ളി ശരിയാക്കാൻ പുതിയ മോഡലിൽ ഫ്ലേഞ്ച് നട്ട് ഉപയോഗിക്കുന്നു.		

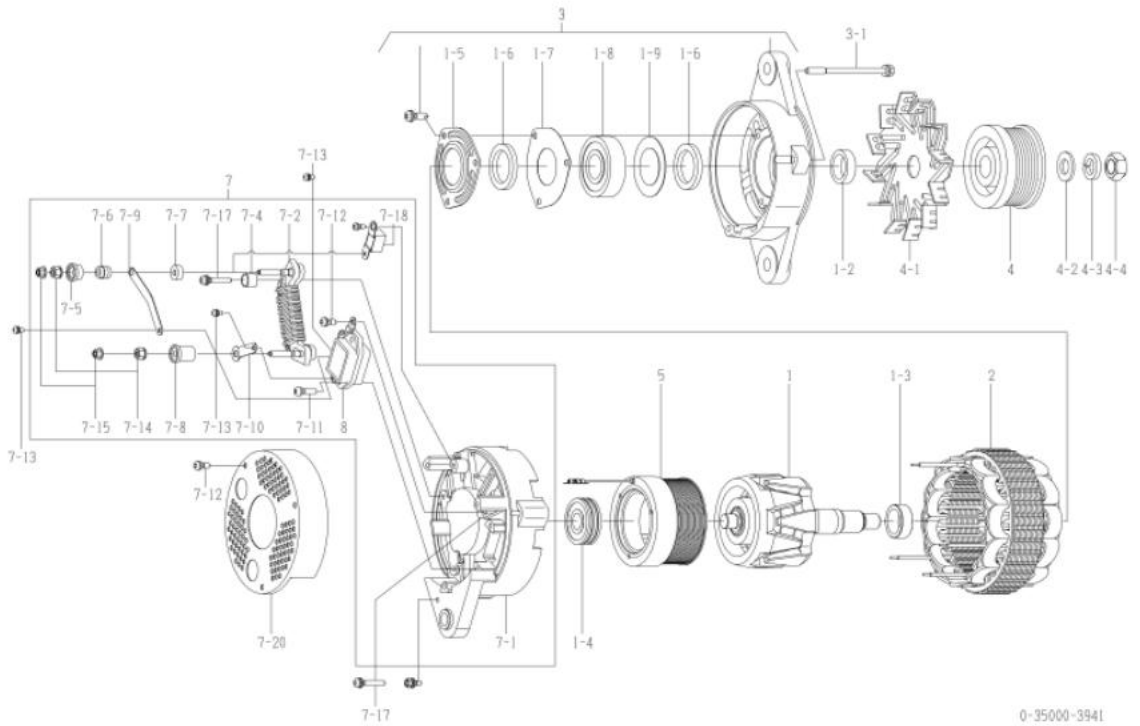

0-35000-3941 ആൾട്ടർനേറ്റർ (മേക്കർ പാർട്ട് നമ്പർ 600-861-5110)

ഇല്ല	ഭാഗങ്ങളുടെ നമ്പർ	മേക്കർ പാർട്സ് നമ്പർ	വിവരണം	അളവ്	ലിസ്റ്റ് വില	കുറിപ്പ്
1	0-35100-0300		റോട്ടർ അസി	1		
1-2	1-33923-0790		കോളർ	1		
1-3	0-35923-0160		കോളർ	1		
1-4	0-09201-0980		പന്ത് ബെയറിംഗ്	1		പിൻഭാഗം
1-5	0-35926-0070		റിട്ടെയ്നർ	1		
1-6	0-35951-0060		പാക്കിംഗ്	2		
1-7	0-35926-0090		റിട്ടെയ്നർ	1		
1-8	0-09201-0881		പന്ത് ബെയറിംഗ്	1		മുൻവശം
1-9	1-33926-0730		റിട്ടെയ്നർ	1		
2	0-35200-0430		സ്റ്റേറ്റർ അസി	1		
3	0-35300-0190		എഫ്.ബ്രാക്കറ്റ് അസി	1		1-5□1-9 ഉൾപ്പെടെ
3-1	0-0275-06802		ബോൾട്ട്	3		ബോൾട്ട് വഴി
4	0-35411-0641		പുള്ളി	1		
4-1	0-35421-0170		ഫാൻ	1		
4-2	1-0330-16012		പ്ലെയിൻ വാഷർ	1		
4-3	1-0335-16002		സ്പ്രിംഗ് വാഷർ	1		
4-4	0-0280-16022		നട്ട്	1		
5	0-35120-0210		ഫീൽഡ് കോയിൽ കമ്പനി	1		
7	0-35700-0751		ആർ.ബ്രാക്കറ്റ് അസി	1		INC. 1PC ഓഫ് 7-1□7-13, 7-18 & 8, 7-14, 7-15, 7-17 എന്നിവയുടെ 2 പീസുകൾ
7-1	0-35710-0870		റിയർ ബ്രാക്കറ്റ് കമ്പനി	1		
7-2	0-35730-0510		റെക്റ്റിഫയർ അസി	1		
7-4	0-35943-0170		ഇൻസുലേറ്റ് ബുഷ്	2		
7-5	0-35943-0150		ഇൻസുലേറ്റ് ബുഷ്	1		
7-6	0-35923-0130		കോളർ	1		
7-7	0-35943-0160		ഇൻസുലേറ്റ് ബുഷ്	1		
7-8	0-35943-0140		ഇൻസുലേറ്റ് ബുഷ്	1		
7-9	0-35784-0210		കണക്റ്റ് ബാർ	1		
7-10	0-35784-0290		കണക്റ്റ് ബാർ	1		
7-11	0-0055-05202		സ്ക്രൂ	2		
7-12	0-0055-05122		സ്ക്രൂ	4		
7-13	0-09011-3540		സ്ക്രൂ	3		
7-14	0-33902-0090		നട്ട്	2		
7-15	0-33902-0080		നട്ട്	2		
7-16	1-0331-06013		പ്ലെയിൻ വാഷർ	1		
7-17	0-0056-05302		സ്ക്രൂ	5		
7-18	0-09170-2501		കണ്ടൻസർ	1		
7-20	0-35761-0220		കവർ	1		
8	0-35719-0201		റെഗുലേറ്റർ അസി	1		

Machine Translated by Google

0-35000-3942 ആൾട്ടർനേറ്റർ

ഒഇഎം കസ്റ്റമർ	കൊമാറ്റ്സു	OEM പാർട്സ് നമ്പർ	600-861-5111
നോമിനൽ ഔട്ട് പുട്ട്	24 വി 50 എ	വിതരണ നിബന്ധന	09.02□
ഭാരം	11 കിലോ	റെഗുലേറ്റർ	ബിൽറ്റ്-ഇൻ
എഞ്ചിൻ മോഡൽ SAA6D125E-6-A, മറ്റുള്ളവ			
വാഹനം	PC400LC-10, മറ്റുള്ളവ		
ഡിസൈൻ റെക്കോർഡ്	3940 □ 3941	വൈബ്രേഷൻ പ്രതിരോധം	
	3941 □ 3942	റോട്ടർ അസി, കോളർ, സ്റ്റേറ്റർ അസി, എഫ്. ബ്രാക്കറ്റ് അസി, പുള്ളി, പുള്ളി നട്ട്, ഫീൽഡ് കോയിൽ കമ്പനി, ആർ. ബ്രാക്കറ്റ്, കവർ മാറ്റി	
കുറിപ്പ്	കെ ടൈപ്പ് വി ബെൽറ്റ് 8 പീക്കുകൾ ക്ലോക്ക്‌വൈസ് റൊട്ടേഷൻ പഴയ മോഡൽ 0-35000-3940, 3941 ആണ്. എന്നിരുന്നാലും, അത്തരം ഘടകങ്ങൾ അങ്ങനെയല്ല. റോട്ടർ അസി, കോളർ, സ്റ്റേറ്റർ അസി, ഫ്രണ്ട് ബ്രാക്കറ്റ് അസി എന്നിവയ്ക്ക് അനുയോജ്യം, പുള്ളി, പുള്ളി നട്ട്, ഫീൽഡ് കോയിൽ കമ്പനി, പിൻ ബ്രാക്കറ്റും കവറും. 0-35000-3490, 3941, 3942 എന്നിവ സ്വന്തം അദ്വിതീയ ഭാഗങ്ങൾ ഉപയോഗിക്കണം. ആൾട്ടർനേറ്റർ അസിയുടെ പഴയ / പുതിയ പാർട്ട് നമ്പർ എങ്ങനെ തിരിച്ചറിയാം: പഴയ മോഡലിൽ പുള്ളി ശരിയാക്കാൻ പ്ലെയിൻ വാഷർ, സ്പ്രിംഗ് വാഷർ, നട്ട് എന്നിവ ഉപയോഗിക്കുന്നു. പുള്ളി ശരിയാക്കാൻ പുതിയ മോഡലിൽ ഫ്ലേഞ്ച് നട്ട് ഉപയോഗിക്കുന്നു.		

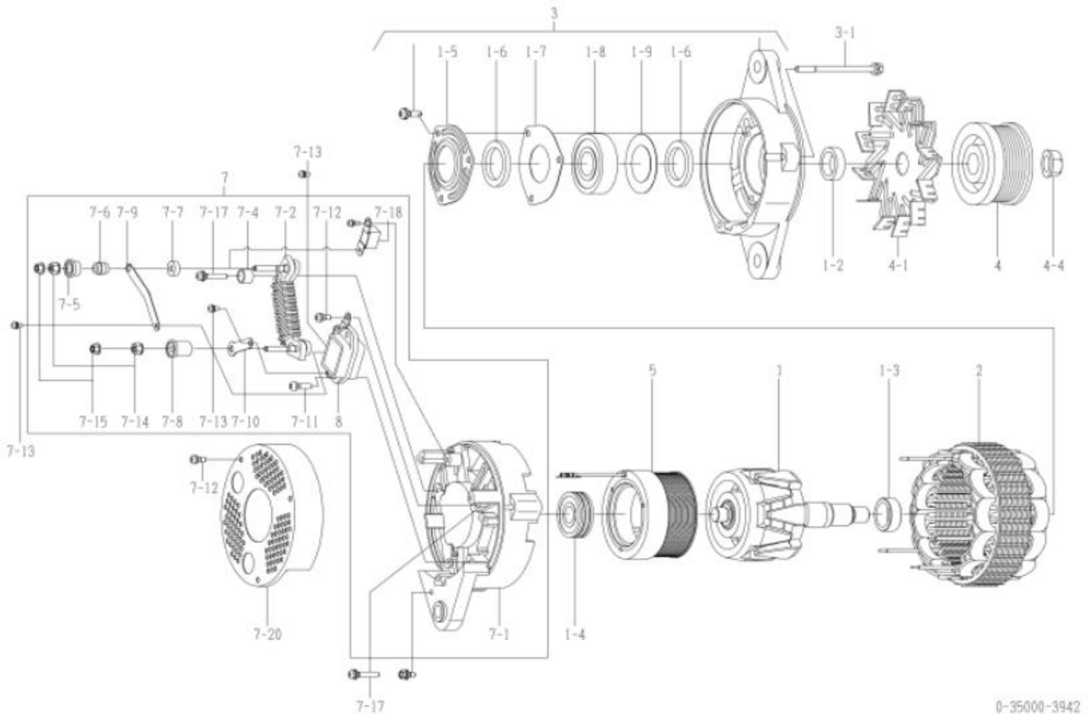

0-35000-3942 ആൾട്ടർനേറ്റർ (മേക്കർ പാർട്ട് നമ്പർ 600-861-5111)

ഇല്ല	ഭാഗങ്ങളുടെ നമ്പർ	മേക്കർ പാർട്സ് നമ്പർ	വിവരണം	അളവ്	ലിസ്റ്റ് വില	കുറിപ്പ്
1	0-35100-0418		റോട്ടർ അസി	1		
1-2	0-35923-0240		കോളർ	1		
1-3	0-35923-0160		കോളർ	1		
1-4	0-09201-0980		പന്ത് ബെയറിംഗ്	1		പിൻഭാഗം
1-5	0-35926-0070		റിട്ടെയ്നർ	1		
1-6	0-35951-0060		പാക്കിംഗ്	2		
1-7	0-35926-0090		റിട്ടെയ്നർ	1		
1-8	0-09201-1450		പന്ത് ബെയറിംഗ്	1		മുൻവശം
1-9	1-33926-0730		റിട്ടെയ്നർ	1		
2	0-35200-0528		സ്റ്റേറ്റർ അസി	1		
3	0-35300-0450		എഫ്.ബ്രാക്കറ്റ് അസി	1		1-5□1-9 ഉൾപ്പെടെ
3-1	0-0275-06802		ബോൾട്ട്	3		ബോൾട്ട് വഴി
4	0-35411-0648		പുള്ളി	1		
4-1	0-35421-0170		ഫാൻ	1		
4-4	0-09006-0730		നട്ട്	1		
5	0-35120-0528		ഫീൽഡ് കോയിൽ കമ്പനി	1		
7	0-35700-1150		ആർ.ബ്രാക്കറ്റ് അസി	1		INC. 1PC ഓഫ് 7-1□7-13, 7-18 & 8, 7-14, 7-15, 7-17 എന്നിവയുടെ 2 പീസുകൾ
7-1	0-35710-1330		റിയർ ബ്രാക്കറ്റ് കമ്പനി	1		
7-2	0-35730-0510		റെക്റ്റിഫയർ അസി	1		
7-4	0-35943-0170		ഇൻസുലേറ്റ് ബുഷ്	2		
7-5	0-35943-0154		ഇൻസുലേറ്റ് ബുഷ്	1		
7-6	0-35923-0134		കോളർ	1		
7-7	0-35943-0160		ഇൻസുലേറ്റ് ബുഷ്	1		
7-8	0-35943-0140		ഇൻസുലേറ്റ് ബുഷ്	1		
7-9	0-35784-0210		കണക്റ്റ് ബാർ	1		
7-10	0-35784-0290		കണക്റ്റ് ബാർ	1		
7-11	0-0055-05202		സ്ക്രൂ	2		
7-12	0-0055-05122		സ്ക്രൂ	5		
7-13	0-09011-3540		സ്ക്രൂ	3		
7-14	0-33902-0090		നട്ട്	2		
7-15	0-33902-0080		നട്ട്	2		
7-17	0-0056-05302		സ്ക്രൂ	5		
7-18	0-09170-2501		കണ്ടൻസർ	1		
7-20	0-35761-0308		കവർ	1		
8	0-35719-0201		റെഗുലേറ്റർ അസി	1		

Machine Translated by Google

0-35000-3962 ആൾട്ടർനേറ്റർ

ഒഇഎം കസ്റ്റമർ	ഇസുസു	OEM പാർട്സ് നമ്പർ	1-81200470-3
നോമിനൽ ഔട്ട് പുട്ട്	24 വി 50 എ	വിതരണ നിബന്ധന	96.12
ഭാരം	10 കിലോ	റെഗുലേറ്റർ	ബിൽറ്റ്-ഇൻ
എഞ്ചിൻ മോഡൽ	8PE1, 10PE1, 12PE1, മറ്റുള്ളവ		
വാഹനം	സിവി※80, സിഎക്സ്※81, സിവൈ※82, മറ്റുള്ളവർ		
ഡിസൈൻ റെക്കോർഡ്	3961 3962 ഫ്രണ്ട് ബ്രാക്കറ്റ് അസി മാറ്റി		
കുറിപ്പ്	v15 ടൈപ്പ് v ബെൽറ്റ് ഡബിൾ പീക്കുകൾ (ശമിപ്പിച്ചു) ക്ലോക്ക്വൈസ് റൊട്ടേഷൻ		

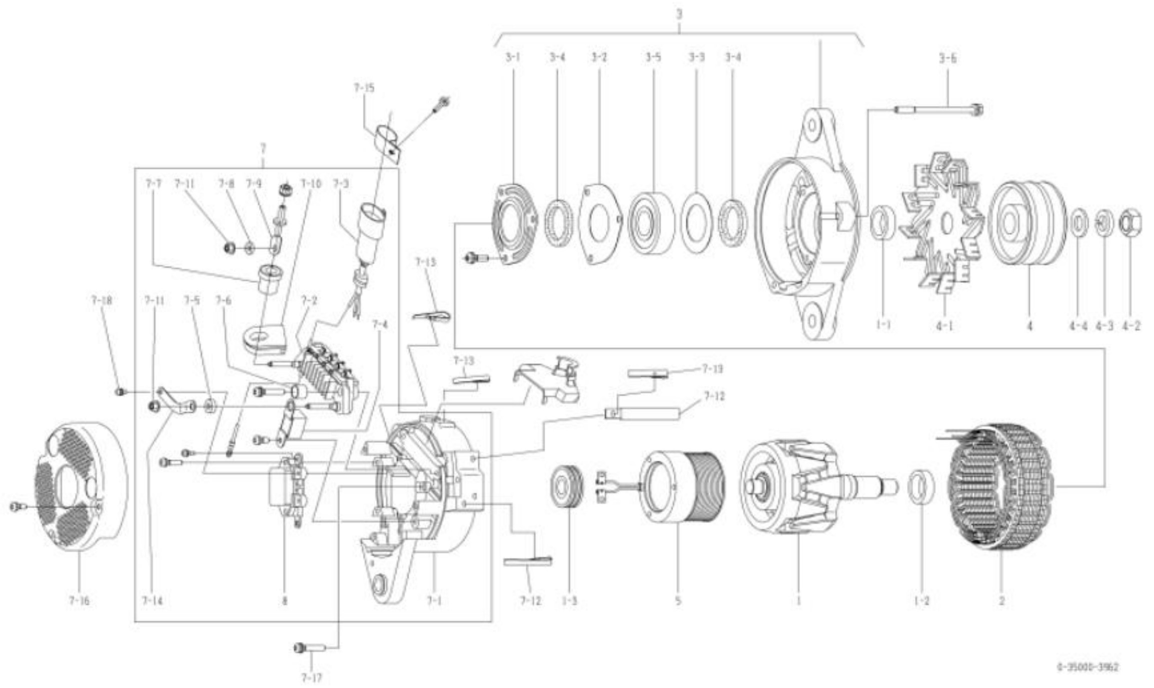

0-35000-3962 ആൾട്ടർനേറ്റർ (മേക്കർ പാർട്ട് നമ്പർ 1-81200470-3)

ഇല്ല	ഭാഗങ്ങളുടെ നമ്പർ	മേക്കർ പാർട്സ് നമ്പർ	വിവരണം	അളവ്	ലിസ്റ്റ് വില	കുറിപ്പ്
1	0-35100-0300	1-81211121-0 റോട്ടർ അസി		1		
1-1	1-33923-0790	1-81229642-0 കോളർ		1		
1-2	0-35923-0160	1-81229722-0 കോളർ		1		
1-3	0-09201-0980	1-81229723-0 ബോൾ ബെയറിംഗ്		1		പിൻഭാഗം
2	0-35200-0440	1-81211122-0 സ്റ്റേറ്റർ അസി		1		
3	0-35300-0221	1-81213094-0 എഫ്,ബ്രാക്കറ്റ് അസി		1		3-1~3-5 ഉൾപ്പെടെ
3-1	0-35926-0070	1-81229643-0 റീട്ടെയ്നർ		1		
3-2	0-35926-0090	8-97094161-0 റീട്ടെയ്നർ		1		
3-3	1-33926-0730	1-81229526-0 റീട്ടെയ്നർ		1		
3-4	0-35951-0060	1-81229644-0 പാക്കിംഗ്		2		
3-5	0-09201-0881	1-81229740-0 ബോൾ ബെയറിംഗ്		1		മുൻവശം
3-6	0-0275-06802	1-81229382-0 ബോൾട്ട്		3		ബോൾട്ട് വഴി
4	0-35411-0690	1-81222101-0 പുള്ളി		1		
4-1	0-35421-0170	1-81223019-0 ഫാൻ		1		
4-2	0-0280-16022	1-81229474-0 എൻയുടി		1		
4-3	1-0335-16002	1-81229479-0 സ്പ്രിംഗ് വാഷർ		1		
4-4	1-0330-16012	1-81229478-0	പ്ലെയിൻ വാഷർ	1		
5	0-35120-0230	1-81222102-0	ഫീൽഡ് കോയിൽ കമ്പനി	1		
7	0-35700-0800	1-81214339-0 ആർ.ബ്രാക്കറ്റ് അസി		1		7-17-11,7-14, 8 എന്നിവ ഉൾപ്പെടുന്നു
7-1	0-35710-0970	1-81214340-0 പിൻ ബ്രാക്കറ്റ് കമ്പനി		1		
7-2	0-35730-0630	1-81219117-0	റെക്റ്റിഫയർ അസി	1		
7-3	0-35780-0700	1-81229726-0 ടെർമിനൽ അസി		1		ഗം ബുഷ് ഉൾപ്പെടുത്തിയിട്ടില്ല
7-4	0-09170-2501	1-84132012-0 കണ്ടൻസർ		1		
7-5	0-35943-0160	1-81229727-0 ഇൻസുലേറ്റ് ബുഷ്		1		
7-6	0-35943-0170	1-81229728-0 ഇൻസുലേറ്റ് ബുഷ്		2		
7-7	0-35943-0220	1-81229729-0 ഇൻസുലേറ്റ് ബുഷ്		1		
7-8	0-35923-0170	1-81229730-0 കോളർ		1		
7-9	0-35901-0200	1-81229731-0 ബോൾട്ട്		1		
7-10	0-35951-0100	1-81229732-0 പാക്കിംഗ്		1		
7-11	0-33902-0080	8-98040690-0 എൻയുടി		2		
7-12	0-35931-0020	1-81229516-0	ക്ലിപ്പ്	2		
7-13	1-33931-0060	1-81118011-0	ക്ലിപ്പ്	3		
7-14	0-35784-0240		കണക്റ്റ് ബാർ	1		
7-15	0-35927-0010	1-81217053-0 ഹോൾഡർ		1		
7-16	0-35761-0240	1-81214343-0 കവർ		1		
7-17	0-0056-05302	1-81229733-0 സ്ക്രൂ		3		
7-18	0-09011-3540		സ്ക്രൂ	2		
8	0-35719-0151	1-81260015-0 റെഗുലേറ്റർ അസി		1		

0-35000-4002 ആൾട്ടർനേറ്റർ

ഒഇഎം കസ്റ്റമർ	ഇസുസു	OEM പാർട്സ് നമ്പർ	1-81200416-5
നോമിനൽ ഔട്ട് പുട്ട്	24 വി 40 എ	വിതരണ നിബന്ധന	12.10
ഭാരം	9 കിലോ	റെഗുലേറ്റർ	ബിൽറ്റ്-ഇൻ
എഞ്ചിൻ മോഡൽ	6HE1, മറ്റുള്ളവ		
വാഹനം	എഫ്ആർആർ, എഫ്എസ്ആർ, എഫ്ടിആർ, മറ്റുള്ളവർ		
ഡിസൈൻ റെക്കോർഡ്	3763 4000 ഫ്രണ്ട് ബ്രാക്കറ്റ് അസി മാറ്റി 4000 4002 പിൻഭാഗത്തെ ബ്രാക്കറ്റ് അസി മാറ്റി		
കുറിപ്പ്	V15 ടൈപ്പ് V ബെൽറ്റ് ഡബിൾ പീക്കുകൾ സ്ലോ ചാർജിംഗ് തരം ക്ലോക്ക്വൈസ് റൊട്ടേഷൻ		

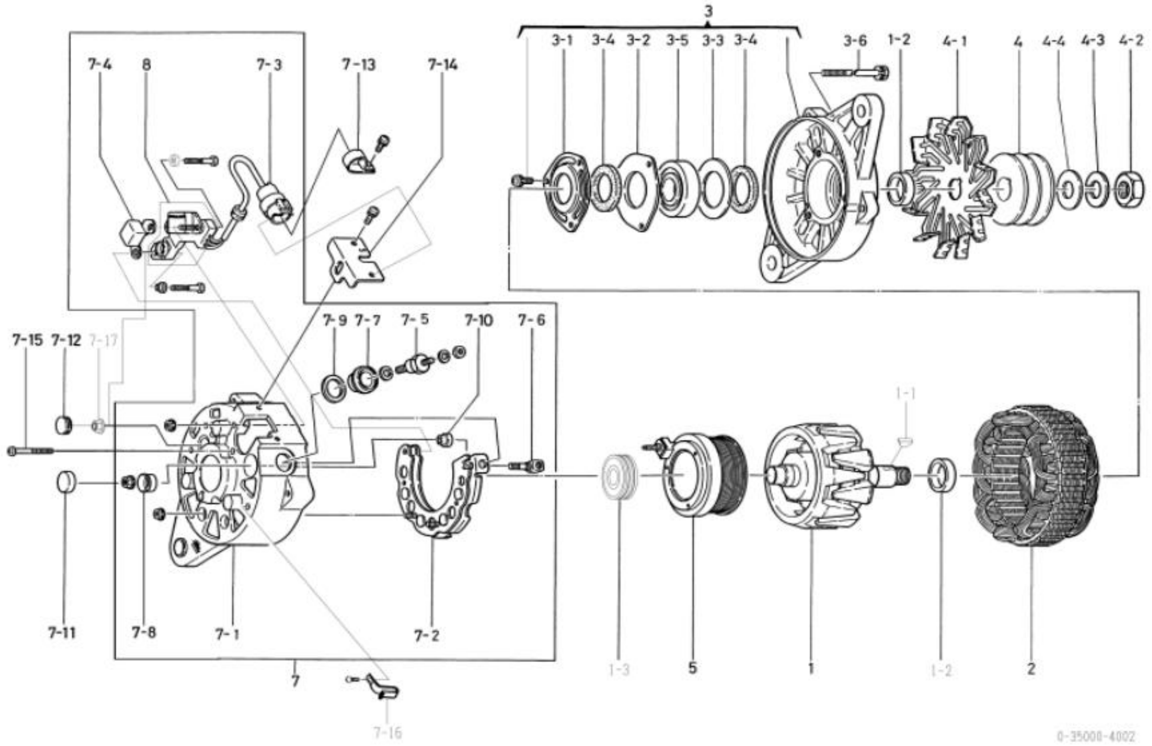

0-35000-4002 ആൾട്ടർനേറ്റർ (മേക്കർ പാർട്ട് നമ്പർ 1-81200416-5)

ഇല്ല	ഭാഗങ്ങളുടെ നമ്പർ	മേക്കർ പാർട്സ് നമ്പർ	വിവരണം	അളവ്	ലിസ്റ്റ് വില	കുറിപ്പ്
1	0-35100-0180	1-81211105-0 റോട്ടർ അസി		1		
1-1	1-0416-04160	9-82215867-0 വുഡ്റഫ് കീ		1		
1-2	1-33923-0790	1-81229642-0 കോളർ		2		
1-3	1-09201-0460	1-81229393-0 ബോൾ ബെയറിംഗ്		1		പിൻഭാഗം
2	0-35200-0350	1-81211106-1 സ്റ്റേറ്റർ അസി		1		
3	0-35300-0011	1-81213092-0 എഫ്,ബ്രാക്കറ്റ് അസി		1		3-1~3-5 ഉൾപ്പെടെ
3-1	0-35926-0070	1-81229643-0 റീട്ടെയ്നർ		1		
3-2	1-33926-0750	1-81229376-0 റീട്ടെയ്നർ		1		
3-3	1-33926-0730	1-81229526-0 റീട്ടെയ്നർ		1		
3-4	0-35951-0060	1-81229644-0 പാക്കിംഗ്		2		
3-5	0-09201-0741	1-81229739-0 ബോൾ ബെയറിംഗ്		1		മുൻവശം
3-6	0-0275-06802	1-81229382-0 ബോൾട്ട്		3		ബോൾട്ട് വഴി
4	1-35411-0100	1-81222055-0 പുള്ളി		1		
4-1	0-35421-0110	1-81223016-0 ഫാൻ		1		
4-2	0-0280-16022	1-81229474-0 എൻയുടി		1		
4-3	1-0335-16002	1-81229479-0 സ്പ്രിംഗ് വാഷർ		1		
4-4	1-0330-16012	1-81229478-0	പ്ലെയിൻ വാഷർ	1		
5	0-35120-0110	1-81212011-0	ഫീൽഡ് കോയിൽ കമ്പനി	1		
7	0-35700-1290	1-81214294-2 ആർ.ബ്രാക്കറ്റ് അസി		1		7-1~7-10, 8 എന്നിവ ഉൾപ്പെടുന്നു
7-1	0-35710-1500		റിയർ ബ്രാക്കറ്റ് കമ്പനി	1		
7-2	0-35730-0270	1-81219107-0	റെക്റ്റിഫയർ അസി	1		
7-3	0-35780-0070	1-81229517-0 ടെർമിനൽ അസി		1		ഗം ബുഷ് ഉൾപ്പെടുത്തിയിട്ടില്ല
7-4	0-09170-2000	1-84132008-0 കണ്ടൻസർ		1		
7-5	0-35901-0060	1-81229646-0 ബോൾട്ട്		1		
7-6	0-35901-0070	1-81229647-0 ബോൾട്ട്		1		
7-7	0-35943-0080	1-81229648-0 ഇൻസുലേറ്റ് ബുഷ്		1		
7-8	0-35943-0090	1-81229649-0 ഇൻസുലേറ്റ് ബുഷ്		1		
7-9	0-35951-0070	1-81229651-0 പാക്കിംഗ്		1		
7-10	0-35943-0070	1-81229650-0 ഇൻസുലേറ്റ് ബുഷ്		1		
7-11	0-09252-0570	1-81229652-0 ഗം ക്യാപ്		1		
7-12	0-09252-0580	1-81229653-0 ഗം ക്യാപ്		1		
7-13	0-35927-0010	1-81217053-0 ഹോൾഡർ		1		
7-14	0-35761-0130	1-81214296-0 കവർ		1		
7-15	0-0056-05452	1-81229477-0 സ്ക്രൂ		3		
7-16	0-35931-0020	1-81229516-0	ക്ലിപ്പ്	1		
7-17	0-33902-0080	8-98040690-0 എൻയുടി		1		
8	0-35719-0060	1-81260007-0 റെഗുലേറ്റർ അസി		1		

Machine Translated by Google

0-35000-4010 ആൾട്ടർനേറ്റർ

ഒഇഎം കസ്റ്റമർ	കൊമാറ്റ്സു	OEM പാർട്സ് നമ്പർ	
നോമിനൽ ഔട്ട് പുട്ട്	24 വി 50 എ	വിതരണ നിബന്ധന	97.04
ഭാരം	11 കിലോ	റെഗുലേറ്റർ	ബിൽറ്റ്-ഇൻ
എഞ്ചിൻ മോഡൽ SA6D125, മറ്റുള്ളവ			
വാഹനം	പിസി400-5, മറ്റുള്ളവ		
ഡിസൈൻ റെക്കോർഡ്			
കുറിപ്പ്	22 ടൈപ്പ് V ബെൽറ്റ് ഡബിൾ പീക്കുകൾ ക്ലോക്ക്‌വൈസ് റൊട്ടേഷൻ ഏറ്റവും പുതിയ മോഡൽ 0-35000-4012 ആണ്. എന്നിരുന്നാലും, അത്തരം ഘടകങ്ങൾ അങ്ങനെയല്ല. റോട്ടർ അസി, കോളർ, സ്റ്റേറ്റർ അസി, ഫ്രണ്ട് ബ്രാക്കറ്റ് അസി എന്നിവയ്ക്ക് അനുയോജ്യം, പുള്ളി, പുള്ളി നട്ട്, ഫീൽഡ് കോയിൽ കമ്പനി, പിൻ ബ്രാക്കറ്റും കവറും. 0-35000-4010, 4011, 4012 എന്നിവ സ്വന്തം അദ്വിതീയ ഭാഗങ്ങൾ ഉപയോഗിക്കണം. ആൾട്ടർനേറ്റർ അസിയുടെ പഴയ / പുതിയ പാർട്ട് നമ്പർ എങ്ങനെ തിരിച്ചറിയാം: പഴയ മോഡലിൽ പുള്ളി ശരിയാക്കാൻ പ്ലെയിൻ വാഷർ, സ്പ്രിംഗ് വാഷർ, നട്ട് എന്നിവ ഉപയോഗിക്കുന്നു. പുള്ളി ശരിയാക്കാൻ പുതിയ മോഡലിൽ ഫ്ലേഞ്ച് നട്ട് ഉപയോഗിക്കുന്നു.		

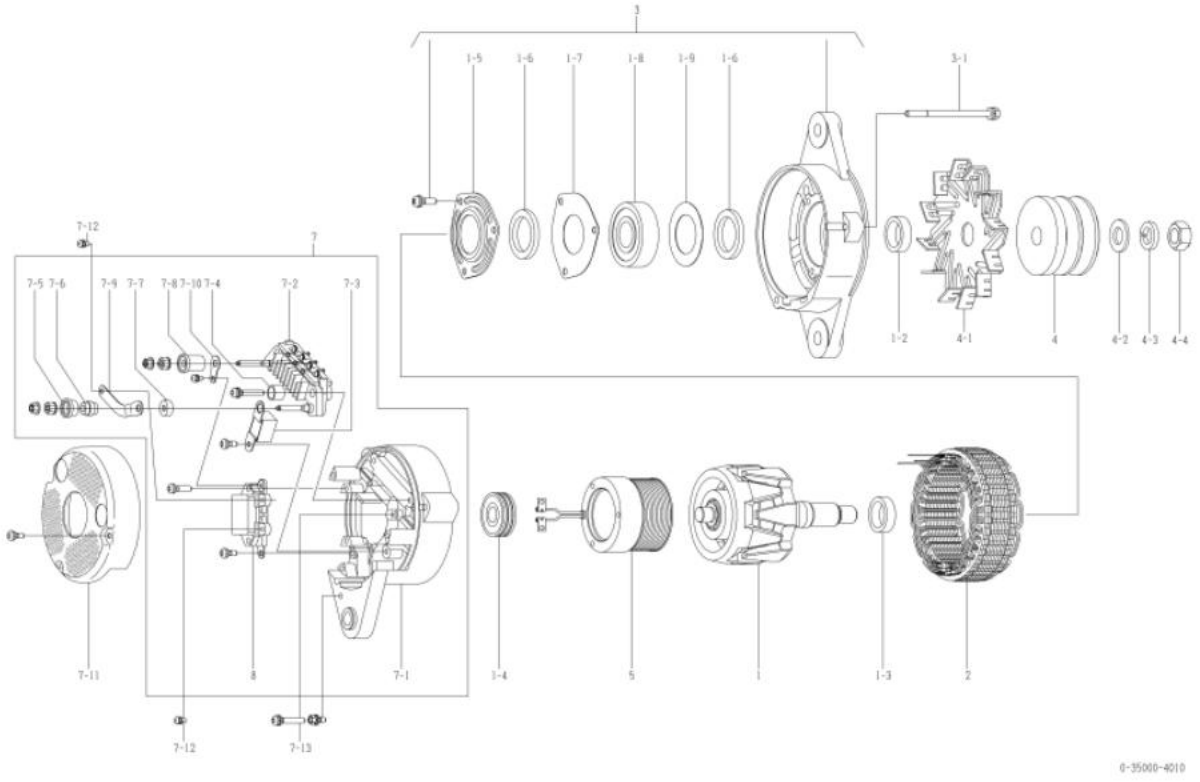

0-35000-4010 ആൾട്ടർനേറ്റർ (മേക്കർ പാർട്ട് നമ്പർ))

ഇല്ല	ഭാഗങ്ങളുടെ നമ്പർ	മേക്കർ പാർട്സ് നമ്പർ	വിവരണം	അളവ്	ലിസ്റ്റ് വില	കുറിപ്പ്
.	0-35100-0300		റോട്ടർ അസി	.		
1-2	1-33923-0790		കോളർ	.		
1-3	0-35923-0160		കോളർ	.		
1-4	0-09201-0980		പന്ത് ബെയറിംഗ്	.		പിൻഭാഗം
1-5	0-35926-0070		റിട്ടെയ്നർ	.		
1-6	0-35951-0060		പാക്കിംഗ്	2		
1-7	0-35926-0090		റിട്ടെയ്നർ	.		
1-8	0-09201-0881		പന്ത് ബെയറിംഗ്	.		മുൻവശം
1-9	1-33926-0730		റിട്ടെയ്നർ	.		
2	0-35200-0440		സ്റ്റേറ്റർ അസി	.		
3	0-35300-0190		എഫ്.ബ്രാക്കറ്റ് അസി	.		1-5 1-9 ഉൾപ്പെടെ
3-1	0-0275-06802		ബോൾട്ട്	3		ബോൾട്ട് വഴി
4	0-35411-0560		പുള്ളി	.		
4-1	0-35421-0170		ഫാൻ	.		
4-2	1-0330-16012		പ്ലെയിൻ വാഷർ	.		
4-3	1-0335-16002		സ്പ്രിംഗ് വാഷർ	.		
4-4	0-0280-16022		നട്ട്	.		
5	0-35120-0230		ഫീൽഡ് കോയിൽ കമ്പനി	.		
7	0-35700-0820		ആർ.ബ്രാക്കറ്റ് അസി	.		7-1~7-10, 8 എന്നിവ ഉൾപ്പെടുന്നു
7-1	0-35710-1010		റിയർ ബ്രാക്കറ്റ് കമ്പനി	.		
7-2	0-35730-0510		റെക്റ്റിഫയർ അസി	.		
7-3	0-09170-2501		കണ്ടൻസർ	.		
7-4	0-35943-0170		ഇൻസുലേറ്റ് ബുഷ്	2		
7-5	0-35943-0150		ഇൻസുലേറ്റ് ബുഷ്	.		
7-6	0-35923-0130		കോളർ	.		
7-7	0-35943-0160		ഇൻസുലേറ്റ് ബുഷ്	.		
7-8	0-35943-0140		ഇൻസുലേറ്റ് ബുഷ്	.		
7-9	0-35784-0240		കണക്റ്റ് ബാർ	.		
7-10	0-09120-0770		ടെർമിനൽ പ്ലേറ്റ്	.		
7-11	0-35761-0250		കവർ	.		
7-12	0-09011-3540		സ്ക്രൂ	2		
7-13	0-0056-05302		സ്ക്രൂ	3		
8	0-35719-0200		റെഗുലേറ്റർ അസി	.		

Machine Translated by Google

0-35000-4011 ആൾട്ടർനേറ്റർ

ഒഇഎം കസ്റ്റമർ	കൊമാറ്റ്സു	OEM പാർട്സ് നമ്പർ	600-825-5150
നോമിനൽ ഔട്ട് പുട്ട്	24 വി 50 എ	വിതരണ നിബന്ധന	98.05□
ഭാരം	11 കിലോ	റെഗുലേറ്റർ	ബിൽറ്റ്-ഇൻ
എഞ്ചിൻ മോഡൽ SA6D125, മറ്റുള്ളവ			
വാഹനം	പിസി400-5, മറ്റുള്ളവ		
ഡിസൈൻ റെക്കോർഡ് 4010 □ 4011	വൈബ്രേഷൻ പ്രതിരോധം		
കുറിപ്പ്	22 ടൈപ്പ് V ബെൽറ്റ് ഡബിൾ പീക്കുകൾ ക്ലോക്ക്വൈസ് റൊട്ടേഷൻ ഏറ്റവും പുതിയ മോഡൽ 0-35000-4012 ആണ്. എന്നിരുന്നാലും, അത്തരം ഘടകങ്ങൾ അങ്ങനെയല്ല. റോട്ടർ അസി, കോളർ, സ്റ്റേറ്റർ അസി, ഫ്രണ്ട് ബ്രാക്കറ്റ് അസി എന്നിവയ്ക്ക് അനുയോജ്യം, പുള്ളി, പുള്ളി നട്ട്, ഫീൽഡ് കോയിൽ കമ്പനി, പിൻ ബ്രാക്കറ്റും കവറും. 0-35000-4010, 4011, 4012 എന്നിവ സ്വന്തം അദ്വിതീയ ഭാഗങ്ങൾ ഉപയോഗിക്കണം. ആൾട്ടർനേറ്റർ അസിയുടെ പഴയ / പുതിയ പാർട്ട് നമ്പർ എങ്ങനെ തിരിച്ചറിയാം: പഴയ മോഡലിൽ പുള്ളി ശരിയാക്കാൻ പ്ലെയിൻ വാഷർ, സ്പ്രിംഗ് വാഷർ, നട്ട് എന്നിവ ഉപയോഗിക്കുന്നു. പുള്ളി ശരിയാക്കാൻ പുതിയ മോഡലിൽ ഫ്ലേഞ്ച് നട്ട് ഉപയോഗിക്കുന്നു.		

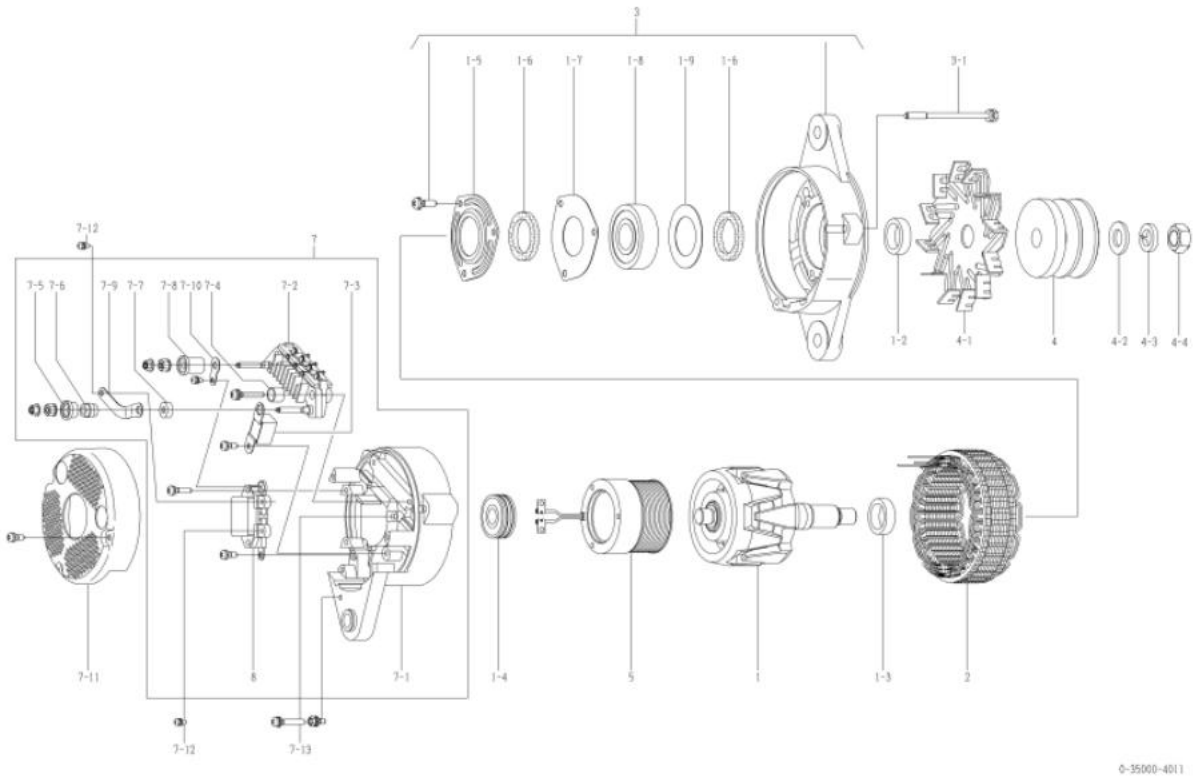

0-35000-4011 ആൾട്ടർനേറ്റർ (മേക്കർ പാർട്ട് നമ്പർ 600-825-5150)

ഇല്ല	ഭാഗങ്ങളുടെ നമ്പർ	മേക്കർ പാർട്സ് നമ്പർ	വിവരണം	അളവ്	ലിസ്റ്റ് വില	കുറിപ്പ്
1	0-35100-0300		റോട്ടർ അസി	1		
1-2	1-33923-0790		കോളർ	1		
1-3	0-35923-0160		കോളർ	1		
1-4	0-09201-0980		പന്ത് ബെയറിംഗ്	1		പിൻഭാഗം
1-5	0-35926-0070		റിട്ടെയ്നർ	1		
1-6	0-35951-0060		പാക്കിംഗ്	2		
1-7	0-35926-0090		റിട്ടെയ്നർ	1		
1-8	0-09201-0881		പന്ത് ബെയറിംഗ്	1		മുൻവശം
1-9	1-33926-0730		റിട്ടെയ്നർ	1		
2	0-35200-0440		സ്റ്റേറ്റർ അസി	1		
3	0-35300-0190		എഫ്.ബ്രാക്കറ്റ് അസി	1		1-5□1-9 ഉൾപ്പെടെ
3-1	0-0275-06802		ബോൾട്ട്	3		ബോൾട്ട് വഴി
4	0-35411-0560		പുള്ളി	1		
4-1	0-35421-0170		ഫാൻ	1		
4-2	1-0330-16012		പ്ലെയിൻ വാഷർ	1		
4-3	1-0335-16002		സ്പ്രിംഗ് വാഷർ	1		
4-4	0-0280-16022		നട്ട്	1		
5	0-35120-0230		ഫീൽഡ് കോയിൽ കമ്പനി	1		
7	0-35700-0822		ആർ.ബ്രാക്കറ്റ് അസി	1		7-1~7-10, 8 എന്നിവ ഉൾപ്പെടുന്നു
7-1	0-35710-1010		റിയർ ബ്രാക്കറ്റ് കമ്പനി	1		
7-2	0-35730-0510		റെക്റ്റിഫയർ അസി	1		
7-3	0-09170-2501		കണ്ടൻസർ	1		
7-4	0-35943-0170		ഇൻസുലേറ്റ് ബുഷ്	2		
7-5	0-35943-0150		ഇൻസുലേറ്റ് ബുഷ്	1		
7-6	0-35923-0130		കോളർ	1		
7-7	0-35943-0160		ഇൻസുലേറ്റ് ബുഷ്	1		
7-8	0-35943-0140		ഇൻസുലേറ്റ് ബുഷ്	1		
7-9	0-35784-0210		കണക്റ്റ് ബാർ	1		
7-10	0-35784-0290		കണക്റ്റ് ബാർ	1		
7-11	0-35761-0250		കവർ	1		
7-12	0-09011-3540		സ്ക്രൂ	2		
7-13	0-0056-05302		സ്ക്രൂ	3		
8	0-35719-0201		റെഗുലേറ്റർ അസി	1		

Machine Translated by Google

0-35000-4012 ആൾട്ടർനേറ്റർ

ഒഇഎം കസ്റ്റമർ	കൊമാറ്റ്സു	OEM പാർട്സ് നമ്പർ	600-825-5151, 600-825-5151
നോമിനൽ ഔട്ട് പുട്ട്	24 വി 50 എ	വിതരണ നിബന്ധന	10.01
ഭാരം	11 കിലോ	റെഗുലേറ്റർ	ബിൽറ്റ്-ഇൻ
എഞ്ചിൻ മോഡൽ SA6D125, മറ്റുള്ളവ			
വാഹനം	പിസി400-5, മറ്റുള്ളവ		
ഡിസൈൻ റെക്കോർഡ്	4010 4011 4011 4012	വൈബ്രേഷൻ പ്രതിരോധം റോട്ടർ അസി, കോളർ, സ്റ്റേറ്റർ അസി, എഫ്. ബ്രാക്കറ്റ് അസി, പുള്ളി, പുള്ളി നട്ട്, ഫീൽഡ് കോയിൽ കമ്പനി, ആർ. ബ്രാക്കറ്റ്, കവർ മാറ്റി	
കുറിപ്പ്	22 ടൈപ്പ് V ബെൽറ്റ് ഡബിൾ പീക്കുകൾ ക്ലോക്ക്വൈസ് റൊട്ടേഷൻ പഴയ മോഡൽ 0-35000-4010, 4011 ആണ്. എന്നിരുന്നാലും, അത്തരം ഘടകങ്ങൾ റോട്ടർ അസി, കോളർ, സ്റ്റേറ്റർ അസി, ഫ്രണ്ട് ബ്രാക്കറ്റ് എന്നിവയുമായി പൊരുത്തപ്പെടുന്നില്ല. അസി, പുള്ളി, പുള്ളി നട്ട്, ഫീൽഡ് കോയിൽ കമ്പനി, പിൻ ബ്രാക്കറ്റും കവറും. 0-35000-4010, 4011, 4012 എന്നിവ സ്വന്തം അദ്വിതീയ ഭാഗങ്ങൾ ഉപയോഗിക്കണം. ആൾട്ടർനേറ്റർ അസിയുടെ പഴയ / പുതിയ പാർട്ട് നമ്പർ എങ്ങനെ തിരിച്ചറിയാം: പഴയ മോഡലിൽ പുള്ളി ശരിയാക്കാൻ പ്ലെയിൻ വാഷർ, സ്പ്രിംഗ് വാഷർ, നട്ട് എന്നിവ ഉപയോഗിക്കുന്നു. പുള്ളി ശരിയാക്കാൻ പുതിയ മോഡലിൽ ഫ്ലേഞ്ച് നട്ട് ഉപയോഗിക്കുന്നു.		

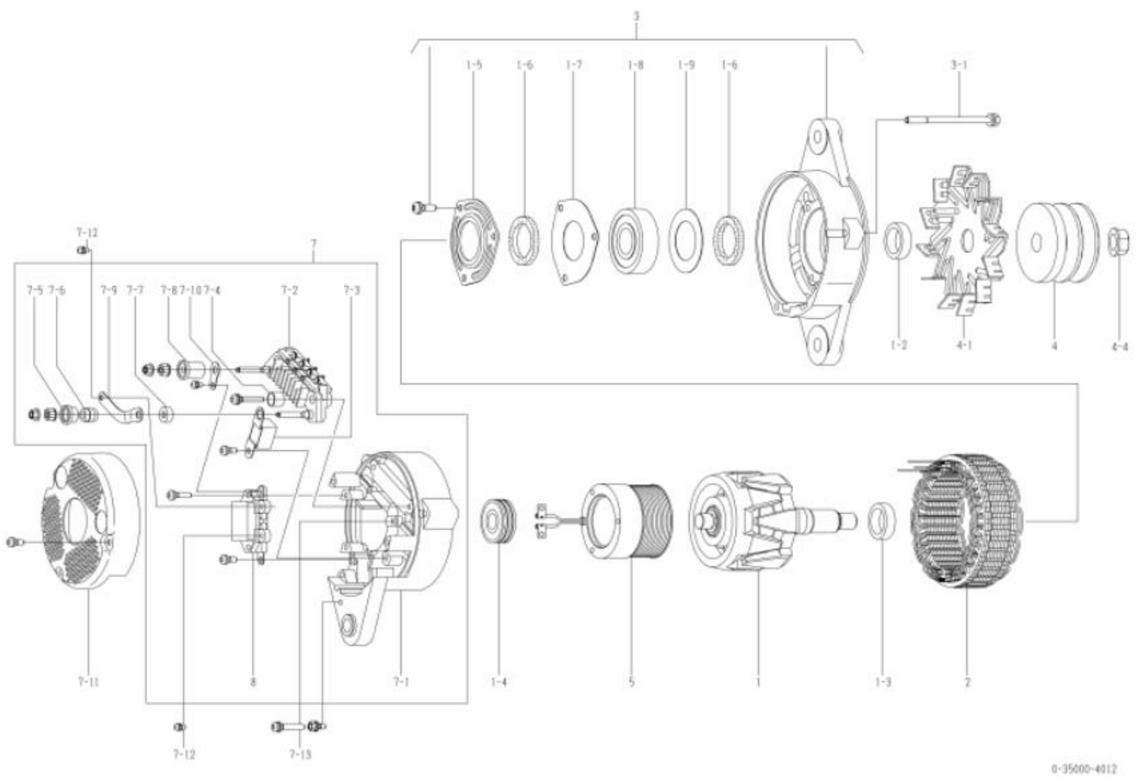

0-35000-4012 ആൾട്ടർനേറ്റർ (മേക്കർ പാർട്ട് നമ്പർ 600-825-5151)

ഇല്ല	ഭാഗങ്ങളുടെ നമ്പർ	മേക്കർ പാർട്സ് നമ്പർ	വിവരണം	അളവ്	ലിസ്റ്റ് വില	കുറിപ്പ്
1	0-35100-0418		റോട്ടർ അസി	1		
1-2	1-33923-0240		കോളർ	1		
1-3	0-35923-0160		കോളർ	1		
1-4	0-09201-0980		പന്ത് ബെയറിംഗ്	1		പിൻഭാഗം
1-5	0-35926-0070		റിട്ടെയ്നർ	1		
1-6	0-35951-0060		പാക്കിംഗ്	2		
1-7	0-35926-0090		റിട്ടെയ്നർ	1		
1-8	0-09201-1450		പന്ത് ബെയറിംഗ്	1		മുൻവശം
1-9	1-33926-0730		റിട്ടെയ്നർ	1		
2	0-35200-0528		സ്റ്റേറ്റർ അസി	1		
3	0-35300-0450		എഫ്.ബ്രാക്കറ്റ് അസി	1		1-51-9 ഉൾപ്പെടെ
3-1	0-0275-06802		ബോൾട്ട്	3		ബോൾട്ട് വഴി
4	0-35411-0568		പുള്ളി	1		
4-1	0-35421-0170		ഫാൻ	1		
4-4	0-09006-0730		നട്ട്	1		
5	0-35120-0528		ഫീൽഡ് കോയിൽ കമ്പനി	1		
7	0-35700-1160		ആർ.ബ്രാക്കറ്റ് അസി	1		7-1~7-10, 8 എന്നിവ ഉൾപ്പെടുന്നു
7-1	0-35710-1350		റിയർ ബ്രാക്കറ്റ് കമ്പനി	1		
7-2	0-35730-0510		റെക്റ്റിഫയർ അസി	1		
7-3	0-09170-2501		കണ്ടൻസർ	1		
7-4	0-35943-0170		ഇൻസുലേറ്റ് ബുഷ്	2		
7-5	0-35943-0154		ഇൻസുലേറ്റ് ബുഷ്	1		
7-6	0-35923-0134		കോളർ	1		
7-7	0-35943-0160		ഇൻസുലേറ്റ് ബുഷ്	1		
7-8	0-35943-0140		ഇൻസുലേറ്റ് ബുഷ്	1		
7-9	0-35784-0210		കണക്റ്റ് ബാർ	1		
7-10	0-35784-0290		കണക്റ്റ് ബാർ	1		
7-11	0-35761-0318		കവർ	1		
7-12	0-09011-3540		സ്ക്രൂ	2		
7-13	0-0056-05302		സ്ക്രൂ	3		
8	0-35719-0201		റെഗുലേറ്റർ അസി	1		

Machine Translated by Google

0-35000-4030 ആൾട്ടർനേറ്റർ

ഒഇഎം കസ്റ്റമർ	കൊമാറ്റ്സു	OEM പാർട്സ് നമ്പർ	
നോമിനൽ ഔട്ട് പുട്ട്	24 വി 50 എ	വിതരണ നിബന്ധന	97.04□
ഭാരം	11 കിലോ	റെഗുലേറ്റർ	ബിൽറ്റ്-ഇൻ
എഞ്ചിൻ മോഡൽ	SAA6D140A3A, മറ്റുള്ളവ		
വാഹനം	HD325-6E, മറ്റുള്ളവ		
ഡിസൈൻ റെക്കോർഡ്			
കുറിപ്പ്	10 ടൈപ്പ് V ബെൽറ്റ് ഡബിൾ പീക്കുകൾ എതിർ-ക്ലോക്ക്വൈസ് റൊട്ടേഷൻ പുള്ളിയും ഫാനും 0-35000-4010 ൽ നിന്ന് വ്യത്യസ്തമാണ്. ഏറ്റവും പുതിയ മോഡൽ 0-35000-4032 ആണ്. എന്നിരുന്നാലും, അത്തരം ഘടകങ്ങൾ റോട്ടർ അസി, കോളർ, സ്റ്റേറ്റർ അസി, ഫ്രണ്ട് ബ്രാക്കറ്റ് എന്നിവയുമായി പൊരുത്തപ്പെടുന്നില്ല. അസി, പുള്ളി, പുള്ളി നട്ട്, ഫീൽഡ് കോയിൽ കമ്പനി, പിൻ ബ്രാക്കറ്റും കവറും. 0-35000-4030, 4031, 4032 എന്നിവ സ്വന്തം അദ്വിതീയ ഭാഗങ്ങൾ ഉപയോഗിക്കണം. ആൾട്ടർനേറ്റർ അസിയുടെ പഴയ / പുതിയ പാർട്ട് നമ്പർ എങ്ങനെ തിരിച്ചറിയാം: പഴയ മോഡലിൽ പുള്ളി ശരിയാക്കാൻ പ്ലെയിൻ വാഷർ, സ്പ്രിംഗ് വാഷർ, നട്ട് എന്നിവ ഉപയോഗിക്കുന്നു. പുള്ളി ശരിയാക്കാൻ പുതിയ മോഡലിൽ ഫ്ലേഞ്ച് നട്ട് ഉപയോഗിക്കുന്നു.		

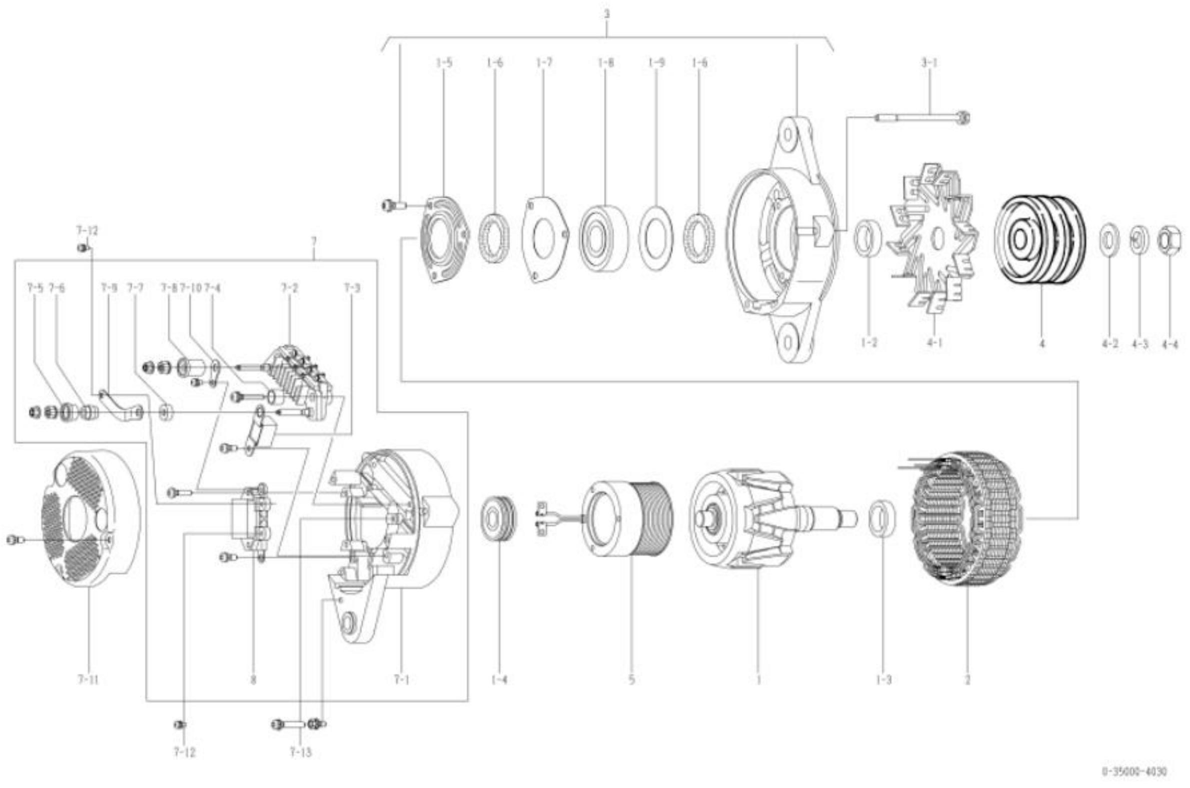

0-35000-4030 ആൾട്ടർനേറ്റർ (മേക്കർ പാർട്ട് നമ്പർ)

ഇല്ല	ഭാഗങ്ങളുടെ നമ്പർ	മേക്കർ പാർട്സ് നമ്പർ	വിവരണം	അളവ്	ലിസ്റ്റ് വില	കുറിപ്പ്
1	0-35100-0300		റോട്ടർ അസി	1		
1-2	1-33923-0790		കോളർ	1		
1-3	0-35923-0160		കോളർ	1		
1-4	0-09201-0980		പന്ത് ബെയറിംഗ്	1		പിൻഭാഗം
1-5	0-35926-0070		റിട്ടെയ്നർ	1		
1-6	0-35951-0060		പാക്കിംഗ്	2		
1-7	0-35926-0090		റിട്ടെയ്നർ	1		
1-8	0-09201-0881		പന്ത് ബെയറിംഗ്	1		മുൻവശം
1-9	1-33926-0730		റിട്ടെയ്നർ	1		
2	0-35200-0440		സ്റ്റേറ്റർ അസി	1		
3	0-35300-0190		എഫ്.ബ്രാക്കറ്റ് അസി	1		1-5□1-9 ഉൾപ്പെടെ
3-1	0-0275-06802		ബോൾട്ട്	3		ബോൾട്ട് വഴി
4	0-35411-0630		പുള്ളി	1		
4-1	0-35421-0050		ഫാൻ	1		
4-2	1-0330-16012		പ്ലെയിൻ വാഷർ	1		
4-3	1-0335-16002		സ്പ്രിംഗ് വാഷർ	1		
4-4	0-0280-16022		നട്ട്	1		
5	0-35120-0230		ഫീൽഡ് കോയിൽ കമ്പനി	1		
7	0-35700-0820		ആർ.ബ്രാക്കറ്റ് അസി	1		7-1~7-10, 8 എന്നിവ ഉൾപ്പെടുന്നു
7-1	0-35710-1010		റിയർ ബ്രാക്കറ്റ് കമ്പനി	1		
7-2	0-35730-0510		റെക്റ്റിഫയർ അസി	1		
7-3	0-09170-2501		കണ്ടൻസർ	1		
7-4	0-35943-0170		ഇൻസുലേറ്റ് ബുഷ്	2		
7-5	0-35943-0150		ഇൻസുലേറ്റ് ബുഷ്	1		
7-6	0-35923-0130		കോളർ	1		
7-7	0-35943-0160		ഇൻസുലേറ്റ് ബുഷ്	1		
7-8	0-35943-0140		ഇൻസുലേറ്റ് ബുഷ്	1		
7-9	0-35784-0240		കണക്റ്റ് ബാർ	1		
7-10	0-09120-0770		ടെർമിനൽ പ്ലേറ്റ്	1		
7-11	0-35761-0250		കവർ	1		
7-12	0-09011-3540		സ്ക്രൂ	2		
7-13	0-0056-05302		സ്ക്രൂ	3		
8	0-35719-0200		റെഗുലേറ്റർ അസി	1		

Machine Translated by Google

0-35000-4031 ആൾട്ടർനേറ്റർ

ഒഇഎം കസ്റ്റമർ	കൊമാറ്റ്സു	OEM പാർട്സ് നമ്പർ	600-825-5110, 600-825-5110 (ജനുവരി 10, 2010)
നോമിനൽ ഔട്ട് പുട്ട്	24 വി 50 എ	വിതരണ നിബന്ധന	98.05
ഭാരം	11 കിലോ	റെഗുലേറ്റർ	ബിൽറ്റ്-ഇൻ
എഞ്ചിൻ മോഡൽ	SAA6D140A-3A, മറ്റുള്ളവ		
വാഹനം	HD325-6E, മറ്റുള്ളവ		
ഡിസൈൻ റെക്കോർഡ് 4030	4031	വൈബ്രേഷൻ പ്രതിരോധം	
കുറിപ്പ്	10 ടൈപ്പ് V ബെൽറ്റ് ഡബിൾ പീക്കുകൾ എതിർ-ക്ലോക്ക്വൈസ് റൊട്ടേഷൻ പുള്ളിയും ഫാനും 0-35000-4011 ൽ നിന്ന് വ്യത്യസ്തമാണ്. ഏറ്റവും പുതിയ മോഡൽ 0-35000-4032 ആണ്. എന്നിരുന്നാലും, അത്തരം ഘടകങ്ങൾ റോട്ടർ അസി, കോളർ, സ്റ്റേറ്റർ അസി, ഫ്രണ്ട് ബ്രാക്കറ്റ് എന്നിവയുമായി പൊരുത്തപ്പെടുന്നില്ല. അസി, പുള്ളി, പുള്ളി നട്ട്, ഫീൽഡ് കോയിൽ കമ്പനി, പിൻ ബ്രാക്കറ്റും കവറും. 0-35000-4030, 4031, 4032 എന്നിവ സ്വന്തം അദ്വിതീയ ഭാഗങ്ങൾ ഉപയോഗിക്കണം. ആൾട്ടർനേറ്റർ അസിയുടെ പഴയ / പുതിയ പാർട്ട് നമ്പർ എങ്ങനെ തിരിച്ചറിയാം: പഴയ മോഡലിൽ പുള്ളി ശരിയാക്കാൻ പ്ലെയിൻ വാഷർ, സ്പ്രിംഗ് വാഷർ, നട്ട് എന്നിവ ഉപയോഗിക്കുന്നു. പുള്ളി ശരിയാക്കാൻ പുതിയ മോഡലിൽ ഫ്ലേഞ്ച് നട്ട് ഉപയോഗിക്കുന്നു.		

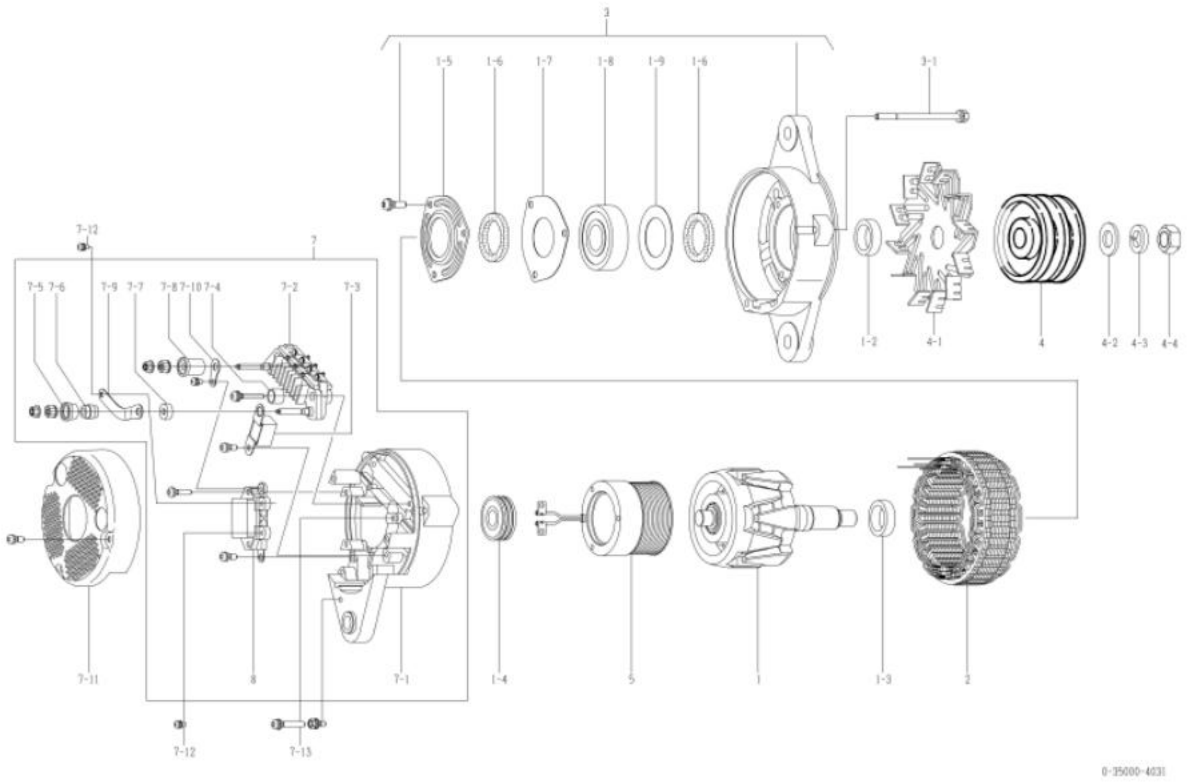

0-35000-4031 ആൾട്ടർനേറ്റർ (മേക്കർ പാർട്ട് നമ്പർ 600-825-5110)

ഇല്ല	ഭാഗങ്ങളുടെ നമ്പർ	മേക്കർ പാർട്സ് നമ്പർ	വിവരണം	അളവ്	ലിസ്റ്റ് വില	കുറിപ്പ്
1	0-35100-0300		റോട്ടർ അസി	1		
1-2	1-33923-0790		കോളർ	1		
1-3	0-35923-0160		കോളർ	1		
1-4	0-09201-0980		പന്ത് ബെയറിംഗ്	1		പിൻഭാഗം
1-5	0-35926-0070		റിട്ടെയ്നർ	1		
1-6	0-35951-0060		പാക്കിംഗ്	2		
1-7	0-35926-0090		റിട്ടെയ്നർ	1		
1-8	0-09201-0881		പന്ത് ബെയറിംഗ്	1		മുൻവശം
1-9	1-33926-0730		റിട്ടെയ്നർ	1		
2	0-35200-0440		സ്റ്റേറ്റർ അസി	1		
3	0-35300-0190		എഫ്.ബ്രാക്കറ്റ് അസി	1		1-51-9 ഉൾപ്പെടെ
3-1	0-0275-06802		ബോൾട്ട്	3		ബോൾട്ട് വഴി
4	0-35411-0631		പുള്ളി	1		
4-1	0-35421-0050		ഫാൻ	1		
4-2	1-0330-16012		പ്ലെയിൻ വാഷർ	1		
4-3	1-0335-16002		സ്പ്രിംഗ് വാഷർ	1		
4-4	0-0280-16022		നട്ട്	1		
5	0-35120-0230		ഫീൽഡ് കോയിൽ കമ്പനി	1		
7	0-35700-0822		ആർ.ബ്രാക്കറ്റ് അസി	1		7-1~7-10, 8 എന്നിവ ഉൾപ്പെടുന്നു
7-1	0-35710-1010		റിയർ ബ്രാക്കറ്റ് കമ്പനി	1		
7-2	0-35730-0510		റെക്റ്റിഫയർ അസി	1		
7-3	0-09170-2501		കണ്ടൻസർ	1		
7-4	0-35943-0170		ഇൻസുലേറ്റ് ബുഷ്	2		
7-5	0-35943-0150		ഇൻസുലേറ്റ് ബുഷ്	1		
7-6	0-35923-0130		കോളർ	1		
7-7	0-35943-0160		ഇൻസുലേറ്റ് ബുഷ്	1		
7-8	0-35943-0140		ഇൻസുലേറ്റ് ബുഷ്	1		
7-9	0-35784-0210		കണക്റ്റ് ബാർ	1		
7-10	0-35784-0290		കണക്റ്റ് ബാർ	1		
7-11	0-35761-0250		കവർ	1		
7-12	0-09011-3540		സ്ക്രൂ	2		
7-13	0-0056-05302		സ്ക്രൂ	3		
8	0-35719-0201		റെഗുലേറ്റർ അസി	1		

Machine Translated by Google

0-35000-4032 ആൾട്ടർനേറ്റർ

ഒഇഎം കസ്റ്റമർ	കൊമാറ്റ്സു	OEM പാർട്സ് നമ്പർ	600-825-5111,825-5111, 600-825-825-825-825-825-825-825-825-825-82
നോമിനൽ ഔട്ട് പുട്ട്	24 വി 50 എ	വിതരണ നിബന്ധന	10.01
ഭാരം	11 കിലോ	റെഗുലേറ്റർ	ബിൽറ്റ്-ഇൻ
എഞ്ചിൻ മോഡൽ	SAA6D140A-3A, മറ്റുള്ളവ		
വാഹനം	HD325-6E, മറ്റുള്ളവ		
ഡിസൈൻ റെക്കോർഡ്	4030 → 4031	വൈബ്രേഷൻ പ്രതിരോധം	
	4031 → 4032	റോട്ടർ അസി, കോളർ, സ്റ്റേറ്റർ അസി, എഫ്. ബ്രാക്കറ്റ് അസി, പുള്ളി, പുള്ളി നട്ട്, ഫീൽഡ് കോയിൽ കമ്പനി, ആർ. ബ്രാക്കറ്റ്, കവർ മാറ്റി	
കുറിപ്പ്	10 ടൈപ്പ് V ബെൽറ്റ് ഡബിൾ പീക്കുകൾ എതിർ-ക്ലോക്ക്വൈസ് റൊട്ടേഷൻ പുള്ളിയും ഫാനും 0-35000-4012 ൽ നിന്ന് വ്യത്യസ്തമാണ്. പഴയ മോഡൽ 0-35000-4030, 4031 ആണ്. എന്നിരുന്നാലും, അത്തരം ഘടകങ്ങൾ റോട്ടർ അസി, കോളർ, സ്റ്റേറ്റർ അസി, ഫ്രണ്ട് ബ്രാക്കറ്റ് എന്നിവയുമായി പൊരുത്തപ്പെടുന്നില്ല. അസി, പുള്ളി, പുള്ളി നട്ട്, ഫീൽഡ് കോയിൽ കമ്പനി, പിൻ ബ്രാക്കറ്റും കവറും. 0-35000-4030, 4031, 4032 എന്നിവ സ്വന്തം അദ്വിതീയ ഭാഗങ്ങൾ ഉപയോഗിക്കണം. ആൾട്ടർനേറ്റർ അസിയുടെ പഴയ / പുതിയ പാർട്ട് നമ്പർ എങ്ങനെ തിരിച്ചറിയാം: പഴയ മോഡലിൽ പുള്ളി ശരിയാക്കാൻ പ്ലെയിൻ വാഷർ, സ്പ്രിംഗ് വാഷർ, നട്ട് എന്നിവ ഉപയോഗിക്കുന്നു. പുള്ളി ശരിയാക്കാൻ പുതിയ മോഡലിൽ ഫ്ലേഞ്ച് നട്ട് ഉപയോഗിക്കുന്നു.		

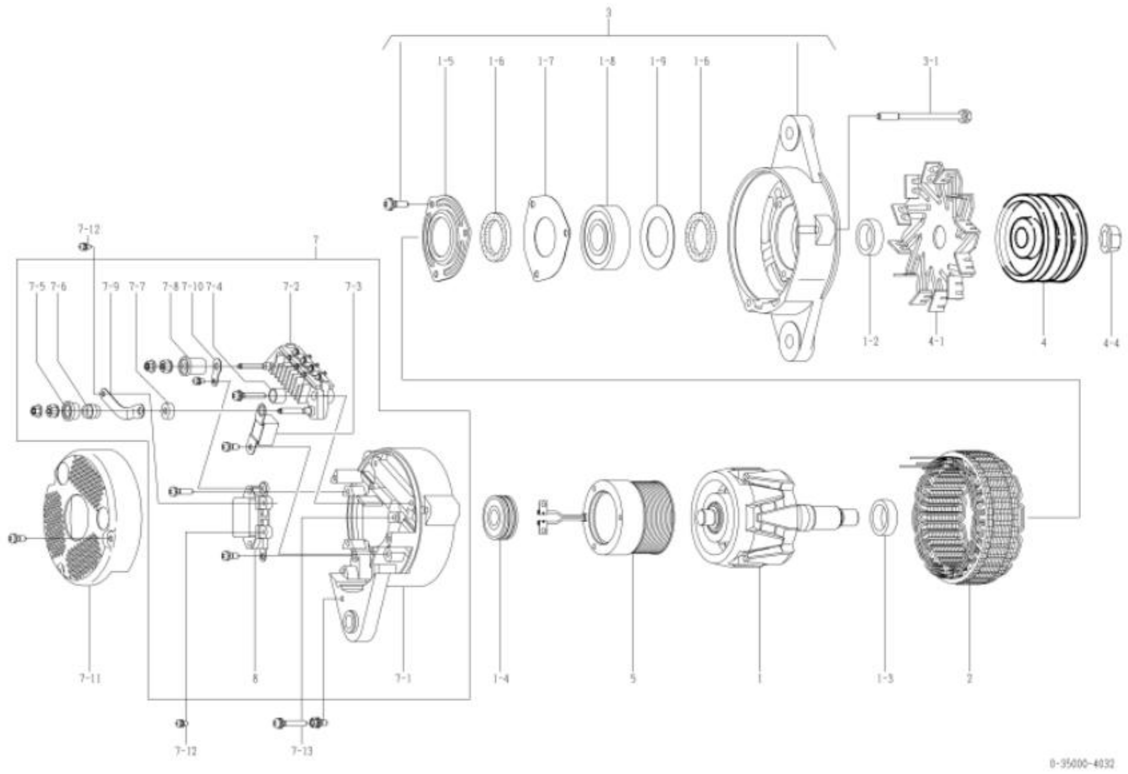

0-35000-4032 ആൾട്ടർനേറ്റർ (മേക്കർ പാർട്ട് നമ്പർ 600-825-5111)

ഇല്ല	ഭാഗങ്ങളുടെ നമ്പർ	മേക്കർ പാർട്സ് നമ്പർ	വിവരണം	അളവ്	ലിസ്റ്റ് വില	കുറിപ്പ്
1	0-35100-0418		റോട്ടർ അസി	1		
1-2	1-33923-0240		കോളർ	1		
1-3	0-35923-0160		കോളർ	1		
1-4	0-09201-0980		പന്ത് ബെയറിംഗ്	1		പിൻഭാഗം
1-5	0-35926-0070		റിട്ടെയ്നർ	1		
1-6	0-35951-0060		പാക്കിംഗ്	2		
1-7	0-35926-0090		റിട്ടെയ്നർ	1		
1-8	0-09201-1450		പന്ത് ബെയറിംഗ്	1		മുൻവശം
1-9	1-33926-0730		റിട്ടെയ്നർ	1		
2	0-35200-0528		സ്റ്റേറ്റർ അസി	1		
3	0-35300-0450		എഫ്.ബ്രാക്കറ്റ് അസി	1		1-5~1-9 ഉൾപ്പെടെ
3-1	0-0275-06802		ബോൾട്ട്	3		ബോൾട്ട് വഴി
4	0-35411-0638		പുള്ളി	1		
4-1	0-35421-0050		ഫാൻ	1		
4-4	0-09006-0730		നട്ട്	1		
5	0-35120-0528		ഫീൽഡ് കോയിൽ കമ്പനി	1		
7	0-35700-1160		ആർ.ബ്രാക്കറ്റ് അസി	1		7-1~7-10, 8 എന്നിവ ഉൾപ്പെടുന്നു
7-1	0-35710-1350		റിയർ ബ്രാക്കറ്റ് കമ്പനി	1		
7-2	0-35730-0510		റെക്റ്റിഫയർ അസി	1		
7-3	0-09170-2501		കണ്ടൻസർ	1		
7-4	0-35943-0170		ഇൻസുലേറ്റ് ബുഷ്	2		
7-5	0-35943-0154		ഇൻസുലേറ്റ് ബുഷ്	1		
7-6	0-35923-0134		കോളർ	1		
7-7	0-35943-0160		ഇൻസുലേറ്റ് ബുഷ്	1		
7-8	0-35943-0140		ഇൻസുലേറ്റ് ബുഷ്	1		
7-9	0-35784-0210		കണക്റ്റ് ബാർ	1		
7-10	0-35784-0290		കണക്റ്റ് ബാർ	1		
7-11	0-35761-0318		കവർ	1		
7-12	0-09011-3540		സ്ക്രൂ	2		
7-13	0-0056-05302		സ്ക്രൂ	3		
8	0-35719-0201		റെഗുലേറ്റർ അസി	1		

Machine Translated by Google

0-35000-4041 ആൾട്ടർനേറ്റർ

ഒഇഎം കസ്റ്റമർ	കൊമാറ്റ്സു	OEM പാർട്സ് നമ്പർ	600-825-5120, 600-825-5120
നോമിനൽ ഔട്ട് പുട്ട്	24 വി 50 എ	വിതരണ നിബന്ധന	98.05
ഭാരം	11 കിലോ	റെഗുലേറ്റർ	ബിൽറ്റ്-ഇൻ
എഞ്ചിൻ മോഡൽ	SAA6D125E-3, മറ്റുള്ളവ		
വാഹനം	WA470, WA480-5, മറ്റുള്ളവ		
ഡിസൈൻ റെക്കോർഡ് 4040	4041 വൈബ്രേഷൻ പ്രതിരോധം		
കുറിപ്പ്	17 ടൈപ്പ് V ബെൽറ്റ് ഡബിൾ പീക്കുകൾ ക്ലോക്ക്വൈസ് റൊട്ടേഷൻ പുള്ളി 0-35000-4011 ൽ നിന്ന് വ്യത്യസ്തമാണ്. ഏറ്റവും പുതിയ മോഡൽ 0-35000-4042 ആണ്. എന്നിരുന്നാലും, അത്തരം ഘടകങ്ങൾ റോട്ടർ അസി, കോളർ, സ്റ്റേറ്റർ അസി, ഫ്രണ്ട് ബ്രാക്കറ്റ് എന്നിവയുമായി പൊരുത്തപ്പെടുന്നില്ല. അസി, പുള്ളി, പുള്ളി നട്ട്, ഫീൽഡ് കോയിൽ കമ്പനി, പിൻ ബ്രാക്കറ്റും കവറും. 0-35000-4041AND 4042 എന്നിവർ സ്വന്തം അദ്വിതീയ ഭാഗങ്ങൾ ഉപയോഗിക്കണം. ആൾട്ടർനേറ്റർ അസിയുടെ പഴയ / പുതിയ പാർട്ട് നമ്പർ എങ്ങനെ തിരിച്ചറിയാം: പഴയ മോഡലിൽ പുള്ളി ശരിയാക്കാൻ പ്ലെയിൻ വാഷർ, സ്പ്രിംഗ് വാഷർ, നട്ട് എന്നിവ ഉപയോഗിക്കുന്നു. പുള്ളി ശരിയാക്കാൻ പുതിയ മോഡലിൽ ഫ്ലേഞ്ച് നട്ട് ഉപയോഗിക്കുന്നു.			

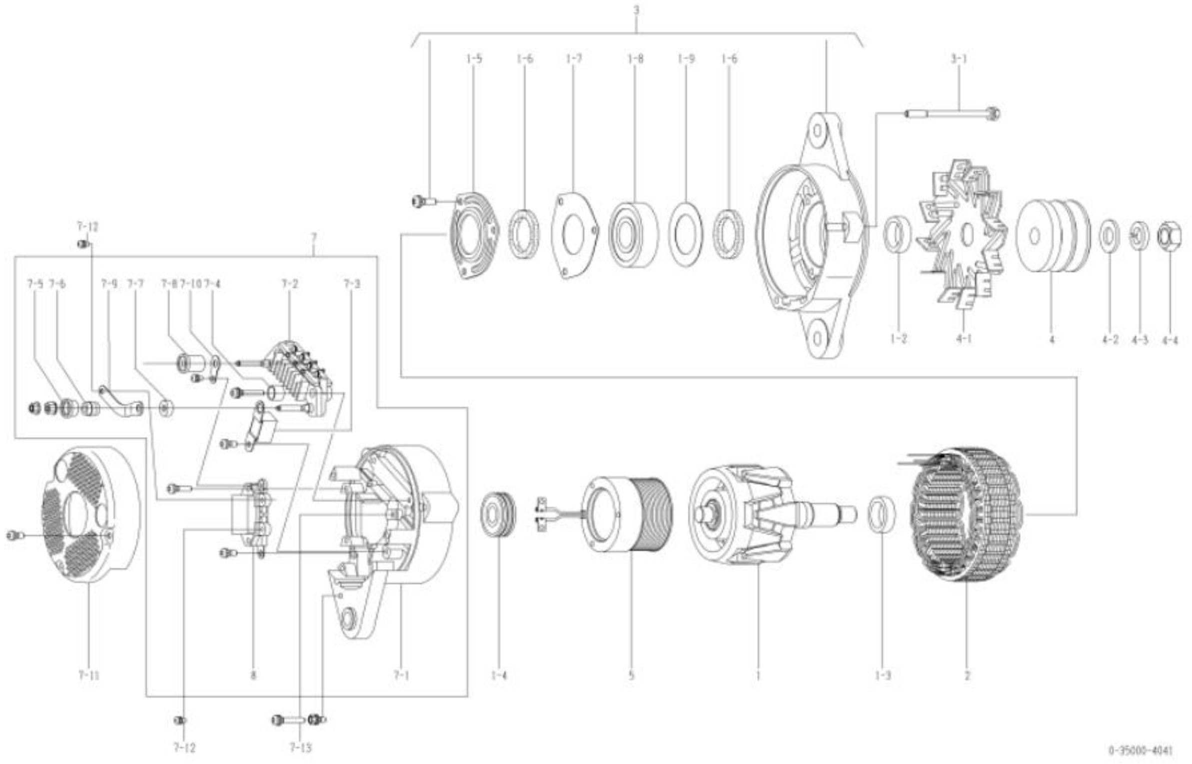

0-35000-4041 ആൾട്ടർനേറ്റർ (മേക്കർ പാർട്ട് നമ്പർ 600-825-5120)

ഇല്ല	ഭാഗങ്ങളുടെ നമ്പർ	മേക്കർ പാർട്സ് നമ്പർ	വിവരണം	അളവ്	ലിസ്റ്റ് വില	കുറിപ്പ്
1	0-35100-0300		റോട്ടർ അസി	1		
1-2	1-33923-0790		കോളർ	1		
1-3	0-35923-0160		കോളർ	1		
1-4	0-09201-0980		പന്ത് ബെയറിംഗ്	1		പിൻഭാഗം
1-5	0-35926-0070		റിട്ടെയ്നർ	1		
1-6	0-35951-0060		പാക്കിംഗ്	2		
1-7	0-35926-0090		റിട്ടെയ്നർ	1		
1-8	0-09201-0881		പന്ത് ബെയറിംഗ്	1		മുൻവശം
1-9	1-33926-0730		റിട്ടെയ്നർ	1		
2	0-35200-0440		സ്റ്റേറ്റർ അസി	1		
3	0-35300-0190		എഫ്.ബ്രാക്കറ്റ് അസി	1		1-5 1-9 ഉൾപ്പെടെ
3-1	0-0275-06802		ബോൾട്ട്	3		ബോൾട്ട് വഴി
4	0-35411-0590		പുള്ളി	1		
4-1	0-35421-0170		ഫാൻ	1		
4-2	1-0330-16012		പ്ലെയിൻ വാഷർ	1		
4-3	1-0335-16002		സ്പ്രിംഗ് വാഷർ	1		
4-4	0-0280-16022		നട്ട്	1		
5	0-35120-0230		ഫീൽഡ് കോയിൽ കമ്പനി	1		
7	0-35700-0822		ആർ.ബ്രാക്കറ്റ് അസി	1		7-1~7-10,8 ഉൾപ്പെടെ
7-1	0-35710-1010		റിയർ ബ്രാക്കറ്റ് കമ്പനി	1		
7-2	0-35730-0510		റെക്റ്റിഫയർ അസി	1		
7-3	0-09170-2501		കണ്ടൻസർ	1		
7-4	0-35943-0170		ഇൻസുലേറ്റ് ബുഷ്	2		
7-5	0-35943-0150		ഇൻസുലേറ്റ് ബുഷ്	1		
7-6	0-35923-0130		കോളർ	1		
7-7	0-35943-0160		ഇൻസുലേറ്റ് ബുഷ്	1		
7-8	0-35943-0140		ഇൻസുലേറ്റ് ബുഷ്	1		
7-9	0-35784-0210		കണക്റ്റ് ബാർ	1		
7-10	0-35784-0290		കണക്റ്റ് ബാർ	1		
7-11	0-35761-0250		കവർ	1		
7-12	0-09011-3540		സ്ക്രൂ	2		
7-13	0-0056-05302		സ്ക്രൂ	3		
8	0-35719-0201		റെഗുലേറ്റർ അസി	1		

Machine Translated by Google

0-35000-4042 ആൾട്ടർനേറ്റർ

ഒഇഎം കസ്റ്റമർ	കൊമാറ്റ്സു	OEM പാർട്സ് നമ്പർ	600-825-5121, 1990-0
നോമിനൽ ഔട്ട് പുട്ട്	24 വി 50 എ	വിതരണ നിബന്ധന	09.02
ഭാരം	11 കിലോ	റെഗുലേറ്റർ	ബിൽറ്റ്-ഇൻ
എഞ്ചിൻ മോഡൽ SAA6D125E-3, മറ്റുള്ളവ			
വാഹനം	WA470, WA480-5, മറ്റുള്ളവ		
ഡിസൈൻ റെക്കോർഡ്	4040 ~ 4041	വൈബ്രേഷൻ പ്രതിരോധം	
	4041 ~ 4042	റോട്ടർ അസി, കോളർ, സ്റ്റേറ്റർ അസി, എഫ്. ബ്രാക്കറ്റ് അസി, പുള്ളി, പുള്ളി നട്ട്, ഫീൽഡ് കോയിൽ കമ്പനി, ആർ. ബ്രാക്കറ്റ്, കവർ മാറ്റി	
കുറിപ്പ്	17 ടൈപ്പ് V ബെൽറ്റ് ഡബിൾ പീക്കുകൾ ക്ലോക്ക്വൈസ് റൊട്ടേഷൻ പുള്ളി 0-35000-4012 ൽ നിന്ന് വ്യത്യസ്തമാണ്. പഴയ മോഡൽ 0-35000-4041 ആണ്. എന്നിരുന്നാലും, അത്തരം ഘടകങ്ങൾ റോട്ടർ അസി, കോളർ, സ്റ്റേറ്റർ അസി, ഫ്രണ്ട് ബ്രാക്കറ്റ് എന്നിവയുമായി പൊരുത്തപ്പെടുന്നില്ല. അസി, പുള്ളി, പുള്ളി നട്ട്, ഫീൽഡ് കോയിൽ കമ്പനി, പിൻ ബ്രാക്കറ്റും കവറും. 0-35000-4041 ഉം 4042 ഉം സ്വന്തം അദ്വിതീയ ഭാഗങ്ങൾ ഉപയോഗിക്കണം. ആൾട്ടർനേറ്റർ അസിയുടെ പഴയ / പുതിയ പാർട്ട് നമ്പർ എങ്ങനെ തിരിച്ചറിയാം: പഴയ മോഡലിൽ പുള്ളി ശരിയാക്കാൻ പ്ലെയിൻ വാഷർ, സ്പ്രിംഗ് വാഷർ, നട്ട് എന്നിവ ഉപയോഗിക്കുന്നു. പുള്ളി ശരിയാക്കാൻ പുതിയ മോഡലിൽ ഫ്ലേഞ്ച് നട്ട് ഉപയോഗിക്കുന്നു.		

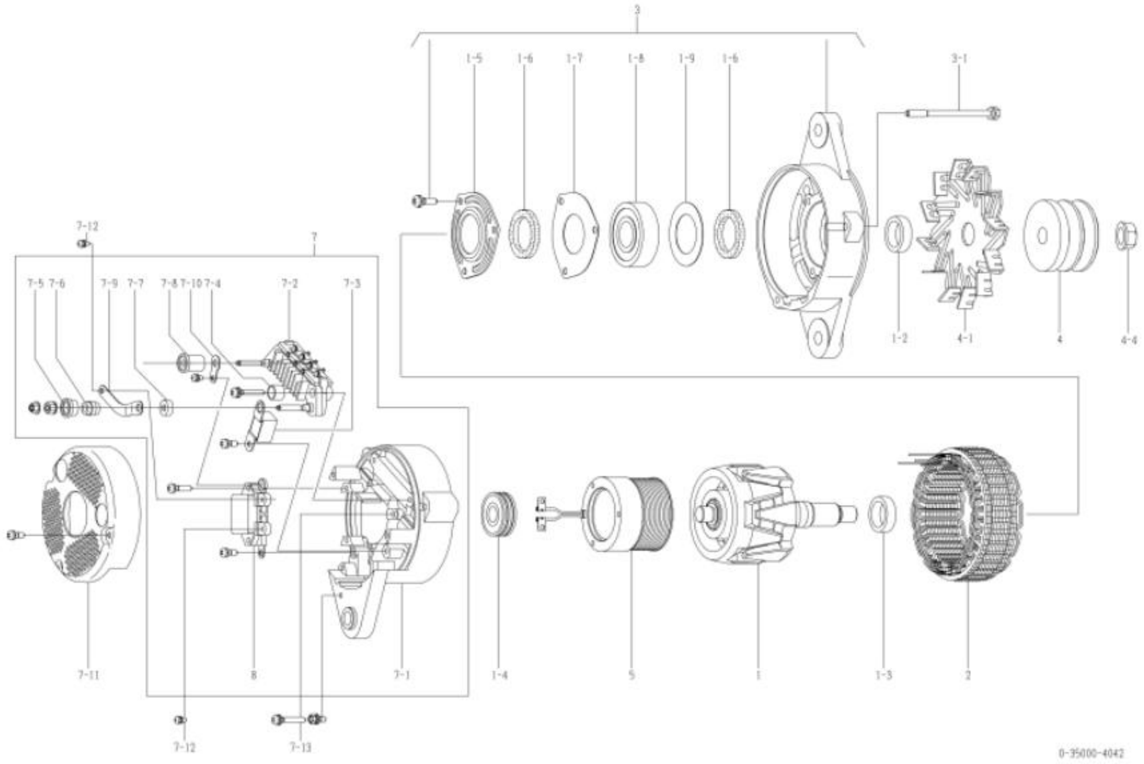

0-35000-4042 ആൾട്ടർനേറ്റർ (മേക്കർ പാർട്ട് നമ്പർ 600-825-5121)

ഇല്ല	ഭാഗങ്ങളുടെ നമ്പർ	മേക്കർ പാർട്സ് നമ്പർ	വിവരണം	അളവ്	ലിസ്റ്റ് വില	കുറിപ്പ്
1	0-35100-0418		റോട്ടർ അസി	1		
1-2	1-33923-0240		കോളർ	1		
1-3	0-35923-0160		കോളർ	1		
1-4	0-09201-0980		പന്ത് ബെയറിംഗ്	1		പിൻഭാഗം
1-5	0-35926-0070		റിട്ടെയ്നർ	1		
1-6	0-35951-0060		പാക്കിംഗ്	2		
1-7	0-35926-0090		റിട്ടെയ്നർ	1		
1-8	0-09201-1450		പന്ത് ബെയറിംഗ്	1		മുൻവശം
1-9	1-33926-0730		റിട്ടെയ്നർ	1		
2	0-35200-0528		സ്റ്റേറ്റർ അസി	1		
3	0-35300-0450		എഫ്.ബ്രാക്കറ്റ് അസി	1		1-5~1-9 ഉൾപ്പെടെ
3-1	0-0275-06802		ബോൾട്ട്	3		ബോൾട്ട് വഴി
4	0-35411-0594		പുള്ളി	1		
4-1	0-35421-0170		ഫാൻ	1		
4-4	0-09006-0730		നട്ട്	1		
5	0-35120-0528		ഫീൽഡ് കോയിൽ കമ്പനി	1		
7	0-35700-1160		ആർ.ബ്രാക്കറ്റ് അസി	1		7-1~7-10, 8 എന്നിവ ഉൾപ്പെടുന്നു
7-1	0-35710-1350		റിയർ ബ്രാക്കറ്റ് കമ്പനി	1		
7-2	0-35730-0510		റെക്റ്റിഫയർ അസി	1		
7-3	0-09170-2501		കണ്ടൻസർ	1		
7-4	0-35943-0170		ഇൻസുലേറ്റ് ബുഷ്	2		
7-5	0-35943-0154		ഇൻസുലേറ്റ് ബുഷ്	1		
7-6	0-35923-0134		കോളർ	1		
7-7	0-35943-0160		ഇൻസുലേറ്റ് ബുഷ്	1		
7-8	0-35943-0140		ഇൻസുലേറ്റ് ബുഷ്	1		
7-9	0-35784-0210		കണക്റ്റ് ബാർ	1		
7-10	0-35784-0290		കണക്റ്റ് ബാർ	1		
7-11	0-35761-0318		കവർ	1		
7-12	0-09011-3540		സ്ക്രൂ	2		
7-13	0-0056-05302		സ്ക്രൂ	3		
8	0-35719-0201		റെഗുലേറ്റർ അസി	1		

Machine Translated by Google

0-35000-4050 ആൾട്ടർനേറ്റർ

ഒഇഎം കസ്റ്റമർ	കൊമാറ്റ്സു	OEM പാർട്സ് നമ്പർ	
നോമിനൽ ഔട്ട് പുട്ട്	24 വി 50 എ	വിതരണ നിബന്ധന	97.04
ഭാരം	11 കിലോ	റെഗുലേറ്റർ	ബിൽറ്റ്-ഇൻ
എഞ്ചിൻ മോഡൽ SAA6D170E-3D			
വാഹനം	പിസി1100-6		
ഡിസൈൻ റെക്കോർഡ്			
കുറിപ്പ്	19 ടൈപ്പ് വി ബെൽറ്റ് സിംഗിൾ പീക്ക് ക്ലോക്ക്വൈസ് റൊട്ടേഷൻ പുള്ളി 0-35000-4010 ൽ നിന്ന് വ്യത്യസ്തമാണ്. ഏറ്റവും പുതിയ മോഡൽ 0-35000-4052 ആണ്. എന്നിരുന്നാലും, അത്തരം ഘടകങ്ങൾ റോട്ടർ അസി, കോളർ, സ്റ്റേറ്റർ അസി, ഫ്രണ്ട് ബ്രാക്കറ്റ് എന്നിവയുമായി പൊരുത്തപ്പെടുന്നില്ല. അസി, പുള്ളി, പുള്ളി നട്ട്, ഫീൽഡ് കോയിൽ കമ്പനി, പിൻ ബ്രാക്കറ്റും കവറും. 0-35000-4050, 4051, 4052 എന്നിവ സ്വന്തം അദ്വിതീയ ഭാഗങ്ങൾ ഉപയോഗിക്കണം. ആൾട്ടർനേറ്റർ അസിയുടെ പഴയ / പുതിയ പാർട്ട് നമ്പർ എങ്ങനെ തിരിച്ചറിയാം: പഴയ മോഡലിൽ പുള്ളി ശരിയാക്കാൻ പ്ലെയിൻ വാഷർ, സ്പ്രിംഗ് വാഷർ, നട്ട് എന്നിവ ഉപയോഗിക്കുന്നു. പുള്ളി ശരിയാക്കാൻ പുതിയ മോഡലിൽ ഫ്ലേഞ്ച് നട്ട് ഉപയോഗിക്കുന്നു.		

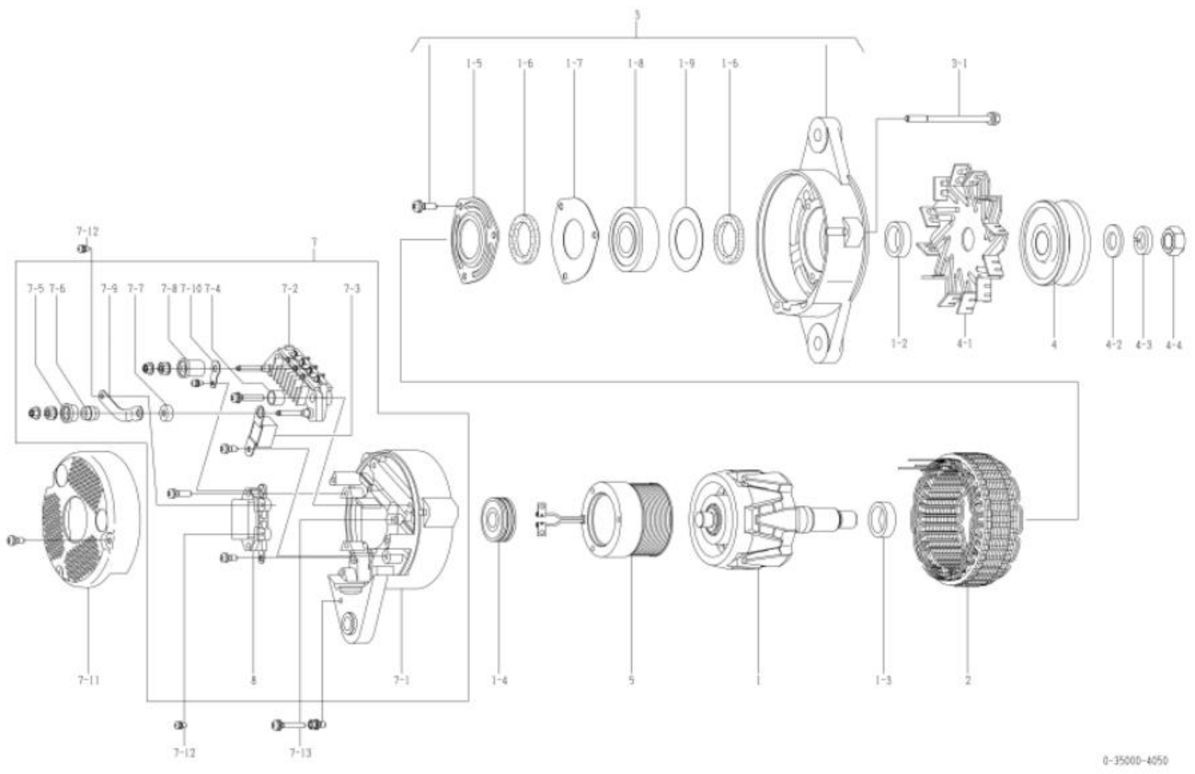

0-35000-4050 ആൾട്ടർനേറ്റർ (മേക്കർ പാർട്ട് നമ്പർ)

ഇല്ല	ഭാഗങ്ങളുടെ നമ്പർ	മേക്കർ പാർട്സ് നമ്പർ	വിവരണം	അളവ്	ലിസ്റ്റ് വില	കുറിപ്പ്
1	0-35100-0300		റോട്ടർ അസി	1		
1-2	1-33923-0790		കോളർ	1		
1-3	0-35923-0160		കോളർ	1		
1-4	0-09201-0980		പന്ത് ബെയറിംഗ്	1		പിൻഭാഗം
1-5	0-35926-0070		റിട്ടെയ്നർ	1		
1-6	0-35951-0060		പാക്കിംഗ്	2		
1-7	0-35926-0090		റിട്ടെയ്നർ	1		
1-8	0-09201-0881		പന്ത് ബെയറിംഗ്	1		മുൻവശം
1-9	1-33926-0730		റിട്ടെയ്നർ	1		
2	0-35200-0440		സ്റ്റേറ്റർ അസി	1		
3	0-35300-0190		എഫ്.ബ്രാക്കറ്റ് അസി	1		1-5～1-9 ഉൾപ്പെടെ
3-1	0-0275-06802		ബോൾട്ട്	3		ബോൾട്ട് വഴി
4	0-35411-0600		പുള്ളി	1		
4-1	0-35421-0170		ഫാൻ	1		
4-2	1-0330-16012		പ്ലെയിൻ വാഷർ	1		
4-3	1-0335-16002		സ്പ്രിംഗ് വാഷർ	1		
4-4	0-0280-16022		നട്ട്	1		
5	0-35120-0230		ഫീൽഡ് കോയിൽ കമ്പനി	1		
7	0-35700-0820		ആർ.ബ്രാക്കറ്റ് അസി	1		7-1~7-10, 8 എന്നിവ ഉൾപ്പെടുന്നു
7-1	0-35710-1010		റിയർ ബ്രാക്കറ്റ് കമ്പനി	1		
7-2	0-35730-0510		റെക്റ്റിഫയർ അസി	1		
7-3	0-09170-2501		കണ്ടൻസർ	1		
7-4	0-35943-0170		ഇൻസുലേറ്റ് ബുഷ്	2		
7-5	0-35943-0150		ഇൻസുലേറ്റ് ബുഷ്	1		
7-6	0-35923-0130		കോളർ	1		
7-7	0-35943-0160		ഇൻസുലേറ്റ് ബുഷ്	1		
7-8	0-35943-0140		ഇൻസുലേറ്റ് ബുഷ്	1		
7-9	0-35784-0240		കണക്റ്റ് ബാർ	1		
7-10	0-09120-0770		ടെർമിനൽ പ്ലേറ്റ്	1		
7-11	0-35761-0250		കവർ	1		
7-12	0-09011-3540		സ്ക്രൂ	2		
7-13	0-0056-05302		സ്ക്രൂ	3		
8	0-35719-0200		റെഗുലേറ്റർ അസി	1		

Machine Translated by Google

0-35000-4051 ആൾട്ടർനേറ്റർ

ഒഇഎം കസ്റ്റമർ	കൊമാറ്റ്സു	OEM പാർട്സ് നമ്പർ	600-825-5130,
നോമിനൽ ഔട്ട് പുട്ട്	24 വി 50 എ	വിതരണ നിബന്ധന	98.05
ഭാരം	11 കിലോ	റെഗുലേറ്റർ	ബിൽറ്റ്-ഇൻ
എഞ്ചിൻ മോഡൽ SAA6D170E-D			
വാഹനം	പിസി1100-6		
ഡിസൈൻ റെക്കോർഡ് 4050 4051	വൈബ്രേഷൻ പ്രതിരോധം		
കുറിപ്പ്	19 ടൈപ്പ് വി ബെൽറ്റ് സിംഗിൾ പീക്ക് ക്ലോക്ക്‌വൈസ് റൊട്ടേഷൻ പുള്ളി 0-35000-4011 ൽ നിന്ന് വ്യത്യസ്തമാണ്. ഏറ്റവും പുതിയ മോഡൽ 0-35000-4052 ആണ്. എന്നിരുന്നാലും, അത്തരം ഘടകങ്ങൾ റോട്ടർ അസി, കോളർ, സ്റ്റേറ്റർ അസി, ഫ്രണ്ട് ബ്രാക്കറ്റ് എന്നിവയുമായി പൊരുത്തപ്പെടുന്നില്ല. അസി, പുള്ളി, പുള്ളി നട്ട്, ഫീൽഡ് കോയിൽ കമ്പനി, പിൻ ബ്രാക്കറ്റും കവറും. 0-35000-4050, 4051, 4052 എന്നിവ സ്വന്തം അദ്വിതീയ ഭാഗങ്ങൾ ഉപയോഗിക്കണം. ആൾട്ടർനേറ്റർ അസിയുടെ പഴയ / പുതിയ പാർട്ട് നമ്പർ എങ്ങനെ തിരിച്ചറിയാം: പഴയ മോഡലിൽ പുള്ളി ശരിയാക്കാൻ പ്ലെയിൻ വാഷർ, സ്പ്രിംഗ് വാഷർ, നട്ട് എന്നിവ ഉപയോഗിക്കുന്നു. പുള്ളി ശരിയാക്കാൻ പുതിയ മോഡലിൽ ഫ്ലേഞ്ച് നട്ട് ഉപയോഗിക്കുന്നു.		

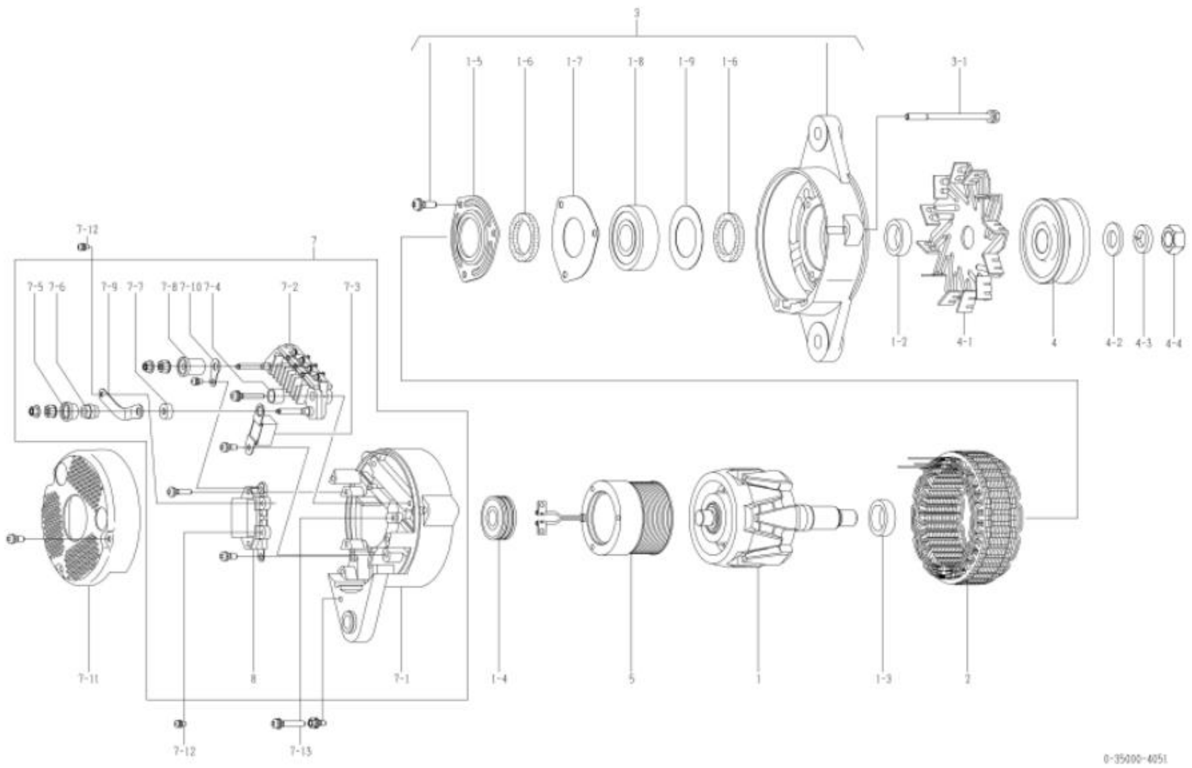

0-35000-4051 ആൾട്ടർനേറ്റർ (മേക്കർ പാർട്ട് നമ്പർ 600-825-5130)

ഇല്ല	ഭാഗങ്ങളുടെ നമ്പർ	മേക്കർ പാർട്സ് നമ്പർ	വിവരണം	അളവ്	ലിസ്റ്റ് വില	കുറിപ്പ്
1	0-35100-0300		റോട്ടർ അസി	1		
1-2	1-33923-0790		കോളർ	1		
1-3	0-35923-0160		കോളർ	1		
1-4	0-09201-0980		പന്ത് ബെയറിംഗ്	1		പിൻഭാഗം
1-5	0-35926-0070		റിട്ടെയ്നർ	1		
1-6	0-35951-0060		പാക്കിംഗ്	2		
1-7	0-35926-0090		റിട്ടെയ്നർ	1		
1-8	0-09201-0881		പന്ത് ബെയറിംഗ്	1		മുൻവശം
1-9	1-33926-0730		റിട്ടെയ്നർ	1		
2	0-35200-0440		സ്റ്റേറ്റർ അസി	1		
3	0-35300-0190		എഫ്.ബ്രാക്കറ്റ് അസി	1		1-5 1-9 ഉൾപ്പെടെ
3-1	0-0275-06802		ബോൾട്ട്	3		ബോൾട്ട് വഴി
4	0-35411-0600		പുള്ളി	1		
4-1	0-35421-0170		ഫാൻ	1		
4-2	1-0330-16012		പ്ലെയിൻ വാഷർ	1		
4-3	1-0335-16002		സ്പ്രിംഗ് വാഷർ	1		
4-4	0-0280-16022		നട്ട്	1		
5	0-35120-0230		ഫീൽഡ് കോയിൽ കമ്പനി	1		
7	0-35700-0822		ആർ.ബ്രാക്കറ്റ് അസി	1		7-1~7-10, 8 എന്നിവ ഉൾപ്പെടുന്നു
7-1	0-35710-1010		റിയർ ബ്രാക്കറ്റ് കമ്പനി	1		
7-2	0-35730-0510		റെക്റ്റിഫയർ അസി	1		
7-3	0-09170-2501		കണ്ടൻസർ	1		
7-4	0-35943-0170		ഇൻസുലേറ്റ് ബുഷ്	2		
7-5	0-35943-0150		ഇൻസുലേറ്റ് ബുഷ്	1		
7-6	0-35923-0130		കോളർ	1		
7-7	0-35943-0160		ഇൻസുലേറ്റ് ബുഷ്	1		
7-8	0-35943-0140		ഇൻസുലേറ്റ് ബുഷ്	1		
7-9	0-35784-0210		കണക്റ്റ് ബാർ	1		
7-10	0-35784-0290		കണക്റ്റ് ബാർ	1		
7-11	0-35761-0250		കവർ	1		
7-12	0-09011-3540		സ്ക്രൂ	2		
7-13	0-0056-05302		സ്ക്രൂ	3		
8	0-35719-0201		റെഗുലേറ്റർ അസി	1		

Machine Translated by Google

0-35000-4052 ആൾട്ടർനേറ്റർ

ഒഇഎം കസ്റ്റമർ	കൊമാറ്റ്സു	OEM പാർട്സ് നമ്പർ	600-825-5131, 1990-0
നോമിനൽ ഔട്ട് പുട്ട്	24 വി 50 എ	വിതരണ നിബന്ധന	10.01
ഭാരം	11 കിലോ	റെഗുലേറ്റർ	ബിൽറ്റ്-ഇൻ
എഞ്ചിൻ മോഡൽ SAA6D170E-2D			
വാഹനം	പിസി1100-6		
ഡിസൈൻ റെക്കോർഡ്	4050 4051	വൈബ്രേഷൻ പ്രതിരോധം	
	4051 4052	റോട്ടർ അസി, കോളർ, സ്റ്റേറ്റർ അസി, എഫ്. ബ്രാക്കറ്റ് അസി, പുള്ളി, പുള്ളി നട്ട്, ഫീൽഡ് കോയിൽ കമ്പനി, ആർ. ബ്രാക്കറ്റ്, കവർ മാറ്റി	
കുറിപ്പ്	19 ടൈപ്പ് വി ബെൽറ്റ് സിംഗിൾ പീക്ക് ക്ലോക്ക്‌വൈസ് റൊട്ടേഷൻ പുള്ളി 0-35000-40121 ൽ നിന്ന് വ്യത്യസ്തമാണ്. പഴയ മോഡൽ 0-35000-4050, 4051 ആണ്. എന്നിരുന്നാലും, അത്തരം ഘടകങ്ങൾ റോട്ടർ അസി, കോളർ, സ്റ്റേറ്റർ അസി, ഫ്രണ്ട് ബ്രാക്കറ്റ് എന്നിവയുമായി പൊരുത്തപ്പെടുന്നില്ല. അസി, പുള്ളി, പുള്ളി നട്ട്, ഫീൽഡ് കോയിൽ കമ്പനി, പിൻ ബ്രാക്കറ്റും കവറും. 0-35000-4050, 4051, 4052 എന്നിവ സ്വന്തം അദ്വിതീയ ഭാഗങ്ങൾ ഉപയോഗിക്കണം. ആൾട്ടർനേറ്റർ അസിയുടെ പഴയ / പുതിയ പാർട്ട് നമ്പർ എങ്ങനെ തിരിച്ചറിയാം: പഴയ മോഡലിൽ പുള്ളി ശരിയാക്കാൻ പ്ലെയിൻ വാഷർ, സ്പ്രിംഗ് വാഷർ, നട്ട് എന്നിവ ഉപയോഗിക്കുന്നു. പുള്ളി ശരിയാക്കാൻ പുതിയ മോഡലിൽ ഫ്ലേഞ്ച് നട്ട് ഉപയോഗിക്കുന്നു.		

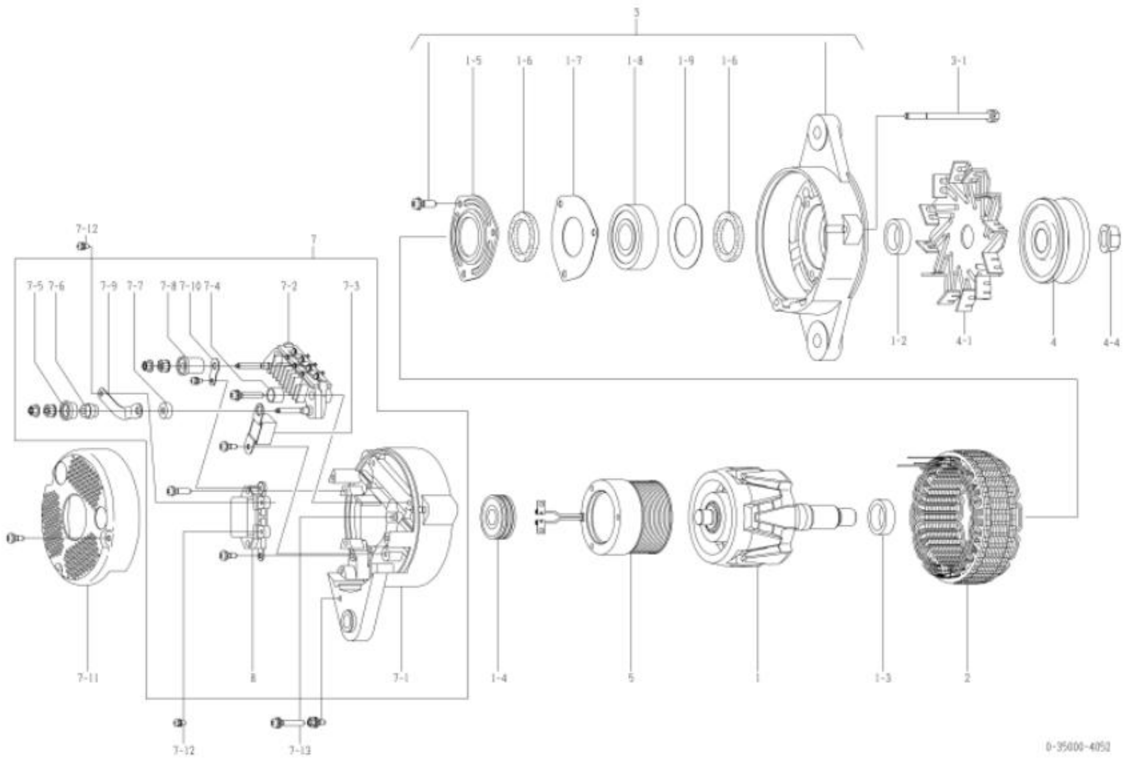

0-35000-4052 ആൾട്ടർനേറ്റർ (മേക്കർ പാർട്ട് നമ്പർ 600-825-5131)

ഇല്ല	ഭാഗങ്ങളുടെ നമ്പർ	മേക്കർ പാർട്സ് നമ്പർ	വിവരണം	അളവ്	ലിസ്റ്റ് വില	കുറിപ്പ്
1	0-35100-0418		റോട്ടർ അസി	1		
1-2	1-33923-0240		കോളർ	1		
1-3	0-35923-0160		കോളർ	1		
1-4	0-09201-0980		പന്ത് ബെയറിംഗ്	1		പിൻഭാഗം
1-5	0-35926-0070		റിട്ടെയ്നർ	1		
1-6	0-35951-0060		പാക്കിംഗ്	2		
1-7	0-35926-0090		റിട്ടെയ്നർ	1		
1-8	0-09201-1450		പന്ത് ബെയറിംഗ്	1		മുൻവശം
1-9	1-33926-0730		റിട്ടെയ്നർ	1		
2	0-35200-0528		സ്റ്റേറ്റർ അസി	1		
3	0-35300-0450		എഫ്.ബ്രാക്കറ്റ് അസി	1		1-5 1-9 ഉൾപ്പെടെ
3-1	0-0275-06802		ബോൾട്ട്	3		ബോൾട്ട് വഴി
4	0-35411-0604		പുള്ളി	1		
4-1	0-35421-0170		ഫാൻ	1		
4-4	0-09006-0730		നട്ട്	1		
5	0-35120-0528		ഫീൽഡ് കോയിൽ കമ്പനി	1		
7	0-35700-1160		ആർ.ബ്രാക്കറ്റ് അസി	1		7-1~7-10, 8 എന്നിവ ഉൾപ്പെടുന്നു
7-1	0-35710-1350		റിയർ ബ്രാക്കറ്റ് കമ്പനി	1		
7-2	0-35730-0510		റെക്റ്റിഫയർ അസി	1		
7-3	0-09170-2501		കണ്ടൻസർ	1		
7-4	0-35943-0170		ഇൻസുലേറ്റ് ബുഷ്	2		
7-5	0-35943-0154		ഇൻസുലേറ്റ് ബുഷ്	1		
7-6	0-35923-0134		കോളർ	1		
7-7	0-35943-0160		ഇൻസുലേറ്റ് ബുഷ്	1		
7-8	0-35943-0140		ഇൻസുലേറ്റ് ബുഷ്	1		
7-9	0-35784-0210		കണക്റ്റ് ബാർ	1		
7-10	0-35784-0290		കണക്റ്റ് ബാർ	1		
7-11	0-35761-0318		കവർ	1		
7-12	0-09011-3540		സ്ക്രൂ	2		
7-13	0-0056-05302		സ്ക്രൂ	3		
8	0-35719-0201		റെഗുലേറ്റർ അസി	1		

Machine Translated by Google

0-35000-4061 ആൾട്ടർനേറ്റർ

ഒഇഎം കസ്റ്റമർ	കൊമാറ്റ്സു	OEM പാർട്സ് നമ്പർ	600-825-5250
നോമിനൽ ഔട്ട് പുട്ട്	24 വി 50 എ	വിതരണ നിബന്ധന	98.05
ഭാരം	11 കിലോ	റെഗുലേറ്റർ	ബിൽറ്റ്-ഇൻ
എഞ്ചിൻ മോഡൽ SAA6D125E-3M			
വാഹനം	ജിഡി755-3		
ഡിസൈൻ റെക്കോർഡ് 4060	4061	വൈബ്രേഷൻ പ്രതിരോധം	
കുറിപ്പ്	22 ടൈപ്പ് V ബെൽറ്റ് ഡബിൾ പീക്കുകൾ ക്ലോക്ക്‌വൈസ് റൊട്ടേഷൻ പുള്ളി 0-35000-4011 ൽ നിന്ന് വ്യത്യസ്തമാണ്. ഏറ്റവും പുതിയ മോഡൽ 0-35000-4062 ആണ്. എന്നിരുന്നാലും, അത്തരം ഘടകങ്ങൾ റോട്ടർ അസി, കോളർ, സ്റ്റേറ്റർ അസി, ഫ്രണ്ട് ബ്രാക്കറ്റ് എന്നിവയുമായി പൊരുത്തപ്പെടുന്നില്ല. അസി, പുള്ളി, പുള്ളി നട്ട്, ഫീൽഡ് കോയിൽ കമ്പനി, പിൻ ബ്രാക്കറ്റും കവറും. 0-35000-4061, 4062 സ്വന്തം അദ്വിതീയ ഭാഗങ്ങൾ ഉപയോഗിക്കണം. ആൾട്ടർനേറ്റർ അസിയുടെ പഴയ / പുതിയ പാർട്ട് നമ്പർ എങ്ങനെ തിരിച്ചറിയാം: പഴയ മോഡലിൽ പുള്ളി ശരിയാക്കാൻ പ്ലെയിൻ വാഷർ, സ്പ്രിംഗ് വാഷർ, നട്ട് എന്നിവ ഉപയോഗിക്കുന്നു. പുള്ളി ശരിയാക്കാൻ പുതിയ മോഡലിൽ ഫ്ലേഞ്ച് നട്ട് ഉപയോഗിക്കുന്നു.		

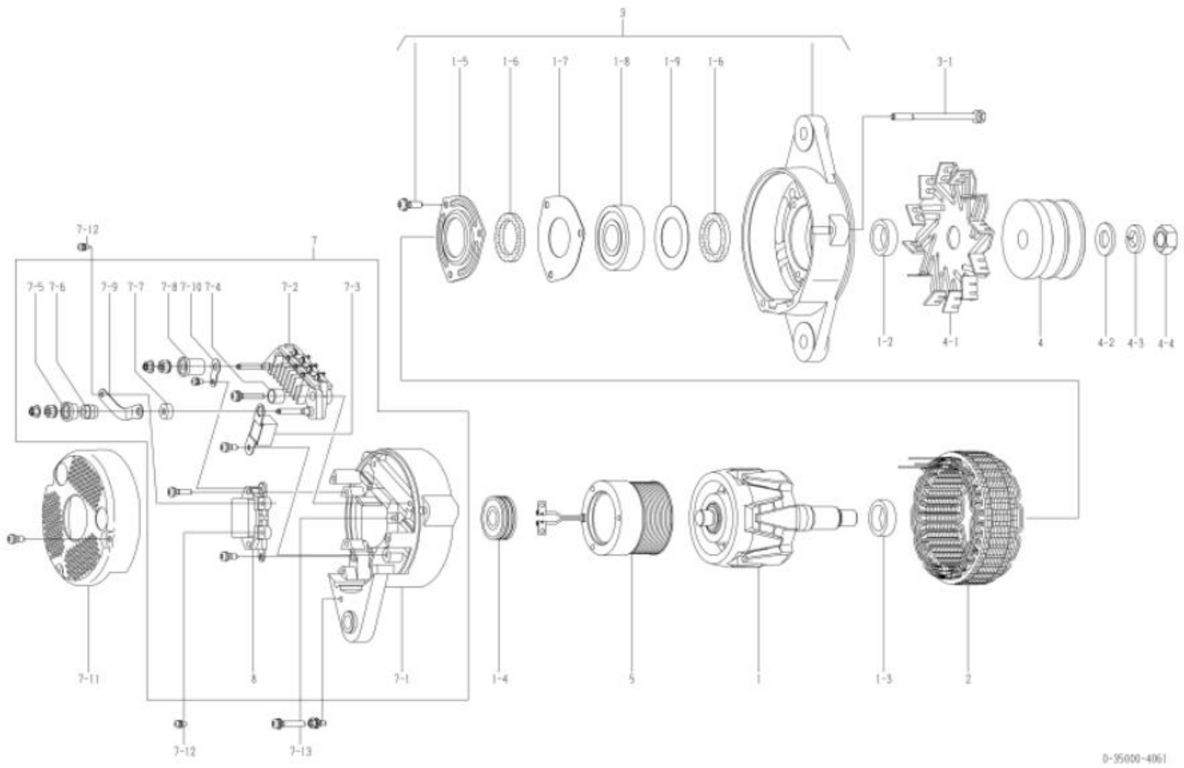

0-35000-4061 ആൾട്ടർനേറ്റർ (മേക്കർ പാർട്ട് നമ്പർ 600-825-5250)

ഇല്ല	ഭാഗങ്ങളുടെ നമ്പർ	മേക്കർ പാർട്സ് നമ്പർ	വിവരണം	അളവ്	ലിസ്റ്റ് വില	കുറിപ്പ്
1	0-35100-0300		റോട്ടർ അസി	1		
1-2	1-33923-0790		കോളർ	1		
1-3	0-35923-0160		കോളർ	1		
1-4	0-09201-0980		പന്ത് ബെയറിംഗ്	1		പിൻഭാഗം
1-5	0-35926-0070		റിട്ടെയ്നർ	1		
1-6	0-35951-0060		പാക്കിംഗ്	2		
1-7	0-35926-0090		റിട്ടെയ്നർ	1		
1-8	0-09201-0881		പന്ത് ബെയറിംഗ്	1		മുൻവശം
1-9	1-33926-0730		റിട്ടെയ്നർ	1		
2	0-35200-0440		സ്റ്റേറ്റർ അസി	1		
3	0-35300-0190		എഫ്.ബ്രാക്കറ്റ് അസി	1		1-5 1-9 ഉൾപ്പെടെ
3-1	0-0275-06802		ബോൾട്ട്	3		ബോൾട്ട് വഴി
4	0-35411-0180		പുള്ളി	1		
4-1	0-35421-0170		ഫാൻ	1		
4-2	1-0330-16012		പ്ലെയിൻ വാഷർ	1		
4-3	1-0335-16002		സ്പ്രിംഗ് വാഷർ	1		
4-4	0-0280-16022		നട്ട്	1		
5	0-35120-0230		ഫീൽഡ് കോയിൽ കമ്പനി	1		
7	0-35700-0822		ആർ.ബ്രാക്കറ്റ് അസി	1		7-1~7-10, 8 എന്നിവ ഉൾപ്പെടുന്നു
7-1	0-35710-1010		റിയർ ബ്രാക്കറ്റ് കമ്പനി	1		
7-2	0-35730-0510		റെക്റ്റിഫയർ അസി	1		
7-3	0-09170-2501		കണ്ടൻസർ	1		
7-4	0-35943-0170		ഇൻസുലേറ്റ് ബുഷ്	2		
7-5	0-35943-0150		ഇൻസുലേറ്റ് ബുഷ്	1		
7-6	0-35923-0130		കോളർ	1		
7-7	0-35943-0160		ഇൻസുലേറ്റ് ബുഷ്	1		
7-8	0-35943-0140		ഇൻസുലേറ്റ് ബുഷ്	1		
7-9	0-35784-0210		കണക്റ്റ് ബാർ	1		
7-10	0-35784-0290		കണക്റ്റ് ബാർ	1		
7-11	0-35761-0250		കവർ	1		
7-12	0-09011-3540		സ്ക്രൂ	2		
7-13	0-0056-05302		സ്ക്രൂ	3		
8	0-35719-0201		റെഗുലേറ്റർ അസി	1		

Machine Translated by Google

0-35000-4062 ആൾട്ടർനേറ്റർ

ഒഇഎം കസ്റ്റമർ	കൊമാറ്റ്സു	OEM പാർട്സ് നമ്പർ	600-825-5251, 600-825-5251
നോമിനൽ ഔട്ട് പുട്ട്	24 വി 50 എ	വിതരണ നിബന്ധന	10.01
ഭാരം	11 കിലോ	റെഗുലേറ്റർ	ബിൽറ്റ്-ഇൻ
എഞ്ചിൻ മോഡൽ SAA6D125E-3M			
വാഹനം	ജിഡി755-3		
ഡിസൈൻ റെക്കോർഡ്	4060 4061 4061 4062	വൈബ്രേഷൻ പ്രതിരോധം റോട്ടർ അസി, കോളർ, സ്റ്റേറ്റർ അസി, എഫ്. ബ്രാക്കറ്റ് അസി, പുള്ളി, പുള്ളി നട്ട്, ഫീൽഡ് കോയിൽ കമ്പനി, ആർ. ബ്രാക്കറ്റ്, കവർ മാറ്റി	
കുറിപ്പ്	22 ടൈപ്പ് V ബെൽറ്റ് ഡബിൾ പീക്കുകൾ ക്ലോക്ക്വൈസ് റൊട്ടേഷൻ പുള്ളി 0-35000-4012 ൽ നിന്ന് വ്യത്യസ്തമാണ്. പഴയ മോഡൽ 0-35000-4061 ആണ്. എന്നിരുന്നാലും, അത്തരം ഘടകങ്ങൾ റോട്ടർ അസി, കോളർ, സ്റ്റേറ്റർ അസി, ഫ്രണ്ട് ബ്രാക്കറ്റ് എന്നിവയുമായി പൊരുത്തപ്പെടുന്നില്ല. അസി, പുള്ളി, പുള്ളി നട്ട്, ഫീൽഡ് കോയിൽ കമ്പനി, പിൻ ബ്രാക്കറ്റും കവറും. 0-35000-4061, 4062 സ്വന്തം അദ്വിതീയ ഭാഗങ്ങൾ ഉപയോഗിക്കണം. ആൾട്ടർനേറ്റർ അസിയുടെ പഴയ / പുതിയ പാർട്ട് നമ്പർ എങ്ങനെ തിരിച്ചറിയാം: പഴയ മോഡലിൽ പുള്ളി ശരിയാക്കാൻ പ്ലെയിൻ വാഷർ, സ്പ്രിംഗ് വാഷർ, നട്ട് എന്നിവ ഉപയോഗിക്കുന്നു. പുള്ളി ശരിയാക്കാൻ പുതിയ മോഡലിൽ ഫ്ലേഞ്ച് നട്ട് ഉപയോഗിക്കുന്നു.		

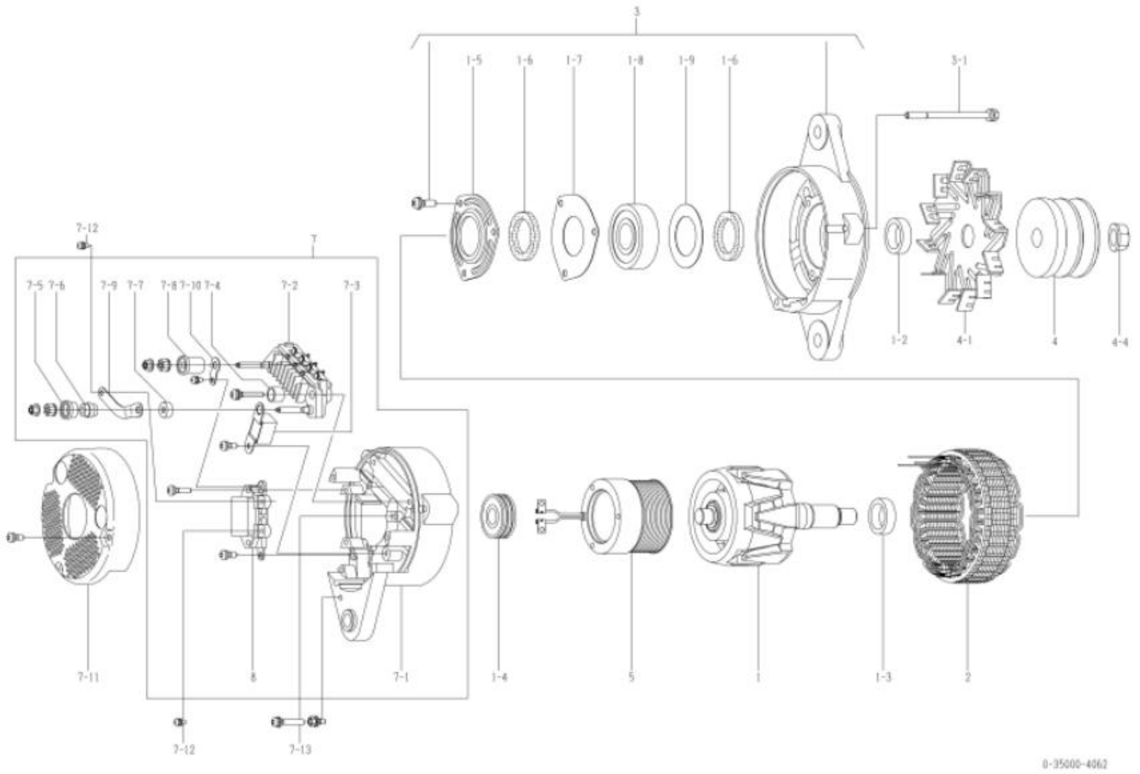

0-35000-4062 ആൾട്ടർനേറ്റർ (മേക്കർ പാർട്ട് നമ്പർ 600-825-5251)

ഇല്ല	ഭാഗങ്ങളുടെ നമ്പർ	മേക്കർ പാർട്സ് നമ്പർ	വിവരണം	അളവ്	ലിസ്റ്റ് വില	കുറിപ്പ്
1	0-35100-0418		റോട്ടർ അസി	1		
1-2	1-33923-0240		കോളർ	1		
1-3	0-35923-0160		കോളർ	1		
1-4	0-09201-0980		പന്ത് ബെയറിംഗ്	1		പിൻഭാഗം
1-5	0-35926-0070		റിട്ടെയ്നർ	1		
1-6	0-35951-0060		പാക്കിംഗ്	2		
1-7	0-35926-0090		റിട്ടെയ്നർ	1		
1-8	0-09201-1450		പന്ത് ബെയറിംഗ്	1		മുൻവശം
1-9	1-33926-0730		റിട്ടെയ്നർ	1		
2	0-35200-0528		സ്റ്റേറ്റർ അസി	1		
3	0-35300-0450		എഫ്.ബ്രാക്കറ്റ് അസി	1		1-51-9 ഉൾപ്പെടെ
3-1	0-0275-06802		ബോൾട്ട്	3		ബോൾട്ട് വഴി
4	0-35411-0188		പുള്ളി	1		
4-1	0-35421-0170		ഫാൻ	1		
4-4	0-09006-0730		നട്ട്	1		
5	0-35120-0528		ഫീൽഡ് കോയിൽ കമ്പനി	1		
7	0-35700-1160		ആർ.ബ്രാക്കറ്റ് അസി	1		7-1~7-10, 8 എന്നിവ ഉൾപ്പെടുന്നു
7-1	0-35710-1350		റിയർ ബ്രാക്കറ്റ് കമ്പനി	1		
7-2	0-35730-0510		റെക്റ്റിഫയർ അസി	1		
7-3	0-09170-2501		കണ്ടൻസർ	1		
7-4	0-35943-0170		ഇൻസുലേറ്റ് ബുഷ്	2		
7-5	0-35943-0154		ഇൻസുലേറ്റ് ബുഷ്	1		
7-6	0-35923-0134		കോളർ	1		
7-7	0-35943-0160		ഇൻസുലേറ്റ് ബുഷ്	1		
7-8	0-35943-0140		ഇൻസുലേറ്റ് ബുഷ്	1		
7-9	0-35784-0210		കണക്റ്റ് ബാർ	1		
7-10	0-35784-0290		കണക്റ്റ് ബാർ	1		
7-11	0-35761-0318		കവർ	1		
7-12	0-09011-3540		സ്ക്രൂ	2		
7-13	0-0056-05302		സ്ക്രൂ	3		
8	0-35719-0201		റെഗുലേറ്റർ അസി	1		

Machine Translated by Google

0-35000-4091 ആൾട്ടർനേറ്റർ

ഒഇഎം കസ്റ്റമർ	ഇസുസു	OEM പാർട്സ് നമ്പർ	1-81200500-0
നോമിനൽ ഔട്ട് പുട്ട്	24 വി 50 എ	വിതരണ നിബന്ധന	98.07[illegible]
ഭാരം	10 കിലോ	റെഗുലേറ്റർ	ബിൽറ്റ്-ഇൻ
എഞ്ചിൻ മോഡൽ 6BG1MTC			
വാഹനം			
ഡിസൈൻ റെക്കോർഡ്			
കുറിപ്പ്	v15 ടൈപ്പ് v ബെൽറ്റ് ഡബിൾ പീക്കുകൾ സിംഗിൾ വയർ മറൈൻ സ്പെസിഫിക്കേഷൻ ക്ലോക്ക്വൈസ് റൊട്ടേഷൻ		

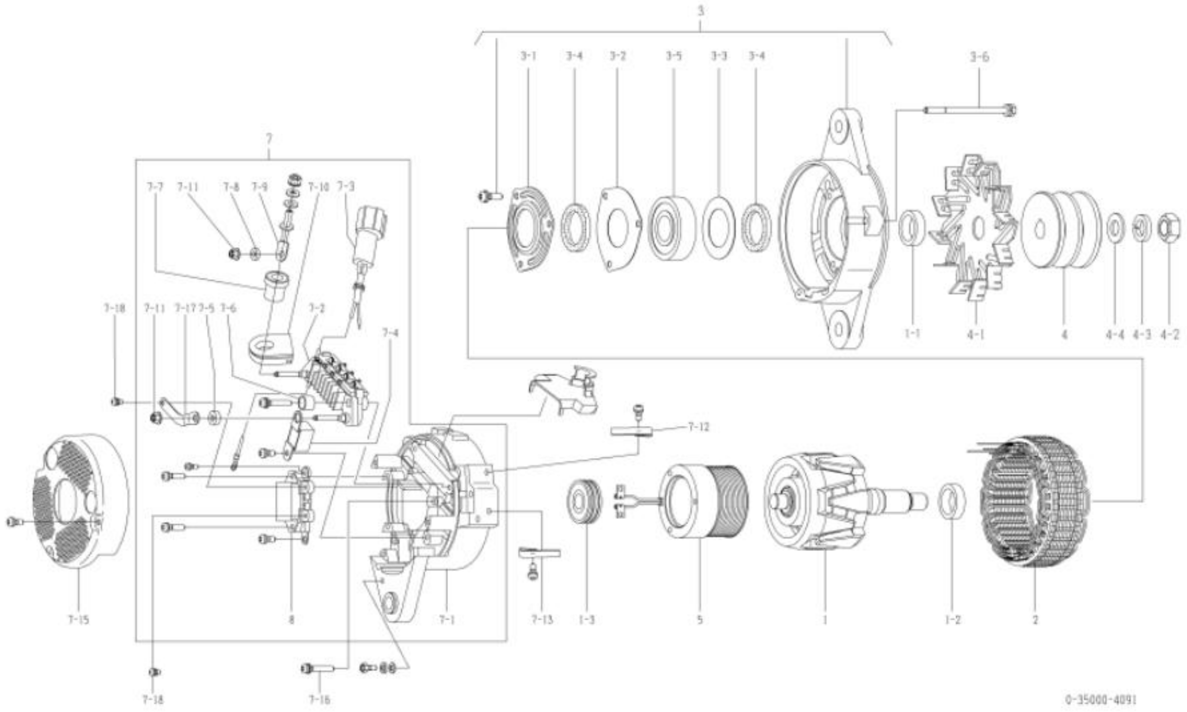

0-35000-4091 ആൾട്ടർനേറ്റർ (മേക്കർ പാർട്ട് നമ്പർ 1-81200500-0)

ഇല്ല	ഭാഗങ്ങളുടെ നമ്പർ	മേക്കർ പാർട്സ് നമ്പർ	വിവരണം	അളവ്	ലിസ്റ്റ് വില	കുറിപ്പ്
.	0-35100-0300	1-81211121-0 റോട്ടർ അസി		.		
1-1	1-33923-0790	1-81229642-0 കോളർ		.		
1-2	0-35923-0160	1-81229722-0 കോളർ		.		
1-3	0-09201-0980	1-81229723-0 ബോൾ ബെയറിംഗ്		.		പിൻഭാഗം
2	0-35200-0440	1-81211122-0 സ്റ്റേറ്റർ അസി		.		
3	0-35300-0221	1-81213094-0	എഫ്. ബ്രാക്കറ്റ് അസി	.		3-1~3-5 ഉൾപ്പെടെ
3-1	0-35926-0070	1-81229643-0 റീടെയ്നർ		.		
3-2	0-35926-0090	8-97094161-0 റീടെയ്നർ		.		
3-3	1-33926-0730	1-81229526-0 റീടെയ്നർ		.		
3-4	0-35951-0060	1-81229644-0 പാക്കിംഗ്		2		
3-5	0-09201-0881	1-81229740-0 ബോൾ ബെയറിംഗ്		.		മുൻവശം
3-6	0-0275-06802	1-81229382-0 ബോൾട്ട്		3		ബോൾട്ട് വഴി
4	0-35411-0100	1-81222055-0 പുള്ളി		.		
4-1	0-35421-0170	1-81223019-0 ഫാൻ		.		
4-2	0-0280-16022	1-81229474-0 എൻയുടി		.		
4-3	1-0335-16002	1-81229479-0 സ്പ്രിംഗ്	വാഷർ	.		
4-4	1-0330-16012	1-81229478-0	പ്ലെയിൻ വാഷർ	.		
5	0-35120-0230	1-81222102-0	ഫീൽഡ് കോയിൽ കമ്പനി	.		
7	0-35700-0870	1-81214354-0 ആർ.ബ്രാക്കറ്റ് അസി		.		7-1[illegible]7-11,7-17, 8 എന്നിവ ഉൾപ്പെടുന്നു
7-1	0-35710-0970	1-81214340-0 പിൻ ബ്രാക്കറ്റ് കമ്പനി		.		
7-2	0-35730-0630	1-81219117-0	റെക്റ്റിഫയർ അസി	.		
7-3	0-35780-0730	1-81229762-0 ടെർമിനൽ അസി		.		ഗം ബുഷ് ഉൾപ്പെടുത്തിയിട്ടില്ല
7-4	0-09170-2501	1-84132012-0 കണ്ടൻസർ		.		
7-5	0-35943-0160	1-81229727-0 ഇൻസുലേറ്റ് ബുഷ്		.		
7-6	0-35943-0170	1-81229728-0 ഇൻസുലേറ്റ് ബുഷ്		2		
7-7	0-35943-0220	1-81229729-0 ഇൻസുലേറ്റ് ബുഷ്		.		
7-8	0-35923-0170	1-81229730-0 കോളർ		.		
7-9	0-35901-0210	1-81229731-0 ബോൾട്ട്		.		
7-10	0-35951-0100	1-81229732-0 പാക്കിംഗ്		.		
7-11	0-33902-0080	8-98040690-0 എൻയുടി		2		
7-12	1-33931-0060	1-81118011-0	ക്ലിപ്പ്	.		
7-13	0-35931-0020	1-81229516-0	ക്ലിപ്പ്	.		
7-15	0-35761-0240	1-81214343-0 കവർ		.		
7-16	0-0056-05302	1-81229733-0 സ്ക്രൂ		3		
7-17	0-35784-0240		കണക്റ്റ് ബാർ	.		
7-18	0-09011-3540		സ്ക്രൂ	2		
8	0-35719-0151	1-81260015-0 റെഗുലേറ്റർ അസി		.		

Machine Translated by Google

0-35000-4121 ആൾട്ടർനേറ്റർ

ഒഇഎം കസ്റ്റമർ	ഇസുസു	OEM പാർട്സ് നമ്പർ	8-94390701-1
നോമിനൽ ഔട്ട് പുട്ട്	24 വി 40 എ	വിതരണ നിബന്ധന	98.03
ഭാരം	9 കിലോ	റെഗുലേറ്റർ	ബിൽറ്റ്-ഇൻ
എഞ്ചിൻ മോഡൽ 6H, 6H1			
വാഹനം	എഫ്.ആർ., എഫ്.ആർ.ആർ., എഫ്.ആർ.ഡി.		
ഡിസൈൻ റെക്കോർഡ്	4120 → 4121	പേര് പ്ലേറ്റ് അറ്റാച്ചുചെയ്യുന്ന സ്ഥലം മാറ്റി	
കുറിപ്പ്	കെ ടൈപ്പ് വി ബെൽറ്റ് എട്ട് പീക്കുകൾ സ്ലോ ചാർജിംഗ് തരം ക്ലോക്ക്‌വൈസ് റൊട്ടേഷൻ		

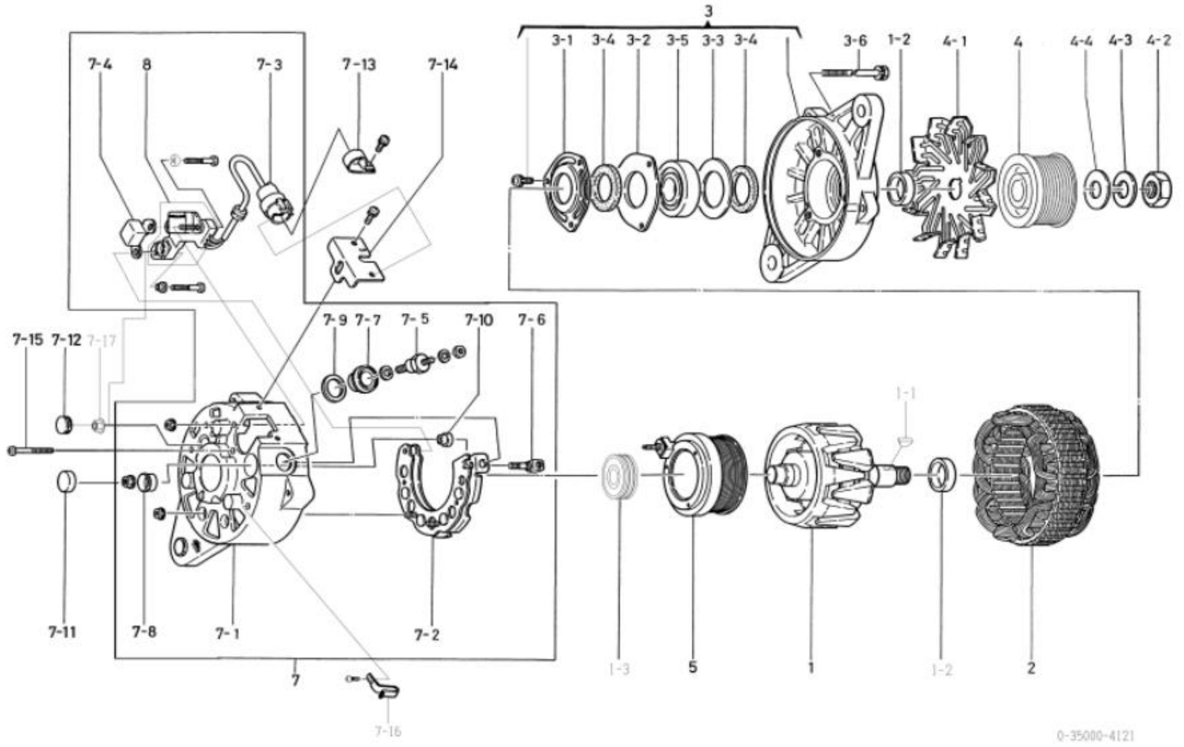

0-35000-4121 ആൾട്ടർനേറ്റർ (മേക്കർ പാർട്ട് നമ്പർ 8-94390701-1)

ഇല്ല	ഭാഗങ്ങളുടെ നമ്പർ	മേക്കർ പാർട്സ് നമ്പർ	വിവരണം	അളവ്	ലിസ്റ്റ് വില	കുറിപ്പ്
1	0-35100-0330	1-81221097-0 റോട്ടർ അസി		1		
1-1	1-0416-04160	9-82215867-0 വുഡ്റഫ് കീ		1		
1-2	0-35923-0190	1-81229757-0 കോളർ		2		പിൻഭാഗം
1-3	1-09201-0460	1-81229393-0 ബോൾ ബെയറിംഗ്		1		
2	0-35200-0350	1-81211106-1 സ്റ്റേറ്റർ അസി		1		3-1~3-5 ഉൾപ്പെടെ
3	0-35300-0280	1-81213097-0 എഫ്.ബ്രാക്കറ്റ് അസി		1		
3-1	0-35926-0120	1-81229759-0 റീട്ടെയ്നർ		1		
3-2	0-35926-0130	1-81229760-0 റീട്ടെയ്നർ		1		
3-3	0-35926-0140	1-81229761-0 റീട്ടെയ്നർ		1		
3-4	0-35951-0060	1-81229644-0 പാക്കിംഗ്		2		
3-5	0-09201-1120	1-81229758-0 ബോൾ ബെയറിംഗ്		1		മുൻവശം
3-6	0-0275-06802	1-81229382-0 ബിഒ		3		ബോൾട്ട് വഴി
4	0-35411-0840	1-81222113-0 പുള്ളി		1		
4-1	0-35421-0110	1-81223016-0 ഫാൻ		1		
4-2	0-0280-16022	1-81229474-0 എൻയുടി		1		
4-3	1-0335-16002	1-81229479-0 സ്പ്രിംഗ് വാഷർ		1		
4-4	1-0330-16012	1-81229478-0	പ്ലെയിൻ വാഷർ	1		
5	0-35120-0110	1-81212011-0	ഫീൽഡ് കോയിൽ കമ്പനി	1		
7	0-35700-0421	1-81214294-1, 1-81214294-1	ആർ.ബ്രാക്കറ്റ് അസി	1		7-1~7-10, 8 എന്നിവ ഉൾപ്പെടുന്നു
7-1	0-35710-0481	1-81214295-1 റിയർ ബ്രാക്കറ്റ് കമ്പനി		1		
7-2	0-35730-0270	1-81219107-0	റെക്റ്റിഫയർ അസി	1		
7-3	0-35780-0070	1-81229517-0 ടെർമിനൽ അസി		1		ഗം ബുഷ് ഉൾപ്പെടുത്തിയിട്ടില്ല
7-4	0-09170-2000	1-84132008-0 കണ്ടൻസർ		1		
7-5	0-35901-0060	1-81229646-0 ബോൾട്ട്		1		
7-6	0-35901-0070	1-81229647-0 ബോൾട്ട്		1		
7-7	0-35943-0080	1-81229648-0 ഇൻസുലേറ്റ് ബുഷ്		1		
7-8	0-35943-0090	1-81229649-0 ഇൻസുലേറ്റ് ബുഷ്		1		
7-9	0-35951-0070	1-81229651-0 പാക്കിംഗ്		1		
7-10	0-35943-0070	1-81229650-0 ഇൻസുലേറ്റ് ബുഷ്		1		
7-11	0-09252-0570	1-81229652-0 ഗം ക്യാപ്		1		
7-12	0-09252-0580	1-81229653-0 ഗം ക്യാപ്		1		
7-13	0-35927-0010	1-81217053-0 ഹോൾഡർ		1		
7-14	0-35761-0130	1-81214296-0 കവർ		1		
7-15	0-0056-05452	1-81229477-0 സ്ക്രൂ		3		
7-16	0-35931-0020	1-81229516-0	ക്ലിപ്പ്	1		
7-17	0-33902-0080	8-98040690-0 എൻയുടി		1		
8	0-35719-0060	1-81260007-0 റെഗുലേറ്റർ അസി		1		

Machine Translated by Google

0-35000-4181 ആൾട്ടർനേറ്റർ

ഒഇഎം കസ്റ്റമർ	കൊമാറ്റ്സു	OEM പാർട്സ് നമ്പർ	600-825-5230, 600-825-5230
നോമിനൽ ഔട്ട് പുട്ട്	24 വി 50 എ	വിതരണ നിബന്ധന	98.05
ഭാരം	11 കിലോ	റെഗുലേറ്റർ	ബിൽറ്റ്-ഇൻ
എഞ്ചിൻ മോഡൽ SAA6D170E-2D			
വാഹനം	പിസി1100-6		
ഡിസൈൻ റെക്കോർഡ് 4180 4181	കണക്റ്റ് ബാർ, ഫീൽഡ് കോയിൽ, കണ്ടൻസർ എന്നിവ മാറ്റി		
കുറിപ്പ്	19 ടൈപ്പ് V ബെൽറ്റ് സിംഗിൾ പീക്ക് (ക്വഞ്ച്ഡ്) ക്ലോക്ക്വൈസ് റൊട്ടേഷൻ പുള്ളി 0-35000-4011 ൽ നിന്ന് വ്യത്യസ്തമാണ്. ഏറ്റവും പുതിയ മോഡൽ 0-35000-4182 ആണ്. എന്നിരുന്നാലും, അത്തരം ഘടകങ്ങൾ റോട്ടർ അസി, കോളർ, സ്റ്റേറ്റർ അസി, ഫ്രണ്ട് ബ്രാക്കറ്റ് എന്നിവയുമായി പൊരുത്തപ്പെടുന്നില്ല. അസി, പുള്ളി, പുള്ളി നട്ട്, ഫീൽഡ് കോയിൽ കമ്പനി, പിൻ ബ്രാക്കറ്റും കവറും. 0-35000-4181, 4182 സ്വന്തം അദ്വിതീയ ഭാഗങ്ങൾ ഉപയോഗിക്കണം. ആൾട്ടർനേറ്റർ അസിയുടെ പഴയ / പുതിയ പാർട്ട് നമ്പർ എങ്ങനെ തിരിച്ചറിയാം: പഴയ മോഡലിൽ പുള്ളി ശരിയാക്കാൻ പ്ലെയിൻ വാഷർ, സ്പ്രിംഗ് വാഷർ, നട്ട് എന്നിവ ഉപയോഗിക്കുന്നു. പുള്ളി ശരിയാക്കാൻ പുതിയ മോഡലിൽ ഫ്ലേഞ്ച് നട്ട് ഉപയോഗിക്കുന്നു.		

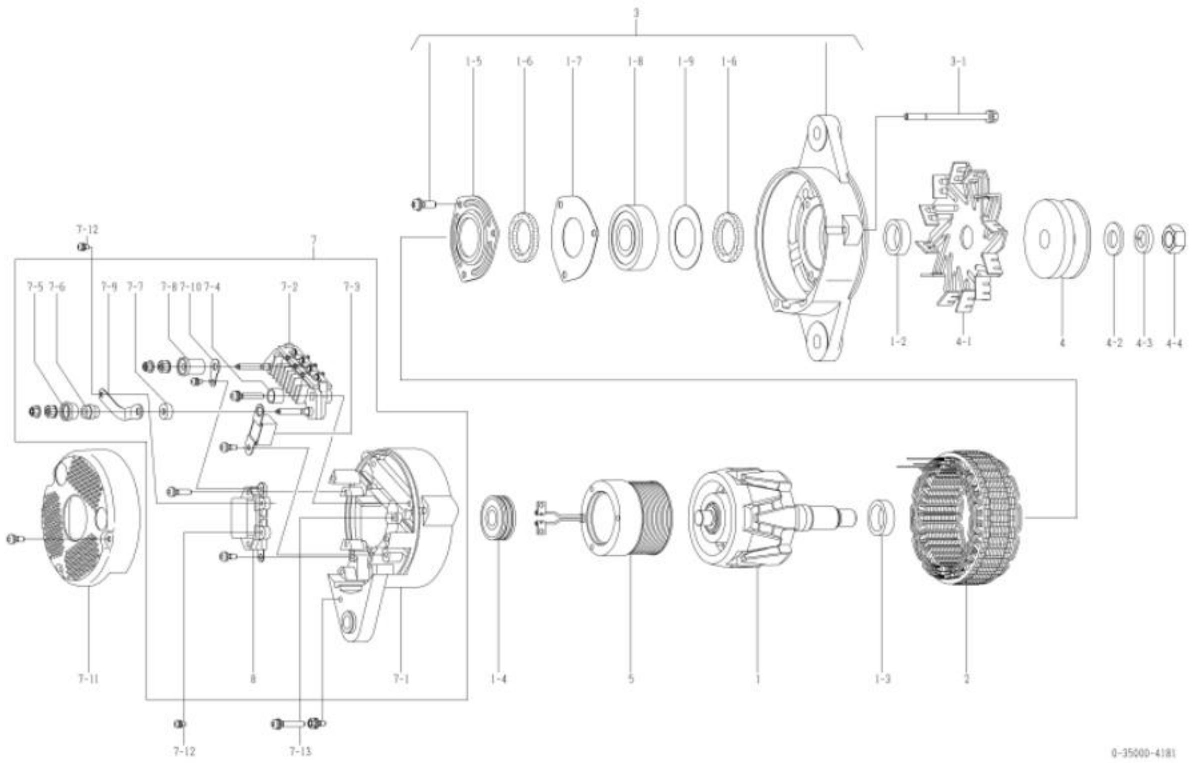

0-35000-4181 ആൾട്ടർനേറ്റർ (മേക്കർ പാർട്ട് നമ്പർ 600-825-5230)

ഇല്ല	ഭാഗങ്ങളുടെ നമ്പർ	മേക്കർ പാർട്സ് നമ്പർ	വിവരണം	അളവ്	ലിസ്റ്റ് വില	കുറിപ്പ്
1	0-35100-0300		റോട്ടർ അസി	1		
1-2	1-33923-0790		കോളർ	1		
1-3	0-35923-0160		കോളർ	1		
1-4	0-09201-0980		പന്ത് ബെയറിംഗ്	1		പിൻഭാഗം
1-5	0-35926-0070		റിട്ടെയ്നർ	1		
1-6	0-35951-0060		പാക്കിംഗ്	2		
1-7	0-35926-0090		റിട്ടെയ്നർ	1		
1-8	0-09201-0881		പന്ത് ബെയറിംഗ്	1		മുൻവശം
1-9	1-33926-0730		റിട്ടെയ്നർ	1		
2	0-35200-0440		സ്റ്റേറ്റർ അസി	1		
3	0-35300-0190		എഫ്.ബ്രാക്കറ്റ് അസി	1		1-51-9 ഉൾപ്പെടെ
3-1	0-0275-06802		ബോൾട്ട്	3		ബോൾട്ട് വഴി
4	0-35411-0760		പുള്ളി	1		
4-1	0-35421-0170		ഫാൻ	1		
4-2	1-0330-16012		പ്ലെയിൻ വാഷർ	1		
4-3	1-0335-16002		സ്പ്രിംഗ് വാഷർ	1		
4-4	0-0280-16022		നട്ട്	1		
5	0-35120-0230		ഫീൽഡ് കോയിൽ കമ്പനി	1		
7	0-35700-0822		ആർ.ബ്രാക്കറ്റ് അസി	1		7-1~7-10, 8 എന്നിവ ഉൾപ്പെടുന്നു
7-1	0-35710-1010		റിയർ ബ്രാക്കറ്റ് കമ്പനി	1		
7-2	0-35730-0510		റെക്റ്റിഫയർ അസി	1		
7-3	0-09170-2501		കണ്ടൻസർ	1		
7-4	0-35943-0170		ഇൻസുലേറ്റ് ബുഷ്	2		
7-5	0-35943-0150		ഇൻസുലേറ്റ് ബുഷ്	1		
7-6	0-35923-0130		കോളർ	1		
7-7	0-35943-0160		ഇൻസുലേറ്റ് ബുഷ്	1		
7-8	0-35943-0140		ഇൻസുലേറ്റ് ബുഷ്	1		
7-9	0-35784-0210		കണക്റ്റ് ബാർ	1		
7-10	0-35784-0290		കണക്റ്റ് ബാർ	1		
7-11	0-35761-0250		കവർ	1		
7-12	0-09011-3540		സ്ക്രൂ	2		
7-13	0-0056-05302		സ്ക്രൂ	3		
8	0-35719-0201		റെഗുലേറ്റർ അസി	1		

Machine Translated by Google

0-35000-4182 ആൾട്ടർനേറ്റർ

ഒഇഎം കസ്റ്റമർ	കൊമാറ്റ്സു	OEM പാർട്സ് നമ്പർ	600-825-5231,
നോമിനൽ ഔട്ട് പുട്ട്	24 വി 50 എ	വിതരണ നിബന്ധന	10.01□
ഭാരം	11 കിലോ	റെഗുലേറ്റർ	ബിൽറ്റ്-ഇൻ
എഞ്ചിൻ മോഡൽ SAA6D170E-2D			
വാഹനം	പിസി1100-6		
ഡിസൈൻ റെക്കോർഡ് 4180 □ 4181 4181 □ 4182	കണക്റ്റ് ബാർ, ഫീൽഡ് കോയിൽ, കണ്ടൻസർ എന്നിവ മാറ്റി റോട്ടർ അസി, കോളർ, സ്റ്റേറ്റർ അസി, എഫ്. ബ്രാക്കറ്റ് അസി, പുള്ളി, പുള്ളി നട്ട്, ഫീൽഡ് കോയിൽ കമ്പനി, ആർ. ബ്രാക്കറ്റ്, കവർ മാറ്റി		
കുറിപ്പ്	19 ടൈപ്പ് V ബെൽറ്റ് സിംഗിൾ പീക്ക് (ക്വഞ്ച്ഡ്) ക്ലോക്ക്വൈസ് റൊട്ടേഷൻ പുള്ളി 0-35000-4012 ൽ നിന്ന് വ്യത്യസ്തമാണ്. പഴയ മോഡൽ 0-35000-4181 ആണ്. എന്നിരുന്നാലും, അത്തരം ഘടകങ്ങൾ റോട്ടർ അസി, കോളർ, സ്റ്റേറ്റർ അസി, ഫ്രണ്ട് ബ്രാക്കറ്റ് എന്നിവയുമായി പൊരുത്തപ്പെടുന്നില്ല. അസി, പുള്ളി, പുള്ളി നട്ട്, ഫീൽഡ് കോയിൽ കമ്പനി, പിൻ ബ്രാക്കറ്റും കവറും. 0-35000-4181, 4182 സ്വന്തം അദ്വിതീയ ഭാഗങ്ങൾ ഉപയോഗിക്കണം. ആൾട്ടർനേറ്റർ അസിയുടെ പഴയ / പുതിയ പാർട്ട് നമ്പർ എങ്ങനെ തിരിച്ചറിയാം: പഴയ മോഡലിൽ പുള്ളി ശരിയാക്കാൻ പ്ലെയിൻ വാഷർ, സ്പ്രിംഗ് വാഷർ, നട്ട് എന്നിവ ഉപയോഗിക്കുന്നു. പുള്ളി ശരിയാക്കാൻ പുതിയ മോഡലിൽ ഫ്ലേഞ്ച് നട്ട് ഉപയോഗിക്കുന്നു.		

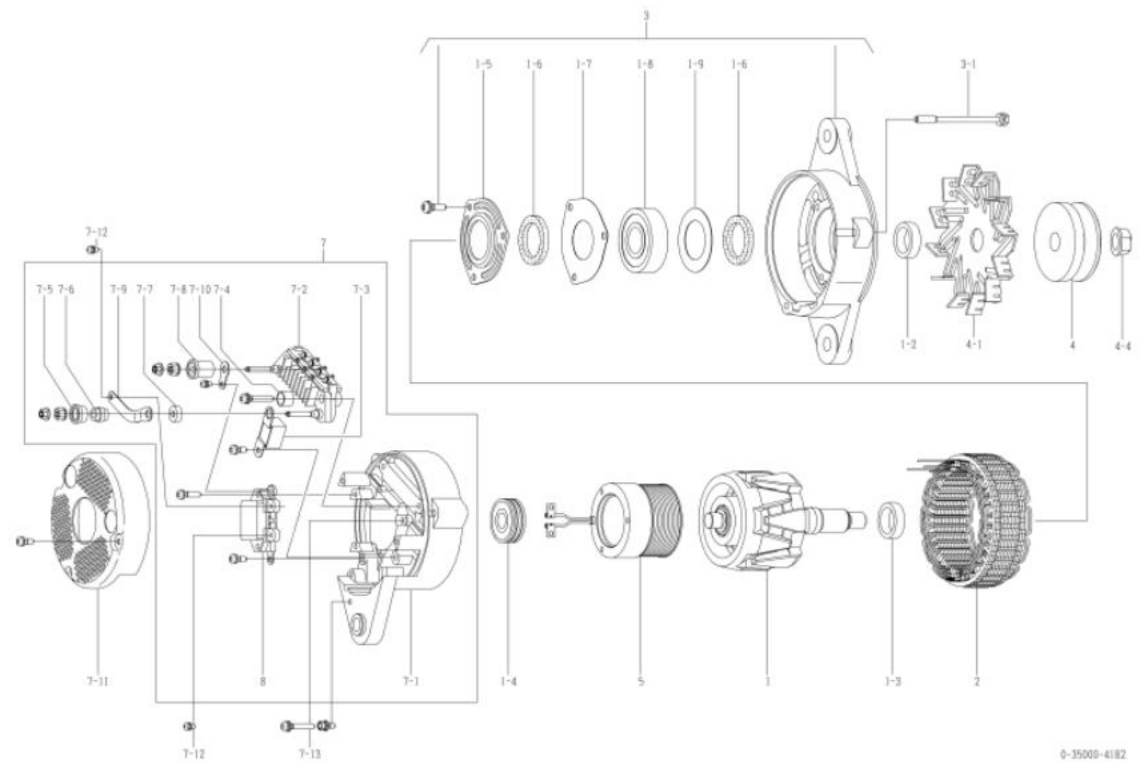

0-35000-4182 ആൾട്ടർനേറ്റർ (മേക്കർ പാർട്ട് നമ്പർ 600-825-5231)

ഇല്ല	ഭാഗങ്ങളുടെ നമ്പർ	മേക്കർ പാർട്സ് നമ്പർ	വിവരണം	അളവ്	ലിസ്റ്റ് വില	കുറിപ്പ്
1	0-35100-0418		റോട്ടർ അസി	1		
1-2	1-33923-0240		കോളർ	1		
1-3	0-35923-0160		കോളർ	1		
1-4	0-09201-0980		പന്ത് ബെയറിംഗ്	1		പിൻഭാഗം
1-5	0-35926-0070		റിട്ടെയ്നർ	1		
1-6	0-35951-0060		പാക്കിംഗ്	2		
1-7	0-35926-0090		റിട്ടെയ്നർ	1		
1-8	0-09201-1450		പന്ത് ബെയറിംഗ്	1		മുൻവശം
1-9	1-33926-0730		റിട്ടെയ്നർ	1		
2	0-35200-0528		സ്റ്റേറ്റർ അസി	1		
3	0-35300-0450		എഫ്.ബ്രാക്കറ്റ് അസി	1		1-5□1-9 ഉൾപ്പെടെ
3-1	0-0275-06802		ബോൾട്ട്	3		ബോൾട്ട് വഴി
4	0-35411-0764		പുള്ളി	1		
4-1	0-35421-0170		ഫാൻ	1		
4-4	0-09006-0730		നട്ട്	1		
5	0-35120-0528		ഫീൽഡ് കോയിൽ കമ്പനി	1		
7	0-35700-1160		ആർ.ബ്രാക്കറ്റ് അസി	1		7-1~7-10, 8 എന്നിവ ഉൾപ്പെടുന്നു
7-1	0-35710-1350		റിയർ ബ്രാക്കറ്റ് കമ്പനി	1		
7-2	0-35730-0510		റെക്റ്റിഫയർ അസി	1		
7-3	0-09170-2501		കണ്ടൻസർ	1		
7-4	0-35943-0170		ഇൻസുലേറ്റ് ബുഷ്	2		
7-5	0-35943-0154		ഇൻസുലേറ്റ് ബുഷ്	1		
7-6	0-35923-0134		കോളർ	1		
7-7	0-35943-0160		ഇൻസുലേറ്റ് ബുഷ്	1		
7-8	0-35943-0140		ഇൻസുലേറ്റ് ബുഷ്	1		
7-9	0-35784-0210		കണക്റ്റ് ബാർ	1		
7-10	0-35784-0290		കണക്റ്റ് ബാർ	1		
7-11	0-35761-0318		കവർ	1		
7-12	0-09011-3540		സ്ക്രൂ	2		
7-13	0-0056-05302		സ്ക്രൂ	3		
8	0-35719-0201		റെഗുലേറ്റർ അസി	1		

Machine Translated by Google

0-35000-4220 ആൾട്ടർനേറ്റർ

ഒഇഎം കസ്റ്റമർ	കൊമാറ്റ്സു	OEM പാർട്സ് നമ്പർ	600-825-6110, 600-825-6110
നോമിനൽ ഔട്ട് പുട്ട്	24 വി 60 എ	വിതരണ നിബന്ധന	98.11□
ഭാരം	11 കിലോ	റെഗുലേറ്റർ	ബിൽറ്റ്-ഇൻ
എഞ്ചിൻ മോഡൽ	SA6D140E-2A, SA6D140E-2B, മറ്റുള്ളവ		
വാഹനം	D155AX-3, D155AX-5, മറ്റുള്ളവ		
ഡിസൈൻ റെക്കോർഡ്			
കുറിപ്പ്	10 ടൈപ്പ് V ബെൽറ്റ് ഡബിൾ പീക്കുകൾ എതിർ-ക്ലോക്ക്വൈസ് റൊട്ടേഷൻ ഏറ്റവും പുതിയ മോഡൽ 0-35000-4221 ആണ്. എന്നിരുന്നാലും, അത്തരം ഘടകങ്ങൾ റോട്ടർ അസി, കോളർ, സ്റ്റേറ്റർ അസി, ഫ്രണ്ട് ബ്രാക്കറ്റ് എന്നിവയുമായി പൊരുത്തപ്പെടുന്നില്ല. അസി, പുള്ളി, പുള്ളി നട്ട്, ഫീൽഡ് കോയിൽ കമ്പനി, പിൻ ബ്രാക്കറ്റും കവറും. 0-35000-4220, 4221 സ്വന്തം അദ്വിതീയ ഭാഗങ്ങൾ ഉപയോഗിക്കണം. ആൾട്ടർനേറ്റർ അസിയുടെ പഴയ / പുതിയ പാർട്ട് നമ്പർ എങ്ങനെ തിരിച്ചറിയാം: പഴയ മോഡലിൽ പുള്ളി ശരിയാക്കാൻ പ്ലെയിൻ വാഷർ, സ്പ്രിംഗ് വാഷർ, നട്ട് എന്നിവ ഉപയോഗിക്കുന്നു. പുള്ളി ശരിയാക്കാൻ പുതിയ മോഡലിൽ ഫ്ലേഞ്ച് നട്ട് ഉപയോഗിക്കുന്നു.		

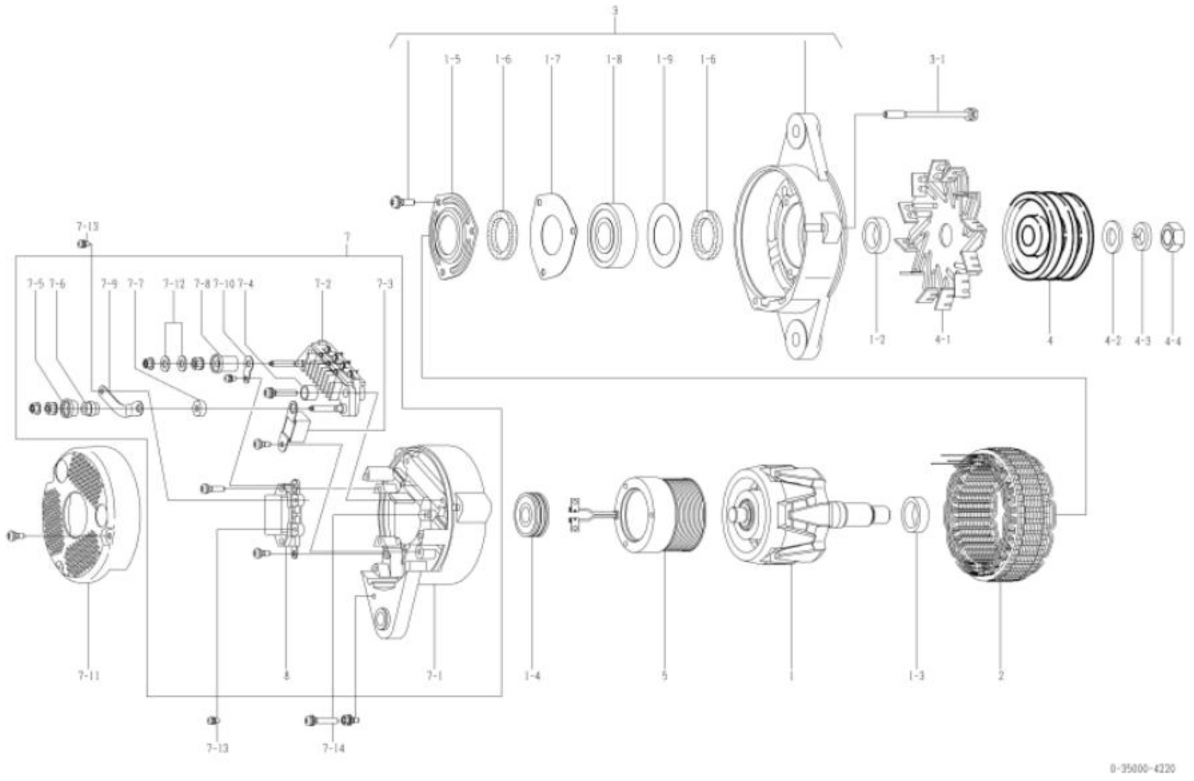

0-35000-4220 ആൾട്ടർനേറ്റർ (മേക്കർ പാർട്ട് നമ്പർ 600-825-6110)

ഇല്ല	ഭാഗങ്ങളുടെ നമ്പർ	മേക്കർ പാർട്സ് നമ്പർ	വിവരണം	അളവ്	ലിസ്റ്റ് വില	കുറിപ്പ്
1	0-35100-0300		റോട്ടർ അസി	1		
1-2	1-33923-0790		കോളർ	1		
1-3	0-35923-0160		കോളർ	1		
1-4	0-09201-0980		പന്ത് ബെയറിംഗ്	1		പിൻഭാഗം
1-5	0-35926-0070		റിട്ടെയ്നർ	1		
1-6	0-35951-0060		പാക്കിംഗ്	2		
1-7	0-35926-0090		റിട്ടെയ്നർ	1		
1-8	0-09201-1140		പന്ത് ബെയറിംഗ്	1		മുൻവശം
1-9	1-33926-0730		റിട്ടെയ്നർ	1		
2	0-35200-0460		സ്റ്റേറ്റർ അസി	1		
3	0-35300-0350		എഫ്.ബ്രാക്കറ്റ് അസി	1		1-5□1-9 ഉൾപ്പെടെ
3-1	0-0275-06802		ബോൾട്ട്	3		ബോൾട്ട് വഴി
4	0-35411-0631		പുള്ളി	1		
4-1	0-35421-0230		ഫാൻ	1		
4-2	0-09057-0230		വാഷർ	1		
4-3	1-0335-16002		സ്പ്രിംഗ് വാഷർ	1		
4-4	0-0280-16022		നട്ട്	1		
5	0-35120-0290		ഫീൽഡ് കോയിൽ കമ്പനി	1		
7	0-35700-0921		ആർ.ബ്രാക്കറ്റ് അസി	1		ഐഎൻസി 7-1□7-10, 7-12, 8
7-1	0-35710-1010		റിയർ ബ്രാക്കറ്റ് കമ്പനി	1		
7-2	0-35730-0700		റിക്റ്റിഫൈയർ അസി	1		
7-3	0-09170-2501		കണ്ടൻസർ	1		
7-4	0-35943-0170		ഇൻസുലേറ്റ് ബുഷ്	2		
7-5	0-35943-0150		ഇൻസുലേറ്റ് ബുഷ്	1		
7-6	0-35923-0130		കോളർ	1		
7-7	0-35943-0160		ഇൻസുലേറ്റ് ബുഷ്	1		
7-8	0-35943-0140		ഇൻസുലേറ്റ് ബുഷ്	1		
7-9	0-35784-0210		കണക്റ്റ് ബാർ	1		
7-10	0-35784-0290		കണക്റ്റ് ബാർ	1		
7-11	0-35761-0250		കവർ	1		
7-12	0-09057-0220		വാഷർ	2		
7-13	0-09011-3540		സ്ക്രൂ	2		
7-14	0-0056-05302		സ്ക്രൂ	3		
8	0-35719-0211		റെഗുലേറ്റർ അസി	1		

Machine Translated by Google

0-35000-4221 ആൾട്ടർനേറ്റർ

ഒഇഎം കസ്റ്റമർ	കൊമാറ്റ്സു	OEM പാർട്സ് നമ്പർ	600-825-6111,825-6111, 600-
നോമിനൽ ഔട്ട് പുട്ട്	24 വി 60 എ	വിതരണ നിബന്ധന	10.01~
ഭാരം	11 കിലോ	റെഗുലേറ്റർ	ബിൽറ്റ്-ഇൻ
എഞ്ചിൻ മോഡൽ	SA6D140E-2A, SA6D140E-2B, മറ്റുള്ളവ		
വാഹനം	D155AX-3, D155AX-5, മറ്റുള്ളവ		
ഡിസൈൻ റെക്കോർഡ് 4220 ~ 4221	റോട്ടർ അസി, കോളർ, സ്റ്റേറ്റർ അസി, എഫ്. ബ്രാക്കറ്റ് അസി, പുള്ളി, പുള്ളി നട്ട്, ഫീൽഡ് കോയിൽ കമ്പനി, ആർ. ബ്രാക്കറ്റ്, കവർ മാറ്റി		
കുറിപ്പ്	10 ടൈപ്പ് V ബെൽറ്റ് ഡബിൾ പീക്കുകൾ എതിർ-ക്ലോക്ക്വൈസ് റൊട്ടേഷൻ പഴയ മോഡൽ 0-35000-4220 ആണ്. എന്നിരുന്നാലും, അത്തരം ഘടകങ്ങൾ റോട്ടർ അസി, കോളർ, സ്റ്റേറ്റർ അസി, ഫ്രണ്ട് ബ്രാക്കറ്റ് എന്നിവയുമായി പൊരുത്തപ്പെടുന്നില്ല. അസി, പുള്ളി, പുള്ളി നട്ട്, ഫീൽഡ് കോയിൽ കമ്പനി, പിൻ ബ്രാക്കറ്റും കവറും. 0-35000-4220, 4221 സ്വന്തം അദ്വിതീയ ഭാഗങ്ങൾ ഉപയോഗിക്കണം. ആൾട്ടർനേറ്റർ അസിയുടെ പഴയ / പുതിയ പാർട്ട് നമ്പർ എങ്ങനെ തിരിച്ചറിയാം: പഴയ മോഡലിൽ പുള്ളി ശരിയാക്കാൻ പ്ലെയിൻ വാഷർ, സ്പ്രിംഗ് വാഷർ, നട്ട് എന്നിവ ഉപയോഗിക്കുന്നു. പുള്ളി ശരിയാക്കാൻ പുതിയ മോഡലിൽ ഫ്ലേഞ്ച് നട്ട് ഉപയോഗിക്കുന്നു.		

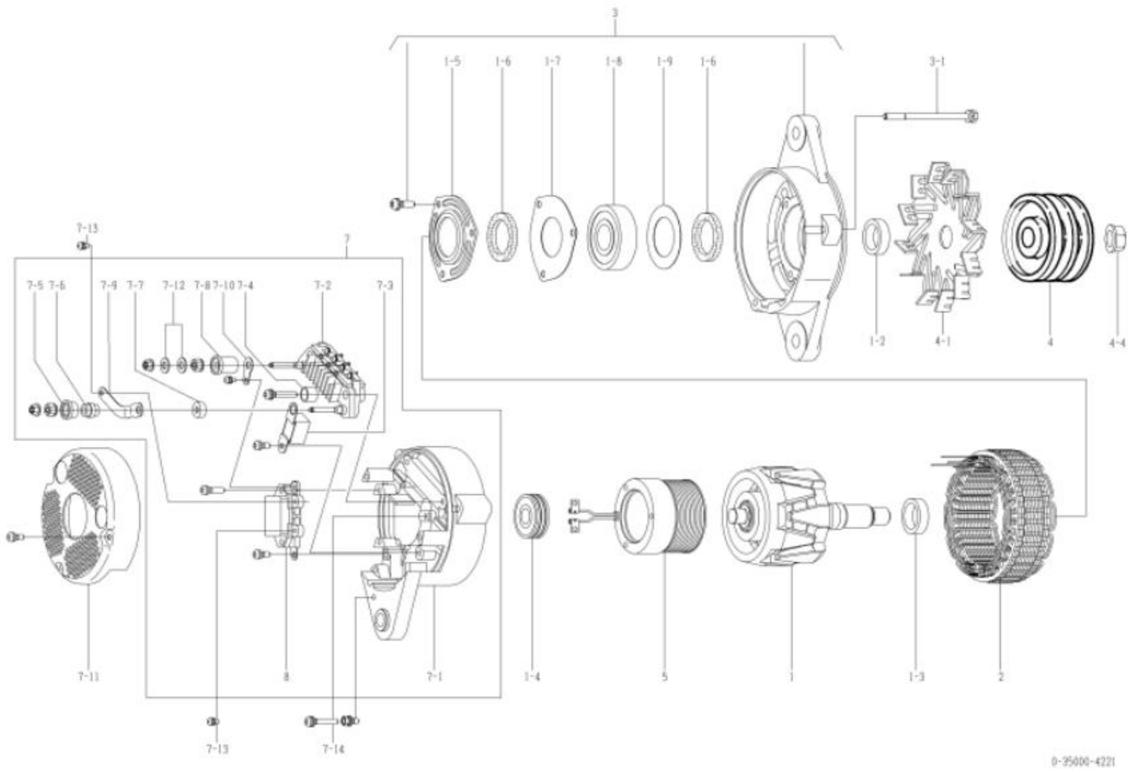

0-35000-4221 ആൾട്ടർനേറ്റർ (മേക്കർ പാർട്ട് നമ്പർ 600-825-6111)

ഇല്ല	ഭാഗങ്ങളുടെ നമ്പർ	മേക്കർ പാർട്സ് നമ്പർ	വിവരണം	അളവ്	ലിസ്റ്റ് വില	കുറിപ്പ്
1	0-35100-0418		റോട്ടർ അസി	1		
1-2	1-33923-0240		കോളർ	1		
1-3	0-35923-0160		കോളർ	1		
1-4	0-09201-0980		പന്ത് ബെയറിംഗ്	1		പിൻഭാഗം
1-5	0-35926-0070		റിട്ടെയ്നർ	1		
1-6	0-35951-0060		പാക്കിംഗ്	2		
1-7	0-35926-0090		റിട്ടെയ്നർ	1		
1-8	0-09201-1450		പന്ത് ബെയറിംഗ്	1		മുൻവശം
1-9	1-33926-0730		റിട്ടെയ്നർ	1		
2	0-35200-0528		സ്റ്റേറ്റർ അസി	1		
3	0-35300-0450		എഫ്.ബ്രാക്കറ്റ് അസി	1		1-5~1-9 ഉൾപ്പെടെ
3-1	0-0275-06802		ബോൾട്ട്	3		ബോൾട്ട് വഴി
4	0-35411-0638		പുള്ളി	1		
4-1	0-35421-0230		ഫാൻ	1		
4-4	0-09006-0730		നട്ട്	1		
5	0-35120-0528		ഫീൽഡ് കോയിൽ കമ്പനി	1		
7	0-35700-1170		ആർ.ബ്രാക്കറ്റ് അസി	1		7-1~7-10, 7-12, 8 എന്നിവ ഉൾപ്പെടുന്നു
7-1	0-35710-1350		റിയർ ബ്രാക്കറ്റ് കമ്പനി	1		
7-2	0-35730-0700		റെക്റ്റിഫയർ അസി	1		
7-3	0-09170-2501		കണ്ടൻസർ	1		
7-4	0-35943-0170		ഇൻസുലേറ്റ് ബുഷ്	2		
7-5	0-35943-0154		ഇൻസുലേറ്റ് ബുഷ്	1		
7-6	0-35923-0134		കോളർ	1		
7-7	0-35943-0160		ഇൻസുലേറ്റ് ബുഷ്	1		
7-8	0-35943-0140		ഇൻസുലേറ്റ് ബുഷ്	1		
7-9	0-35784-0210		കണക്റ്റ് ബാർ	1		
7-10	0-35784-0290		കണക്റ്റ് ബാർ	1		
7-11	0-35761-0318		കവർ	1		
7-12	0-09057-0220		വാഷർ	2		
7-13	0-09011-3540		സ്ക്രൂ	2		
7-14	0-0056-05302		സ്ക്രൂ	3		
8	0-35719-0201		റെഗുലേറ്റർ അസി	1		

Machine Translated by Google

0-35000-4230 ആൾട്ടർനേറ്റർ

ഒഇഎം കസ്റ്റമർ	കൊമാറ്റ്സു	OEM പാർട്സ് നമ്പർ	600-825-6120
നോമിനൽ ഔട്ട് പുട്ട്	24 വി 60 എ	വിതരണ നിബന്ധന	98.11
ഭാരം	11 കിലോ	റെഗുലേറ്റർ	ബിൽറ്റ്-ഇൻ
എഞ്ചിൻ മോഡൽ	എസ്എ6ഡി108		
വാഹനം	WA100-3, മറ്റുള്ളവ		
ഡിസൈൻ റെക്കോർഡ്			
കുറിപ്പ്	17 ടൈപ്പ് V ബെൽറ്റ് ഡബിൾ പീക്കുകൾ ക്ലോക്ക്വൈസ് റൊട്ടേഷൻ പുള്ളിയും ഫാനും 0-35000-4220 ൽ നിന്ന് വ്യത്യസ്തമാണ്. ഏറ്റവും പുതിയ മോഡൽ 0-35000-4231 ആണ്. എന്നിരുന്നാലും, അത്തരം ഘടകങ്ങൾ റോട്ടർ അസി, കോളർ, സ്റ്റേറ്റർ അസി, ഫ്രണ്ട് ബ്രാക്കറ്റ് എന്നിവയുമായി പൊരുത്തപ്പെടുന്നില്ല. അസി, പുള്ളി, പുള്ളി നട്ട്, ഫീൽഡ് കോയിൽ കമ്പനി, പിൻ ബ്രാക്കറ്റും കവറും. 0-35000-4230, 4231 സ്വന്തം അദ്വിതീയ ഭാഗങ്ങൾ ഉപയോഗിക്കണം. ആൾട്ടർനേറ്റർ അസിയുടെ പഴയ / പുതിയ പാർട്ട് നമ്പർ എങ്ങനെ തിരിച്ചറിയാം: പഴയ മോഡലിൽ പുള്ളി ശരിയാക്കാൻ പ്ലെയിൻ വാഷർ, സ്പ്രിംഗ് വാഷർ, നട്ട് എന്നിവ ഉപയോഗിക്കുന്നു. പുള്ളി ശരിയാക്കാൻ പുതിയ മോഡലിൽ ഫ്ലേഞ്ച് നട്ട് ഉപയോഗിക്കുന്നു.		

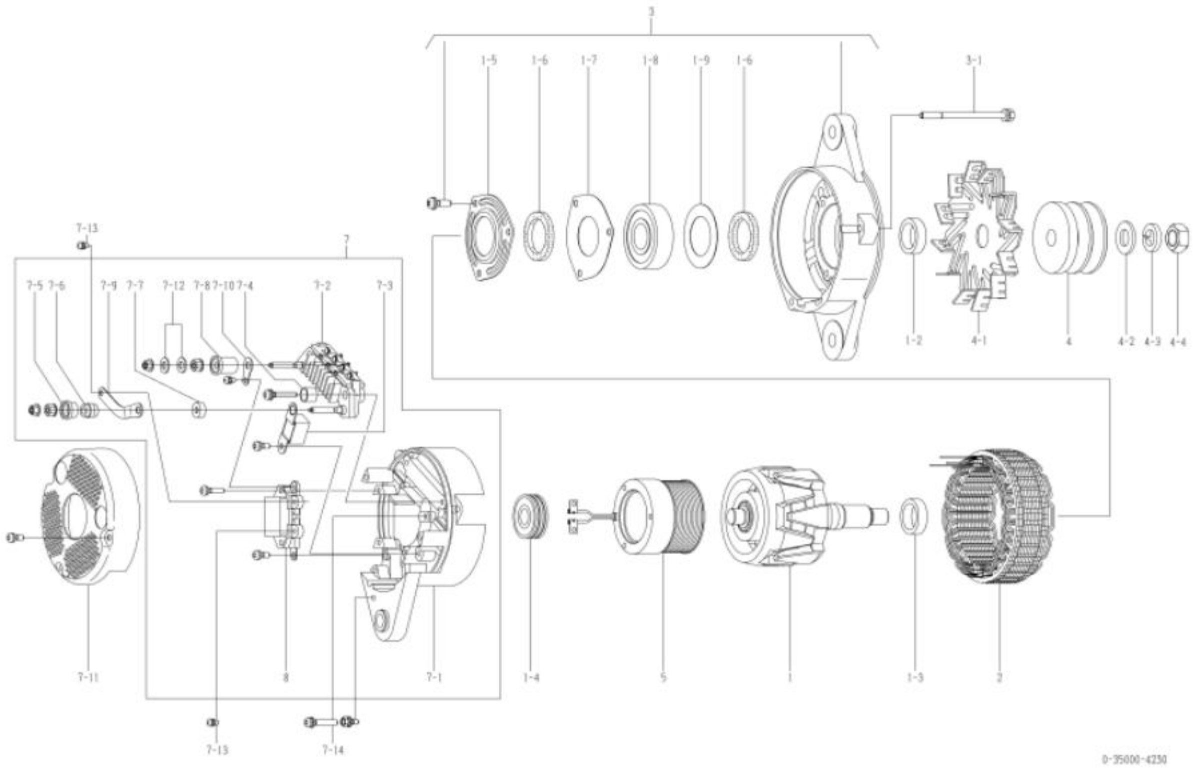

0-35000-4230 ആൾട്ടർനേറ്റർ (മേക്കർ പാർട്ട് നമ്പർ 600-825-6120)

ഇല്ല	ഭാഗങ്ങളുടെ നമ്പർ	മേക്കർ പാർട്സ് നമ്പർ	വിവരണം	അളവ്	ലിസ്റ്റ് വില	കുറിപ്പ്
1	0-35100-0300		റോട്ടർ അസി	1		
1-2	1-33923-0790		കോളർ	1		
1-3	0-35923-0160		കോളർ	1		
1-4	0-09201-0980		പന്ത് ബെയറിംഗ്	1		പിൻഭാഗം
1-5	0-35926-0070		റിട്ടെയ്നർ	1		
1-6	0-35951-0060		പാക്കിംഗ്	2		
1-7	0-35926-0090		റിട്ടെയ്നർ	1		
1-8	0-09201-1140		പന്ത് ബെയറിംഗ്	1		മുൻവശം
1-9	1-33926-0730		റിട്ടെയ്നർ	1		
2	0-35200-0460		സ്റ്റേറ്റർ അസി	1		
3	0-35300-0350		എഫ്.ബ്രാക്കറ്റ് അസി	1		1-51-9 ഉൾപ്പെടെ
3-1	0-0275-06802		ബോൾട്ട്	3		ബോൾട്ട് വഴി
4	0-35411-0590		പുള്ളി	1		
4-1	0-35421-0240		ഫാൻ	1		
4-2	0-09057-0230		വാഷർ	1		
4-3	1-0335-16002		സ്പ്രിംഗ് വാഷർ	1		
4-4	0-0280-16022		നട്ട്	1		
5	0-35120-0290		ഫീൽഡ് കോയിൽ കമ്പനി	1		
7	0-35700-0921		ആർ.ബ്രാക്കറ്റ് അസി	1		ഐഎൻസി 7-17-10, 7-12, 8
7-1	0-35710-1010		റിയർ ബ്രാക്കറ്റ് കമ്പനി	1		
7-2	0-35730-0700		റെക്റ്റിഫൈയർ അസി	1		
7-3	0-09170-2501		കണ്ടൻസർ	1		
7-4	0-35943-0170		ഇൻസുലേറ്റ് ബുഷ്	2		
7-5	0-35943-0150		ഇൻസുലേറ്റ് ബുഷ്	1		
7-6	0-35923-0130		കോളർ	1		
7-7	0-35943-0160		ഇൻസുലേറ്റ് ബുഷ്	1		
7-8	0-35943-0140		ഇൻസുലേറ്റ് ബുഷ്	1		
7-9	0-35784-0210		കണക്റ്റ് ബാർ	1		
7-10	0-35784-0290		കണക്റ്റ് ബാർ	1		
7-11	0-35761-0250		കവർ	1		
7-12	0-09057-0220		വാഷർ	2		
7-13	0-09011-3540		സ്ക്രൂ	2		
7-14	0-0056-05302		സ്ക്രൂ	3		
8	0-35719-0211		റെഗുലേറ്റർ അസി	1		

Machine Translated by Google

0-35000-4231 ആൾട്ടർനേറ്റർ

ഒഇഎം കസ്റ്റമർ	കൊമാറ്റ്സു	OEM പാർട്സ് നമ്പർ	600-825-6121, 600-825-6121
നോമിനൽ ഔട്ട് പുട്ട്	24 വി 60 എ	വിതരണ നിബന്ധന	09.02
ഭാരം	11 കിലോ	റെഗുലേറ്റർ	ബിൽറ്റ്-ഇൻ
എഞ്ചിൻ മോഡൽ	എസ്എ6ഡി108		
വാഹനം	WA100-3, മറ്റുള്ളവ		
ഡിസൈൻ റെക്കോർഡ് 4230 4231	റോട്ടർ അസി, കോളർ, സ്റ്റേറ്റർ അസി, എഫ്. ബ്രാക്കറ്റ് അസി, പുള്ളി, പുള്ളി നട്ട്, ഫീൽഡ് കോയിൽ കമ്പനി, ആർ. ബ്രാക്കറ്റ്, കവർ മാറ്റി		
കുറിപ്പ്	17 ടൈപ്പ് V ബെൽറ്റ് ഡബിൾ പീക്കുകൾ ക്ലോക്ക്വൈസ് റൊട്ടേഷൻ പുള്ളിയും ഫാനും 0-35000-4221 ൽ നിന്ന് വ്യത്യസ്തമാണ്. പഴയ മോഡൽ 0-35000-4230 ആണ്. എന്നിരുന്നാലും, അത്തരം ഘടകങ്ങൾ റോട്ടർ അസി, കോളർ, സ്റ്റേറ്റർ അസി, ഫ്രണ്ട് ബ്രാക്കറ്റ് എന്നിവയുമായി പൊരുത്തപ്പെടുന്നില്ല. അസി, പുള്ളി, പുള്ളി നട്ട്, ഫീൽഡ് കോയിൽ കമ്പനി, പിൻ ബ്രാക്കറ്റും കവറും. 0-35000-4230, 4231 സ്വന്തം അദ്വിതീയ ഭാഗങ്ങൾ ഉപയോഗിക്കണം. ആൾട്ടർനേറ്റർ അസിയുടെ പഴയ / പുതിയ പാർട്ട് നമ്പർ എങ്ങനെ തിരിച്ചറിയാം: പഴയ മോഡലിൽ പുള്ളി ശരിയാക്കാൻ പ്ലെയിൻ വാഷർ, സ്പ്രിംഗ് വാഷർ, നട്ട് എന്നിവ ഉപയോഗിക്കുന്നു. പുള്ളി ശരിയാക്കാൻ പുതിയ മോഡലിൽ ഫ്ലേഞ്ച് നട്ട് ഉപയോഗിക്കുന്നു.		

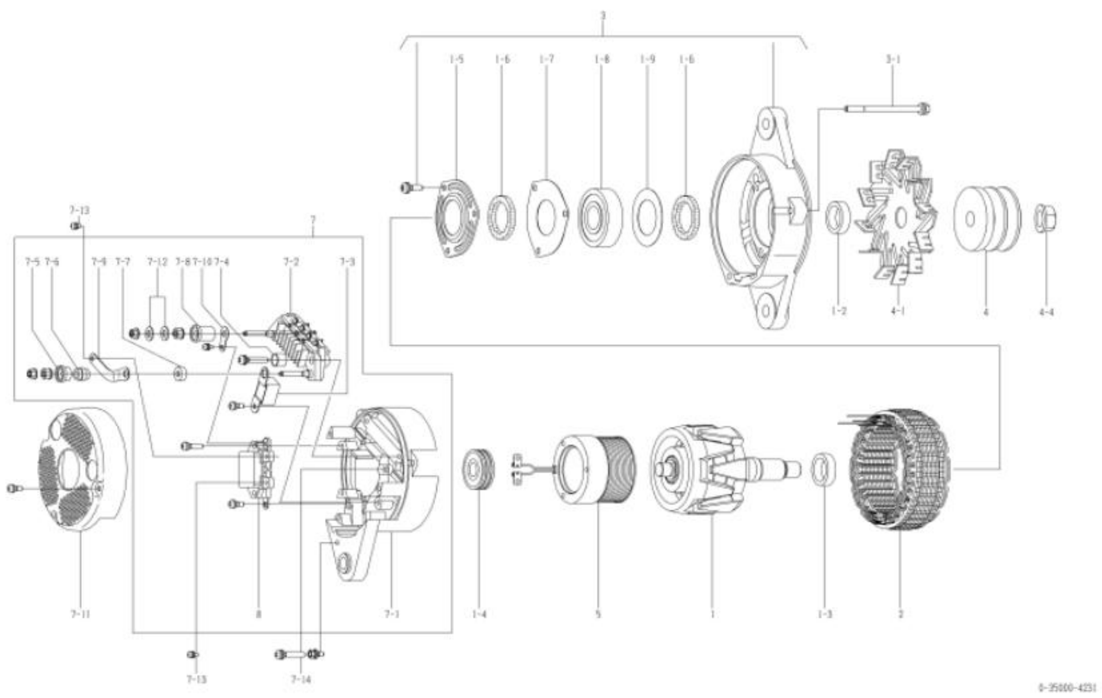

0-35000-4231 ആൾട്ടർനേറ്റർ (മേക്കർ പാർട്ട് നമ്പർ 600-825-6121)

ഇല്ല	ഭാഗങ്ങളുടെ നമ്പർ	മേക്കർ പാർട്സ് നമ്പർ	വിവരണം	അളവ്	ലിസ്റ്റ് വില	കുറിപ്പ്
1	0-35100-0418		റോട്ടർ അസി	1		
1-2	1-33923-0240		കോളർ	1		
1-3	0-35923-0160		കോളർ	1		
1-4	0-09201-0980		പന്ത് ബെയറിംഗ്	1		പിൻഭാഗം
1-5	0-35926-0070		റിട്ടെയ്നർ	1		
1-6	0-35951-0060		പാക്കിംഗ്	2		
1-7	0-35926-0090		റിട്ടെയ്നർ	1		
1-8	0-09201-1450		പന്ത് ബെയറിംഗ്	1		മുൻവശം
1-9	1-33926-0730		റിട്ടെയ്നർ	1		
2	0-35200-0528		സ്റ്റേറ്റർ അസി	1		
3	0-35300-0450		എഫ്.ബ്രാക്കറ്റ് അസി	1		1-51-9 ഉൾപ്പെടെ
3-1	0-0275-06802		ബോൾട്ട്	3		ബോൾട്ട് വഴി
4	0-35411-0638		പുള്ളി	1		
4-1	0-35421-0230		ഫാൻ	1		
4-4	0-09006-0730		നട്ട്	1		
5	0-35120-0528		ഫീൽഡ് കോയിൽ കമ്പനി	1		
7	0-35700-1170		ആർ.ബ്രാക്കറ്റ് അസി	1		7-17-10, 7-12, 8 എന്നിവ ഉൾപ്പെടുന്നു
7-1	0-35710-1350		റിയർ ബ്രാക്കറ്റ് കമ്പനി	1		
7-2	0-35730-0700		റെക്റ്റിഫയർ അസി	1		
7-3	0-09170-2501		കണ്ടൻസർ	1		
7-4	0-35943-0170		ഇൻസുലേറ്റ് ബുഷ്	2		
7-5	0-35943-0154		ഇൻസുലേറ്റ് ബുഷ്	1		
7-6	0-35923-0134		കോളർ	1		
7-7	0-35943-0160		ഇൻസുലേറ്റ് ബുഷ്	1		
7-8	0-35943-0140		ഇൻസുലേറ്റ് ബുഷ്	1		
7-9	0-35784-0210		കണക്റ്റ് ബാർ	1		
7-10	0-35784-0290		കണക്റ്റ് ബാർ	1		
7-11	0-35761-0318		കവർ	1		
7-12	0-09057-0220		വാഷർ	2		
7-13	0-09011-3540		സ്ക്രൂ	2		
7-14	0-0056-05302		സ്ക്രൂ	3		
8	0-35719-0201		റെഗുലേറ്റർ അസി	1		

Machine Translated by Google

0-35000-4240 ആൾട്ടർനേറ്റർ

ഒഇഎം കസ്റ്റമർ	കൊമാറ്റ്സു	OEM പാർട്സ് നമ്പർ	600-825-6130, 600-825-6130
നോമിനൽ ഔട്ട് പുട്ട്	24 വി 60 എ	വിതരണ നിബന്ധന	98.11
ഭാരം	11 കിലോ	റെഗുലേറ്റർ	ബിൽറ്റ്-ഇൻ
എഞ്ചിൻ മോഡൽ SA6D170E-1, മറ്റുള്ളവ			
വാഹനം	പിസി1000-1, മറ്റുള്ളവ		
ഡിസൈൻ റെക്കോർഡ്			
കുറിപ്പ്	19 ടൈപ്പ് വി ബെൽറ്റ് സിംഗിൾ പീക്ക് ക്ലോക്ക്വൈസ് റൊട്ടേഷൻ പുള്ളിയും ഫാനും 0-35000-4220 ൽ നിന്ന് വ്യത്യസ്തമാണ്. ഏറ്റവും പുതിയ മോഡൽ 0-35000-4241 ആണ്. എന്നിരുന്നാലും, അത്തരം ഘടകങ്ങൾ റോട്ടർ അസി, കോളർ, സ്റ്റേറ്റർ അസി, ഫ്രണ്ട് ബ്രാക്കറ്റ് എന്നിവയുമായി പൊരുത്തപ്പെടുന്നില്ല. അസി, പുള്ളി, പുള്ളി നട്ട്, ഫീൽഡ് കോയിൽ കമ്പനി, പിൻ ബ്രാക്കറ്റും കവറും. 0-35000-4240, 4241 സ്വന്തം അദ്വിതീയ ഭാഗങ്ങൾ ഉപയോഗിക്കണം. ആൾട്ടർനേറ്റർ അസിയുടെ പഴയ / പുതിയ പാർട്ട് നമ്പർ എങ്ങനെ തിരിച്ചറിയാം: പഴയ മോഡലിൽ പുള്ളി ശരിയാക്കാൻ പ്ലെയിൻ വാഷർ, സ്പ്രിംഗ് വാഷർ, നട്ട് എന്നിവ ഉപയോഗിക്കുന്നു. പുള്ളി ശരിയാക്കാൻ പുതിയ മോഡലിൽ ഫ്ലേഞ്ച് നട്ട് ഉപയോഗിക്കുന്നു.		

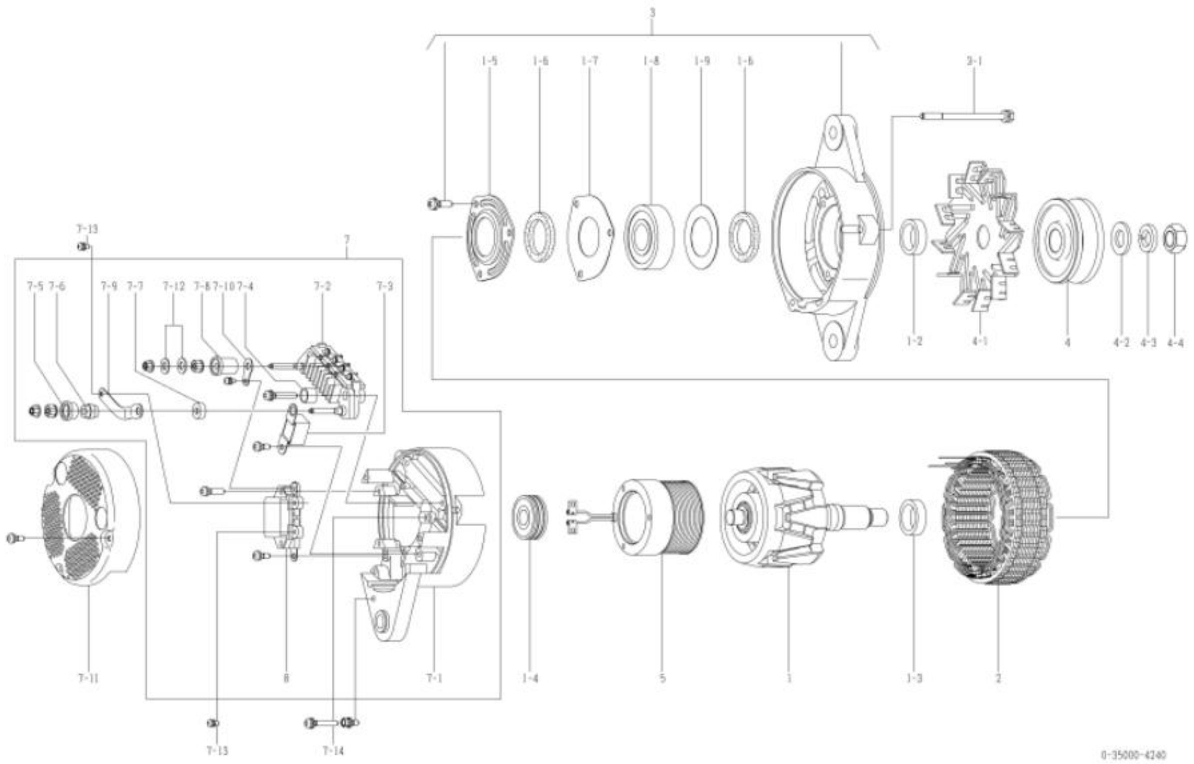

0-35000-4240 ആൾട്ടർനേറ്റർ (മേക്കർ പാർട്ട് നമ്പർ 600-825-6130)

ഇല്ല	ഭാഗങ്ങളുടെ നമ്പർ	മേക്കർ പാർട്സ് നമ്പർ	വിവരണം	അളവ്	ലിസ്റ്റ് വില	കുറിപ്പ്
1	0-35100-0300		റോട്ടർ അസി	1		
1-2	1-33923-0790		കോളർ	1		
1-3	0-35923-0160		കോളർ	1		
1-4	0-09201-0980		പന്ത് ബെയറിംഗ്	1		പിൻഭാഗം
1-5	0-35926-0070		റിട്ടെയ്നർ	1		
1-6	0-35951-0060		പാക്കിംഗ്	2		
1-7	0-35926-0090		റിട്ടെയ്നർ	1		
1-8	0-09201-1140		പന്ത് ബെയറിംഗ്	1		മുൻവശം
1-9	1-33926-0730		റിട്ടെയ്നർ	1		
2	0-35200-0460		സ്റ്റേറ്റർ അസി	1		
3	0-35300-0350		എഫ്.ബ്രാക്കറ്റ് അസി	1		1-5 1-9 ഉൾപ്പെടെ
3-1	0-0275-06802		ബോൾട്ട്	3		ബോൾട്ട് വഴി
4	0-35411-0600		പുള്ളി	1		
4-1	0-35421-0240		ഫാൻ	1		
4-2	0-09057-0230		വാഷർ	1		
4-3	1-0335-16002		സ്പ്രിംഗ് വാഷർ	1		
4-4	0-0280-16022		നട്ട്	1		
5	0-35120-0290		ഫീൽഡ് കോയിൽ കമ്പനി	1		
7	0-35700-0921		ആർ.ബ്രാക്കറ്റ് അസി	1		ഐഎൻസി 7-1 7-10, 7-12, 8
7-1	0-35710-1010		റിയർ ബ്രാക്കറ്റ് കമ്പനി	1		
7-2	0-35730-0700		റെക്റ്റിഫൈയർ അസി	1		
7-3	0-09170-2501		കണ്ടൻസർ	1		
7-4	0-35943-0170		ഇൻസുലേറ്റ് ബുഷ്	2		
7-5	0-35943-0150		ഇൻസുലേറ്റ് ബുഷ്	1		
7-6	0-35923-0130		കോളർ	1		
7-7	0-35943-0160		ഇൻസുലേറ്റ് ബുഷ്	1		
7-8	0-35943-0140		ഇൻസുലേറ്റ് ബുഷ്	1		
7-9	0-35784-0210		കണക്റ്റ് ബാർ	1		
7-10	0-35784-0290		കണക്റ്റ് ബാർ	1		
7-11	0-35761-0250		കവർ	1		
7-12	0-09057-0220		വാഷർ	2		
7-13	0-09011-3540		സ്ക്രൂ	2		
7-14	0-0056-05302		സ്ക്രൂ	3		
8	0-35719-0211		റെഗുലേറ്റർ അസി	1		

Machine Translated by Google

0-35000-4241 ആൾട്ടർനേറ്റർ

ഒഇഎം കസ്റ്റമർ	കൊമാറ്റ്സു	OEM പാർട്സ് നമ്പർ	600-825-6131, 600-825-6131, 600-825-6131, 600-825-825-6131, 600-825-825-6131, 600-825-825-82-6
നോമിനൽ ഔട്ട് പുട്ട്	24 വി 60 എ	വിതരണ നിബന്ധന	10.01
ഭാരം	11 കിലോ	റെഗുലേറ്റർ	ബിൽറ്റ്-ഇൻ
എഞ്ചിൻ മോഡൽ SA6D170E-[illegible], മറ്റുള്ളവ			
വാഹനം	പിസി1000-1, മറ്റുള്ളവ		
ഡിസൈൻ റെക്കോർഡ് 4240	4241 റോട്ടർ അസി, കോളർ, സ്റ്റേറ്റർ അസി, എഫ്. ബ്രാക്കറ്റ് അസി, പുള്ളി, പുള്ളി നട്ട്, ഫീൽഡ് കോയിൽ കമ്പനി, ആർ. ബ്രാക്കറ്റ്, കവർ മാറ്റി		
കുറിപ്പ്	19 ടൈപ്പ് വി ബെൽറ്റ് സിംഗിൾ പീക്ക് ക്ലോക്ക്വൈസ് റൊട്ടേഷൻ പുള്ളിയും ഫാനും 0-35000-4221 ൽ നിന്ന് വ്യത്യസ്തമാണ്. PLD മോഡൽ 0-35000-4240 ആണ്. എന്നിരുന്നാലും, അത്തരം ഘടകങ്ങൾ റോട്ടർ അസി, കോളർ, സ്റ്റേറ്റർ അസി, ഫ്രണ്ട് ബ്രാക്കറ്റ് എന്നിവയുമായി പൊരുത്തപ്പെടുന്നില്ല. അസി, പുള്ളി, പുള്ളി നട്ട്, ഫീൽഡ് കോയിൽ കമ്പനി, പിൻ ബ്രാക്കറ്റും കവറും. 0-35000-4240, 4241 സ്വന്തം അദ്വിതീയ ഭാഗങ്ങൾ ഉപയോഗിക്കണം. ആൾട്ടർനേറ്റർ അസിയുടെ പഴയ / പുതിയ പാർട്ട് നമ്പർ എങ്ങനെ തിരിച്ചറിയാം: പഴയ മോഡലിൽ പുള്ളി ശരിയാക്കാൻ പ്ലെയിൻ വാഷർ, സ്പ്രിംഗ് വാഷർ, നട്ട് എന്നിവ ഉപയോഗിക്കുന്നു. പുള്ളി ശരിയാക്കാൻ പുതിയ മോഡലിൽ ഫ്ലേഞ്ച് നട്ട് ഉപയോഗിക്കുന്നു.		

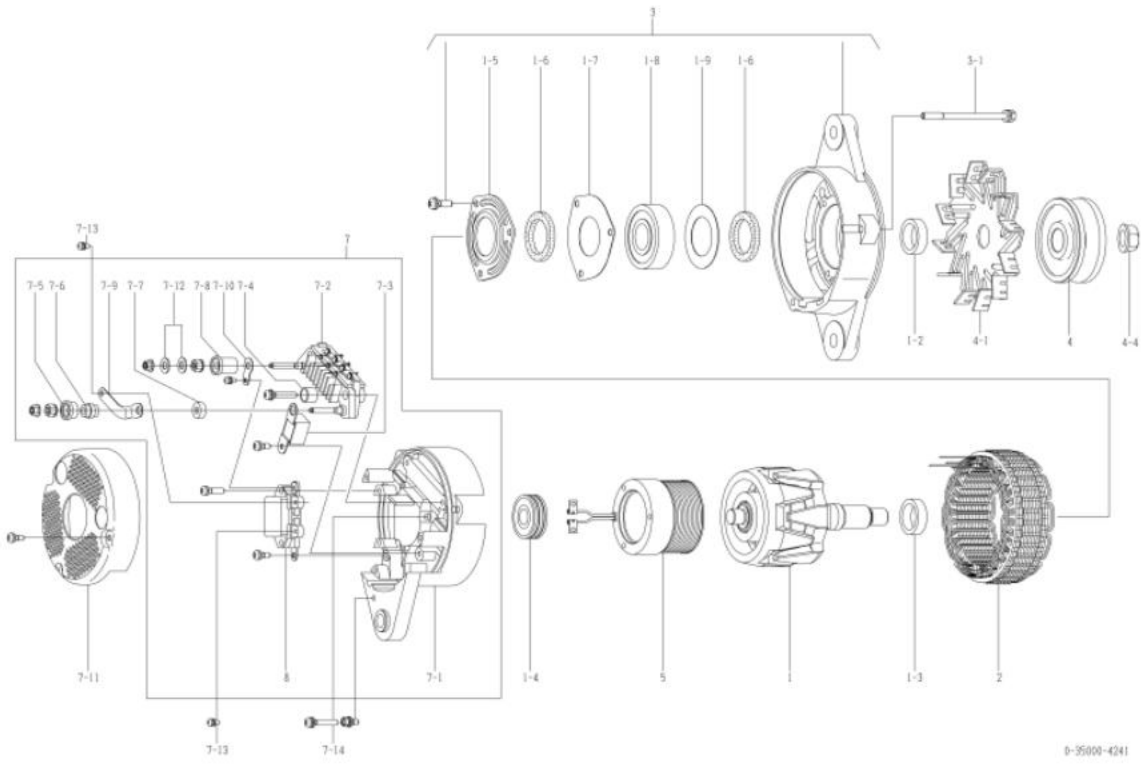

0-35000-4241 ആൾട്ടർനേറ്റർ (മേക്കർ പാർട്ട് നമ്പർ 600-825-6131)

ഇല്ല	ഭാഗങ്ങളുടെ നമ്പർ	മേക്കർ പാർട്സ് നമ്പർ	വിവരണം	അളവ്	ലിസ്റ്റ് വില	കുറിപ്പ്
1	0-35100-0418		റോട്ടർ അസി	1		
1-2	1-33923-0240		കോളർ	1		
1-3	0-35923-0160		കോളർ	1		
1-4	0-09201-0980		പന്ത് ബെയറിംഗ്	1		പിൻഭാഗം
1-5	0-35926-0070		റിട്ടെയ്നർ	1		
1-6	0-35951-0060		പാക്കിംഗ്	2		
1-7	0-35926-0090		റിട്ടെയ്നർ	1		
1-8	0-09201-1450		പന്ത് ബെയറിംഗ്	1		മുൻവശം
1-9	1-33926-0730		റിട്ടെയ്നർ	1		
2	0-35200-0528		സ്റ്റേറ്റർ അസി	1		
3	0-35300-0450		എഫ്.ബ്രാക്കറ്റ് അസി	1		1-51-9 ഉൾപ്പെടെ
3-1	0-0275-06802		ബോൾട്ട്	3		ബോൾട്ട് വഴി
4	0-35411-0604		പുള്ളി	1		
4-1	0-35421-0240		ഫാൻ	1		
4-4	0-09006-0730		നട്ട്	1		
5	0-35120-0528		ഫീൽഡ് കോയിൽ കമ്പനി	1		
7	0-35700-1170		ആർ.ബ്രാക്കറ്റ് അസി	1		7-17-10, 7-12, 8 എന്നിവ ഉൾപ്പെടുന്നു
7-1	0-35710-1350		റിയർ ബ്രാക്കറ്റ് കമ്പനി	1		
7-2	0-35730-0700		റെക്റ്റിഫയർ അസി	1		
7-3	0-09170-2501		കണ്ടൻസർ	1		
7-4	0-35943-0170		ഇൻസുലേറ്റ് ബുഷ്	2		
7-5	0-35943-0154		ഇൻസുലേറ്റ് ബുഷ്	1		
7-6	0-35923-0134		കോളർ	1		
7-7	0-35943-0160		ഇൻസുലേറ്റ് ബുഷ്	1		
7-8	0-35943-0140		ഇൻസുലേറ്റ് ബുഷ്	1		
7-9	0-35784-0210		കണക്റ്റ് ബാർ	1		
7-10	0-35784-0290		കണക്റ്റ് ബാർ	1		
7-11	0-35761-0318		കവർ	1		
7-12	0-09057-0220		വാഷർ	2		
7-13	0-09011-3540		സ്ക്രൂ	2		
7-14	0-0056-05302		സ്ക്രൂ	3		
8	0-35719-0201		റെഗുലേറ്റർ അസി	1		
7-14	0-0056-05302		സ്ക്രൂ	3		
8	0-35719-0201		റെഗുലേറ്റർ അസി	1		

Machine Translated by Google

0-35000-4250 ആൽട്ടർനേറ്റർ

ഒഇഎം കസ്റ്റമർ	കൊമാറ്റ്സു	OEM പാർട്സ് നമ്പർ	600-825-6150
നോമിനൽ ഔട്ട് പുട്ട്	24 വി 60 എ	വിതരണ നിബന്ധന	98.11
ഭാരം	11 കിലോ	റെഗുലേറ്റർ	ബിൽറ്റ്-ഇൻ
എഞ്ചിൻ മോഡൽ	എസ്6ഡി125ഇ-2		
വാഹനം	wa450-3 ന്റെ സവിശേഷതകൾ		
ഡിസൈൻ റെക്കോർഡ്			
കുറിപ്പ്	22 ടൈപ്പ് v ബെൽറ്റ് ഡബിൾ പീക്കുകൾ ക്ലോക്ക്വൈസ് റൊട്ടേഷൻ പുള്ളിയും ഫാനും 0-35000-4220 ൽ നിന്ന് വ്യത്യസ്തമാണ്. ഏറ്റവും പുതിയ മോഡൽ 0-35000-4251 ആണ്. എന്നിരുന്നാലും, അത്തരം ഘടകങ്ങൾ റോട്ടർ അസി, കോളർ, സ്റ്റേറ്റർ അസി, ഫ്രണ്ട് ബ്രാക്കറ്റ് എന്നിവയുമായി പൊരുത്തപ്പെടുന്നില്ല. അസി, പുള്ളി, പുള്ളി നട്ട്, ഫീൽഡ് കോയിൽ കമ്പനി, പിൻ ബ്രാക്കറ്റും കവറും. 0-35000-4250, 4251 സ്വന്തം അദ്വിതീയ ഭാഗങ്ങൾ ഉപയോഗിക്കണം. ആൽട്ടർനേറ്റർ അസിയുടെ പഴയ / പുതിയ പാർട്ട് നമ്പർ എങ്ങനെ തിരിച്ചറിയാം: പഴയ മോഡലിൽ പുള്ളി ശരിയാക്കാൻ പ്ലെയിൻ വാഷർ, സ്പ്രിംഗ് വാഷർ, നട്ട് എന്നിവ ഉപയോഗിക്കുന്നു. പുള്ളി ശരിയാക്കാൻ പുതിയ മോഡലിൽ ഫ്ലേഞ്ച് നട്ട് ഉപയോഗിക്കുന്നു.		

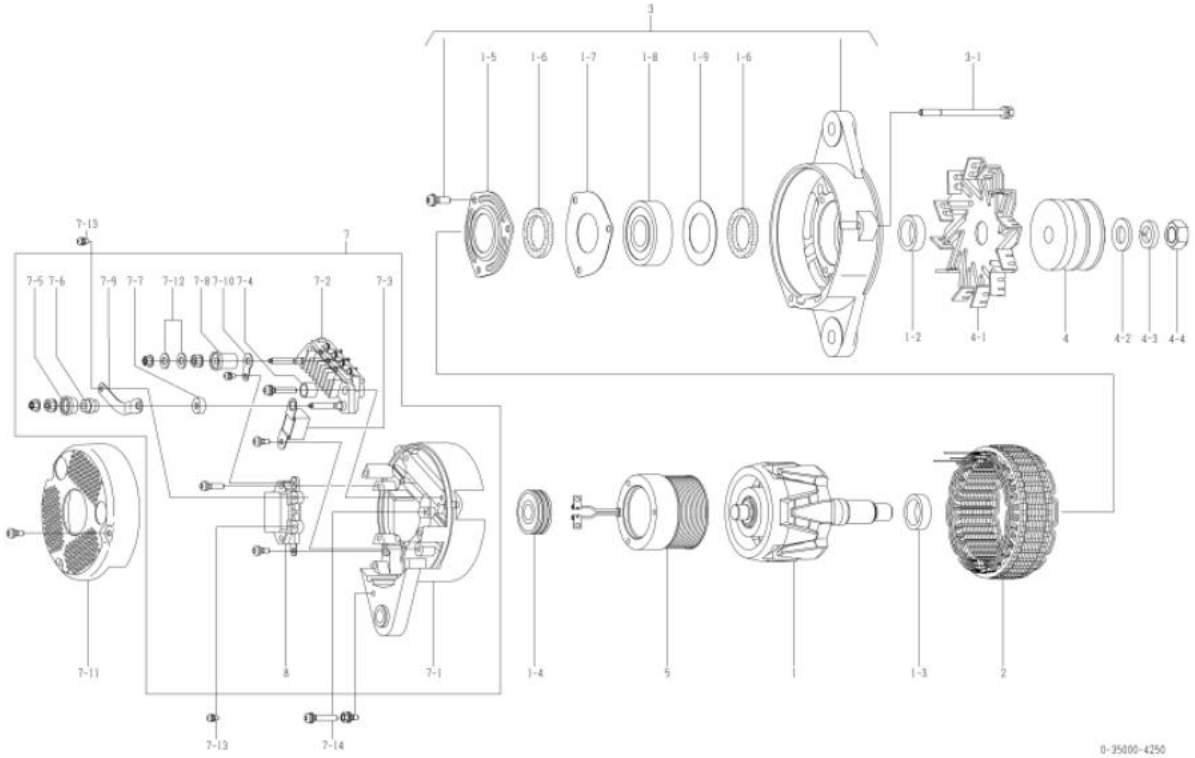

0-35000-4250 ആൽട്ടർനേറ്റർ (മേക്കർ പാർട്ട് നമ്പർ 600-825-6150)

ഇല്ല	ഭാഗങ്ങളുടെ നമ്പർ	മേക്കർ പാർട്സ് നമ്പർ	വിവരണം	അളവ്	ലിസ്റ്റ് വില	കുറിപ്പ്
1	0-35100-0300		റോട്ടർ അസി	1		
1-2	1-33923-0790		കോളർ	1		
1-3	0-35923-0160		കോളർ	1		
1-4	0-09201-0980		പന്ത് ബെയറിംഗ്	1		പിൻഭാഗം
1-5	0-35926-0070		റിട്ടെയ്നർ	1		
1-6	0-35951-0060		പാക്കിംഗ്	2		
1-7	0-35926-0090		റിട്ടെയ്നർ	1		
1-8	0-09201-1140		പന്ത് ബെയറിംഗ്	1		മുൻവശം
1-9	1-33926-0730		റിട്ടെയ്നർ	1		
2	0-35200-0460		സ്റ്റേറ്റർ അസി	1		
3	0-35300-0350		എഫ്.ബ്രാക്കറ്റ് അസി	1		1-5〜1-9 ഉൾപ്പെടെ
3-1	0-0275-06802		ബോൾട്ട്	3		ബോൾട്ട് വഴി
4	0-35411-0560		പുള്ളി	1		
4-1	0-35421-0240		ഫാൻ	1		
4-2	0-09057-0230		വാഷർ	1		
4-3	1-0335-16002		സ്പ്രിംഗ് വാഷർ	1		
4-4	0-0280-16022		നട്ട്	1		
5	0-35120-0290		ഫീൽഡ് കോയിൽ കമ്പനി	1		
7	0-35700-0921		ആർ.ബ്രാക്കറ്റ് അസി	1		ഐഎൻസി 7-1〜7-10, 7-12, 8
7-1	0-35710-1010		റിയർ ബ്രാക്കറ്റ് കമ്പനി	1		
7-2	0-35730-0700		റിക്റ്റിഫൈയർ അസി	1		
7-3	0-09170-2501		കണ്ടൻസർ	1		
7-4	0-35943-0170		ഇൻസുലേറ്റ് ബുഷ്	2		
7-5	0-35943-0150		ഇൻസുലേറ്റ് ബുഷ്	1		
7-6	0-35923-0130		കോളർ	1		
7-7	0-35943-0160		ഇൻസുലേറ്റ് ബുഷ്	1		
7-8	0-35943-0140		ഇൻസുലേറ്റ് ബുഷ്	1		
7-9	0-35784-0210		കണക്റ്റ് ബാർ	1		
7-10	0-35784-0290		കണക്റ്റ് ബാർ	1		
7-11	0-35761-0250		കവർ	1		
7-12	0-09057-0220		വാഷർ	2		
7-13	0-09011-3540		സ്ക്രൂ	2		
7-14	0-0056-05302		സ്ക്രൂ	3		
8	0-35719-0211		റെഗുലേറ്റർ അസി	1		

Machine Translated by Google

0-35000-4251 ആൾട്ടർനേറ്റർ

ഒഇഎം കസ്റ്റമർ	കൊമാറ്റ്സു	OEM പാർട്സ് നമ്പർ	600-825-6151
നോമിനൽ ഔട്ട് പുട്ട്	24 വി 60 എ	വിതരണ നിബന്ധന	10.01
ഭാരം	11 കിലോ	റെഗുലേറ്റർ	ബിൽറ്റ്-ഇൻ
എഞ്ചിൻ മോഡൽ	എസ്6ഡി125ഇ-2		
വാഹനം	WA450-3 ന്റെ സവിശേഷതകൾ		
ഡിസൈൻ റെക്കോർഡ് 4250	4251 റോട്ടർ അസി, കോളർ, സ്റ്റേറ്റർ അസി, എഫ്. ബ്രാക്കറ്റ് അസി, പുള്ളി, പുള്ളി നട്ട്, ഫീൽഡ് കോയിൽ കമ്പനി, ആർ. ബ്രാക്കറ്റ്, കവർ മാറ്റി		
കുറിപ്പ്	22 ടൈപ്പ് V ബെൽറ്റ് ഡബിൾ പീക്കുകൾ ക്ലോക്ക്വൈസ് റൊട്ടേഷൻ പുള്ളിയും ഫാനും 0-35000-4221 ൽ നിന്ന് വ്യത്യസ്തമാണ്. പഴയ മോഡൽ 0-35000-4250 ആണ്. എന്നിരുന്നാലും, അത്തരം ഘടകങ്ങൾ റോട്ടർ അസി, കോളർ, സ്റ്റേറ്റർ അസി, ഫ്രണ്ട് ബ്രാക്കറ്റ് എന്നിവയുമായി പൊരുത്തപ്പെടുന്നില്ല. അസി, പുള്ളി, പുള്ളി നട്ട്, ഫീൽഡ് കോയിൽ കമ്പനി, പിൻ ബ്രാക്കറ്റും കവറും. 0-35000-4250, 4251 സ്വന്തം അദ്വിതീയ ഭാഗങ്ങൾ ഉപയോഗിക്കണം. ആൾട്ടർനേറ്റർ അസിയുടെ പഴയ / പുതിയ പാർട്ട് നമ്പർ എങ്ങനെ തിരിച്ചറിയാം: പഴയ മോഡലിൽ പുള്ളി ശരിയാക്കാൻ പ്ലെയിൻ വാഷർ, സ്പ്രിംഗ് വാഷർ, നട്ട് എന്നിവ ഉപയോഗിക്കുന്നു. പുള്ളി ശരിയാക്കാൻ പുതിയ മോഡലിൽ ഫ്ലേഞ്ച് നട്ട് ഉപയോഗിക്കുന്നു.		

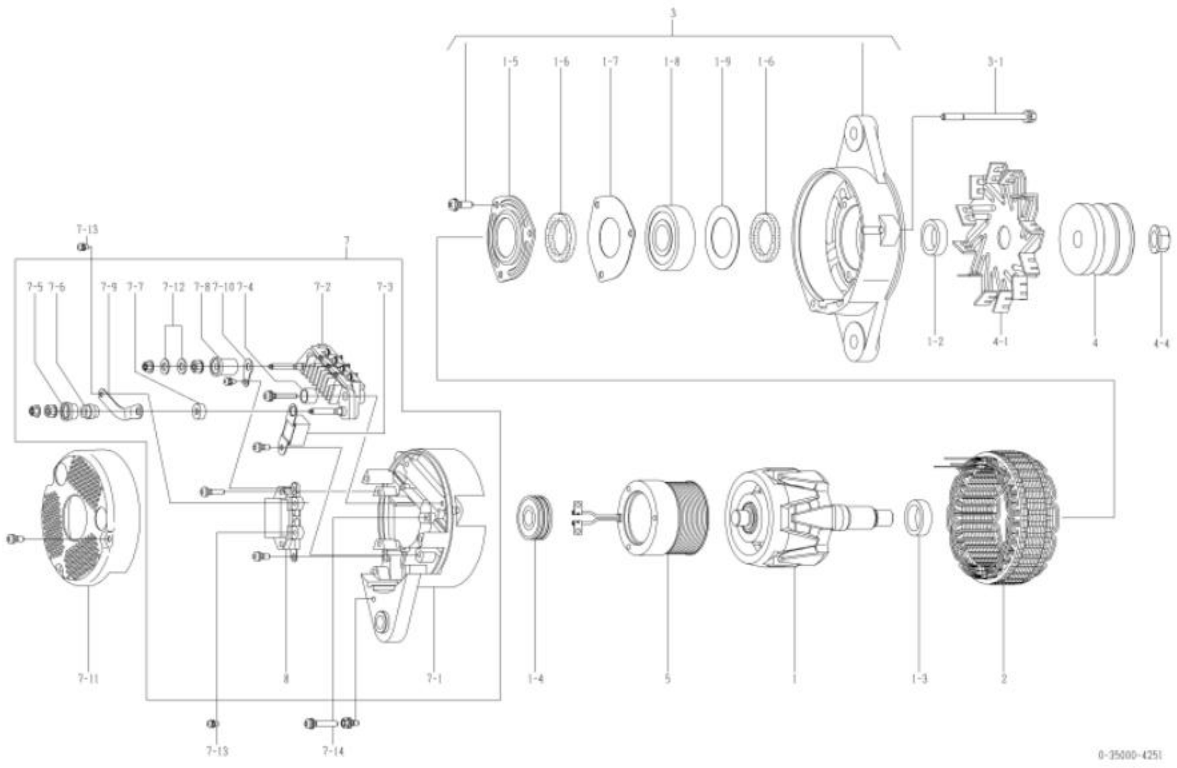

0-35000-4251 ആൾട്ടർനേറ്റർ (മേക്കർ പാർട്ട് നമ്പർ 600-825-6151)

ഇല്ല	ഭാഗങ്ങളുടെ നമ്പർ	മേക്കർ പാർട്സ് നമ്പർ	വിവരണം	അളവ്	ലിസ്റ്റ് വില	കുറിപ്പ്
1	0-35100-0418		റോട്ടർ അസി	1		
1-2	1-33923-0240		കോളർ	1		
1-3	0-35923-0160		കോളർ	1		
1-4	0-09201-0980		പന്ത് ബെയറിംഗ്	1		പിൻഭാഗം
1-5	0-35926-0070		റിട്ടെയ്നർ	1		
1-6	0-35951-0060		പാക്കിംഗ്	2		
1-7	0-35926-0090		റിട്ടെയ്നർ	1		
1-8	0-09201-1450		പന്ത് ബെയറിംഗ്	1		മുൻവശം
1-9	1-33926-0730		റിട്ടെയ്നർ	1		
2	0-35200-0528		സ്റ്റേറ്റർ അസി	1		
3	0-35300-0450		എഫ്.ബ്രാക്കറ്റ് അസി	1		1-5 1-9 ഉൾപ്പെടെ
3-1	0-0275-06802		ബോൾട്ട്	3		ബോൾട്ട് വഴി
4	0-35411-0568		പുള്ളി	1		
4-1	0-35421-0240		ഫാൻ	1		
4-4	0-09006-0730		നട്ട്	1		
5	0-35120-0528		ഫീൽഡ് കോയിൽ കമ്പനി	1		
7	0-35700-1170		ആർ.ബ്രാക്കറ്റ് അസി	1		7-1 7-10, 7-12, 8 എന്നിവ ഉൾപ്പെടുന്നു
7-1	0-35710-1350		റിയർ ബ്രാക്കറ്റ് കമ്പനി	1		
7-2	0-35730-0700		റെക്റ്റിഫയർ അസി	1		
7-3	0-09170-2501		കണ്ടൻസർ	1		
7-4	0-35943-0170		ഇൻസുലേറ്റ് ബുഷ്	2		
7-5	0-35943-0154		ഇൻസുലേറ്റ് ബുഷ്	1		
7-6	0-35923-0134		കോളർ	1		
7-7	0-35943-0160		ഇൻസുലേറ്റ് ബുഷ്	1		
7-8	0-35943-0140		ഇൻസുലേറ്റ് ബുഷ്	1		
7-9	0-35784-0210		കണക്റ്റ് ബാർ	1		
7-10	0-35784-0290		കണക്റ്റ് ബാർ	1		
7-11	0-35761-0318		കവർ	1		
7-12	0-09057-0220		വാഷർ	2		
7-13	0-09011-3540		സ്ക്രൂ	2		
7-14	0-0056-05302		സ്ക്രൂ	3		
8	0-35719-0201		റെഗുലേറ്റർ അസി	1		

Machine Translated by Google

0-35000-4270 ആൾട്ടർനേറ്റർ

ഒഇഎം കസ്റ്റമർ	കൊമാറ്റ്സു	OEM പാർട്സ് നമ്പർ	600-825-5220
നോമിനൽ ഔട്ട് പുട്ട്	24 വി 50 എ	വിതരണ നിബന്ധന	98.12
ഭാരം	11 കിലോ	റെഗുലേറ്റർ	ബിൽറ്റ്-ഇൻ
എഞ്ചിൻ മോഡൽ	SA6D125E-3, മറ്റുള്ളവ		
വാഹനം	D85EX-15, മറ്റുള്ളവ		
ഡിസൈൻ റെക്കോർഡ്			
കുറിപ്പ്	17 ടൈപ്പ് V ബെൽറ്റ് ഡബിൾ പീക്കുകൾ (ശമിപ്പിച്ചു) ക്ലോക്ക്‌വൈസ് റൊട്ടേഷൻ പുള്ളി 0-35000-4041 ൽ നിന്ന് വ്യത്യസ്തമാണ്. ഏറ്റവും പുതിയ മോഡൽ 0-35000-4271 ആണ്. എന്നിരുന്നാലും, അത്തരം ഘടകങ്ങൾ റോട്ടർ അസി, കോളർ, സ്റ്റേറ്റർ അസി, ഫ്രണ്ട് ബ്രാക്കറ്റ് എന്നിവയുമായി പൊരുത്തപ്പെടുന്നില്ല. അസി, പുള്ളി, പുള്ളി നട്ട്, ഫീൽഡ് കോയിൽ കമ്പനി, പിൻ ബ്രാക്കറ്റും കവറും. 0-35000-4270, 4271 സ്വന്തം അദ്വിതീയ ഭാഗങ്ങൾ ഉപയോഗിക്കണം. ആൾട്ടർനേറ്റർ അസിയുടെ പഴയ / പുതിയ പാർട്ട് നമ്പർ എങ്ങനെ തിരിച്ചറിയാം: പഴയ മോഡലിൽ പുള്ളി ശരിയാക്കാൻ പ്ലെയിൻ വാഷർ, സ്പ്രിംഗ് വാഷർ, നട്ട് എന്നിവ ഉപയോഗിക്കുന്നു. പുള്ളി ശരിയാക്കാൻ പുതിയ മോഡലിൽ ഫ്ലേഞ്ച് നട്ട് ഉപയോഗിക്കുന്നു.		

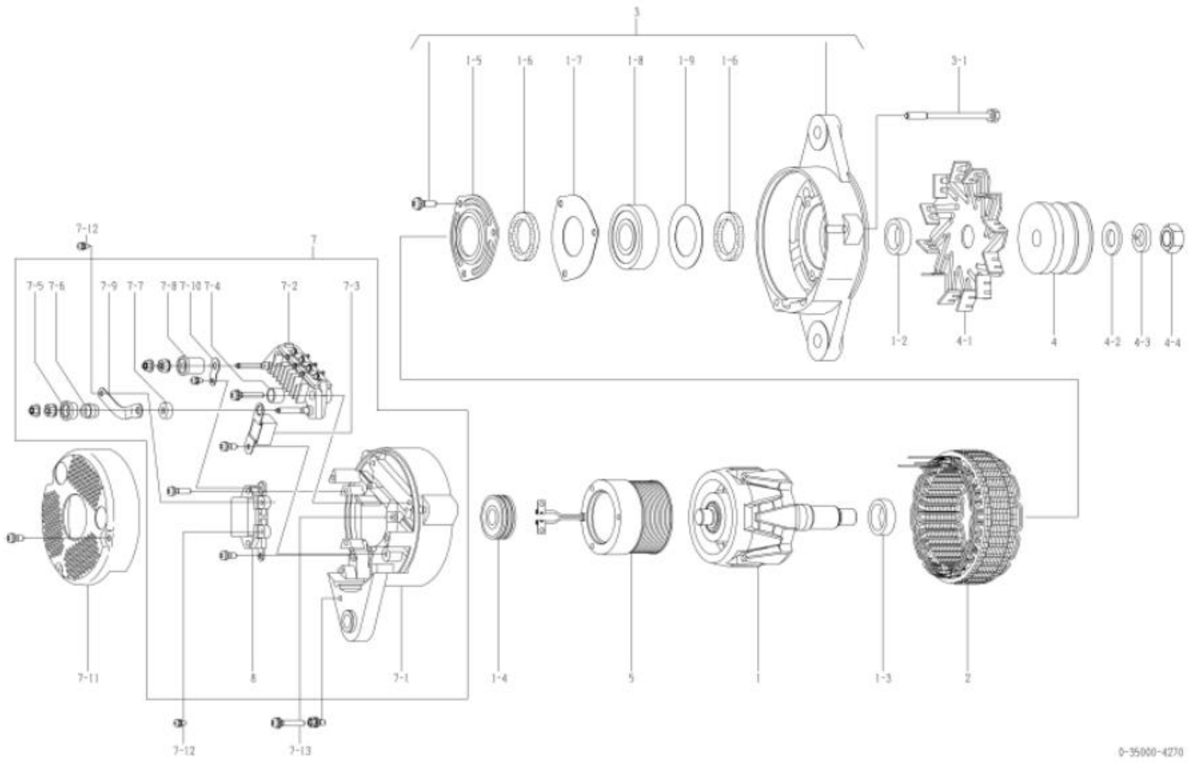

0-35000-4270 ആൾട്ടർനേറ്റർ (മേക്കർ പാർട്ട് നമ്പർ 600-825-5220)

ഇല്ല	ഭാഗങ്ങളുടെ നമ്പർ	മേക്കർ പാർട്സ് നമ്പർ	വിവരണം	അളവ്	ലിസ്റ്റ് വില	കുറിപ്പ്
1	0-35100-0300		റോട്ടർ അസി	1		
1-2	1-33923-0790		കോളർ	1		
1-3	0-35923-0160		കോളർ	1		
1-4	0-09201-0980		പന്ത് ബെയറിംഗ്	1		
1-5	0-35926-0070		റിട്ടെയ്നർ	1		
1-6	0-35951-0060		പാക്കിംഗ്	2		
1-7	0-35926-0090		റിട്ടെയ്നർ	1		
1-8	0-09201-0881		പന്ത് ബെയറിംഗ്	1		
1-9	1-33926-0730		റിട്ടെയ്നർ	1		
2	0-35200-0440		സ്റ്റേറ്റർ അസി	1		
3	0-35300-0190		എഫ്.ബ്രാക്കറ്റ് അസി	1		1-5 1-9 ഉൾപ്പെടെ
3-1	0-0275-06802		ബോൾട്ട്	3		ബോൾട്ട് വഴി
4	0-35411-0750		പുള്ളി	1		
4-1	0-35421-0170		ഫാൻ	1		
4-2	1-0330-16012		പ്ലെയിൻ വാഷർ	1		
4-3	1-0335-16002		സ്പ്രിംഗ് വാഷർ	1		
4-4	0-0280-16022		നട്ട്	1		
5	0-35120-0230		ഫീൽഡ് കോയിൽ കമ്പനി	1		
7	0-35700-0822		ആർ.ബ്രാക്കറ്റ് അസി	1		7-1~7-10, 8 എന്നിവ ഉൾപ്പെടുന്നു
7-1	0-35710-1010		റിയർ ബ്രാക്കറ്റ് കമ്പനി	1		
7-2	0-35730-0510		റെക്റ്റിഫയർ അസി	1		
7-3	0-09170-2501		കണ്ടൻസർ	1		
7-4	0-35943-0170		ഇൻസുലേറ്റ് ബുഷ്	2		
7-5	0-35943-0150		ഇൻസുലേറ്റ് ബുഷ്	1		
7-6	0-35923-0130		കോളർ	1		
7-7	0-35943-0160		ഇൻസുലേറ്റ് ബുഷ്	1		
7-8	0-35943-0140		ഇൻസുലേറ്റ് ബുഷ്	1		
7-9	0-35784-0210		കണക്റ്റ് ബാർ	1		
7-10	0-35784-0290		കണക്റ്റ് ബാർ	1		
7-11	0-35761-0250		കവർ	1		
7-12	0-09011-3540		സ്ക്രൂ	2		
7-13	0-0056-05302		സ്ക്രൂ	3		
8	0-35719-0201		റെഗുലേറ്റർ അസി	1		

Machine Translated by Google

0-35000-4271 ആൾട്ടർനേറ്റർ

ഒഇഎം കസ്റ്റമർ	കൊമാറ്റ്സു	OEM പാർട്സ് നമ്പർ	600-825-5221
നോമിനൽ ഔട്ട് പുട്ട്	24 വി 50 എ	വിതരണ നിബന്ധന	10.01
ഭാരം	11 കിലോ	റെഗുലേറ്റർ	ബിൽറ്റ്-ഇൻ
എഞ്ചിൻ മോഡൽ	SA6D125E-3, മറ്റുള്ളവ		
വാഹനം	D85EX-15, മറ്റുള്ളവ		
ഡിസൈൻ റെക്കോർഡ് 4270	4271	റോട്ടർ അസി, കോളർ, സ്റ്റേറ്റർ അസി, എഫ്. ബ്രാക്കറ്റ് അസി, പുള്ളി, പുള്ളി നട്ട്, ഫീൽഡ് കോയിൽ കമ്പനി, ആർ. ബ്രാക്കറ്റ്, കവർ മാറ്റി	
കുറിപ്പ്	17 ടൈപ്പ് V ബെൽറ്റ് ഡബിൾ പീക്കുകൾ (ശമിപ്പിച്ചു) ക്ലോക്ക്‌വൈസ് റൊട്ടേഷൻ പുള്ളി 0-35000-4042 ൽ നിന്ന് വ്യത്യസ്തമാണ്. പഴയ മോഡൽ 0-35000-4270 ആണ്. എന്നിരുന്നാലും, അത്തരം ഘടകങ്ങൾ റോട്ടർ അസി, കോളർ, സ്റ്റേറ്റർ അസി, ഫ്രണ്ട് ബ്രാക്കറ്റ് എന്നിവയുമായി പൊരുത്തപ്പെടുന്നില്ല. അസി, പുള്ളി, പുള്ളി നട്ട്, ഫീൽഡ് കോയിൽ കമ്പനി, പിൻ ബ്രാക്കറ്റും കവറും. 0-35000-4270, 4271 സ്വന്തം അദ്വിതീയ ഭാഗങ്ങൾ ഉപയോഗിക്കണം. ആൾട്ടർനേറ്റർ അസിയുടെ പഴയ / പുതിയ പാർട്ട് നമ്പർ എങ്ങനെ തിരിച്ചറിയാം: പഴയ മോഡലിൽ പുള്ളി ശരിയാക്കാൻ പ്ലെയിൻ വാഷർ, സ്പ്രിംഗ് വാഷർ, നട്ട് എന്നിവ ഉപയോഗിക്കുന്നു. പുള്ളി ശരിയാക്കാൻ പുതിയ മോഡലിൽ ഫ്ലേഞ്ച് നട്ട് ഉപയോഗിക്കുന്നു.		

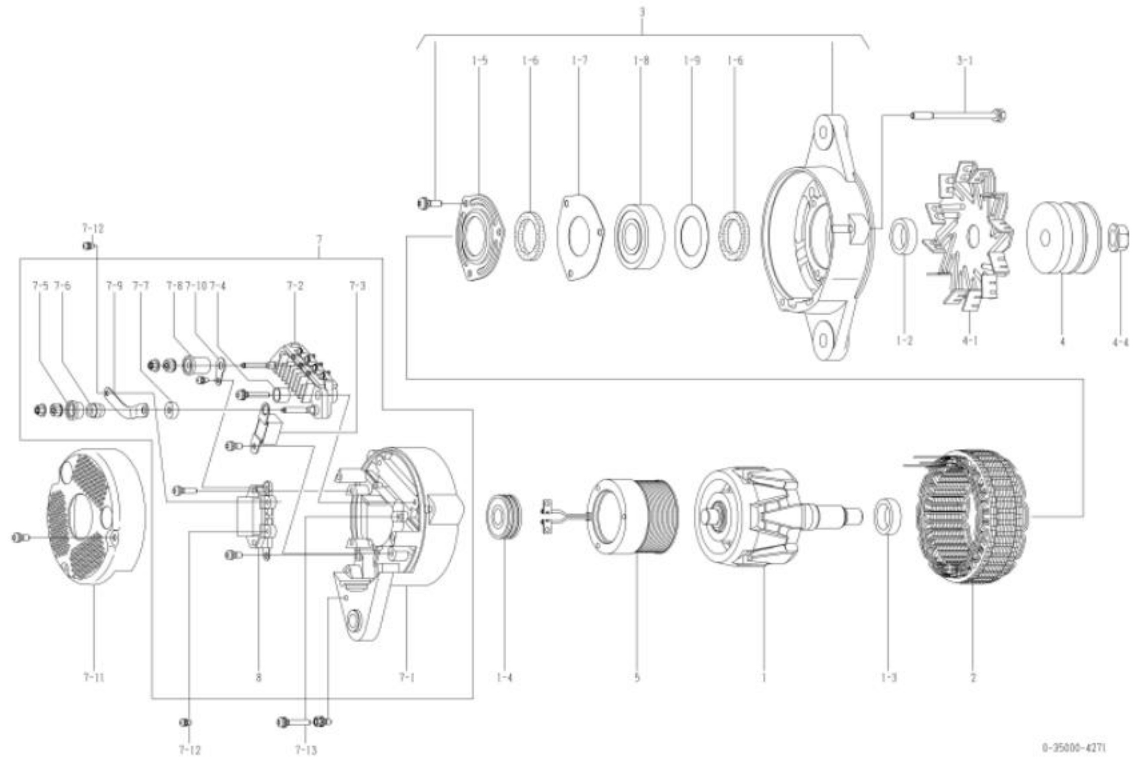

0-35000-4271 ആൾട്ടർനേറ്റർ (മേക്കർ പാർട്ട് നമ്പർ 600-825-5221)

ഇല്ല	ഭാഗങ്ങളുടെ നമ്പർ	മേക്കർ പാർട്സ് നമ്പർ	വിവരണം	അളവ്	ലിസ്റ്റ് വില	കുറിപ്പ്
1	0-35100-0418		റോട്ടർ അസി	1		
1-2	1-33923-0240		കോളർ	1		
1-3	0-35923-0160		കോളർ	1		
1-4	0-09201-0980		പന്ത് ബെയറിംഗ്	1		പിൻഭാഗം
1-5	0-35926-0070		റിട്ടെയ്നർ	1		
1-6	0-35951-0060		പാക്കിംഗ്	2		
1-7	0-35926-0090		റിട്ടെയ്നർ	1		
1-8	0-09201-1450		പന്ത് ബെയറിംഗ്	1		മുൻവശം
1-9	1-33926-0730		റിട്ടെയ്നർ	1		
2	0-35200-0528		സ്റ്റേറ്റർ അസി	1		
3	0-35300-0450		എഫ്.ബ്രാക്കറ്റ് അസി	1		1-51-9 ഉൾപ്പെടെ
3-1	0-0275-06802		ബോൾട്ട്	3		ബോൾട്ട് വഴി
4	0-35411-0758		പുള്ളി	1		
4-1	0-35421-0170		ഫാൻ	1		
4-4	0-09006-0730		നട്ട്	1		
5	0-35120-0528		ഫീൽഡ് കോയിൽ കമ്പനി	1		
7	0-35700-1160		ആർ.ബ്രാക്കറ്റ് അസി	1		7-1~7-10, 8 എന്നിവ ഉൾപ്പെടുന്നു
7-1	0-35710-1350		റിയർ ബ്രാക്കറ്റ് കമ്പനി	1		
7-2	0-35730-0510		റെക്റ്റിഫയർ അസി	1		
7-3	0-09170-2501		കണ്ടൻസർ	1		
7-4	0-35943-0170		ഇൻസുലേറ്റ് ബുഷ്	2		
7-5	0-35943-0154		ഇൻസുലേറ്റ് ബുഷ്	1		
7-6	0-35923-0134		കോളർ	1		
7-7	0-35943-0160		ഇൻസുലേറ്റ് ബുഷ്	1		
7-8	0-35943-0140		ഇൻസുലേറ്റ് ബുഷ്	1		
7-9	0-35784-0210		കണക്റ്റ് ബാർ	1		
7-10	0-35784-0290		കണക്റ്റ് ബാർ	1		
7-11	0-35761-0318		കവർ	1		
7-12	0-09011-3540		സ്ക്രൂ	2		
7-13	0-0056-05302		സ്ക്രൂ	3		
8	0-35719-0201		റെഗുലേറ്റർ അസി	1		

Machine Translated by Google

0-35000-4300 ആൾട്ടർനേറ്റർ

ഒഇഎം കസ്റ്റമർ	ഇസുസു	OEM പാർട്സ് നമ്പർ	1-81200469-4
നോമിനൽ ഔട്ട് പുട്ട്	24 വി 50 എ	വിതരണ നിബന്ധന	99.08□
ഭാരം	10 കിലോ	റെഗുലേറ്റർ	ബിൽറ്റ്-ഇൻ
എഞ്ചിൻ മോഡൽ 6w, മറ്റുള്ളവ			
വാഹനം	സിഎക്സ്, സിവി, എക്സ്, മറ്റുള്ളവർ		
ഡിസൈൻ റെക്കോർഡ്	3951 □ 3952 3953 □ 4300	എഫ്.ബ്രാക്കറ്റ് അസി മാറി പുള്ളി മാറി	
കുറിപ്പ്	15 ടൈപ്പ് v ബെൽറ്റ് ഡബിൾ പീക്കുകൾ (ക്വെഞ്ച്ഡ്) ക്ലോക്ക്വൈസ് റൊട്ടേഷൻ		

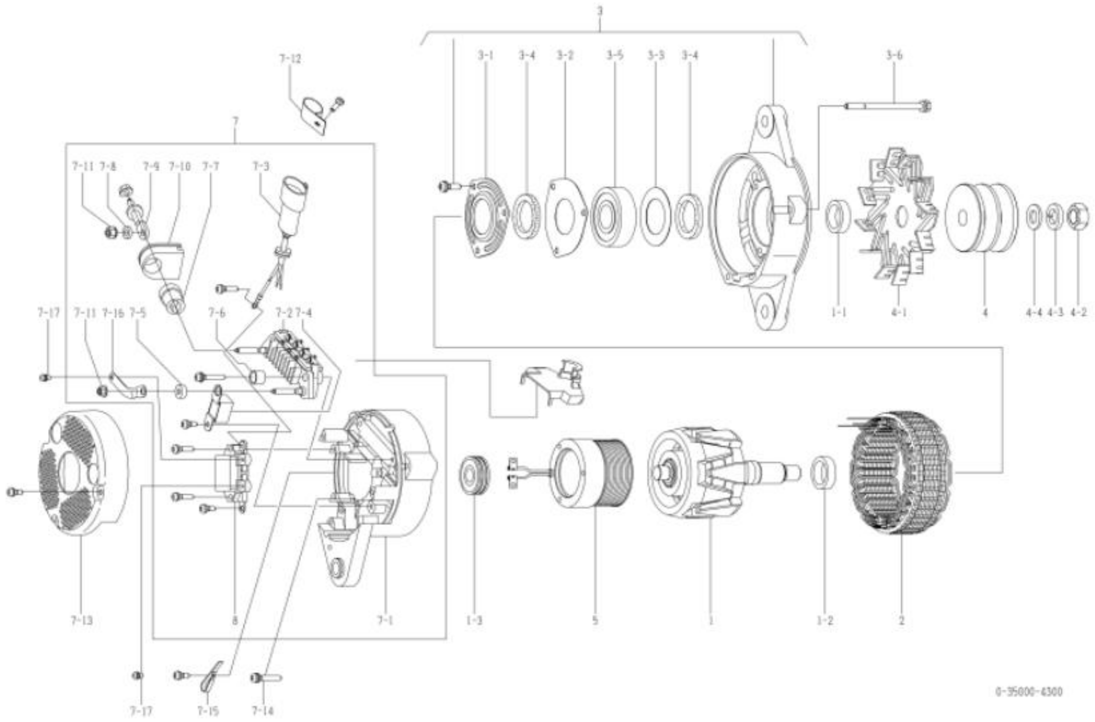

0-35000-4300 ആൾട്ടർനേറ്റർ (മേക്കർ പാർട്ട് നമ്പർ 1-81200469-4)

ഇല്ല	ഭാഗങ്ങളുടെ നമ്പർ	മേക്കർ പാർട്സ് നമ്പർ	വിവരണം	അളവ്	ലിസ്റ്റ് വില	കുറിപ്പ്
1	0-35100-0300	1-81211121-0 റോട്ടർ അസി		1		
1-1	1-33923-0790	1-81229642-0 കോളർ		1		
1-2	0-35923-0160	1-81229722-0 കോളർ		1		
1-3	0-09201-0980	1-81229723-0 ബോൾ ബെയറിംഗ്		1		പിൻഭാഗം
2	0-35200-0441	1-81211124-0 സ്റ്റേറ്റർ അസി		1		
3	0-35300-0221	1-81213094-0 എഫ്,ബ്രാക്കറ്റ് അസി		1		3-1~3-5 ഉൾപ്പെടെ
3-1	0-35926-0070	1-81229643-0 റീട്ടെയ്നർ		1		
3-2	0-35926-0090	8-97094161-0 റീട്ടെയ്നർ		1		
3-3	1-33926-0730	1-81229526-0 റീട്ടെയ്നർ		1		
3-4	0-35951-0060	1-81229644-0 പാക്കിംഗ്		2		
3-5	0-09201-0881	1-81229740-0 ബോൾ ബെയറിംഗ്		1		മുൻവശം
3-6	0-0275-06802	1-81229382-0 ബിഒ		3		ബോൾട്ട് വഴി
4	0-35411-0980	1-81222154-0 പുള്ളി		1		
4-1	0-35421-0170	1-81223019-0 ഫാൻ		1		
4-2	0-0280-16022	1-81229474-0 എൻയുടി		1		
4-3	1-0335-16002	1-81229479-0 സ്പ്രിംഗ് വാഷർ		1		
4-4	1-0330-16012	1-81229478-0	പ്ലെയിൻ വാഷർ	1		
5	0-35120-0230	1-81222102-0	ഫീൽഡ് കോയിൽ കമ്പനി	1		
7	0-35700-0790	1-81214337-0 ആർ.ബ്രാക്കറ്റ് അസി		1		7-1□7-11, 7-16, 8 എന്നിവ ഉൾപ്പെടുന്നു
7-1	0-35710-0950	1-81214338-0 പിൻ ബ്രാക്കറ്റ് കമ്പനി		1		
7-2	0-35730-0630	1-81219117-0	റെക്റ്റിഫയർ അസി	1		
7-3	0-35780-0690	1-81229725-0 ടെർമിനൽ അസി		1		ഗം ബുഷ് ഉൾപ്പെടുത്തിയിട്ടില്ല
7-4	0-09170-2501	1-84132012-0 കണ്ടൻസർ		1		
7-5	0-35943-0160	1-81229727-0 ഇൻസുലേറ്റ് ബുഷ്		1		
7-6	0-35943-0170	1-81229728-0 ഇൻസുലേറ്റ് ബുഷ്		2		
7-7	0-35943-0220	1-81229729-0 ഇൻസുലേറ്റ് ബുഷ്		1		
7-8	0-35923-0170	1-81229730-0 കോളർ		1		
7-9	0-35901-0200	1-81229731-0 ബോൾട്ട്		1		
7-10	0-35951-0100	1-81229732-0 പാക്കിംഗ്		1		
7-11	0-33902-0080	8-98040690-0 എൻയുടി		2		
7-12	0-35927-0010	1-81217053-0 ഹോൾഡർ		1		
7-13	0-35761-0230	1-81214342-0 കവർ		1		
7-14	0-0056-05302	1-81229733-0 സ്ക്രൂ		3		
7-15	0-35931-0020	1-81229516-0	ക്ലിപ്പ്	1		
7-16	0-35784-0240		കണക്റ്റ് ബാർ	1		
7-17	0-09011-3540		സ്ക്രൂ	2		
8	0-35719-0151	1-81260015-0 റെഗുലേറ്റർ അസി		1		

Machine Translated by Google

0-35000-4330 ആൾട്ടർനേറ്റർ

ഒഇഎം കസ്റ്റമർ	കൊമാറ്റ്സു	OEM പാർട്സ് നമ്പർ	600-825-6250
നോമിനൽ ഔട്ട് പുട്ട്	24 വി 60 എ	വിതരണ നിബന്ധന	99.09
ഭാരം	11 കിലോ	റെഗുലേറ്റർ	ബിൽറ്റ്-ഇൻ
എഞ്ചിൻ മോഡൽ	SA6D125E-2, മറ്റുള്ളവ		
വാഹനം	WA450-3, മറ്റുള്ളവ		
ഡിസൈൻ റെക്കോർഡ്			
കുറിപ്പ്	22 ടൈപ്പ് V ബെൽറ്റ് ഡബിൾ പീക്കുകൾ (ശമിപ്പിച്ചു) ക്ലോക്ക്വൈസ് റൊട്ടേഷൻ പുള്ളിയും ഫാനും 0-35000-4220 ൽ നിന്ന് വ്യത്യസ്തമാണ്. ഏറ്റവും പുതിയ മോഡൽ 0-35000-4331 ആണ്. എന്നിരുന്നാലും, അത്തരം ഘടകങ്ങൾ റോട്ടർ അസി, കോളർ, സ്റ്റേറ്റർ അസി, ഫ്രണ്ട് ബ്രാക്കറ്റ് എന്നിവയുമായി പൊരുത്തപ്പെടുന്നില്ല. അസി, പുള്ളി, പുള്ളി നട്ട്, ഫീൽഡ് കോയിൽ കമ്പനി, പിൻ ബ്രാക്കറ്റും കവറും. 0-35000-4330, 4331 സ്വന്തം സവിശേഷ ഭാഗങ്ങൾ ഉപയോഗിക്കണം. ആൾട്ടർനേറ്റർ അസിയുടെ പഴയ / പുതിയ പാർട്ട് നമ്പർ എങ്ങനെ തിരിച്ചറിയാം: പഴയ മോഡലിൽ പുള്ളി ശരിയാക്കാൻ പ്ലെയിൻ വാഷർ, സ്പ്രിംഗ് വാഷർ, നട്ട് എന്നിവ ഉപയോഗിക്കുന്നു. പുള്ളി ശരിയാക്കാൻ പുതിയ മോഡലിൽ ഫ്ലേഞ്ച് നട്ട് ഉപയോഗിക്കുന്നു.		

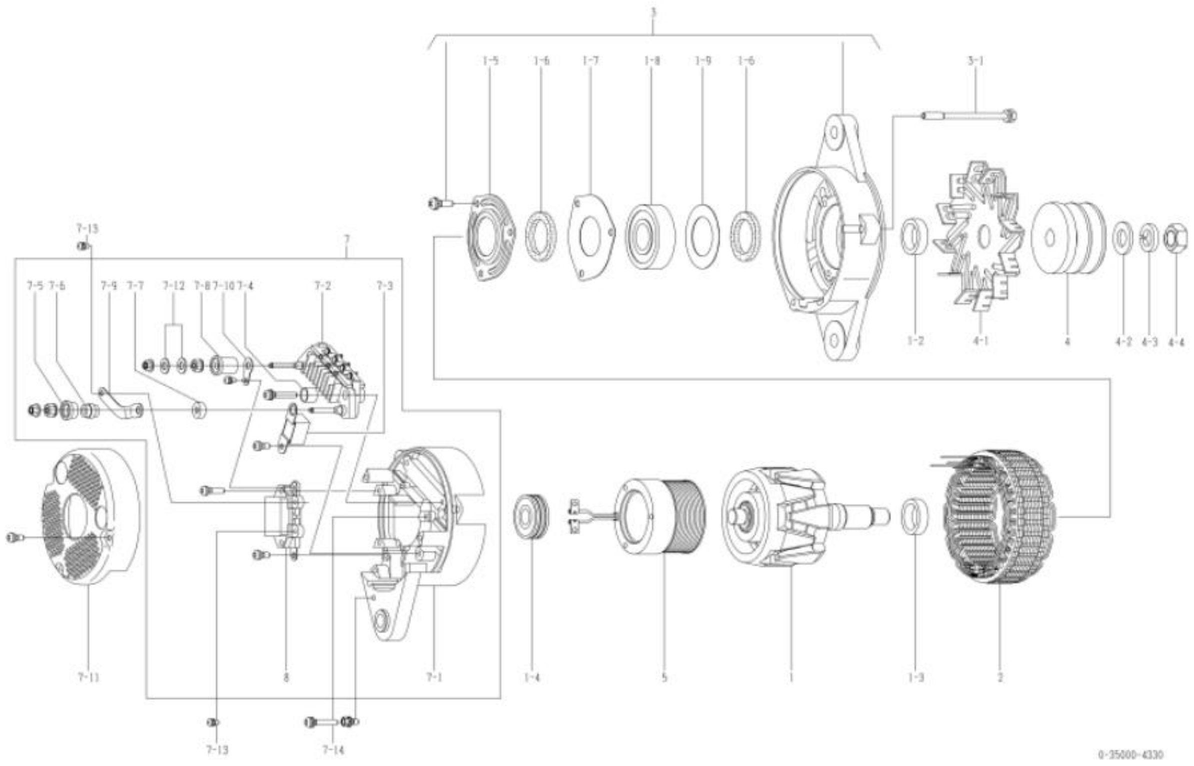

0-35000-4330 ആൾട്ടർനേറ്റർ (മേക്കർ പാർട്ട് നമ്പർ 600-825-6250)

ഇല്ല	ഭാഗങ്ങളുടെ നമ്പർ	മേക്കർ പാർട്സ് നമ്പർ	വിവരണം	അളവ്	ലിസ്റ്റ് വില	കുറിപ്പ്
1	0-35100-0300		റോട്ടർ അസി	1		
1-2	1-33923-0790		കോളർ	1		
1-3	0-35923-0160		കോളർ	1		
1-4	0-09201-0980		പന്ത് ബെയറിംഗ്	1		പിൻഭാഗം
1-5	0-35926-0070		റിട്ടെയ്നർ	1		
1-6	0-35951-0060		പാക്കിംഗ്	2		
1-7	0-35926-0090		റിട്ടെയ്നർ	1		
1-8	0-09201-1140		പന്ത് ബെയറിംഗ്	1		മുൻവശം
1-9	1-33926-0730		റിട്ടെയ്നർ	1		
2	0-35200-0460		സ്റ്റേറ്റർ അസി	1		
3	0-35300-0350		എഫ്.ബ്രാക്കറ്റ് അസി	1		1-5 1-9 ഉൾപ്പെടെ
3-1	0-0275-06802		ബോൾട്ട്	3		ബോൾട്ട് വഴി
4	0-35411-0180		പുള്ളി	1		
4-1	0-35421-0240		ഫാൻ	1		
4-2	0-09057-0230		വാഷർ	1		
4-3	1-0335-16002		സ്പ്രിംഗ് വാഷർ	1		
4-4	0-0280-16022		നട്ട്	1		
5	0-35120-0290		ഫീൽഡ് കോയിൽ കമ്പനി	1		
7	0-35700-0921		ആർ.ബ്രാക്കറ്റ് അസി	1		7-1 7-10, 7-12, 8 എന്നിവ ഉൾപ്പെടുന്നു
7-1	0-35710-1010		റിയർ ബ്രാക്കറ്റ് കമ്പനി	1		
7-2	0-35730-0700		റെക്റ്റിഫയർ അസി	1		
7-3	0-09170-2501		കണ്ടൻസർ	1		
7-4	0-35943-0170		ഇൻസുലേറ്റ് ബുഷ്	2		
7-5	0-35943-0150		ഇൻസുലേറ്റ് ബുഷ്	1		
7-6	0-35923-0130		കോളർ	1		
7-7	0-35943-0160		ഇൻസുലേറ്റ് ബുഷ്	1		
7-8	0-35943-0140		ഇൻസുലേറ്റ് ബുഷ്	1		
7-9	0-35784-0210		കണക്റ്റ് ബാർ	1		
7-10	0-35784-0290		കണക്റ്റ് ബാർ	1		
7-11	0-35761-0250		കവർ	1		
7-12	0-09057-0220		വാഷർ	2		
7-13	0-09011-3540		സ്ക്രൂ	2		
7-14	0-0056-05302		സ്ക്രൂ	3		
8	0-35719-0211		റെഗുലേറ്റർ അസി	1		

Machine Translated by Google

0-35000-4331 ആൾട്ടർനേറ്റർ

ഒഇഎം കസ്റ്റമർ	കൊമാറ്റ്സു	OEM പാർട്സ് നമ്പർ	600-825-6251, 600-825-6251
നോമിനൽ ഔട്ട് പുട്ട്	24 വി 60 എ	വിതരണ നിബന്ധന	10.01□
ഭാരം	11 കിലോ	റെഗുലേറ്റർ	ബിൽറ്റ്-ഇൻ
എഞ്ചിൻ മോഡൽ	SA6D125E-2, മറ്റുള്ളവ		
വാഹനം	WA450-3, മറ്റുള്ളവ		
ഡിസൈൻ റെക്കോർഡ് 4330	□ 4331 റോട്ടർ അസി, കോളർ, സ്റ്റേറ്റർ അസി, എഫ്. ബ്രാക്കറ്റ് അസി, പുള്ളി, പുള്ളി നട്ട്, ഫീൽഡ് കോയിൽ കമ്പനി, ആർ. ബ്രാക്കറ്റ്, കവർ മാറ്റി		
കുറിപ്പ്	22 ടൈപ്പ് V ബെൽറ്റ് ഡബിൾ പീക്കുകൾ (ശമിപ്പിച്ചു) ക്ലോക്ക്വൈസ് റൊട്ടേഷൻ പുള്ളിയും ഫാനും 0-35000-4221 ൽ നിന്ന് വ്യത്യസ്തമാണ്. പഴയ മോഡൽ 0-35000-4330 ആണ്. എന്നിരുന്നാലും, അത്തരം ഘടകങ്ങൾ റോട്ടർ അസി, കോളർ, സ്റ്റേറ്റർ അസി, ഫ്രണ്ട് ബ്രാക്കറ്റ് എന്നിവയുമായി പൊരുത്തപ്പെടുന്നില്ല. അസി, പുള്ളി, പുള്ളി നട്ട്, ഫീൽഡ് കോയിൽ കമ്പനി, പിൻ ബ്രാക്കറ്റും കവറും. 0-35000-4330, 4331 സ്വന്തം സവിശേഷ ഭാഗങ്ങൾ ഉപയോഗിക്കണം. ആൾട്ടർനേറ്റർ അസിയുടെ പഴയ / പുതിയ പാർട്ട് നമ്പർ എങ്ങനെ തിരിച്ചറിയാം: പഴയ മോഡലിൽ പുള്ളി ശരിയാക്കാൻ പ്ലെയിൻ വാഷർ, സ്പ്രിംഗ് വാഷർ, നട്ട് എന്നിവ ഉപയോഗിക്കുന്നു. പുള്ളി ശരിയാക്കാൻ പുതിയ മോഡലിൽ ഫ്ലേഞ്ച് നട്ട് ഉപയോഗിക്കുന്നു.		

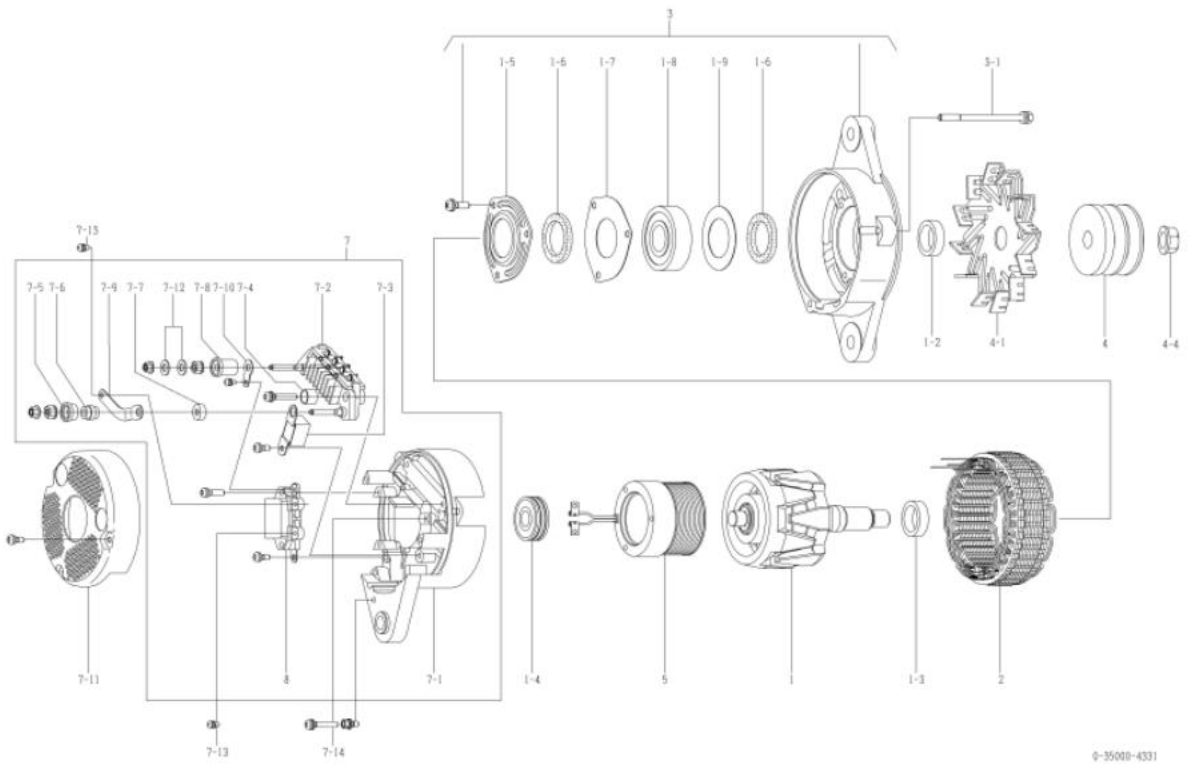

0-35000-4331 ആൾട്ടർനേറ്റർ (മേക്കർ പാർട്ട് നമ്പർ 600-825-6251)

ഇല്ല	ഭാഗങ്ങളുടെ നമ്പർ	മേക്കർ പാർട്സ് നമ്പർ	വിവരണം	അളവ്	ലിസ്റ്റ് വില	കുറിപ്പ്
1	0-35100-0418		റോട്ടർ അസി	1		
1-2	1-33923-0240		കോളർ	1		
1-3	0-35923-0160		കോളർ	1		
1-4	0-09201-0980		പന്ത് ബെയറിംഗ്	1		പിൻഭാഗം
1-5	0-35926-0070		റിട്ടെയ്നർ	1		
1-6	0-35951-0060		പാക്കിംഗ്	2		
1-7	0-35926-0090		റിട്ടെയ്നർ	1		
1-8	0-09201-1450		പന്ത് ബെയറിംഗ്	1		മുൻവശം
1-9	1-33926-0730		റിട്ടെയ്നർ	1		
2	0-35200-0528		സ്റ്റേറ്റർ അസി	1		
3	0-35300-0450		എഫ്.ബ്രാക്കറ്റ് അസി	1		1-5□1-9 ഉൾപ്പെടെ
3-1	0-0275-06802		ബോൾട്ട്	3		ബോൾട്ട് വഴി
4	0-35411-0188		പുള്ളി	1		
4-1	0-35421-0240		ഫാൻ	1		
4-4	0-09006-0730		നട്ട്	1		
5	0-35120-0528		ഫീൽഡ് കോയിൽ കമ്പനി	1		
7	0-35700-1170		ആർ.ബ്രാക്കറ്റ് അസി	1		7-1□7-10, 7-12, 8 എന്നിവ ഉൾപ്പെടുന്നു
7-1	0-35710-1350		റിയർ ബ്രാക്കറ്റ് കമ്പനി	1		
7-2	0-35730-0700		റെക്റ്റിഫയർ അസി	1		
7-3	0-09170-2501		കണ്ടൻസർ	1		
7-4	0-35943-0170		ഇൻസുലേറ്റ് ബുഷ്	2		
7-5	0-35943-0154		ഇൻസുലേറ്റ് ബുഷ്	1		
7-6	0-35923-0134		കോളർ	1		
7-7	0-35943-0160		ഇൻസുലേറ്റ് ബുഷ്	1		
7-8	0-35943-0140		ഇൻസുലേറ്റ് ബുഷ്	1		
7-9	0-35784-0210		കണക്റ്റ് ബാർ	1		
7-10	0-35784-0290		കണക്റ്റ് ബാർ	1		
7-11	0-35761-0318		കവർ	1		
7-12	0-09057-0220		വാഷർ	2		
7-13	0-09011-3540		സ്ക്രൂ	2		
7-14	0-0056-05302		സ്ക്രൂ	3		
8	0-35719-0201		റെഗുലേറ്റർ അസി	1		

Machine Translated by Google

0-35000-4350 ആൾട്ടർനേറ്റർ

ഒഇഎം കസ്റ്റമർ	കൊമാറ്റ്സു	OEM പാർട്സ് നമ്പർ	600-825-6270
നോമിനൽ ഔട്ട് പുട്ട്	24 വി 60 എ	വിതരണ നിബന്ധന	99.09
ഭാരം	11 കിലോ	റെഗുലേറ്റർ	ബിൽറ്റ്-ഇൻ
എഞ്ചിൻ മോഡൽ	SAA6D140E-2, മറ്റുള്ളവ		
വാഹനം	PC750-6, മറ്റുള്ളവ		
ഡിസൈൻ റെക്കോർഡ്			
കുറിപ്പ്	10 ടൈപ്പ് V ബെൽറ്റ് ഡബിൾ പീക്കുകൾ (ക്വെഞ്ച്ഡ്) എതിർ-ക്ലോക്ക്‌വൈസ് റൊട്ടേഷൻ പുള്ളി 0-35000-4220 ൽ നിന്ന് വ്യത്യസ്തമാണ്. ഏറ്റവും പുതിയ മോഡൽ 0-35000-4351 ആണ്. എന്നിരുന്നാലും, അത്തരം ഘടകങ്ങൾ റോട്ടർ അസി, കോളർ, സ്റ്റേറ്റർ അസി, ഫ്രണ്ട് ബ്രാക്കറ്റ് എന്നിവയുമായി പൊരുത്തപ്പെടുന്നില്ല. അസി, പുള്ളി, പുള്ളി നട്ട്, ഫീൽഡ് കോയിൽ കമ്പനി, പിൻ ബ്രാക്കറ്റും കവറും. 0-35000-4350, 4351 സ്വന്തം സവിശേഷ ഭാഗങ്ങൾ ഉപയോഗിക്കണം. ആൾട്ടർനേറ്റർ അസിയുടെ പഴയ / പുതിയ പാർട്ട് നമ്പർ എങ്ങനെ തിരിച്ചറിയാം: പഴയ മോഡലിൽ പുള്ളി ശരിയാക്കാൻ പ്ലെയിൻ വാഷർ, സ്പ്രിംഗ് വാഷർ, നട്ട് എന്നിവ ഉപയോഗിക്കുന്നു. പുള്ളി ശരിയാക്കാൻ പുതിയ മോഡലിൽ ഫ്ലേഞ്ച് നട്ട് ഉപയോഗിക്കുന്നു.			

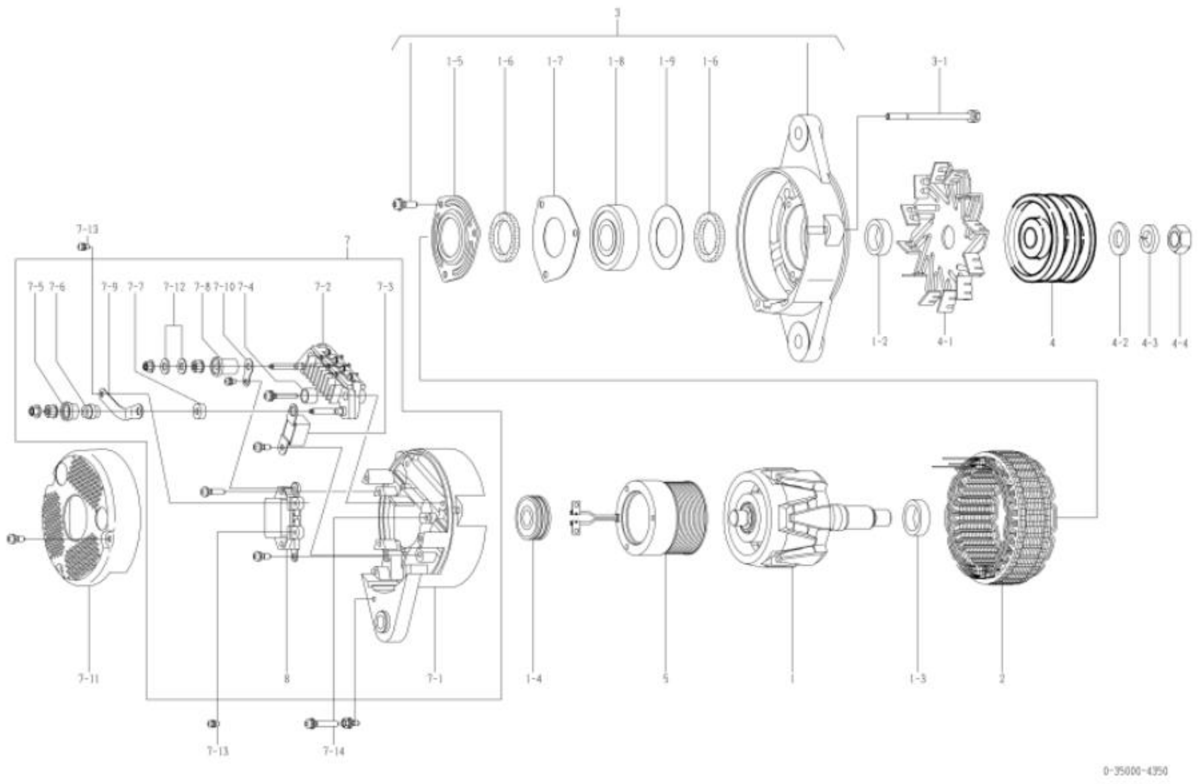

0-35000-4350 ആൾട്ടർനേറ്റർ (മേക്കർ പാർട്ട് നമ്പർ 600-825-6270)

ഇല്ല	ഭാഗങ്ങളുടെ നമ്പർ	മേക്കർ പാർട്സ് നമ്പർ	വിവരണം	അളവ്	ലിസ്റ്റ് വില	കുറിപ്പ്
1	0-35100-0300		റോട്ടർ അസി	1		
1-2	1-33923-0790		കോളർ	1		
1-3	0-35923-0160		കോളർ	1		
1-4	0-09201-0980		പന്ത് ബെയറിംഗ്	1		പിൻഭാഗം
1-5	0-35926-0070		റിട്ടെയ്നർ	1		
1-6	0-35951-0060		പാക്കിംഗ്	2		
1-7	0-35926-0090		റിട്ടെയ്നർ	1		
1-8	0-09201-1140		പന്ത് ബെയറിംഗ്	1		മുൻവശം
1-9	1-33926-0730		റിട്ടെയ്നർ	1		
2	0-35200-0460		സ്റ്റേറ്റർ അസി	1		
3	0-35300-0350		എഫ്.ബ്രാക്കറ്റ് അസി	1		1-51-9 ഉൾപ്പെടെ
3-1	0-0275-06802		ബോൾട്ട്	3		ബോൾട്ട് വഴി
4	0-35411-0700		പുള്ളി	1		
4-1	0-35421-0230		ഫാൻ	1		
4-2	0-09057-0230		വാഷർ	1		
4-3	1-0335-16002		സ്പ്രിംഗ് വാഷർ	1		
4-4	0-0280-16022		നട്ട്	1		
5	0-35120-0290		ഫീൽഡ് കോയിൽ കമ്പനി	1		
7	0-35700-0921		ആർ.ബ്രാക്കറ്റ് അസി	1		7-17-10, 7-12, 8 എന്നിവ ഉൾപ്പെടുന്നു
7-1	0-35710-1010		റിയർ ബ്രാക്കറ്റ് കമ്പനി	1		
7-2	0-35730-0700		റെക്റ്റിഫയർ അസി	1		
7-3	0-09170-2501		കണ്ടൻസർ	1		
7-4	0-35943-0170		ഇൻസുലേറ്റ് ബുഷ്	2		
7-5	0-35943-0150		ഇൻസുലേറ്റ് ബുഷ്	1		
7-6	0-35923-0130		കോളർ	1		
7-7	0-35943-0160		ഇൻസുലേറ്റ് ബുഷ്	1		
7-8	0-35943-0140		ഇൻസുലേറ്റ് ബുഷ്	1		
7-9	0-35784-0210		കണക്റ്റ് ബാർ	1		
7-10	0-35784-0290		കണക്റ്റ് ബാർ	1		
7-11	0-35761-0250		കവർ	1		
7-12	0-09057-0220		വാഷർ	2		
7-13	0-09011-3540		സ്ക്രൂ	2		
7-14	0-0056-05302		സ്ക്രൂ	3		
8	0-35719-0211		റെഗുലേറ്റർ അസി	1		

0-35000-4351 ആൾട്ടർനേറ്റർ

ഒഇഎം കസ്റ്റമർ	കൊമാറ്റ്സു	OEM പാർട്സ് നമ്പർ	600-825-6271
നോമിനൽ ഔട്ട് പുട്ട്	24 വി 60 എ	വിതരണ നിബന്ധന	10.01□
ഭാരം	11 കിലോ	റെഗുലേറ്റർ	ബിൽറ്റ്-ഇൻ
എഞ്ചിൻ മോഡൽ	SAA6D140E-2, മറ്റുള്ളവ		
വാഹനം	PC750-6, മറ്റുള്ളവ		
ഡിസൈൻ റെക്കോർഡ് 4350	□ 4351	റോട്ടർ അസി, കോളർ, സ്റ്റേറ്റർ അസി, എഫ്. ബ്രാക്കറ്റ് അസി, പുള്ളി, പുള്ളി നട്ട്, ഫീൽഡ് കോയിൽ കമ്പനി, ആർ. ബ്രാക്കറ്റ്, കവർ മാറ്റി	
കുറിപ്പ്	10 ടൈപ്പ് V ബെൽറ്റ് ഡബിൾ പീക്കുകൾ (ക്വെഞ്ച്ഡ്) എതിർ-ക്ലോക്ക്വൈസ് റൊട്ടേഷൻ പുള്ളി 0-35000-4221 ൽ നിന്ന് വ്യത്യസ്തമാണ്. പഴയ മോഡൽ 0-35000-4350 ആണ്. എന്നിരുന്നാലും, അത്തരം ഘടകങ്ങൾ റോട്ടർ അസി, കോളർ, സ്റ്റേറ്റർ അസി, ഫ്രണ്ട് ബ്രാക്കറ്റ് എന്നിവയുമായി പൊരുത്തപ്പെടുന്നില്ല. അസി, പുള്ളി, പുള്ളി നട്ട്, ഫീൽഡ് കോയിൽ കമ്പനി, പിൻ ബ്രാക്കറ്റും കവറും. 0-35000-4350, 4351 സ്വന്തം സവിശേഷ ഭാഗങ്ങൾ ഉപയോഗിക്കണം. ആൾട്ടർനേറ്റർ അസിയുടെ പഴയ / പുതിയ പാർട്ട് നമ്പർ എങ്ങനെ തിരിച്ചറിയാം: പഴയ മോഡലിൽ പുള്ളി ശരിയാക്കാൻ പ്ലെയിൻ വാഷർ, സ്പ്രിംഗ് വാഷർ, നട്ട് എന്നിവ ഉപയോഗിക്കുന്നു. പുള്ളി ശരിയാക്കാൻ പുതിയ മോഡലിൽ ഫ്ലേഞ്ച് നട്ട് ഉപയോഗിക്കുന്നു.		

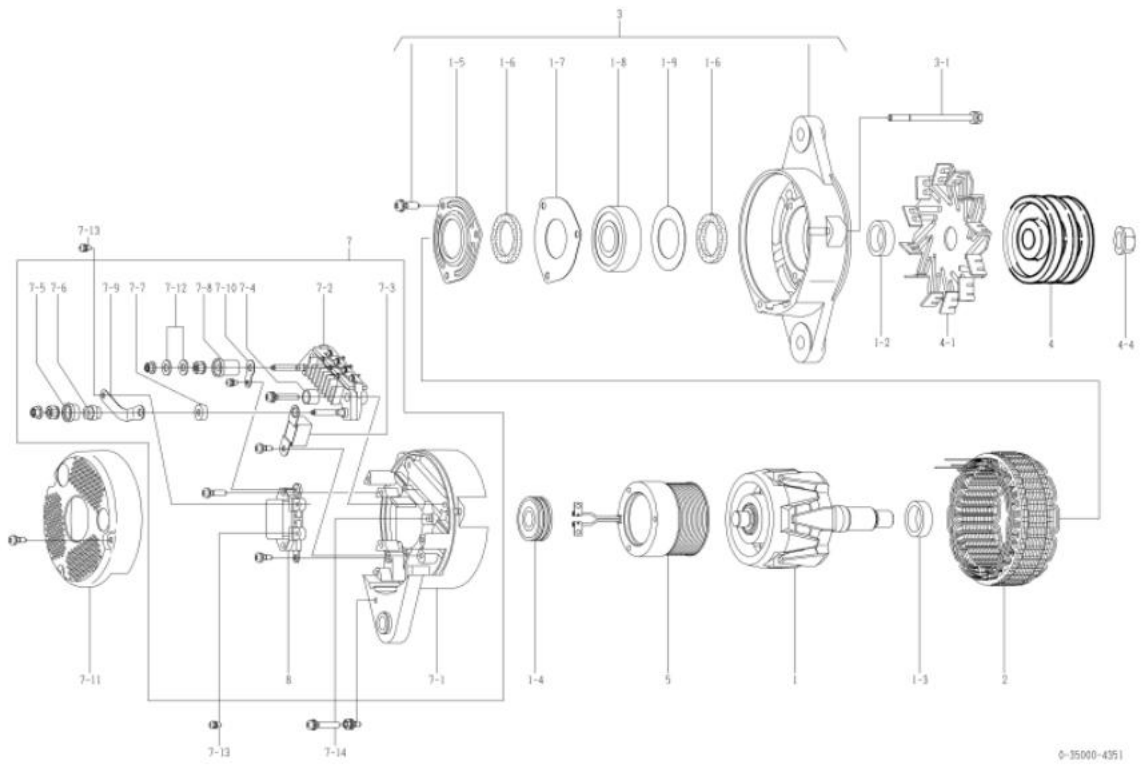

0-35000-4351 ആൾട്ടർനേറ്റർ (മേക്കർ പാർട്ട് നമ്പർ 600-825-6271)

ഇല്ല	ഭാഗങ്ങളുടെ നമ്പർ	മേക്കർ പാർട്സ് നമ്പർ	വിവരണം	അളവ്	ലിസ്റ്റ് വില	കുറിപ്പ്
1	0-35100-0418		റോട്ടർ അസി	1		
1-2	1-33923-0240		കോളർ	1		
1-3	0-35923-0160		കോളർ	1		
1-4	0-09201-0980		പന്ത് ബെയറിംഗ്	1		പിൻഭാഗം
1-5	0-35926-0070		റിട്ടെയ്നർ	1		
1-6	0-35951-0060		പാക്കിംഗ്	2		
1-7	0-35926-0090		റിട്ടെയ്നർ	1		
1-8	0-09201-1450		പന്ത് ബെയറിംഗ്	1		മുൻവശം
1-9	1-33926-0730		റിട്ടെയ്നർ	1		
2	0-35200-0528		സ്റ്റേറ്റർ അസി	1		
3	0-35300-0450		എഫ്.ബ്രാക്കറ്റ് അസി	1		1-5□1-9 ഉൾപ്പെടെ
3-1	0-0275-06802		ബോൾട്ട്	3		ബോൾട്ട് വഴി
4	0-35411-0708		പുള്ളി	1		
4-1	0-35421-0230		ഫാൻ	1		
4-4	0-09006-0730		നട്ട്	1		
5	0-35120-0528		ഫീൽഡ് കോയിൽ കമ്പനി	1		
7	0-35700-1170		ആർ.ബ്രാക്കറ്റ് അസി	1		7-1□7-10, 7-12, 8 എന്നിവ ഉൾപ്പെടുന്നു
7-1	0-35710-1350		റിയർ ബ്രാക്കറ്റ് കമ്പനി	1		
7-2	0-35730-0700		റെക്റ്റിഫയർ അസി	1		
7-3	0-09170-2501		കണ്ടൻസർ	1		
7-4	0-35943-0170		ഇൻസുലേറ്റ് ബുഷ്	2		
7-5	0-35943-0154		ഇൻസുലേറ്റ് ബുഷ്	1		
7-6	0-35923-0134		കോളർ	1		
7-7	0-35943-0160		ഇൻസുലേറ്റ് ബുഷ്	1		
7-8	0-35943-0140		ഇൻസുലേറ്റ് ബുഷ്	1		
7-9	0-35784-0210		കണക്റ്റ് ബാർ	1		
7-10	0-35784-0290		കണക്റ്റ് ബാർ	1		
7-11	0-35761-0318		കവർ	1		
7-12	0-09057-0220		വാഷർ	2		
7-13	0-09011-3540		സ്ക്രൂ	2		
7-14	0-0056-05302		സ്ക്രൂ	3		
8	0-35719-0201		റെഗുലേറ്റർ അസി	1		

Machine Translated by Google

0-35000-4370 ആൾട്ടർനേറ്റർ

ഒഇഎം കസ്റ്റമർ	കൊമാറ്റ്സു	OEM പാർട്സ് നമ്പർ	600-825-6330, 600-825-6330
നോമിനൽ ഔട്ട് പുട്ട്	24 വി 60 എ	വിതരണ നിബന്ധന	99.09□
ഭാരം	11 കിലോ	റെഗുലേറ്റർ	ബിൽറ്റ്-ഇൻ
എഞ്ചിൻ മോഡൽ	SA6D170E-1, മറ്റുള്ളവ		
വാഹനം	D275A, മറ്റുള്ളവ		
ഡിസൈൻ റെക്കോർഡ്			
കുറിപ്പ്	19 ടൈപ്പ് വി ബെൽറ്റ് സിംഗിൾ പീക്ക് തണുപ്പിനെ ചെറുക്കൽ ക്ലോക്ക്വൈസ് റൊട്ടേഷൻ എഫ്. ബ്രാക്കറ്റ് അസിയും പിൻ ബെയറിംഗും 0-35000-4240 ൽ നിന്ന് വ്യത്യസ്തമാണ്. ഏറ്റവും പുതിയ മോഡൽ 0-35000-4371 ആണ്. എന്നിരുന്നാലും, അത്തരം ഘടകങ്ങൾ റോട്ടർ അസി, കോളർ, സ്റ്റേറ്റർ അസി, ഫ്രണ്ട് ബ്രാക്കറ്റ് എന്നിവയുമായി പൊരുത്തപ്പെടുന്നില്ല. അസി, പുള്ളി, പുള്ളി നട്ട്, ഫീൽഡ് കോയിൽ കമ്പനി, പിൻ ബ്രാക്കറ്റും കവറും. 0-35000-4370, 4371 സ്വന്തം അദ്വിതീയ ഭാഗങ്ങൾ ഉപയോഗിക്കണം. ആൾട്ടർനേറ്റർ അസിയുടെ പഴയ / പുതിയ പാർട്ട് നമ്പർ എങ്ങനെ തിരിച്ചറിയാം: പഴയ മോഡലിൽ പുള്ളി ശരിയാക്കാൻ പ്ലെയിൻ വാഷർ, സ്പ്രിംഗ് വാഷർ, നട്ട് എന്നിവ ഉപയോഗിക്കുന്നു. പുള്ളി ശരിയാക്കാൻ പുതിയ മോഡലിൽ ഫ്ലേഞ്ച് നട്ട് ഉപയോഗിക്കുന്നു.		

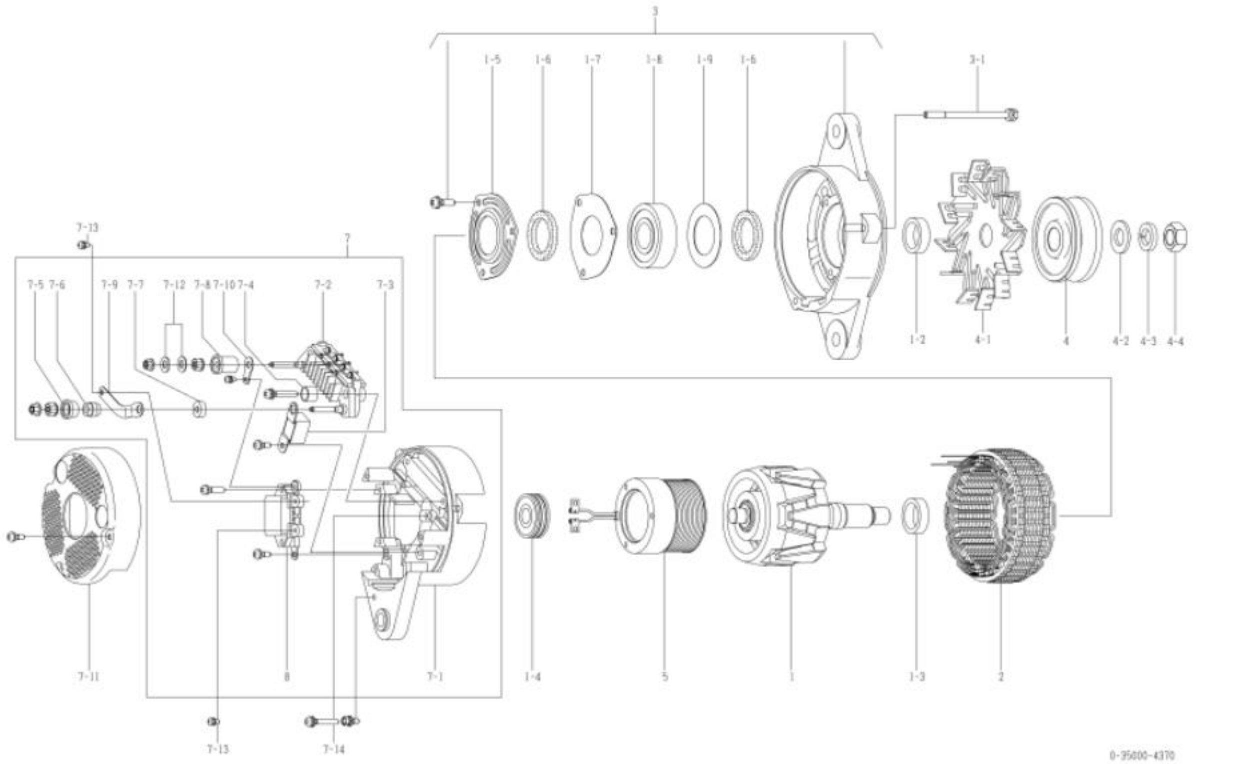

0-35000-4370 ആൾട്ടർനേറ്റർ (മേക്കർ പാർട്ട് നമ്പർ 600-825-6330)

ഇല്ല	ഭാഗങ്ങളുടെ നമ്പർ	മേക്കർ പാർട്സ് നമ്പർ	വിവരണം	അളവ്	ലിസ്റ്റ് വില	കുറിപ്പ്
1	0-35100-0300		റോട്ടർ അസി	1		
1-2	1-33923-0790		കോളർ	1		
1-3	0-35923-0160		കോളർ	1		
1-4	0-09201-1130		പന്ത് ബെയറിംഗ്	1		പിൻഭാഗം
1-5	0-35926-0070		റിട്ടെയ്നർ	1		
1-6	0-35951-0060		പാക്കിംഗ്	2		
1-7	0-35926-0090		റിട്ടെയ്നർ	1		
1-8	0-09201-1160		പന്ത് ബെയറിംഗ്	1		മുൻവശം
1-9	1-33926-0730		റിട്ടെയ്നർ	1		
2	0-35200-0460		സ്റ്റേറ്റർ അസി	1		
3	0-35300-0380		എഫ്.ബ്രാക്കറ്റ് അസി	1		1-5□1-9 ഉൾപ്പെടെ
3-1	0-0275-06802		ബോൾട്ട്	3		ബോൾട്ട് വഴി
4	0-35411-0600		പുള്ളി	1		
4-1	0-35421-0240		ഫാൻ	1		
4-2	0-09057-0230		വാഷർ	1		
4-3	1-0335-16002		സ്പ്രിംഗ് വാഷർ	1		
4-4	0-0280-16022		നട്ട്	1		
5	0-35120-0290		ഫീൽഡ് കോയിൽ കമ്പനി	1		
7	0-35700-0921		ആർ.ബ്രാക്കറ്റ് അസി	1		7-1□7-10, 7-12, 8 എന്നിവ ഉൾപ്പെടുന്നു
7-1	0-35710-1010		റിയർ ബ്രാക്കറ്റ് കമ്പനി	1		
7-2	0-35730-0700		റെക്റ്റിഫയർ അസി	1		
7-3	0-09170-2501		കണ്ടൻസർ	1		
7-4	0-35943-0170		ഇൻസുലേറ്റ് ബുഷ്	2		
7-5	0-35943-0150		ഇൻസുലേറ്റ് ബുഷ്	1		
7-6	0-35923-0130		കോളർ	1		
7-7	0-35943-0160		ഇൻസുലേറ്റ് ബുഷ്	1		
7-8	0-35943-0140		ഇൻസുലേറ്റ് ബുഷ്	1		
7-9	0-35784-0210		കണക്റ്റ് ബാർ	1		
7-10	0-35784-0290		കണക്റ്റ് ബാർ	1		
7-11	0-35761-0250		കവർ	1		
7-12	0-09057-0220		വാഷർ	2		
7-13	0-09011-3540		സ്ക്രൂ	2		
7-14	0-0056-05302		സ്ക്രൂ	3		
8	0-35719-0211		റെഗുലേറ്റർ അസി	1		

Machine Translated by Google

0-35000-4371 ആൾട്ടർനേറ്റർ

ഒഇഎം കസ്റ്റമർ	കൊമാറ്റ്സു	OEM പാർട്സ് നമ്പർ	600-825-6331, 600-825-6331
നോമിനൽ ഔട്ട് പുട്ട്	24 വി 60 എ	വിതരണ നിബന്ധന	10.01
ഭാരം	11 കിലോ	റെഗുലേറ്റർ	ബിൽറ്റ്-ഇൻ
എഞ്ചിൻ മോഡൽ	SA6D170E-2, മറ്റുള്ളവ		
വാഹനം	D275A, മറ്റുള്ളവ		
ഡിസൈൻ റെക്കോർഡ് 4370	4371	റോട്ടർ അസി, കോളർ, സ്റ്ററേറ്റർ അസി, എഫ്. ബ്രാക്കറ്റ് അസി, പുള്ളി, പുള്ളി നട്ട്, ഫീൽഡ് കോയിൽ കമ്പനി, ആർ. ബ്രാക്കറ്റ്, കവർ മാറ്റി	
കുറിപ്പ്	19 ടൈപ്പ് വി ബെൽറ്റ് സിംഗിൾ പീക്ക് തണുപ്പിനെ ചെറുക്കൽ ക്ലോക്ക്വൈസ് റൊട്ടേഷൻ എഫ്. ബ്രാക്കറ്റ് അസിയും പിൻ ബെയറിംഗും 0-35000-4241 ൽ നിന്ന് വ്യത്യസ്തമാണ്. പഴയ മോഡൽ 0-35000-4370 ആണ്. എന്നിരുന്നാലും, അത്തരം ഘടകങ്ങൾ റോട്ടർ അസി, കോളർ, സ്റ്ററേറ്റർ അസി, ഫ്രണ്ട് ബ്രാക്കറ്റ് എന്നിവയുമായി പൊരുത്തപ്പെടുന്നില്ല. അസി, പുള്ളി, പുള്ളി നട്ട്, ഫീൽഡ് കോയിൽ കമ്പനി, പിൻ ബ്രാക്കറ്റും കവറും. 0-35000-4370, 4371 സ്വന്തം അദ്വിതീയ ഭാഗങ്ങൾ ഉപയോഗിക്കണം. ആൾട്ടർനേറ്റർ അസിയുടെ പഴയ / പുതിയ പാർട്ട് നമ്പർ എങ്ങനെ തിരിച്ചറിയാം: പഴയ മോഡലിൽ പുള്ളി ശരിയാക്കാൻ പ്ലെയിൻ വാഷർ, സ്പ്രിംഗ് വാഷർ, നട്ട് എന്നിവ ഉപയോഗിക്കുന്നു. പുള്ളി ശരിയാക്കാൻ പുതിയ മോഡലിൽ ഫ്ലേഞ്ച് നട്ട് ഉപയോഗിക്കുന്നു.		

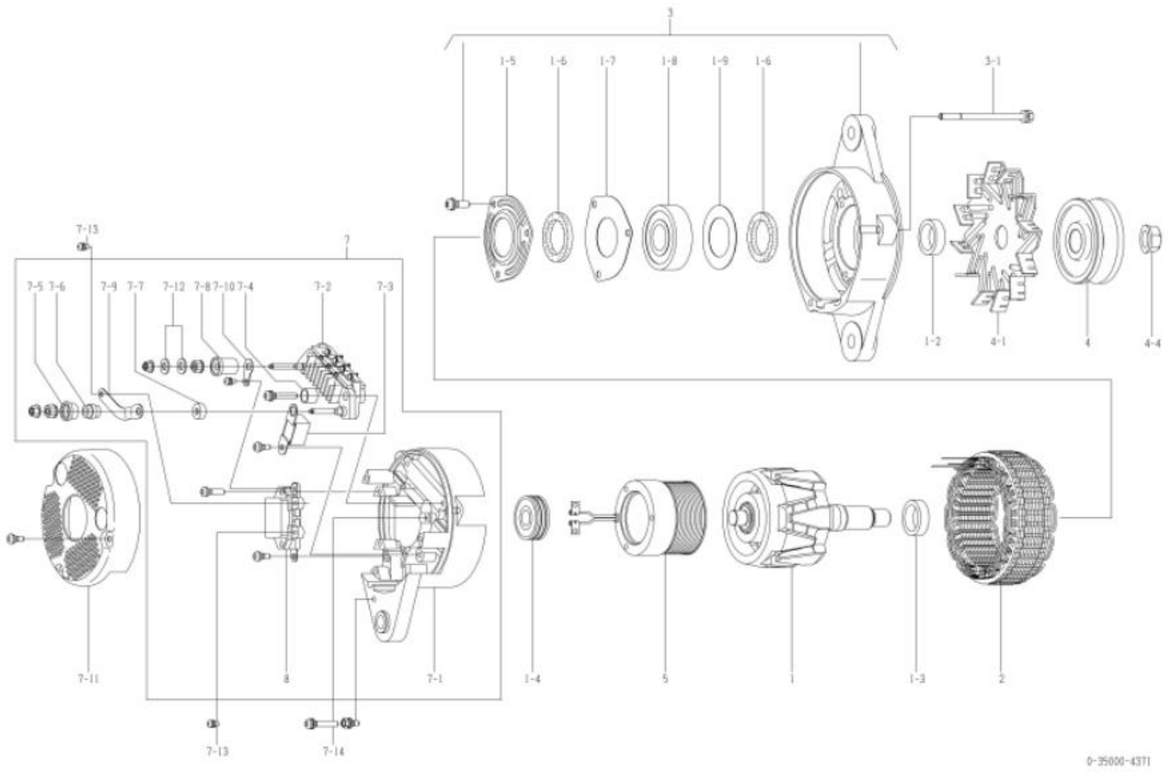

0-35000-4371 ആൾട്ടർനേറ്റർ (മേക്കർ പാർട്ട് നമ്പർ 600-825-6331)

ഇല്ല	ഭാഗങ്ങളുടെ നമ്പർ	മേക്കർ പാർട്സ് നമ്പർ	വിവരണം	അളവ്	ലിസ്റ്റ് വില	കുറിപ്പ്
1	0-35100-0418		റോട്ടർ അസി	1		
1-2	1-33923-0240		കോളർ	1		
1-3	0-35923-0160		കോളർ	1		
1-4	0-09201-1130		പന്ത് ബെയറിംഗ്	1		പിൻഭാഗം
1-5	0-35926-0070		റിട്ടെയ്നർ	1		
1-6	0-35951-0060		പാക്കിംഗ്	2		
1-7	0-35926-0090		റിട്ടെയ്നർ	1		
1-8	0-09201-1460		പന്ത് ബെയറിംഗ്	1		മുൻവശം
1-9	1-33926-0730		റിട്ടെയ്നർ	1		
2	0-35200-0528		സ്റ്ററേറ്റർ അസി	1		
3	0-35300-0470		എഫ്.ബ്രാക്കറ്റ് അസി	1		1-5～1-9 ഉൾപ്പെടെ
3-1	0-0275-06802		ബോൾട്ട്	3		ബോൾട്ട് വഴി
4	0-35411-0604		പുള്ളി	1		
4-1	0-35421-0240		ഫാൻ	1		
4-4	0-09006-0730		നട്ട്	1		
5	0-35120-0528		ഫീൽഡ് കോയിൽ കമ്പനി	1		
7	0-35700-1170		ആർ.ബ്രാക്കറ്റ് അസി	1		7-1～7-10, 7-12, 8 എന്നിവ ഉൾപ്പെടുന്നു
7-1	0-35710-1350		റിയർ ബ്രാക്കറ്റ് കമ്പനി	1		
7-2	0-35730-0700		റെക്റ്റിഫയർ അസി	1		
7-3	0-09170-2501		കണ്ടൻസർ	1		
7-4	0-35943-0170		ഇൻസുലേറ്റ് ബുഷ്	2		
7-5	0-35943-0154		ഇൻസുലേറ്റ് ബുഷ്	1		
7-6	0-35923-0134		കോളർ	1		
7-7	0-35943-0160		ഇൻസുലേറ്റ് ബുഷ്	1		
7-8	0-35943-0140		ഇൻസുലേറ്റ് ബുഷ്	1		
7-9	0-35784-0210		കണക്റ്റ് ബാർ	1		
7-10	0-35784-0290		കണക്റ്റ് ബാർ	1		
7-11	0-35761-0318		കവർ	1		
7-12	0-09057-0220		വാഷർ	2		
7-13	0-09011-3540		സ്ക്രൂ	2		
7-14	0-0056-05302		സ്ക്രൂ	3		
8	0-35719-0201		റെഗുലേറ്റർ അസി	1		

Machine Translated by Google

0-35000-4400 ആൾട്ടർനേറ്റർ

ഒഇഎം കസ്റ്റമർ	കൊമാറ്റ്സു	OEM പാർട്സ് നമ്പർ	600-825-6370
നോമിനൽ ഔട്ട് പുട്ട്	24 വി 60 എ	വിതരണ നിബന്ധന	99.09
ഭാരം	11 കിലോ	റെഗുലേറ്റർ	ബിൽറ്റ്-ഇൻ
എഞ്ചിൻ മോഡൽ	SA6D140-2C, മറ്റുള്ളവ		
വാഹനം	D355CDA-3D, മറ്റുള്ളവ		
ഡിസൈൻ റെക്കോർഡ്			
കുറിപ്പ്	10 ടൈപ്പ് V ബെൽറ്റ് ഡബിൾ പീക്കുകൾ തണുപ്പിനെ ചെറുക്കൽ എതിർ-ക്ലോക്ക്‌വൈസ് റൊട്ടേഷൻ എഫ്. ബ്രാക്കറ്റ് അസിയും പിൻ ബെയറിംഗും 0-35000-4220 ൽ നിന്ന് വ്യത്യസ്തമാണ്. ഏറ്റവും പുതിയ മോഡൽ 0-35000-4401 ആണ്. എന്നിരുന്നാലും, അത്തരം ഘടകങ്ങൾ റോട്ടർ അസി, കോളർ, സ്റ്റേറ്റർ അസി, ഫ്രണ്ട് ബ്രാക്കറ്റ് എന്നിവയുമായി പൊരുത്തപ്പെടുന്നില്ല. അസി, പുള്ളി, പുള്ളി നട്ട്, ഫീൽഡ് കോയിൽ കമ്പനി, പിൻ ബ്രാക്കറ്റും കവറും. 0-35000-4400, 4401 സ്വന്തം സവിശേഷ ഭാഗങ്ങൾ ഉപയോഗിക്കണം. ആൾട്ടർനേറ്റർ അസിയുടെ പഴയ / പുതിയ പാർട്ട് നമ്പർ എങ്ങനെ തിരിച്ചറിയാം: പഴയ മോഡലിൽ പുള്ളി ശരിയാക്കാൻ പ്ലെയിൻ വാഷർ, സ്പ്രിംഗ് വാഷർ, നട്ട് എന്നിവ ഉപയോഗിക്കുന്നു. പുള്ളി ശരിയാക്കാൻ പുതിയ മോഡലിൽ ഫ്ലേഞ്ച് നട്ട് ഉപയോഗിക്കുന്നു.			

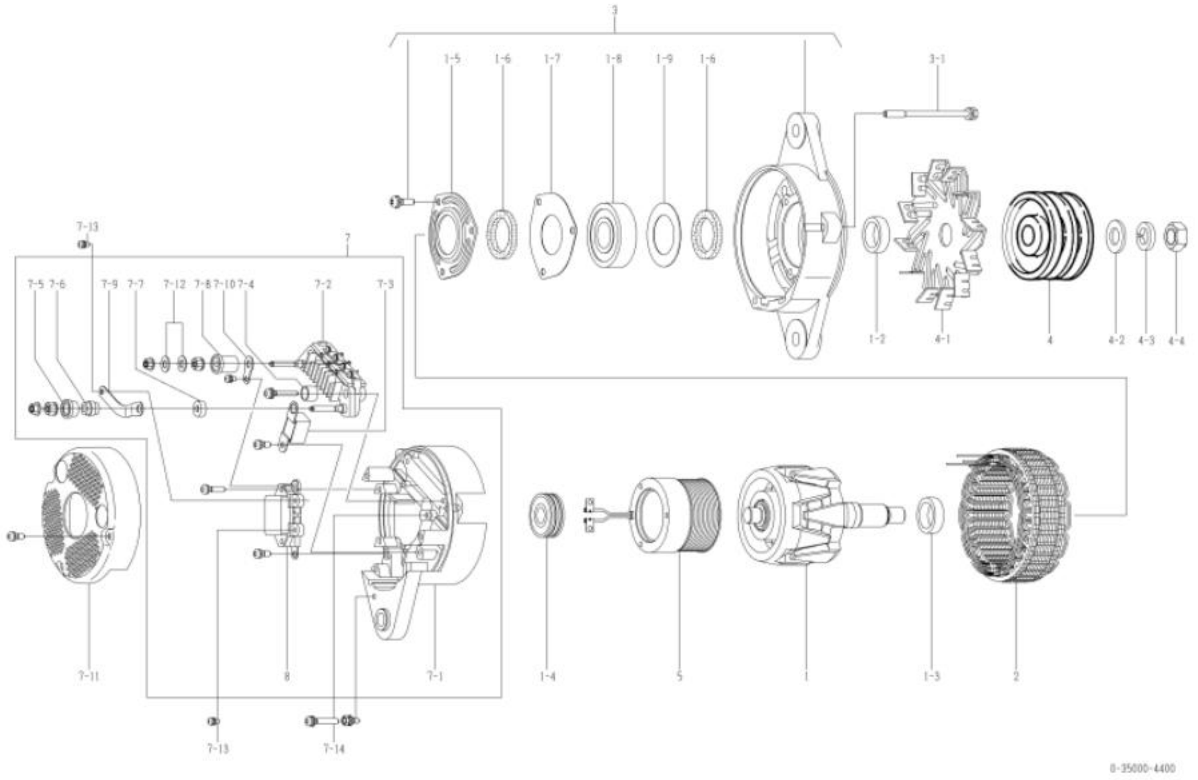

0-35000-4400 ആൾട്ടർനേറ്റർ (മേക്കർ പാർട്ട് നമ്പർ 600-825-6370)

ഇല്ല	ഭാഗങ്ങളുടെ നമ്പർ	മേക്കർ പാർട്സ് നമ്പർ	വിവരണം	അളവ്	ലിസ്റ്റ് വില	കുറിപ്പ്
,	0-35100-0300		റോട്ടർ അസി	,		
1-2	1-33923-0790		കോളർ	,		
1-3	0-35923-0160		കോളർ	,		
1-4	0-09201-1130		പന്ത് ബെയറിംഗ്	,		പിൻഭാഗം
1-5	0-35926-0070		റിട്ടെയ്നർ	,		
1-6	0-35951-0060		പാക്കിംഗ്	2		
1-7	0-35926-0090		റിട്ടെയ്നർ	,		
1-8	0-09201-1160		പന്ത് ബെയറിംഗ്	,		മുൻവശം
1-9	1-33926-0730		റിട്ടെയ്നർ	,		
2	0-35200-0460		സ്റ്റേറ്റർ അസി	,		
3	0-35300-0380		എഫ്.ബ്രാക്കറ്റ് അസി	,		1-5 1-9 ഉൾപ്പെടെ
3-1	0-0275-06802		ബോൾട്ട്	3		ബോൾട്ട് വഴി
4	0-35411-0631		പുള്ളി	,		
4-1	0-35421-0230		ഫാൻ	,		
4-2	0-09057-0230		വാഷർ	,		
4-3	1-0335-16002		സ്പ്രിംഗ് വാഷർ	,		
4-4	0-0280-16022		നട്ട്	,		
5	0-35120-0290		ഫീൽഡ് കോയിൽ കമ്പനി	,		
7	0-35700-0921		ആർ.ബ്രാക്കറ്റ് അസി	,		7-1 7-10, 7-12, 8 എന്നിവ ഉൾപ്പെടുന്നു
7-1	0-35710-1010		റിയർ ബ്രാക്കറ്റ് കമ്പനി	,		
7-2	0-35730-0700		റെക്റ്റിഫയർ അസി	,		
7-3	0-09170-2501		കണ്ടൻസർ	,		
7-4	0-35943-0170		ഇൻസുലേറ്റ് ബുഷ്	2		
7-5	0-35943-0150		ഇൻസുലേറ്റ് ബുഷ്	,		
7-6	0-35923-0130		കോളർ	,		
7-7	0-35943-0160		ഇൻസുലേറ്റ് ബുഷ്	,		
7-8	0-35943-0140		ഇൻസുലേറ്റ് ബുഷ്	,		
7-9	0-35784-0210		കണക്റ്റ് ബാർ	,		
7-10	0-35784-0290		കണക്റ്റ് ബാർ	,		
7-11	0-35761-0250		കവർ	,		
7-12	0-09057-0220		വാഷർ	2		
7-13	0-09011-3540		സ്ക്രൂ	2		
7-14	0-0056-05302		സ്ക്രൂ	3		
8	0-35719-0211		റെഗുലേറ്റർ അസി	,		

Machine Translated by Google

0-35000-4401 ആൽട്ടർനേറ്റർ

ഒഇഎം കസ്റ്റമർ	കൊമാറ്റ്സു	OEM പാർട്സ് നമ്പർ	600-825-6371, 1990.000
നോമിനൽ ഔട്ട് പുട്ട്	24 വി 60 എ	വിതരണ നിബന്ധന	10.01□
ഭാരം	11 കിലോ	റെഗുലേറ്റർ	ബിൽറ്റ്-ഇൻ
എഞ്ചിൻ മോഡൽ	SA6D140-2C, മറ്റുള്ളവ		
വാഹനം	D355CDA-3D, മറ്റുള്ളവ		
ഡിസൈൻ റെക്കോർഡ് 4400	□ 4401	റോട്ടർ അസി, കോളർ, സ്റ്റേറ്റർ അസി, എഫ്. ബ്രാക്കറ്റ് അസി, പുള്ളി, പുള്ളി നട്ട്, ഫീൽഡ് കോയിൽ കമ്പനി, ആർ. ബ്രാക്കറ്റ്, കവർ മാറ്റി	
കുറിപ്പ്	10 ടൈപ്പ് V ബെൽറ്റ് ഡബിൾ പീക്കുകൾ തണുപ്പിനെ ചെറുക്കൽ എതിർ-ക്ലോക്ക്‌വൈസ് റൊട്ടേഷൻ എഫ്. ബ്രാക്കറ്റ് അസിയും പിൻ ബെയറിംഗും 0-35000-4221 ൽ നിന്ന് വ്യത്യസ്തമാണ്. പഴയ മോഡൽ 0-35000-4400 ആണ്. എന്നിരുന്നാലും, അത്തരം ഘടകങ്ങൾ റോട്ടർ അസി, കോളർ, സ്റ്റേറ്റർ അസി, ഫ്രണ്ട് ബ്രാക്കറ്റ് എന്നിവയുമായി പൊരുത്തപ്പെടുന്നില്ല. അസി, പുള്ളി, പുള്ളി നട്ട്, ഫീൽഡ് കോയിൽ കമ്പനി, പിൻ ബ്രാക്കറ്റും കവറും. 0-35000-4400, 4401 സ്വന്തം സവിശേഷ ഭാഗങ്ങൾ ഉപയോഗിക്കണം. ആൽട്ടർനേറ്റർ അസിയുടെ പഴയ / പുതിയ പാർട്ട് നമ്പർ എങ്ങനെ തിരിച്ചറിയാം: പഴയ മോഡലിൽ പുള്ളി ശരിയാക്കാൻ പ്ലെയിൻ വാഷർ, സ്പ്രിംഗ് വാഷർ, നട്ട് എന്നിവ ഉപയോഗിക്കുന്നു. പുള്ളി ശരിയാക്കാൻ പുതിയ മോഡലിൽ ഫ്ലേഞ്ച് നട്ട് ഉപയോഗിക്കുന്നു.		

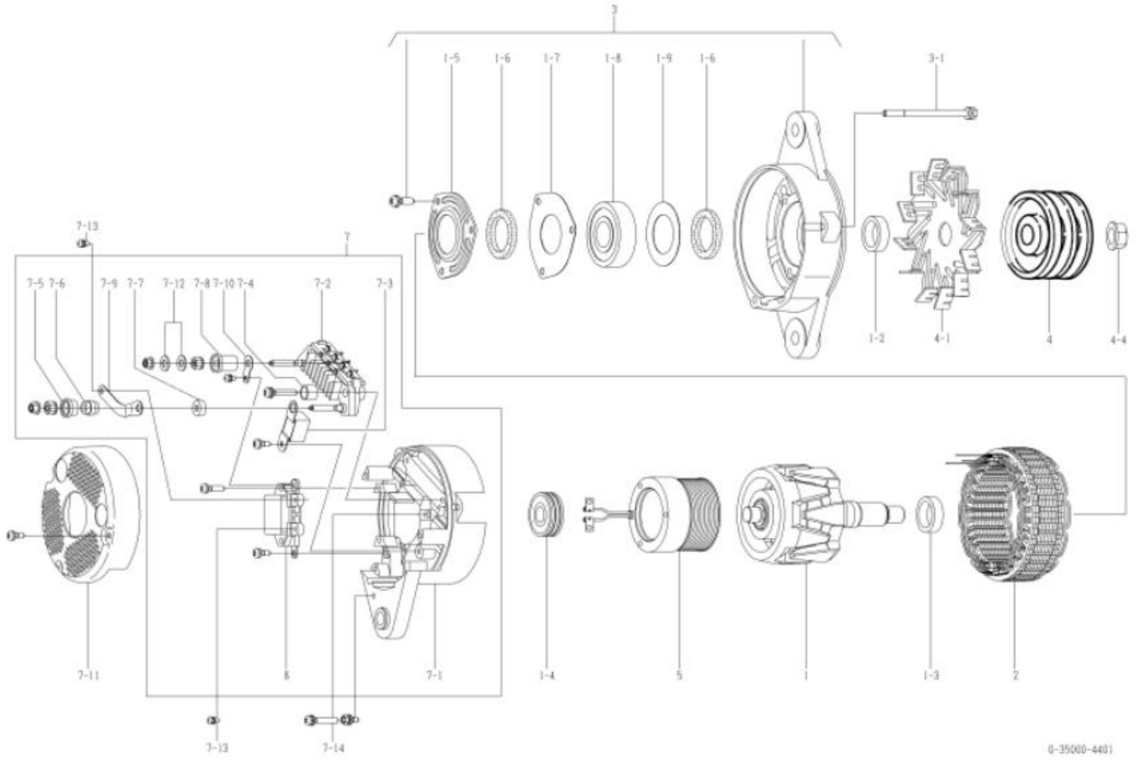

0-35000-4401 ആൽട്ടർനേറ്റർ (മേക്കർ പാർട്ട് നമ്പർ 600-825-6371)

ഇല്ല	ഭാഗങ്ങളുടെ നമ്പർ	മേക്കർ പാർട്സ് നമ്പർ	വിവരണം	അളവ്	ലിസ്റ്റ് വില	കുറിപ്പ്
1	0-35100-0418		റോട്ടർ അസി	1		
1-2	1-33923-0240		കോളർ	1		
1-3	0-35923-0160		കോളർ	1		
1-4	0-09201-1130		പന്ത് ബെയറിംഗ്	1		പിൻഭാഗം
1-5	0-35926-0070		റിട്ടെയ്നർ	1		
1-6	0-35951-0060		പാക്കിംഗ്	2		
1-7	0-35926-0090		റിട്ടെയ്നർ	1		
1-8	0-09201-1460		പന്ത് ബെയറിംഗ്	1		മുൻവശം
1-9	1-33926-0730		റിട്ടെയ്നർ	1		
2	0-35200-0528		സ്റ്റേറ്റർ അസി	1		
3	0-35300-0470		എഫ്.ബ്രാക്കറ്റ് അസി	1		1-5□1-9 ഉൾപ്പെടെ
3-1	0-0275-06802		ബോൾട്ട്	3		ബോൾട്ട് വഴി
4	0-35411-0638		പുള്ളി	1		
4-1	0-35421-0230		ഫാൻ	1		
4-4	0-09006-0730		നട്ട്	1		
5	0-35120-0528		ഫീൽഡ് കോയിൽ കമ്പനി	1		
7	0-35700-1170		ആർ.ബ്രാക്കറ്റ് അസി	1		7-1□7-10, 7-12, 8 എന്നിവ ഉൾപ്പെടുന്നു
7-1	0-35710-1350		റിയർ ബ്രാക്കറ്റ് കമ്പനി	1		
7-2	0-35730-0700		റെക്റ്റിഫയർ അസി	1		
7-3	0-09170-2501		കണ്ടൻസർ	1		
7-4	0-35943-0170		ഇൻസുലേറ്റ് ബുഷ്	2		
7-5	0-35943-0154		ഇൻസുലേറ്റ് ബുഷ്	1		
7-6	0-35923-0134		കോളർ	1		
7-7	0-35943-0160		ഇൻസുലേറ്റ് ബുഷ്	1		
7-8	0-35943-0140		ഇൻസുലേറ്റ് ബുഷ്	1		
7-9	0-35784-0210		കണക്റ്റ് ബാർ	1		
7-10	0-35784-0290		കണക്റ്റ് ബാർ	1		
7-11	0-35761-0318		കവർ	1		
7-12	0-09057-0220		വാഷർ	2		
7-13	0-09011-3540		സ്ക്രൂ	2		
7-14	0-0056-05302		സ്ക്രൂ	3		
8	0-35719-0201		റെഗുലേറ്റർ അസി	1		

Machine Translated by Google

0-35000-4410 ആൾട്ടർനേറ്റർ

ഒഇഎം കസ്റ്റമർ	കൊമാറ്റ്സു	OEM പാർട്സ് നമ്പർ	600-825-6510, 600-825-6510
നോമിനൽ ഔട്ട് പുട്ട്	24 വി 60 എ	വിതരണ നിബന്ധന	99.09
ഭാരം	11 കിലോ	റെഗുലേറ്റർ	ബിൽറ്റ്-ഇൻ
എഞ്ചിൻ മോഡൽ	S6D155-4, മറ്റുള്ളവ		
വാഹനം	D155A-1, മറ്റുള്ളവ		
ഡിസൈൻ റെക്കോർഡ്			
കുറിപ്പ്	13 ടൈപ്പ് V ബെൽറ്റ് ഡബിൾ പീക്കുകൾ ക്ലോക്ക്വൈസ് റൊട്ടേഷൻ പുള്ളിയും ഫാനും 0-35000-4220 ൽ നിന്ന് വ്യത്യസ്തമാണ്. ഏറ്റവും പുതിയ മോഡൽ 0-35000-4411 ആണ്. എന്നിരുന്നാലും, അത്തരം ഘടകങ്ങൾ റോട്ടർ അസി, കോളർ, സ്റ്റേറ്റർ അസി, ഫ്രണ്ട് ബ്രാക്കറ്റ് എന്നിവയുമായി പൊരുത്തപ്പെടുന്നില്ല. അസി, പുള്ളി, പുള്ളി നട്ട്, ഫീൽഡ് കോയിൽ കമ്പനി, പിൻ ബ്രാക്കറ്റും കവറും. 0-35000-4410, 4411 സ്വന്തം സവിശേഷ ഭാഗങ്ങൾ ഉപയോഗിക്കണം. ആൾട്ടർനേറ്റർ അസിയുടെ പഴയ / പുതിയ പാർട്ട് നമ്പർ എങ്ങനെ തിരിച്ചറിയാം: പഴയ മോഡലിൽ പുള്ളി ശരിയാക്കാൻ പ്ലെയിൻ വാഷർ, സ്പ്രിംഗ് വാഷർ, നട്ട് എന്നിവ ഉപയോഗിക്കുന്നു. പുള്ളി ശരിയാക്കാൻ പുതിയ മോഡലിൽ ഫ്ലേഞ്ച് നട്ട് ഉപയോഗിക്കുന്നു.		

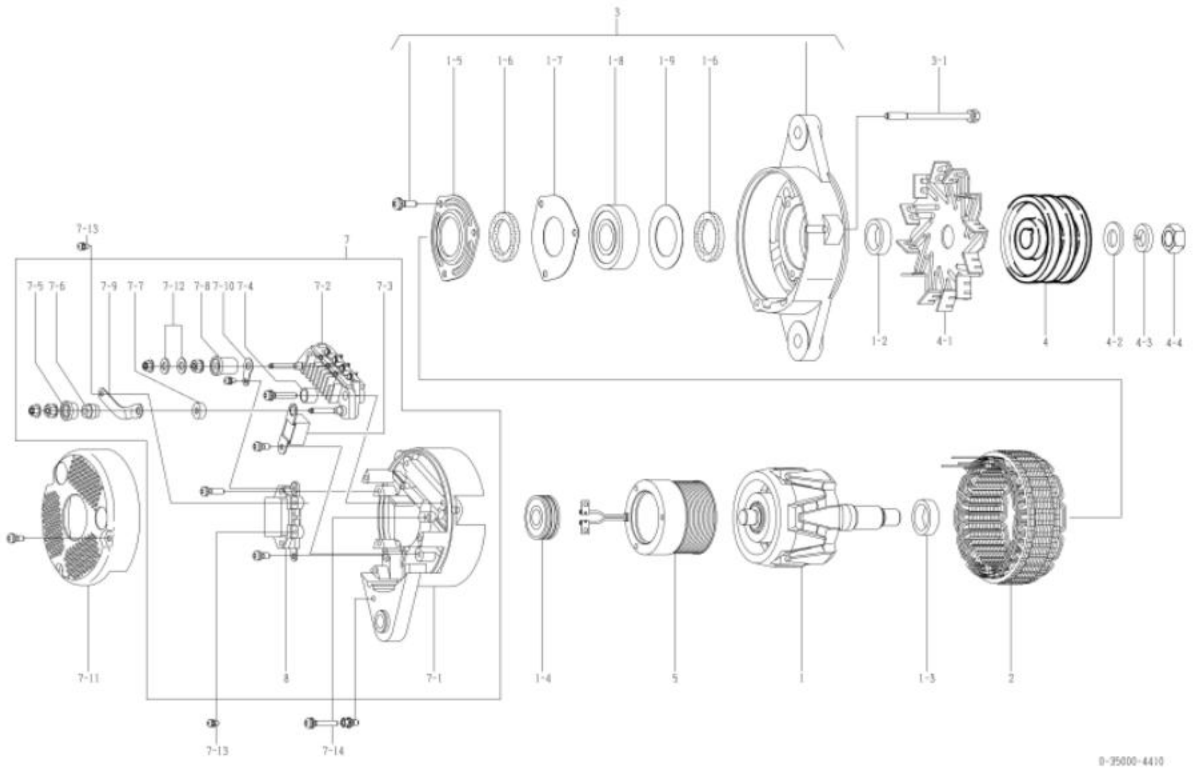

0-35000-4410 ആൾട്ടർനേറ്റർ (മേക്കർ പാർട്ട് നമ്പർ 600-825-6510)

ഇല്ല	ഭാഗങ്ങളുടെ നമ്പർ	മേക്കർ പാർട്സ് നമ്പർ	വിവരണം	അളവ്	ലിസ്റ്റ് വില	കുറിപ്പ്
1	0-35100-0300		റോട്ടർ അസി	1		
1-2	1-33923-0790		കോളർ	1		
1-3	0-35923-0160		കോളർ	1		
1-4	0-09201-0980		പന്ത് ബെയറിംഗ്	1		പിൻഭാഗം
1-5	0-35926-0070		റിട്ടെയ്നർ	1		
1-6	0-35951-0060		പാക്കിംഗ്	2		
1-7	0-35926-0090		റിട്ടെയ്നർ	1		
1-8	0-09201-1140		പന്ത് ബെയറിംഗ്	1		മുൻവശം
1-9	1-33926-0730		റിട്ടെയ്നർ	1		
2	0-35200-0460		സ്റ്റേറ്റർ അസി	1		
3	0-35300-0350		എഫ്.ബ്രാക്കറ്റ് അസി	1		1-5 1-9 ഉൾപ്പെടെ
3-1	0-0275-06802		ബോൾട്ട്	3		ബോൾട്ട് വഴി
4	1-33411-2470		പുള്ളി	1		
4-1	0-35421-0240		ഫാൻ	1		
4-2	0-09057-0230		വാഷർ	1		
4-3	1-0335-16002		സ്പ്രിംഗ് വാഷർ	1		
4-4	0-0280-16022		നട്ട്	1		
5	0-35120-0290		ഫീൽഡ് കോയിൽ കമ്പനി	1		
7	0-35700-0921		ആർ.ബ്രാക്കറ്റ് അസി	1		7-1 7-10, 7-12, 8 എന്നിവ ഉൾപ്പെടുന്നു
7-1	0-35710-1010		റിയർ ബ്രാക്കറ്റ് കമ്പനി	1		
7-2	0-35730-0700		റെക്റ്റിഫയർ അസി	1		
7-3	0-09170-2501		കണ്ടൻസർ	1		
7-4	0-35943-0170		ഇൻസുലേറ്റ് ബുഷ്	2		
7-5	0-35943-0150		ഇൻസുലേറ്റ് ബുഷ്	1		
7-6	0-35923-0130		കോളർ	1		
7-7	0-35943-0160		ഇൻസുലേറ്റ് ബുഷ്	1		
7-8	0-35943-0140		ഇൻസുലേറ്റ് ബുഷ്	1		
7-9	0-35784-0210		കണക്റ്റ് ബാർ	1		
7-10	0-35784-0290		കണക്റ്റ് ബാർ	1		
7-11	0-35761-0250		കവർ	1		
7-12	0-09057-0220		വാഷർ	2		
7-13	0-09011-3540		സ്ക്രൂ	2		
7-14	0-0056-05302		സ്ക്രൂ	3		
8	0-35719-0211		റെഗുലേറ്റർ അസി	1		

Machine Translated by Google

0-35000-4411 ആൾട്ടർനേറ്റർ

ഒഇഎം കസ്റ്റമർ	കൊമാറ്റ്സു	OEM പാർട്സ് നമ്പർ	600-825-6511, 1990-0
നോമിനൽ ഔട്ട് പുട്ട്	24 വി 60 എ	വിതരണ നിബന്ധന	10.01
ഭാരം	11 കിലോ	റെഗുലേറ്റർ	ബിൽറ്റ്-ഇൻ
എഞ്ചിൻ മോഡൽ	S6D155-4, മറ്റുള്ളവ		
വാഹനം	D155A-1, മറ്റുള്ളവ		
ഡിസൈൻ റെക്കോർഡ്	4410 4411 റോട്ടർ അസി, കോളർ, സ്റ്റേറ്റർ അസി, എഫ്. ബ്രാക്കറ്റ് അസി, പുള്ളി, പുള്ളി നട്ട്, ഫീൽഡ് കോയിൽ കമ്പനി, ആർ. ബ്രാക്കറ്റ്, കവർ മാറ്റി		
കുറിപ്പ്	13 ടൈപ്പ് V ബെൽറ്റ് ഡബിൾ പീക്കുകൾ ക്ലോക്ക്വൈസ് റൊട്ടേഷൻ പുള്ളിയും ഫാനും 0-35000-4221 ൽ നിന്ന് വ്യത്യസ്തമാണ്. പഴയ മോഡൽ 0-35000-4410 ആണ്. എന്നിരുന്നാലും, അത്തരം ഘടകങ്ങൾ റോട്ടർ അസി, കോളർ, സ്റ്റേറ്റർ അസി, ഫ്രണ്ട് ബ്രാക്കറ്റ് എന്നിവയുമായി പൊരുത്തപ്പെടുന്നില്ല. അസി, പുള്ളി, പുള്ളി നട്ട്, ഫീൽഡ് കോയിൽ കമ്പനി, പിൻ ബ്രാക്കറ്റും കവറും. 0-35000-4410, 4411 സ്വന്തം സവിശേഷ ഭാഗങ്ങൾ ഉപയോഗിക്കണം. ആൾട്ടർനേറ്റർ അസിയുടെ പഴയ / പുതിയ പാർട്ട് നമ്പർ എങ്ങനെ തിരിച്ചറിയാം: പഴയ മോഡലിൽ പുള്ളി ശരിയാക്കാൻ പ്ലെയിൻ വാഷർ, സ്പ്രിംഗ് വാഷർ, നട്ട് എന്നിവ ഉപയോഗിക്കുന്നു. പുള്ളി ശരിയാക്കാൻ പുതിയ മോഡലിൽ ഫ്ലേഞ്ച് നട്ട് ഉപയോഗിക്കുന്നു.		

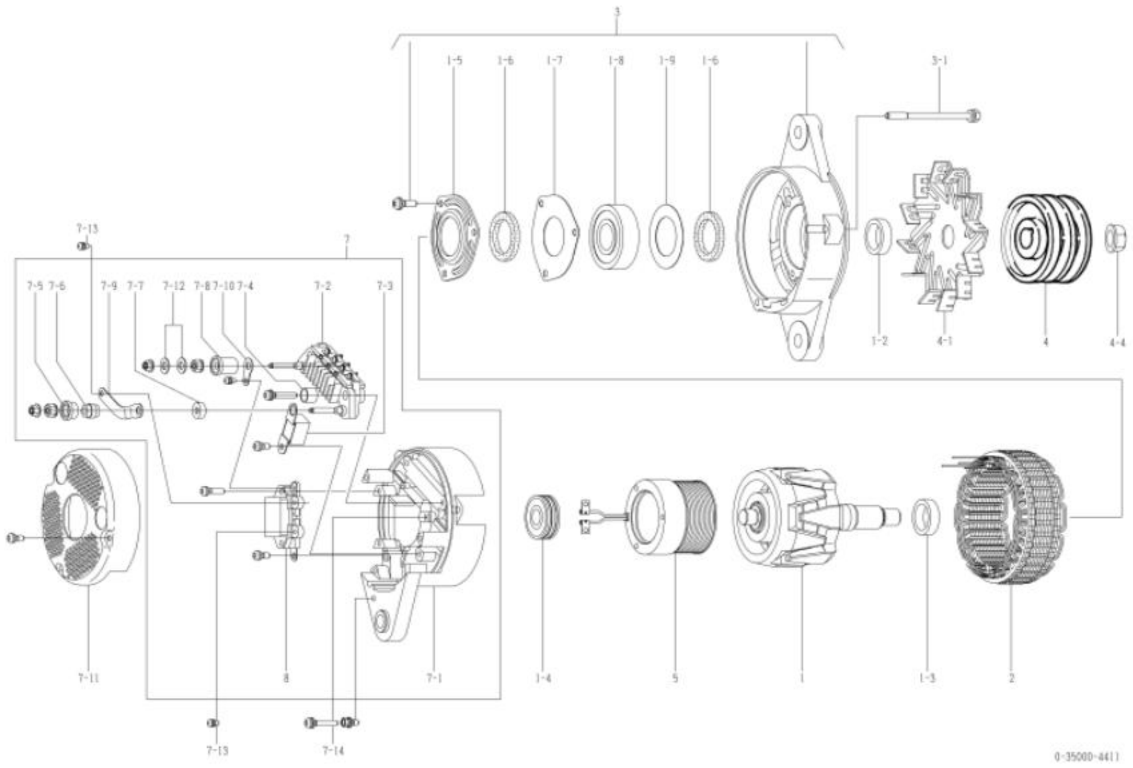

0-35000-4411 ആൾട്ടർനേറ്റർ (മേക്കർ പാർട്ട് നമ്പർ 600-825-6511)

ഇല്ല	ഭാഗങ്ങളുടെ നമ്പർ	മേക്കർ പാർട്സ് നമ്പർ	വിവരണം	അളവ്	ലിസ്റ്റ് വില	കുറിപ്പ്
1	0-35100-0418		റോട്ടർ അസി	1		
1-2	1-33923-0240		കോളർ	1		
1-3	0-35923-0160		കോളർ	1		
1-4	0-09201-0980		പന്ത് ബെയറിംഗ്	1		പിൻഭാഗം
1-5	0-35926-0070		റിട്ടെയ്നർ	1		
1-6	0-35951-0060		പാക്കിംഗ്	2		
1-7	0-35926-0090		റിട്ടെയ്നർ	1		
1-8	0-09201-1450		പന്ത് ബെയറിംഗ്	1		മുൻവശം
1-9	1-33926-0730		റിട്ടെയ്നർ	1		
2	0-35200-0528		സ്റ്റേറ്റർ അസി	1		
3	0-35300-0450		എഫ്.ബ്രാക്കറ്റ് അസി	1		1-5 1-9 ഉൾപ്പെടെ
3-1	0-0275-06802		ബോൾട്ട്	3		ബോൾട്ട് വഴി
4	0-35411-2474		പുള്ളി	1		
4-1	0-35421-0240		ഫാൻ	1		
4-4	0-09006-0730		നട്ട്	1		
5	0-35120-0528		ഫീൽഡ് കോയിൽ കമ്പനി	1		
7	0-35700-1170		ആർ.ബ്രാക്കറ്റ് അസി	1		7-1 7-10, 7-12, 8 എന്നിവ ഉൾപ്പെടുന്നു
7-1	0-35710-1350		റിയർ ബ്രാക്കറ്റ് കമ്പനി	1		
7-2	0-35730-0700		റെക്റ്റിഫയർ അസി	1		
7-3	0-09170-2501		കണ്ടൻസർ	1		
7-4	0-35943-0170		ഇൻസുലേറ്റ് ബുഷ്	2		
7-5	0-35943-0154		ഇൻസുലേറ്റ് ബുഷ്	1		
7-6	0-35923-0134		കോളർ	1		
7-7	0-35943-0160		ഇൻസുലേറ്റ് ബുഷ്	1		
7-8	0-35943-0140		ഇൻസുലേറ്റ് ബുഷ്	1		
7-9	0-35784-0210		കണക്റ്റ് ബാർ	1		
7-10	0-35784-0290		കണക്റ്റ് ബാർ	1		
7-11	0-35761-0318		കവർ	1		
7-12	0-09057-0220		വാഷർ	2		
7-13	0-09011-3540		സ്ക്രൂ	2		
7-14	0-0056-05302		സ്ക്രൂ	3		
8	0-35719-0201		റെഗുലേറ്റർ അസി	1		

Machine Translated by Google

0-35000-4420 ആൾട്ടർനേറ്റർ

ഒഇഎം കസ്റ്റമർ	കൊമാറ്റ്സു	OEM പാർട്സ് നമ്പർ	600-825-6520
നോമിനൽ ഔട്ട് പുട്ട്	24 വി 60 എ	വിതരണ നിബന്ധന	99.09
ഭാരം	11 കിലോ	റെഗുലേറ്റർ	ബിൽറ്റ്-ഇൻ
എഞ്ചിൻ മോഡൽ SA6D155			
വാഹനം	ഡി355എ-2		
ഡിസൈൻ റെക്കോർഡ്			
കുറിപ്പ്	13 ടൈപ്പ് V ബെൽറ്റ് ഡബിൾ പീക്കുകൾ തണുപ്പിനെ ചെറുക്കൽ ക്ലോക്ക്വൈസ് റൊട്ടേഷൻ എഫ്. ബ്രാക്കറ്റ് അസിയും പിൻ ബെയറിംഗും 0-35000-4410 ൽ നിന്ന് വ്യത്യസ്തമാണ്. ഏറ്റവും പുതിയ മോഡൽ 0-35000-4421 ആണ്. എന്നിരുന്നാലും, അത്തരം ഘടകങ്ങൾ റോട്ടർ അസി, കോളർ, സ്റ്റേറ്റർ അസി, ഫ്രണ്ട് ബ്രാക്കറ്റ് എന്നിവയുമായി പൊരുത്തപ്പെടുന്നില്ല. അസി, പുള്ളി, പുള്ളി നട്ട്, ഫീൽഡ് കോയിൽ കമ്പനി, പിൻ ബ്രാക്കറ്റും കവറും. 0-35000-4420, 4421 സ്വന്തം അദ്വിതീയ ഭാഗങ്ങൾ ഉപയോഗിക്കണം. ആൾട്ടർനേറ്റർ അസിയുടെ പഴയ / പുതിയ പാർട്ട് നമ്പർ എങ്ങനെ തിരിച്ചറിയാം: പഴയ മോഡലിൽ പുള്ളി ശരിയാക്കാൻ പ്ലെയിൻ വാഷർ, സ്പ്രിംഗ് വാഷർ, നട്ട് എന്നിവ ഉപയോഗിക്കുന്നു. പുള്ളി ശരിയാക്കാൻ പുതിയ മോഡലിൽ ഫ്ലേഞ്ച് നട്ട് ഉപയോഗിക്കുന്നു.		

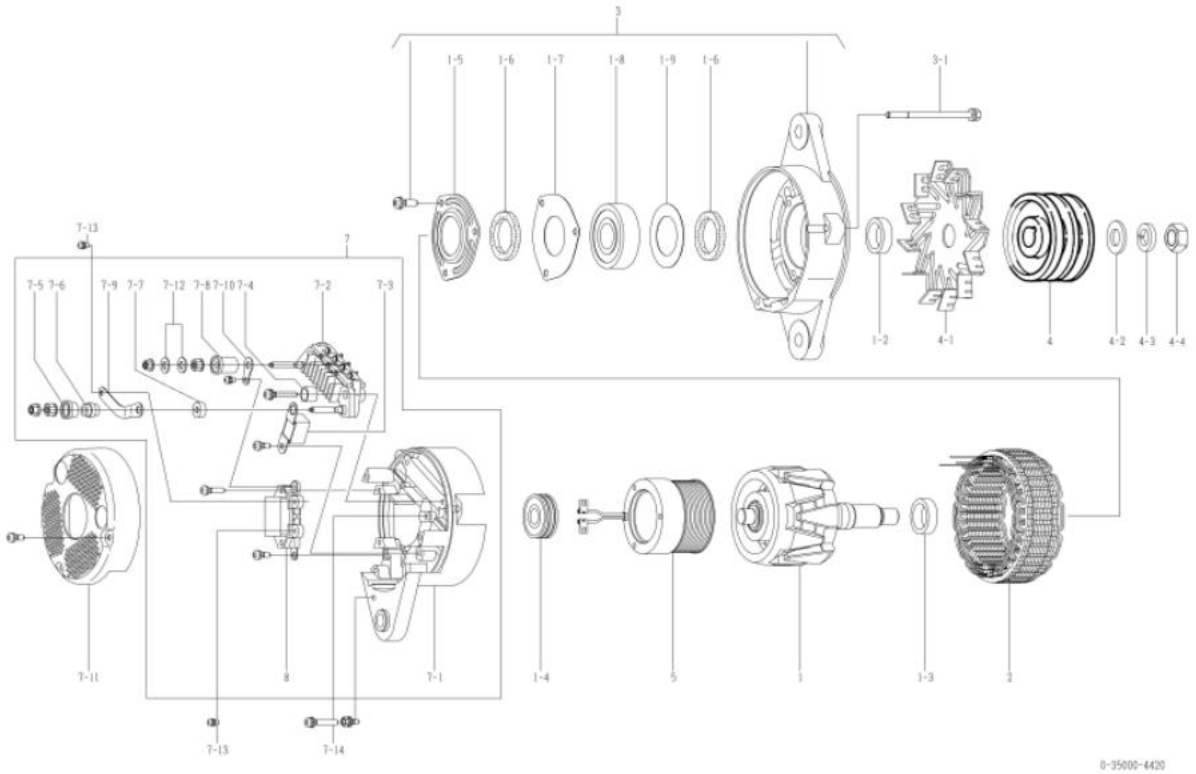

0-35000-4420 ആൾട്ടർനേറ്റർ (മേക്കർ പാർട്ട് നമ്പർ 600-825-6520)

ഇല്ല	ഭാഗങ്ങളുടെ നമ്പർ	മേക്കർ പാർട്സ് നമ്പർ	വിവരണം	അളവ്	ലിസ്റ്റ് വില	കുറിപ്പ്
1	0-35100-0300		റോട്ടർ അസി	1		
1-2	1-33923-0790		കോളർ	1		
1-3	0-35923-0160		കോളർ	1		
1-4	0-09201-1130		പന്ത് ബെയറിംഗ്	1		പിൻഭാഗം
1-5	0-35926-0070		റിട്ടെയ്നർ	1		
1-6	0-35951-0060		പാക്കിംഗ്	2		
1-7	0-35926-0090		റിട്ടെയ്നർ	1		
1-8	0-09201-1160		പന്ത് ബെയറിംഗ്	1		മുൻവശം
1-9	1-33926-0730		റിട്ടെയ്നർ	1		
2	0-35200-0460		സ്റ്റേറ്റർ അസി	1		
3	0-35300-0380		എഫ്.ബ്രാക്കറ്റ് അസി	1		1-5 1-9 ഉൾപ്പെടെ
3-1	0-0275-06802		ബോൾട്ട്	3		ബോൾട്ട് വഴി
4	1-33411-2470		പുള്ളി	1		
4-1	0-35421-0240		ഫാൻ	1		
4-2	0-09057-0230		വാഷർ	1		
4-3	1-0335-16002		സ്പ്രിംഗ് വാഷർ	1		
4-4	0-0280-16022		നട്ട്	1		
5	0-35120-0290		ഫീൽഡ് കോയിൽ കമ്പനി	1		
7	0-35700-0921		ആർ.ബ്രാക്കറ്റ് അസി	1		7-1 7-10, 7-12, 8 എന്നിവ ഉൾപ്പെടുന്നു
7-1	0-35710-1010		റിയർ ബ്രാക്കറ്റ് കമ്പനി	1		
7-2	0-35730-0700		റെക്റ്റിഫയർ അസി	1		
7-3	0-09170-2501		കണ്ടൻസർ	1		
7-4	0-35943-0170		ഇൻസുലേറ്റ് ബുഷ്	2		
7-5	0-35943-0150		ഇൻസുലേറ്റ് ബുഷ്	1		
7-6	0-35923-0130		കോളർ	1		
7-7	0-35943-0160		ഇൻസുലേറ്റ് ബുഷ്	1		
7-8	0-35943-0140		ഇൻസുലേറ്റ് ബുഷ്	1		
7-9	0-35784-0210		കണക്റ്റ് ബാർ	1		
7-10	0-35784-0290		കണക്റ്റ് ബാർ	1		
7-11	0-35761-0250		കവർ	1		
7-12	0-09057-0220		വാഷർ	2		
7-13	0-09011-3540		സ്ക്രൂ	2		
7-14	0-0056-05302		സ്ക്രൂ	3		
8	0-35719-0211		റെഗുലേറ്റർ അസി	1		

Machine Translated by Google

0-35000-4421 ആൾട്ടർനേറ്റർ

ഒഇഎം കസ്റ്റമർ	കൊമാറ്റ്സു	OEM പാർട്സ് നമ്പർ	600-825-6521, 600-825-6521
നോമിനൽ ഔട്ട് പുട്ട്	24 വി 60 എ	വിതരണ നിബന്ധന	10.01□
ഭാരം	11 കിലോ	റെഗുലേറ്റർ	ബിൽറ്റ്-ഇൻ
എഞ്ചിൻ മോഡൽ SA6D155			
വാഹനം	ഡി355എ-2		
ഡിസൈൻ റെക്കോർഡ് 4420	□ 4421 റോട്ടർ അസി, കോളർ, സ്റ്റേറ്റർ അസി, എഫ്. ബ്രാക്കറ്റ് അസി, പുള്ളി, പുള്ളി നട്ട്, ഫീൽഡ് കോയിൽ കമ്പനി, ആർ. ബ്രാക്കറ്റ്, കവർ മാറ്റി		
കുറിപ്പ്	13 ടൈപ്പ് V ബെൽറ്റ് ഡബിൾ പീക്കുകൾ തണുപ്പിനെ ചെറുക്കൽ ക്ലോക്ക്വൈസ് റൊട്ടേഷൻ എഫ്. ബ്രാക്കറ്റ് അസിയും പിൻ ബെയറിംഗും 0-35000-44110 ൽ നിന്ന് വ്യത്യസ്തമാണ്. പഴയ മോഡൽ 0-35000-4420 ആണ്. എന്നിരുന്നാലും, അത്തരം ഘടകങ്ങൾ റോട്ടർ അസി, കോളർ, സ്റ്റേറ്റർ അസി, ഫ്രണ്ട് ബ്രാക്കറ്റ് എന്നിവയുമായി പൊരുത്തപ്പെടുന്നില്ല. അസി, പുള്ളി, പുള്ളി നട്ട്, ഫീൽഡ് കോയിൽ കമ്പനി, പിൻ ബ്രാക്കറ്റും കവറും. 0-35000-4420, 4421 സ്വന്തം അദ്വിതീയ ഭാഗങ്ങൾ ഉപയോഗിക്കണം. ആൾട്ടർനേറ്റർ അസിയുടെ പഴയ / പുതിയ പാർട്ട് നമ്പർ എങ്ങനെ തിരിച്ചറിയാം: പഴയ മോഡലിൽ പുള്ളി ശരിയാക്കാൻ പ്ലെയിൻ വാഷർ, സ്പ്രിംഗ് വാഷർ, നട്ട് എന്നിവ ഉപയോഗിക്കുന്നു. പുള്ളി ശരിയാക്കാൻ പുതിയ മോഡലിൽ ഫ്ലേഞ്ച് നട്ട് ഉപയോഗിക്കുന്നു.		

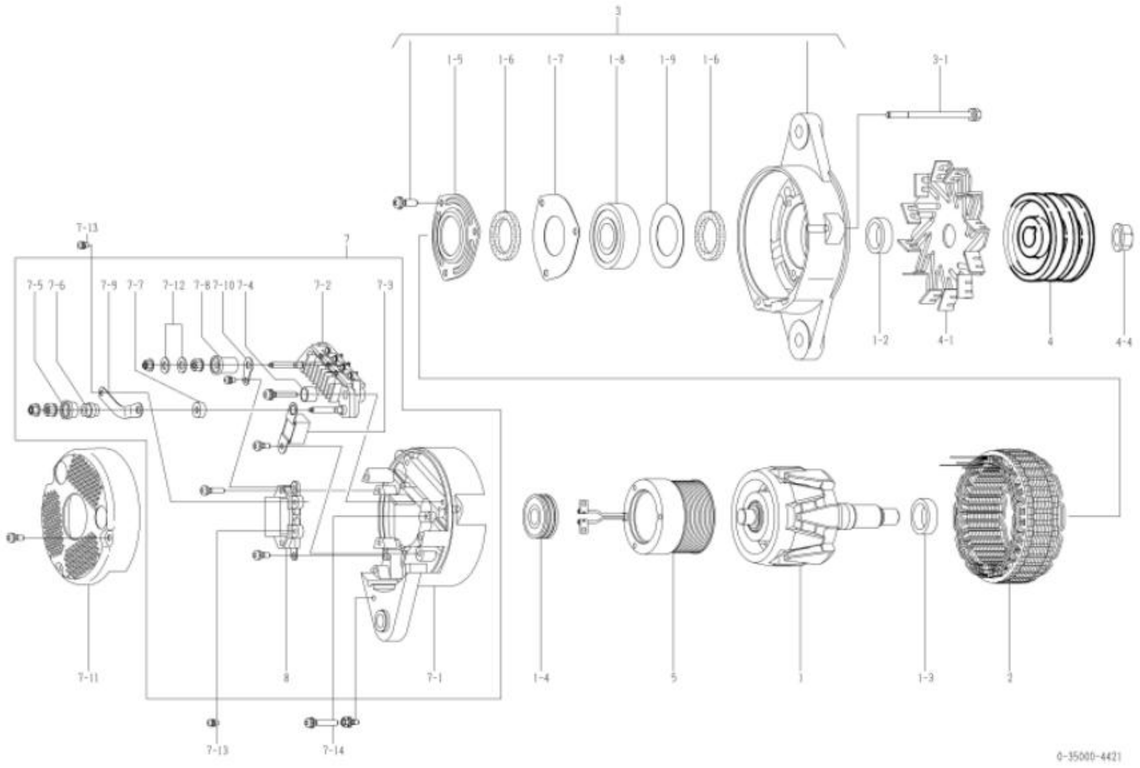

0-35000-4421 ആൾട്ടർനേറ്റർ (മേക്കർ പാർട്ട് നമ്പർ 600-825-6521)

ഇല്ല	ഭാഗങ്ങളുടെ നമ്പർ	മേക്കർ പാർട്സ് നമ്പർ	വിവരണം	അളവ്	ലിസ്റ്റ് വില	കുറിപ്പ്
1	0-35100-0418		റോട്ടർ അസി	1		
1-2	1-33923-0240		കോളർ	1		
1-3	0-35923-0160		കോളർ	1		
1-4	0-09201-1130		പന്ത് ബെയറിംഗ്	1		പിൻഭാഗം
1-5	0-35926-0070		റിട്ടെയ്നർ	1		
1-6	0-35951-0060		പാക്കിംഗ്	2		
1-7	0-35926-0090		റിട്ടെയ്നർ	1		
1-8	0-09201-1460		പന്ത് ബെയറിംഗ്	1		മുൻവശം
1-9	1-33926-0730		റിട്ടെയ്നർ	1		
2	0-35200-0528		സ്റ്റേറ്റർ അസി	1		
3	0-35300-0470		എഫ്.ബ്രാക്കറ്റ് അസി	1		1-5□1-9 ഉൾപ്പെടെ
3-1	0-0275-06802		ബോൾട്ട്	3		ബോൾട്ട് വഴി
4	0-35411-2474		പുള്ളി	1		
4-1	0-35421-0240		ഫാൻ	1		
4-4	0-09006-0730		നട്ട്	1		
5	0-35120-0528		ഫീൽഡ് കോയിൽ കമ്പനി	1		
7	0-35700-1170		ആർ.ബ്രാക്കറ്റ് അസി	1		7-1□7-10, 7-12, 8 എന്നിവ ഉൾപ്പെടുന്നു
7-1	0-35710-1350		റിയർ ബ്രാക്കറ്റ് കമ്പനി	1		
7-2	0-35730-0700		റെക്റ്റിഫയർ അസി	1		
7-3	0-09170-2501		കണ്ടൻസർ	1		
7-4	0-35943-0170		ഇൻസുലേറ്റ് ബുഷ്	2		
7-5	0-35943-0154		ഇൻസുലേറ്റ് ബുഷ്	1		
7-6	0-35923-0134		കോളർ	1		
7-7	0-35943-0160		ഇൻസുലേറ്റ് ബുഷ്	1		
7-8	0-35943-0140		ഇൻസുലേറ്റ് ബുഷ്	1		
7-9	0-35784-0318		കണക്റ്റ് ബാർ	1		
7-10	0-35784-0290		കണക്റ്റ് ബാർ	1		
7-11	0-35761-0250		കവർ	1		
7-12	0-09057-0220		വാഷർ	2		
7-13	0-09011-3540		സ്ക്രൂ	2		
7-14	0-0056-05302		സ്ക്രൂ	3		
8	0-35719-0201		റെഗുലേറ്റർ അസി	1		

Machine Translated by Google

0-35000-4430 ആൾട്ടർനേറ്റർ

ഒഇഎം കസ്റ്റമർ	കൊമാറ്റ്സു	OEM പാർട്സ് നമ്പർ	600-825-6530, 600-825-6530
നോമിനൽ ഔട്ട് പുട്ട്	24 വി 60 എ	വിതരണ നിബന്ധന	99.09□
ഭാരം	11 കിലോ	റെഗുലേറ്റർ	ബിൽറ്റ്-ഇൻ
എഞ്ചിൻ മോഡൽ SA6D140-1B, മറ്റുള്ളവ			
വാഹനം	HS600S-2, മറ്റുള്ളവ		
ഡിസൈൻ റെക്കോർഡ്			
കുറിപ്പ്	17 ടൈപ്പ് വി ബെൽറ്റ് സിംഗിൾ പീക്ക് എതിർ-ക്ലോക്ക്വൈസ് റൊട്ടേഷൻ പുള്ളി 0-35000-4220 ൽ നിന്ന് വ്യത്യസ്തമാണ്. ഏറ്റവും പുതിയ മോഡൽ 0-35000-4431 ആണ്. എന്നിരുന്നാലും, അത്തരം ഘടകങ്ങൾ റോട്ടർ അസി, കോളർ, സ്റ്റേറ്റർ അസി, ഫ്രണ്ട് ബ്രാക്കറ്റ് എന്നിവയുമായി പൊരുത്തപ്പെടുന്നില്ല. അസി, പുള്ളി, പുള്ളി നട്ട്, ഫീൽഡ് കോയിൽ കമ്പനി, പിൻ ബ്രാക്കറ്റും കവറും. 0-35000-4430, 4431 സ്വന്തം സവിശേഷ ഭാഗങ്ങൾ ഉപയോഗിക്കണം. ആൾട്ടർനേറ്റർ അസിയുടെ പഴയ / പുതിയ പാർട്ട് നമ്പർ എങ്ങനെ തിരിച്ചറിയാം: പഴയ മോഡലിൽ പുള്ളി ശരിയാക്കാൻ പ്ലെയിൻ വാഷർ, സ്പ്രിംഗ് വാഷർ, നട്ട് എന്നിവ ഉപയോഗിക്കുന്നു. പുള്ളി ശരിയാക്കാൻ പുതിയ മോഡലിൽ ഫ്ലേഞ്ച് നട്ട് ഉപയോഗിക്കുന്നു.		

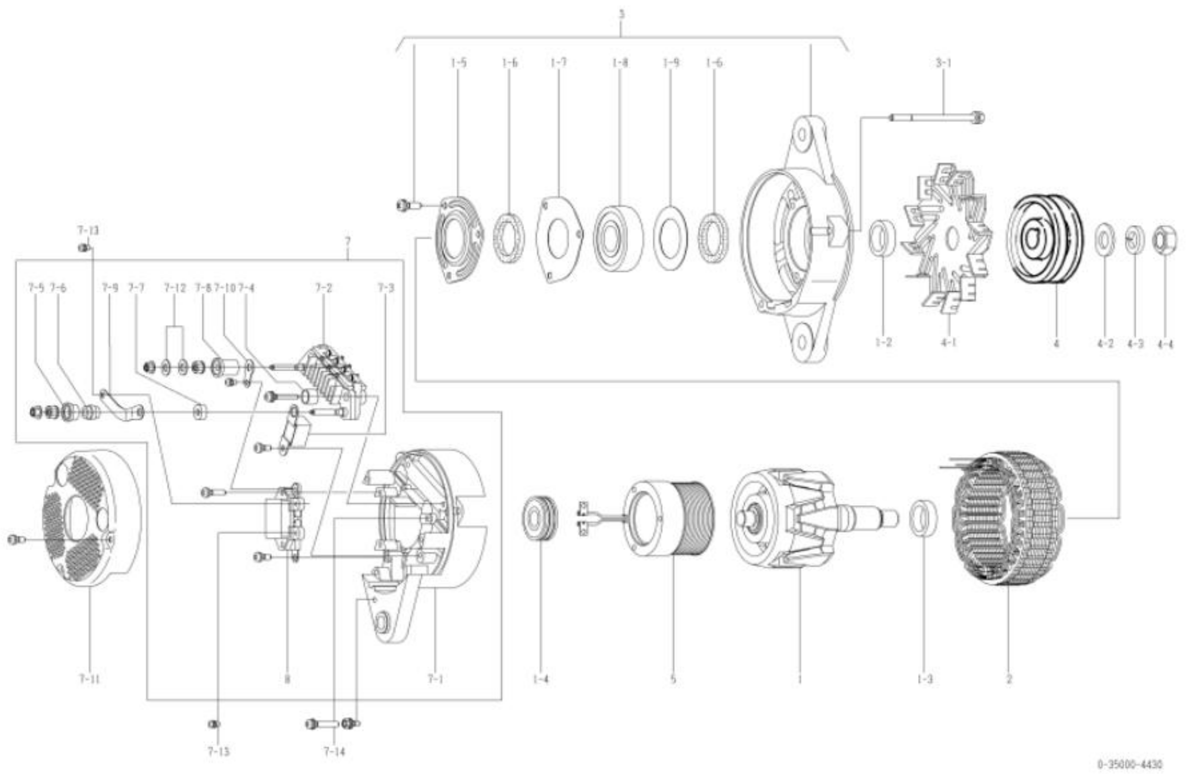

0-35000-4430 ആൾട്ടർനേറ്റർ (മേക്കർ പാർട്ട് നമ്പർ 600-825-6530)

ഇല്ല	ഭാഗങ്ങളുടെ നമ്പർ	മേക്കർ പാർട്സ് നമ്പർ	വിവരണം	അളവ്	ലിസ്റ്റ് വില	കുറിപ്പ്
1	0-35100-0300		റോട്ടർ അസി	1		
1-2	1-33923-0790		കോളർ	1		
1-3	0-35923-0160		കോളർ	1		
1-4	0-09201-0980		പന്ത് ബെയറിംഗ്	1		പിൻഭാഗം
1-5	0-35926-0070		റിട്ടെയ്നർ	1		
1-6	0-35951-0060		പാക്കിംഗ്	2		
1-7	0-35926-0090		റിട്ടെയ്നർ	1		
1-8	0-09201-1140		പന്ത് ബെയറിംഗ്	1		മുൻവശം
1-9	1-33926-0730		റിട്ടെയ്നർ	1		
2	0-35200-0460		സ്റ്റേറ്റർ അസി	1		
3	0-35300-0350		എഫ്.ബ്രാക്കറ്റ് അസി	1		1-5□1-9 ഉൾപ്പെടെ
3-1	0-0275-06802		ബോൾട്ട്	3		ബോൾട്ട് വഴി
4	1-35411-0062		പുള്ളി	1		
4-1	0-35421-0230		ഫാൻ	1		
4-2	0-09057-0230		വാഷർ	1		
4-3	1-0335-16002		സ്പ്രിംഗ് വാഷർ	1		
4-4	0-0280-16022		നട്ട്	1		
5	0-35120-0290		ഫീൽഡ് കോയിൽ കമ്പനി	1		
7	0-35700-0921		ആർ.ബ്രാക്കറ്റ് അസി	1		7-1□7-10, 7-12, 8 എന്നിവ ഉൾപ്പെടുന്നു
7-1	0-35710-1010		റിയർ ബ്രാക്കറ്റ് കമ്പനി	1		
7-2	0-35730-0700		റെക്റ്റിഫയർ അസി	1		
7-3	0-09170-2501		കണ്ടൻസർ	1		
7-4	0-35943-0170		ഇൻസുലേറ്റ് ബുഷ്	2		
7-5	0-35943-0150		ഇൻസുലേറ്റ് ബുഷ്	1		
7-6	0-35923-0130		കോളർ	1		
7-7	0-35943-0160		ഇൻസുലേറ്റ് ബുഷ്	1		
7-8	0-35943-0140		ഇൻസുലേറ്റ് ബുഷ്	1		
7-9	0-35784-0210		കണക്റ്റ് ബാർ	1		
7-10	0-35784-0290		കണക്റ്റ് ബാർ	1		
7-11	0-35761-0250		കവർ	1		
7-12	0-09057-0220		വാഷർ	2		
7-13	0-09011-3540		സ്ക്രൂ	2		
7-14	0-0056-05302		സ്ക്രൂ	3		
8	0-35719-0211		റെഗുലേറ്റർ അസി	1		

Machine Translated by Google

0-35000-4431 ആൾട്ടർനേറ്റർ

ഒഇഎം കസ്റ്റമർ	കൊമാറ്റ്സു	OEM പാർട്സ് നമ്പർ	600-825-6531, 600-825-6531
നോമിനൽ ഔട്ട് പുട്ട്	24 വി 60 എ	വിതരണ നിബന്ധന	10.01
ഭാരം	11 കിലോ	റെഗുലേറ്റർ	ബിൽറ്റ്-ഇൻ
എഞ്ചിൻ മോഡൽ SA6D140-1B, മറ്റുള്ളവ			
വാഹനം	HS600S-2, മറ്റുള്ളവ		
ഡിസൈൻ റെക്കോർഡ് 4430 4431	റോട്ടർ അസി, കോളർ, സ്റ്റേറ്റർ അസി, എഫ്. ബ്രാക്കറ്റ് അസി, പുള്ളി, പുള്ളി നട്ട്, ഫീൽഡ് കോയിൽ കമ്പനി, ആർ. ബ്രാക്കറ്റ്, കവർ മാറ്റി		
കുറിപ്പ്	17 ടൈപ്പ് വി ബെൽറ്റ് സിംഗിൾ പീക്ക് എതിർ-ക്ലോക്ക്വൈസ് റൊട്ടേഷൻ പുള്ളി 0-35000-4221 ൽ നിന്ന് വ്യത്യസ്തമാണ്. പഴയ മോഡൽ 0-35000-4221 ആണ്. എന്നിരുന്നാലും, അത്തരം ഘടകങ്ങൾ റോട്ടർ അസി, കോളർ, സ്റ്റേറ്റർ അസി, ഫ്രണ്ട് ബ്രാക്കറ്റ് എന്നിവയുമായി പൊരുത്തപ്പെടുന്നില്ല. അസി, പുള്ളി, പുള്ളി നട്ട്, ഫീൽഡ് കോയിൽ കമ്പനി, പിൻ ബ്രാക്കറ്റും കവറും. 0-35000-4430, 4431 സ്വന്തം സവിശേഷ ഭാഗങ്ങൾ ഉപയോഗിക്കണം. ആൾട്ടർനേറ്റർ അസിയുടെ പഴയ / പുതിയ പാർട്ട് നമ്പർ എങ്ങനെ തിരിച്ചറിയാം: പഴയ മോഡലിൽ പുള്ളി ശരിയാക്കാൻ പ്ലെയിൻ വാഷർ, സ്പ്രിംഗ് വാഷർ, നട്ട് എന്നിവ ഉപയോഗിക്കുന്നു. പുള്ളി ശരിയാക്കാൻ പുതിയ മോഡലിൽ ഫ്ലേഞ്ച് നട്ട് ഉപയോഗിക്കുന്നു.		

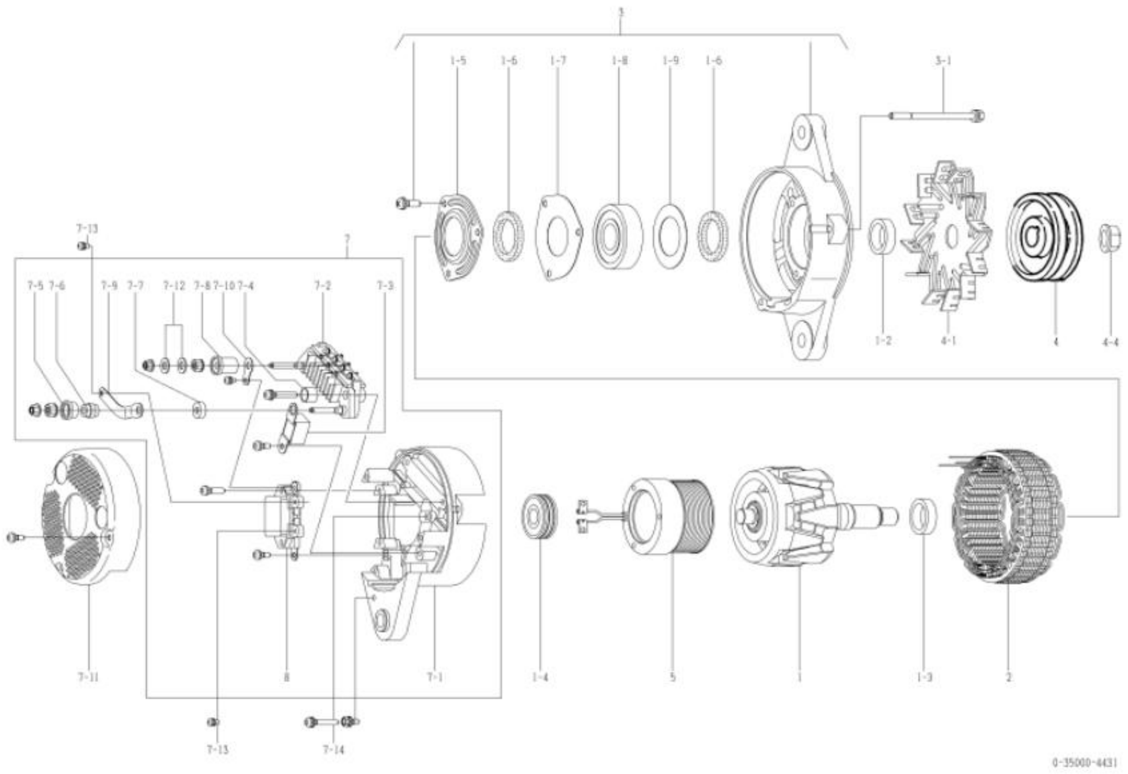

0-35000-4431 ആൾട്ടർനേറ്റർ (മേക്കർ പാർട്ട് നമ്പർ 600-825-6531)

ഇല്ല	ഭാഗങ്ങളുടെ നമ്പർ	മേക്കർ പാർട്സ് നമ്പർ	വിവരണം	അളവ്	ലിസ്റ്റ് വില	കുറിപ്പ്
1	0-35100-0418		റോട്ടർ അസി	1		
1-2	1-33923-0240		കോളർ	1		
1-3	0-35923-0160		കോളർ	1		
1-4	0-09201-0980		പന്ത് ബെയറിംഗ്	1		പിൻഭാഗം
1-5	0-35926-0070		റിട്ടെയ്നർ	1		
1-6	0-35951-0060		പാക്കിംഗ്	2		
1-7	0-35926-0090		റിട്ടെയ്നർ	1		
1-8	0-09201-1450		പന്ത് ബെയറിംഗ്	1		മുൻവശം
1-9	1-33926-0730		റിട്ടെയ്നർ	1		
2	0-35200-0528		സ്റ്റേറ്റർ അസി	1		
3	0-35300-0450		എഫ്.ബ്രാക്കറ്റ് അസി	1		1-5 1-9 ഉൾപ്പെടെ
3-1	0-0275-06802		ബോൾട്ട്	3		ബോൾട്ട് വഴി
4	0-35411-0068		പുള്ളി	1		
4-1	0-35421-0230		ഫാൻ	1		
4-4	0-09006-0730		നട്ട്	1		
5	0-35120-0528		ഫീൽഡ് കോയിൽ കമ്പനി	1		
7	0-35700-1170		ആർ.ബ്രാക്കറ്റ് അസി	1		7-1 7-10, 7-12, 8 എന്നിവ ഉൾപ്പെടുന്നു
7-1	0-35710-1350		റിയർ ബ്രാക്കറ്റ് കമ്പനി	1		
7-2	0-35730-0700		റെക്റ്റിഫയർ അസി	1		
7-3	0-09170-2501		കണ്ടൻസർ	1		
7-4	0-35943-0170		ഇൻസുലേറ്റ് ബുഷ്	2		
7-5	0-35943-0154		ഇൻസുലേറ്റ് ബുഷ്	1		
7-6	0-35923-0134		കോളർ	1		
7-7	0-35943-0160		ഇൻസുലേറ്റ് ബുഷ്	1		
7-8	0-35943-0140		ഇൻസുലേറ്റ് ബുഷ്	1		
7-9	0-35784-0210		കണക്റ്റ് ബാർ	1		
7-10	0-35784-0290		കണക്റ്റ് ബാർ	1		
7-11	0-35761-0318		കവർ	1		
7-12	0-09057-0220		വാഷർ	2		
7-13	0-09011-3540		സ്ക്രൂ	2		
7-14	0-0056-05302		സ്ക്രൂ	3		
8	0-35719-0201		റെഗുലേറ്റർ അസി	1		

Machine Translated by Google

0-35000-4450 ആൾട്ടർനേറ്റർ

ഒഇഎം കസ്റ്റമർ	കൊമാറ്റ്സു	OEM പാർട്സ് നമ്പർ	600-825-6550
നോമിനൽ ഔട്ട് പുട്ട്	24 വി 60 എ	വിതരണ നിബന്ധന	99.09
ഭാരം	11 കിലോ	റെഗുലേറ്റർ	ബിൽറ്റ്-ഇൻ
എഞ്ചിൻ മോഡൽ SA6D170E-3A			
വാഹനം	ഡി375എ-5		
ഡിസൈൻ റെക്കോർഡ്			
കുറിപ്പ്	17 ടൈപ്പ് V ബെൽറ്റ് ഡബിൾ പീക്കുകൾ ക്ലോക്ക്‌വൈസ് റൊട്ടേഷൻ പുള്ളിയും ഫാനും 0-35000-4220 ൽ നിന്ന് വ്യത്യസ്തമാണ്. ഏറ്റവും പുതിയ മോഡൽ 0-35000-4451 ആണ്. എന്നിരുന്നാലും, അത്തരം ഘടകങ്ങൾ റോട്ടർ അസി, കോളർ, സ്റ്റേറ്റർ അസി, ഫ്രണ്ട് ബ്രാക്കറ്റ് എന്നിവയുമായി പൊരുത്തപ്പെടുന്നില്ല. അസി, പുള്ളി, പുള്ളി നട്ട്, ഫീൽഡ് കോയിൽ കമ്പനി, പിൻ ബ്രാക്കറ്റും കവറും. 0-35000-4450, 4451 സ്വന്തം സവിശേഷ ഭാഗങ്ങൾ ഉപയോഗിക്കണം. ആൾട്ടർനേറ്റർ അസിയുടെ പഴയ / പുതിയ പാർട്ട് നമ്പർ എങ്ങനെ തിരിച്ചറിയാം: പഴയ മോഡലിൽ പുള്ളി ശരിയാക്കാൻ പ്ലെയിൻ വാഷർ, സ്പ്രിംഗ് വാഷർ, നട്ട് എന്നിവ ഉപയോഗിക്കുന്നു. പുള്ളി ശരിയാക്കാൻ പുതിയ മോഡലിൽ ഫ്ലേഞ്ച് നട്ട് ഉപയോഗിക്കുന്നു.		

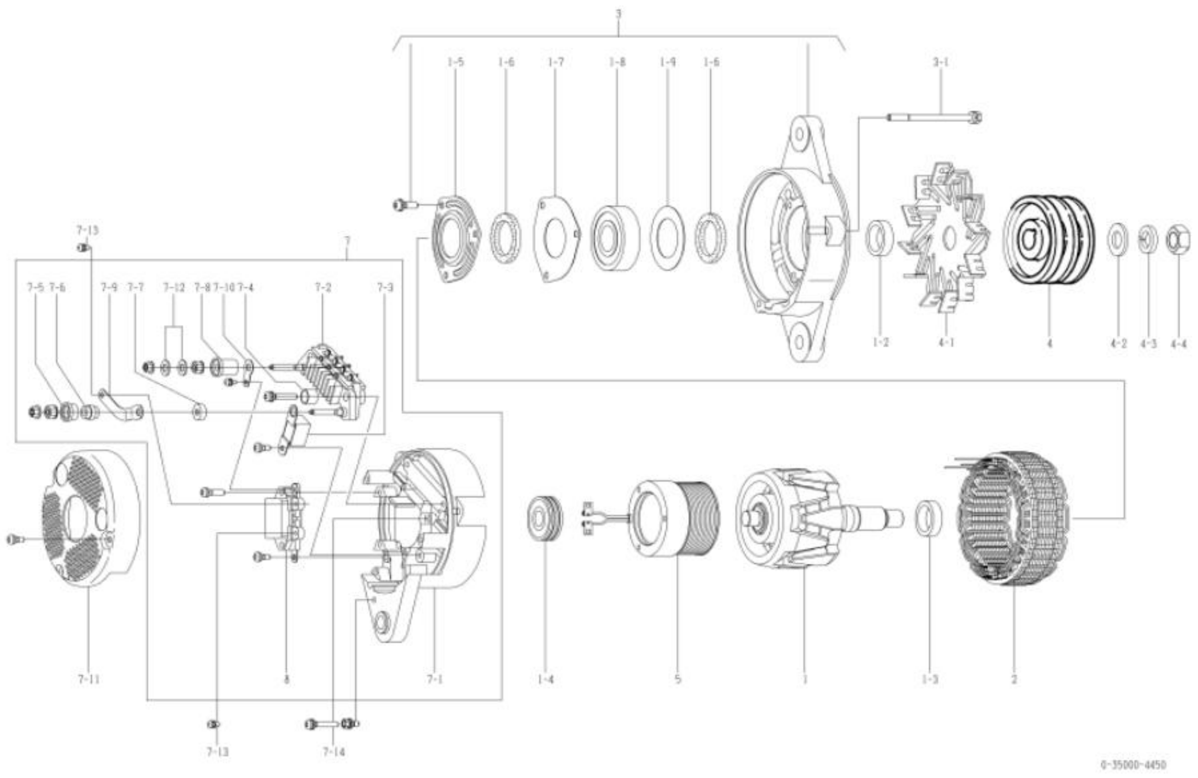

0-35000-4450 ആൾട്ടർനേറ്റർ (മേക്കർ പാർട്ട് നമ്പർ 600-825-6550)

ഇല്ല	ഭാഗങ്ങളുടെ നമ്പർ	മേക്കർ പാർട്സ് നമ്പർ	വിവരണം	അളവ്	ലിസ്റ്റ് വില	കുറിപ്പ്
1	0-35100-0300		റോട്ടർ അസി	1		
1-2	1-33923-0790		കോളർ	1		
1-3	0-35923-0160		കോളർ	1		
1-4	0-09201-0980		പന്ത് ബെയറിംഗ്	1		പിൻഭാഗം
1-5	0-35926-0070		റിട്ടെയ്നർ	1		
1-6	0-35951-0060		പാക്കിംഗ്	2		
1-7	0-35926-0090		റിട്ടെയ്നർ	1		
1-8	0-09201-1140		പന്ത് ബെയറിംഗ്	1		മുൻവശം
1-9	1-33926-0730		റിട്ടെയ്നർ	1		
2	0-35200-0460		സ്റ്റേറ്റർ അസി	1		
3	0-35300-0350		എഫ്.ബ്രാക്കറ്റ് അസി	1		1-5~1-9 ഉൾപ്പെടെ
3-1	0-0275-06802		ബോൾട്ട്	3		ബോൾട്ട് വഴി
4	1-35411-0160		പുള്ളി	1		
4-1	0-35421-0240		ഫാൻ	1		
4-2	0-09057-0230		വാഷർ	1		
4-3	1-0335-16002		സ്പ്രിംഗ് വാഷർ	1		
4-4	0-0280-16022		നട്ട്	1		
5	0-35120-0290		ഫീൽഡ് കോയിൽ കമ്പനി	1		
7	0-35700-0921		ആർ.ബ്രാക്കറ്റ് അസി	1		7-1~7-10, 7-12, 8 എന്നിവ ഉൾപ്പെടുന്നു
7-1	0-35710-1010		റിയർ ബ്രാക്കറ്റ് കമ്പനി	1		
7-2	0-35730-0700		റെക്റ്റിഫയർ അസി	1		
7-3	0-09170-2501		കണ്ടൻസർ	1		
7-4	0-35943-0170		ഇൻസുലേറ്റ് ബുഷ്	2		
7-5	0-35943-0150		ഇൻസുലേറ്റ് ബുഷ്	1		
7-6	0-35923-0130		കോളർ	1		
7-7	0-35943-0160		ഇൻസുലേറ്റ് ബുഷ്	1		
7-8	0-35943-0140		ഇൻസുലേറ്റ് ബുഷ്	1		
7-9	0-35784-0210		കണക്റ്റ് ബാർ	1		
7-10	0-35784-0290		കണക്റ്റ് ബാർ	1		
7-11	0-35761-0250		കവർ	1		
7-12	0-09057-0220		വാഷർ	2		
7-13	0-09011-3540		സ്ക്രൂ	2		
7-14	0-0056-05302		സ്ക്രൂ	3		
8	0-35719-0211		റെഗുലേറ്റർ അസി	1		

Machine Translated by Google

0-35000-4451 ആൾട്ടർനേറ്റർ

ഒഇഎം കസ്റ്റമർ	കൊമാറ്റ്സു	OEM പാർട്സ് നമ്പർ	600-825-6551
നോമിനൽ ഔട്ട് പുട്ട്	24 വി 60 എ	വിതരണ നിബന്ധന	10.01
ഭാരം	11 കിലോ	റെഗുലേറ്റർ	ബിൽറ്റ്-ഇൻ
എഞ്ചിൻ മോഡൽ SA6D170E-3A			
വാഹനം	ഡി375എ-5		
ഡിസൈൻ റെക്കോർഡ് 4450	4451 റോട്ടർ അസി, കോളർ, സ്റ്റേറ്റർ അസി, എഫ്. ബ്രാക്കറ്റ് അസി, പുള്ളി, പുള്ളി നട്ട്, ഫീൽഡ് കോയിൽ കമ്പനി, ആർ. ബ്രാക്കറ്റ്, കവർ മാറ്റി		
കുറിപ്പ്	17 ടൈപ്പ് V ബെൽറ്റ് ഡബിൾ പീക്കുകൾ ക്ലോക്ക്വൈസ് റൊട്ടേഷൻ പുള്ളിയും ഫാനും 0-35000-4221 ൽ നിന്ന് വ്യത്യസ്തമാണ്. പഴയ മോഡൽ 0-35000-4450 ആണ്. എന്നിരുന്നാലും, അത്തരം ഘടകങ്ങൾ റോട്ടർ അസി, കോളർ, സ്റ്റേറ്റർ അസി, ഫ്രണ്ട് ബ്രാക്കറ്റ് എന്നിവയുമായി പൊരുത്തപ്പെടുന്നില്ല. അസി, പുള്ളി, പുള്ളി നട്ട്, ഫീൽഡ് കോയിൽ കമ്പനി, പിൻ ബ്രാക്കറ്റും കവറും. 0-35000-4450, 4451 സ്വന്തം സവിശേഷ ഭാഗങ്ങൾ ഉപയോഗിക്കണം. ആൾട്ടർനേറ്റർ അസിയുടെ പഴയ / പുതിയ പാർട്ട് നമ്പർ എങ്ങനെ തിരിച്ചറിയാം: പഴയ മോഡലിൽ പുള്ളി ശരിയാക്കാൻ പ്ലെയിൻ വാഷർ, സ്പ്രിംഗ് വാഷർ, നട്ട് എന്നിവ ഉപയോഗിക്കുന്നു. പുള്ളി ശരിയാക്കാൻ പുതിയ മോഡലിൽ ഫ്ലേഞ്ച് നട്ട് ഉപയോഗിക്കുന്നു.		

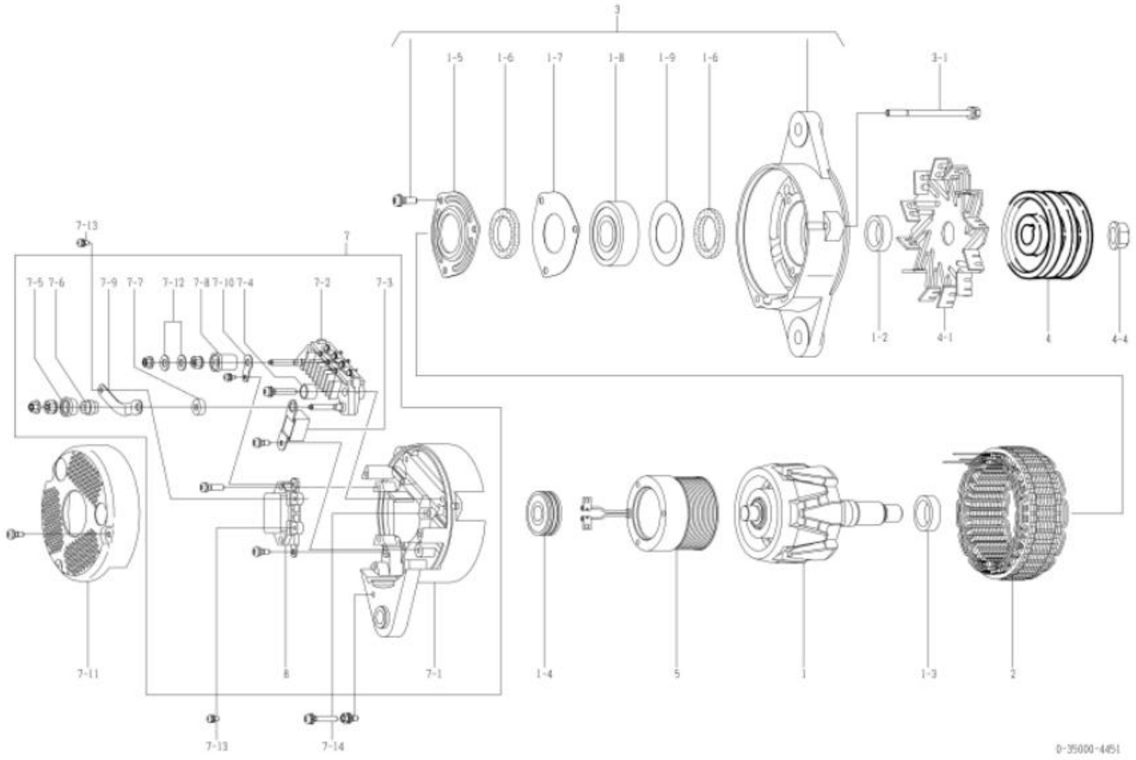

0-35000-4451 ആൾട്ടർനേറ്റർ (മേക്കർ പാർട്ട് നമ്പർ 600-825-6551)

ഇല്ല	ഭാഗങ്ങളുടെ നമ്പർ	മേക്കർ പാർട്സ് നമ്പർ	വിവരണം	അളവ്	ലിസ്റ്റ് വില	കുറിപ്പ്
1	0-35100-0418		റോട്ടർ അസി	1		
1-2	1-33923-0240		കോളർ	1		
1-3	0-35923-0160		കോളർ	1		
1-4	0-09201-0980		പന്ത് ബെയറിംഗ്	1		പിൻഭാഗം
1-5	0-35926-0070		റിട്ടെയ്നർ	1		
1-6	0-35951-0060		പാക്കിംഗ്	2		
1-7	0-35926-0090		റിട്ടെയ്നർ	1		
1-8	0-09201-1450		പന്ത് ബെയറിംഗ്	1		മുൻവശം
1-9	1-33926-0730		റിട്ടെയ്നർ	1		
2	0-35200-0528		സ്റ്റേറ്റർ അസി	1		
3	0-35300-0450		എഫ്.ബ്രാക്കറ്റ് അസി	1		1-51-9 ഉൾപ്പെടെ
3-1	0-0275-06802		ബോൾട്ട്	3		ബോൾട്ട് വഴി
4	0-35411-0164		പുള്ളി	1		
4-1	0-35421-0240		ഫാൻ	1		
4-4	0-09006-0730		നട്ട്	1		
5	0-35120-0528		ഫീൽഡ് കോയിൽ കമ്പനി	1		
7	0-35700-1170		ആർ.ബ്രാക്കറ്റ് അസി	1		7-17-10, 7-12, 8 എന്നിവ ഉൾപ്പെടുന്നു
7-1	0-35710-1350		റിയർ ബ്രാക്കറ്റ് കമ്പനി	1		
7-2	0-35730-0700		റെക്റ്റിഫയർ അസി	1		
7-3	0-09170-2501		കണ്ടൻസർ	1		
7-4	0-35943-0170		ഇൻസുലേറ്റ് ബുഷ്	2		
7-5	0-35943-0154		ഇൻസുലേറ്റ് ബുഷ്	1		
7-6	0-35923-0134		കോളർ	1		
7-7	0-35943-0160		ഇൻസുലേറ്റ് ബുഷ്	1		
7-8	0-35943-0140		ഇൻസുലേറ്റ് ബുഷ്	1		
7-9	0-35784-0210		കണക്റ്റ് ബാർ	1		
7-10	0-35784-0290		കണക്റ്റ് ബാർ	1		
7-11	0-35761-0318		കവർ	1		
7-12	0-09057-0220		വാഷർ	2		
7-13	0-09011-3540		സ്ക്രൂ	2		
7-14	0-0056-05302		സ്ക്രൂ	3		
8	0-35719-0201		റെഗുലേറ്റർ അസി	1		

Machine Translated by Google

0-35000-4460 ആൾട്ടർനേറ്റർ

ഒഇഎം കസ്റ്റമർ	കൊമാറ്റ്സു	OEM പാർട്സ് നമ്പർ	600-825-6560
നോമിനൽ ഔട്ട് പുട്ട്	24 വി 60 എ	വിതരണ നിബന്ധന	99.09～
ഭാരം	11 കിലോ	റെഗുലേറ്റർ	ബിൽറ്റ്-ഇൻ
എഞ്ചിൻ മോഡൽ S6D125E-2			
വാഹനം	ഡി 85 സി -21		
ഡിസൈൻ റെക്കോർഡ്			
കുറിപ്പ്	17 ടൈപ്പ് V ബെൽറ്റ് ഡബിൾ പീക്കുകൾ തണുപ്പിനെ ചെറുക്കൽ ക്ലോക്ക്‌വൈസ് റൊട്ടേഷൻ എഫ്. ബ്രാക്കറ്റ് അസിയും പിൻ ബെയറിംഗും 0-35000-4450 ൽ നിന്ന് വ്യത്യസ്തമാണ്. ഏറ്റവും പുതിയ മോഡൽ 0-35000-4461 ആണ്. എന്നിരുന്നാലും, അത്തരം ഘടകങ്ങൾ റോട്ടർ അസി, കോളർ, സ്റ്റേറ്റർ അസി, ഫ്രണ്ട് ബ്രാക്കറ്റ് എന്നിവയുമായി പൊരുത്തപ്പെടുന്നില്ല. അസി, പുള്ളി, പുള്ളി നട്ട്, ഫീൽഡ് കോയിൽ കമ്പനി, പിൻ ബ്രാക്കറ്റും കവറും. 0-35000-4460, 4461 സ്വന്തം അദ്വിതീയ ഭാഗങ്ങൾ ഉപയോഗിക്കണം. ആൾട്ടർനേറ്റർ അസിയുടെ പഴയ / പുതിയ പാർട്ട് നമ്പർ എങ്ങനെ തിരിച്ചറിയാം: പഴയ മോഡലിൽ പുള്ളി ശരിയാക്കാൻ പ്ലെയിൻ വാഷർ, സ്പ്രിംഗ് വാഷർ, നട്ട് എന്നിവ ഉപയോഗിക്കുന്നു. പുള്ളി ശരിയാക്കാൻ പുതിയ മോഡലിൽ ഫ്ലേഞ്ച് നട്ട് ഉപയോഗിക്കുന്നു.		

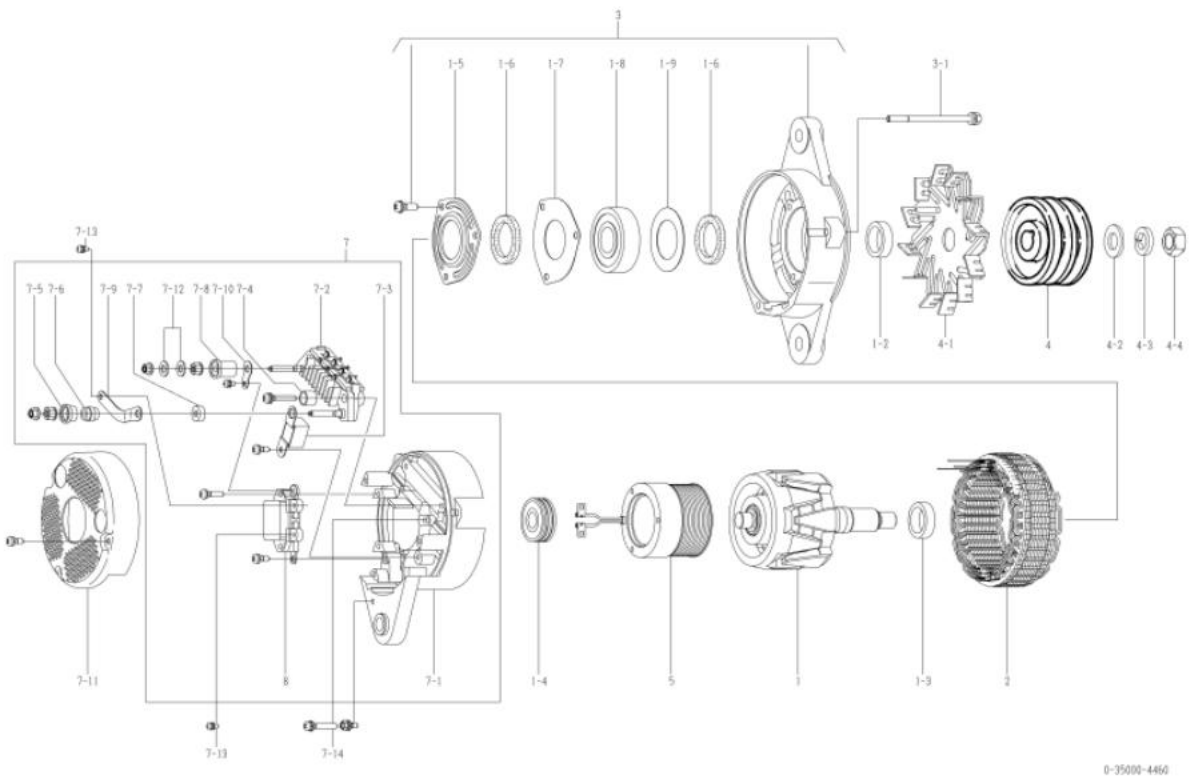

0-35000-4460 ആൾട്ടർനേറ്റർ (മേക്കർ പാർട്ട് നമ്പർ 600-825-6560)

ഇല്ല	ഭാഗങ്ങളുടെ നമ്പർ	മേക്കർ പാർട്സ് നമ്പർ	വിവരണം	അളവ്	ലിസ്റ്റ് വില	കുറിപ്പ്
1	0-35100-0300		റോട്ടർ അസി	1		
1-2	1-33923-0790		കോളർ	1		
1-3	0-35923-0160		കോളർ	1		
1-4	0-09201-1130		പന്ത് ബെയറിംഗ്	1		പിൻഭാഗം
1-5	0-35926-0070		റിട്ടെയ്നർ	1		
1-6	0-35951-0060		പാക്കിംഗ്	2		
1-7	0-35926-0090		റിട്ടെയ്നർ	1		
1-8	0-09201-1160		പന്ത് ബെയറിംഗ്	1		മുൻവശം
1-9	1-33926-0730		റിട്ടെയ്നർ	1		
2	0-35200-0460		സ്റ്റേറ്റർ അസി	1		
3	0-35300-0380		എഫ്.ബ്രാക്കറ്റ് അസി	1		1-5～1-9 ഉൾപ്പെടെ
3-1	0-0275-06802		ബോൾട്ട്	3		ബോൾട്ട് വഴി
4	1-35411-0160		പുള്ളി	1		
4-1	0-35421-0240		ഫാൻ	1		
4-2	0-09057-0230		വാഷർ	1		
4-3	1-0335-16002		സ്പ്രിംഗ് വാഷർ	1		
4-4	0-0280-16022		നട്ട്	1		
5	0-35120-0290		ഫീൽഡ് കോയിൽ കമ്പനി	1		
7	0-35700-0921		ആർ.ബ്രാക്കറ്റ് അസി	1		7-1～7-10, 7-12, 8 എന്നിവ ഉൾപ്പെടുന്നു
7-1	0-35710-1010		റിയർ ബ്രാക്കറ്റ് കമ്പനി	1		
7-2	0-35730-0700		റെക്റ്റിഫയർ അസി	1		
7-3	0-09170-2501		കണ്ടൻസർ	1		
7-4	0-35943-0170		ഇൻസുലേറ്റ് ബുഷ്	2		
7-5	0-35943-0150		ഇൻസുലേറ്റ് ബുഷ്	1		
7-6	0-35923-0130		കോളർ	1		
7-7	0-35943-0160		ഇൻസുലേറ്റ് ബുഷ്	1		
7-8	0-35943-0140		ഇൻസുലേറ്റ് ബുഷ്	1		
7-9	0-35784-0210		കണക്റ്റ് ബാർ	1		
7-10	0-35784-0290		കണക്റ്റ് ബാർ	1		
7-11	0-35761-0250		കവർ	1		
7-12	0-09057-0220		വാഷർ	2		
7-13	0-09011-3540		സ്ക്രൂ	2		
7-14	0-0056-05302		സ്ക്രൂ	3		
8	0-35719-0211		റെഗുലേറ്റർ അസി	1		

Machine Translated by Google

0-35000-4461 ആൾട്ടർനേറ്റർ

ഒഇഎം കസ്റ്റമർ	കൊമാറ്റ്സു	OEM പാർട്സ് നമ്പർ	600-825-6561, 1990-0
നോമിനൽ ഔട്ട് പുട്ട്	24 വി 60 എ	വിതരണ നിബന്ധന	10.01
ഭാരം	11 കിലോ	റെഗുലേറ്റർ	ബിൽറ്റ്-ഇൻ
എഞ്ചിൻ മോഡൽ S6D125E-2			
വാഹനം	ഡി 85 സി -21		
ഡിസൈൻ റെക്കോർഡ് 4460	4461	റോട്ടർ അസി, കോളർ, സ്റ്റേറ്റർ അസി, എഫ്. ബ്രാക്കറ്റ് അസി, പുള്ളി, പുള്ളി നട്ട്, ഫീൽഡ് കോയിൽ കമ്പനി, ആർ. ബ്രാക്കറ്റ്, കവർ മാറ്റി	
കുറിപ്പ്	17 ടൈപ്പ് V ബെൽറ്റ് ഡബിൾ പീക്കുകൾ തണുപ്പിനെ ചെറുക്കൽ ക്ലോക്ക്വൈസ് റൊട്ടേഷൻ എഫ്. ബ്രാക്കറ്റ് അസിയും പിൻ ബെയറിംഗും 0-35000-4451 ൽ നിന്ന് വ്യത്യസ്തമാണ്. പഴയ മോഡൽ 0-35000-4460 ആണ്. എന്നിരുന്നാലും, അത്തരം ഘടകങ്ങൾ റോട്ടർ അസി, കോളർ, സ്റ്റേറ്റർ അസി, ഫ്രണ്ട് ബ്രാക്കറ്റ് എന്നിവയുമായി പൊരുത്തപ്പെടുന്നില്ല. അസി, പുള്ളി, പുള്ളി നട്ട്, ഫീൽഡ് കോയിൽ കമ്പനി, പിൻ ബ്രാക്കറ്റും കവറും. 0-35000-4460, 4461 സ്വന്തം അദ്വിതീയ ഭാഗങ്ങൾ ഉപയോഗിക്കണം. ആൾട്ടർനേറ്റർ അസിയുടെ പഴയ / പുതിയ പാർട്ട് നമ്പർ എങ്ങനെ തിരിച്ചറിയാം: പഴയ മോഡലിൽ പുള്ളി ശരിയാക്കാൻ പ്ലെയിൻ വാഷർ, സ്പ്രിംഗ് വാഷർ, നട്ട് എന്നിവ ഉപയോഗിക്കുന്നു. പുള്ളി ശരിയാക്കാൻ പുതിയ മോഡലിൽ ഫ്ലേഞ്ച് നട്ട് ഉപയോഗിക്കുന്നു.		

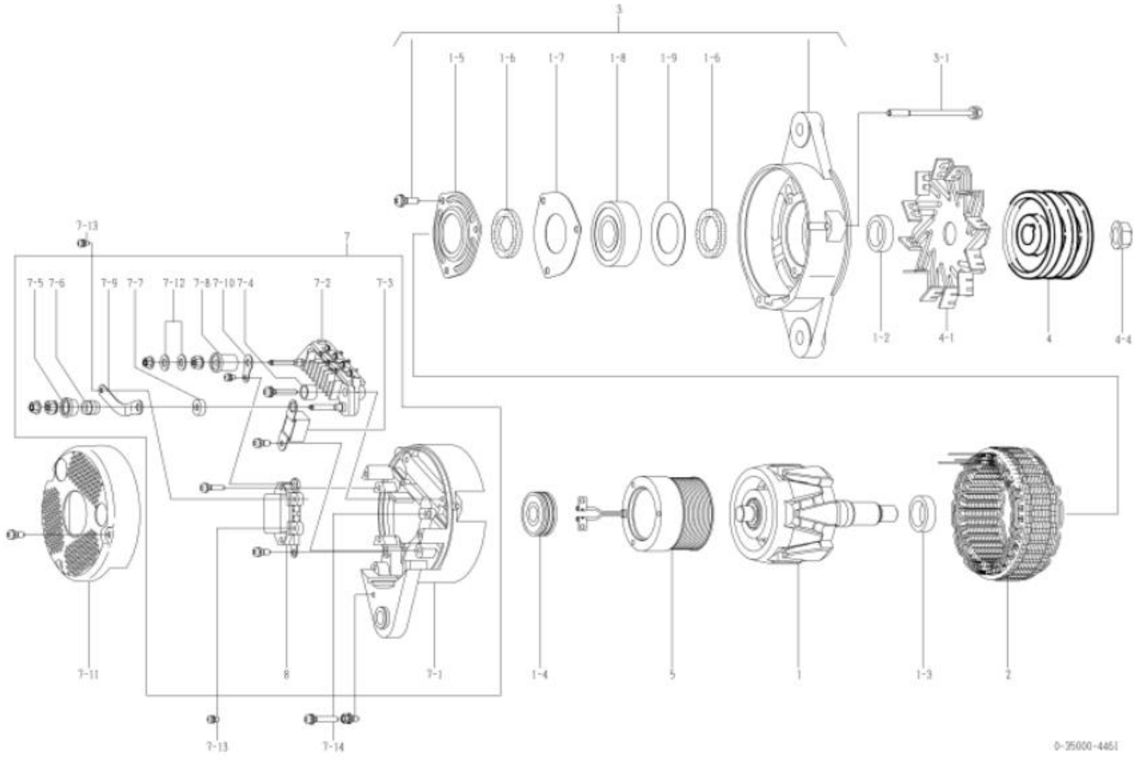

0-35000-4461 ആൾട്ടർനേറ്റർ (മേക്കർ പാർട്ട് നമ്പർ 600-825-6561)

ഇല്ല	ഭാഗങ്ങളുടെ നമ്പർ	മേക്കർ പാർട്സ് നമ്പർ	വിവരണം	അളവ്	ലിസ്റ്റ് വില	കുറിപ്പ്
1	0-35100-0418		റോട്ടർ അസി	1		
1-2	1-33923-0240		കോളർ	1		
1-3	0-35923-0160		കോളർ	1		
1-4	0-09201-1130		പന്ത് ബെയറിംഗ്	1		പിൻഭാഗം
1-5	0-35926-0070		റിട്ടെയ്നർ	1		
1-6	0-35951-0060		പാക്കിംഗ്	2		
1-7	0-35926-0090		റിട്ടെയ്നർ	1		
1-8	0-09201-1460		പന്ത് ബെയറിംഗ്	1		മുൻവശം
1-9	1-33926-0730		റിട്ടെയ്നർ	1		
2	0-35200-0528		സ്റ്റേറ്റർ അസി	1		
3	0-35300-0470		എഫ്.ബ്രാക്കറ്റ് അസി	1		1-51-9 ഉൾപ്പെടെ
3-1	0-0275-06802		ബോൾട്ട്	3		ബോൾട്ട് വഴി
4	0-35411-0164		പുള്ളി	1		
4-1	0-35421-0240		ഫാൻ	1		
4-4	0-09006-0730		നട്ട്	1		
5	0-35120-0528		ഫീൽഡ് കോയിൽ കമ്പനി	1		
7	0-35700-1170		ആർ.ബ്രാക്കറ്റ് അസി	1		7-17-10, 7-12, 8 എന്നിവ ഉൾപ്പെടുന്നു
7-1	0-35710-1350		റിയർ ബ്രാക്കറ്റ് കമ്പനി	1		
7-2	0-35730-0700		റെക്റ്റിഫയർ അസി	1		
7-3	0-09170-2501		കണ്ടൻസർ	1		
7-4	0-35943-0170		ഇൻസുലേറ്റ് ബുഷ്	2		
7-5	0-35943-0154		ഇൻസുലേറ്റ് ബുഷ്	1		
7-6	0-35923-0134		കോളർ	1		
7-7	0-35943-0160		ഇൻസുലേറ്റ് ബുഷ്	1		
7-8	0-35943-0140		ഇൻസുലേറ്റ് ബുഷ്	1		
7-9	0-35784-0210		കണക്റ്റ് ബാർ	1		
7-10	0-35784-0290		കണക്റ്റ് ബാർ	1		
7-11	0-35761-0318		കവർ	1		
7-12	0-09057-0220		വാഷർ	2		
7-13	0-09011-3540		സ്ക്രൂ	2		
7-14	0-0056-05302		സ്ക്രൂ	3		
8	0-35719-0201		റെഗുലേറ്റർ അസി	1		

0-35000-4470 ആൾട്ടർനേറ്റർ

ഒഇഎം കസ്റ്റമർ	കൊമാറ്റ്സു	OEM പാർട്സ് നമ്പർ	600-825-6570
നോമിനൽ ഔട്ട് പുട്ട്	24 വി 60 എ	വിതരണ നിബന്ധന	99.09
ഭാരം	11 കിലോ	റെഗുലേറ്റർ	ബിൽറ്റ്-ഇൻ
എഞ്ചിൻ മോഡൽ SA6D170			
വാഹനം	WA600-1 ഡെവലപ്പറിൽ നിന്ന് കൂടുതൽ ഇനങ്ങൾ		
ഡിസൈൻ റെക്കോർഡ്			
കുറിപ്പ്	19 ടൈപ്പ് വി ബെൽറ്റ് സിംഗിൾ പീക്ക് തണുപ്പിനെ ചെറുക്കൽ ക്ലോക്ക്വൈസ് റൊട്ടേഷൻ പുള്ളി 0-35000-4360 ൽ നിന്ന് വ്യത്യസ്തമാണ്. ഏറ്റവും പുതിയ മോഡൽ 0-35000-4471 ആണ്. എന്നിരുന്നാലും, അത്തരം ഘടകങ്ങൾ റോട്ടർ അസി, കോളർ, സ്റ്റേറ്റർ അസി, ഫ്രണ്ട് ബ്രാക്കറ്റ് എന്നിവയുമായി പൊരുത്തപ്പെടുന്നില്ല. അസി, പുള്ളി, പുള്ളി നട്ട്, ഫീൽഡ് കോയിൽ കമ്പനി, പിൻ ബ്രാക്കറ്റും കവറും. 0-35000-4470, 4471 സ്വന്തം സവിശേഷ ഭാഗങ്ങൾ ഉപയോഗിക്കണം. ആൾട്ടർനേറ്റർ അസിയുടെ പഴയ / പുതിയ പാർട്ട് നമ്പർ എങ്ങനെ തിരിച്ചറിയാം: പഴയ മോഡലിൽ പുള്ളി ശരിയാക്കാൻ പ്ലെയിൻ വാഷർ, സ്പ്രിംഗ് വാഷർ, നട്ട് എന്നിവ ഉപയോഗിക്കുന്നു. പുള്ളി ശരിയാക്കാൻ പുതിയ മോഡലിൽ ഫ്ലേഞ്ച് നട്ട് ഉപയോഗിക്കുന്നു.		

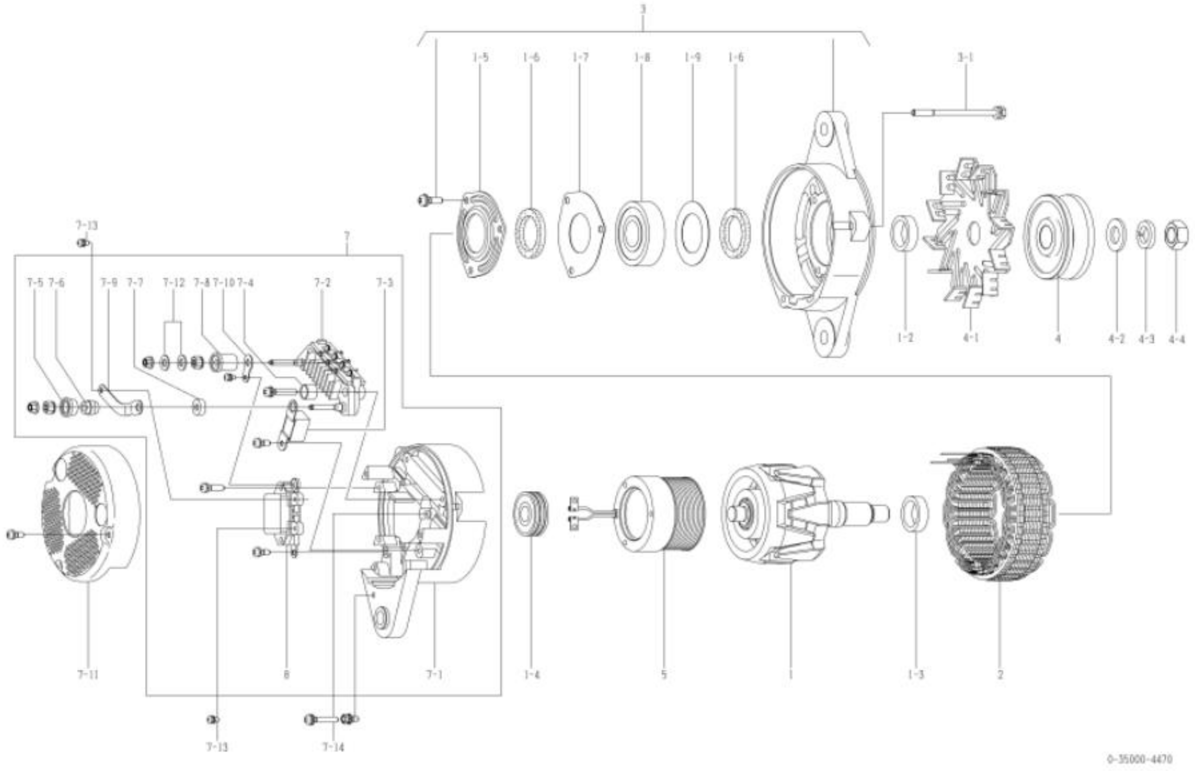

0-35000-4470 ആൾട്ടർനേറ്റർ (മേക്കർ പാർട്ട് നമ്പർ 600-825-6570)

ഇല്ല	ഭാഗങ്ങളുടെ നമ്പർ	മേക്കർ പാർട്സ് നമ്പർ	വിവരണം	അളവ്	ലിസ്റ്റ് വില	കുറിപ്പ്
1	0-35100-0300		റോട്ടർ അസി	1		
1-2	1-33923-0790		കോളർ	1		
1-3	0-35923-0160		കോളർ	1		
1-4	0909201-1130		പന്ത് ബെയറിംഗ്	1		പിൻഭാഗം
1-5	0-35926-0070		റിട്ടെയ്നർ	1		
1-6	0-35951-0060		പാക്കിംഗ്	2		
1-7	0-35926-0090		റിട്ടെയ്നർ	1		
1-8	0-09201-1160		പന്ത് ബെയറിംഗ്	1		മുൻവശം
1-9	1-33926-0730		റിട്ടെയ്നർ	1		
2	0-35200-0460		സ്റ്റേറ്റർ അസി	1		
3	0-35300-0380		എഫ്.ബ്രാക്കറ്റ് അസി	1		1-5 1-9 ഉൾപ്പെടെ
3-1	0-0275-06802		ബോൾട്ട്	3		ബോൾട്ട് വഴി
4	0-35411-1000		പുള്ളി	1		
4-1	0-35421-0240		ഫാൻ	1		
4-2	0-09057-0230		വാഷർ	1		
4-3	1-0335-16002		സ്പ്രിംഗ് വാഷർ	1		
4-4	0-0280-16022		നട്ട്	1		
5	0-35120-0290		ഫീൽഡ് കോയിൽ കമ്പനി	1		
7	0-35700-0921		ആർ.ബ്രാക്കറ്റ് അസി	1		7-1 7-10, 7-12, 8 എന്നിവ ഉൾപ്പെടുന്നു
7-1	0-35710-1010		റിയർ ബ്രാക്കറ്റ് കമ്പനി	1		
7-2	0-35730-0700		റെക്റ്റിഫയർ അസി	1		
7-3	0-09170-2501		കണ്ടൻസർ	1		
7-4	0-35943-0170		ഇൻസുലേറ്റ് ബുഷ്	2		
7-5	0-35943-0150		ഇൻസുലേറ്റ് ബുഷ്	1		
7-6	0-35923-0130		കോളർ	1		
7-7	0-35943-0160		ഇൻസുലേറ്റ് ബുഷ്	1		
7-8	0-35943-0140		ഇൻസുലേറ്റ് ബുഷ്	1		
7-9	0-35784-0210		കണക്റ്റ് ബാർ	1		
7-10	0-35784-0290		കണക്റ്റ് ബാർ	1		
7-11	0-35761-0250		കവർ	1		
7-12	0-09057-0220		വാഷർ	2		
7-13	0-09011-3540		സ്ക്രൂ	2		
7-14	0-0056-05302		സ്ക്രൂ	3		
8	0-35719-0211		റെഗുലേറ്റർ അസി	1		

Machine Translated by Google

0-35000-4471 ആൾട്ടർനേറ്റർ

ഒഇഎം കസ്റ്റമർ	കൊമാറ്റ്സു	OEM പാർട്സ് നമ്പർ	600-825-6571, 1000-0
നോമിനൽ ഔട്ട് പുട്ട്	24 വി 60 എ	വിതരണ നിബന്ധന	12.02□
ഭാരം	11 കിലോ	റെഗുലേറ്റർ	ബിൽറ്റ്-ഇൻ
എഞ്ചിൻ മോഡൽ SA6D170			
വാഹനം	=600-1 ഡെവലപ്പറിൽ നിന്ന് കൂടുതൽ ഇനങ്ങൾ		
ഡിസൈൻ റെക്കോർഡ് 4470	□ 4471 റോട്ടർ അസി, കോളർ, സ്റ്റേറ്റർ അസി, എഫ്. ബ്രാക്കറ്റ് അസി, പുള്ളി, പുള്ളി നട്ട്, ഫീൽഡ് കോയിൽ കമ്പനി, ആർ. ബ്രാക്കറ്റ്, കവർ മാറ്റി		
കുറിപ്പ്	19 ടൈപ്പ് വി ബെൽറ്റ് സിംഗിൾ പീക്ക് തണുപ്പിനെ ചെറുക്കൽ ക്ലോക്ക്വൈസ് റൊട്ടേഷൻ പുള്ളി 0-35000-4361 ൽ നിന്ന് വ്യത്യസ്തമാണ്. പഴയ മോഡൽ 0-35000-4470 ആണ്. എന്നിരുന്നാലും, അത്തരം ഘടകങ്ങൾ റോട്ടർ അസി, കോളർ, സ്റ്റേറ്റർ അസി, ഫ്രണ്ട് ബ്രാക്കറ്റ് എന്നിവയുമായി പൊരുത്തപ്പെടുന്നില്ല. അസി, പുള്ളി, പുള്ളി നട്ട്, ഫീൽഡ് കോയിൽ കമ്പനി, പിൻ ബ്രാക്കറ്റും കവറും. 0-35000-4470, 4471 സ്വന്തം സവിശേഷ ഭാഗങ്ങൾ ഉപയോഗിക്കണം. ആൾട്ടർനേറ്റർ അസിയുടെ പഴയ / പുതിയ പാർട്ട് നമ്പർ എങ്ങനെ തിരിച്ചറിയാം: പഴയ മോഡലിൽ പുള്ളി ശരിയാക്കാൻ പ്ലെയിൻ വാഷർ, സ്പ്രിംഗ് വാഷർ, നട്ട് എന്നിവ ഉപയോഗിക്കുന്നു. പുള്ളി ശരിയാക്കാൻ പുതിയ മോഡലിൽ ഫ്ലേഞ്ച് നട്ട് ഉപയോഗിക്കുന്നു.		

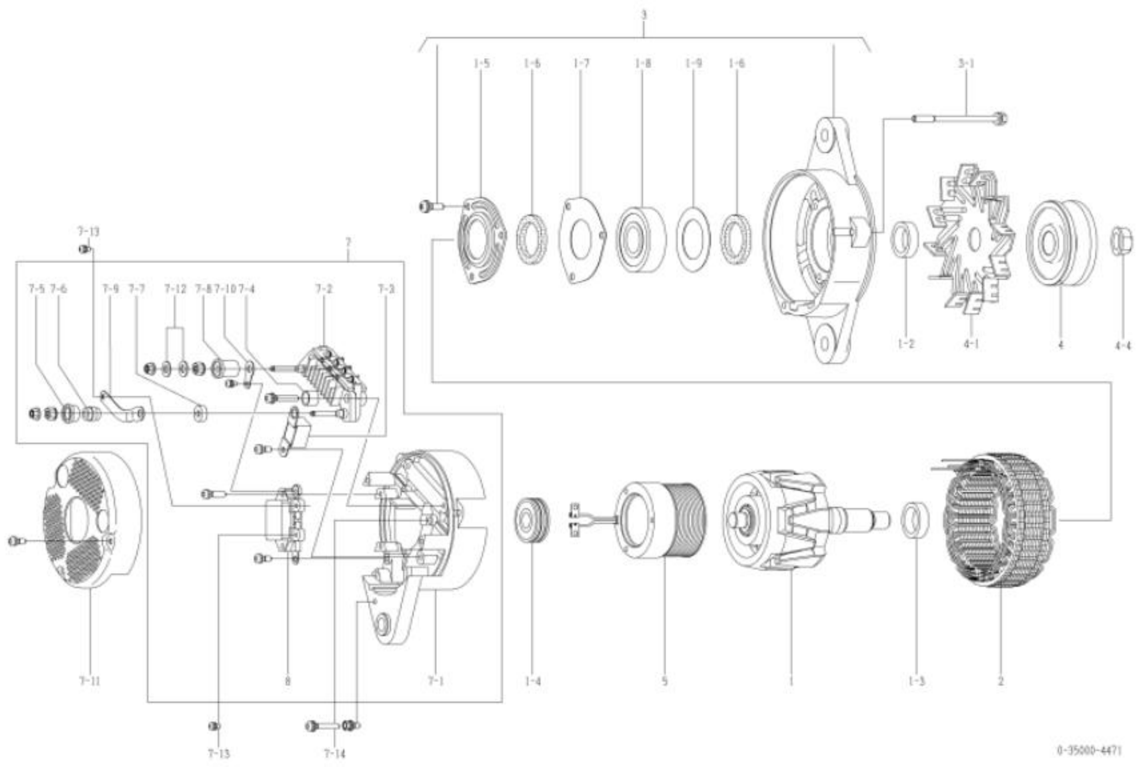

0-35000-4471 ആൾട്ടർനേറ്റർ (മേക്കർ പാർട്ട് നമ്പർ 600-825-6571)

ഇല്ല	ഭാഗങ്ങളുടെ നമ്പർ	മേക്കർ പാർട്സ് നമ്പർ	വിവരണം	അളവ്	ലിസ്റ്റ് വില	കുറിപ്പ്
1	0-35100-0418		റോട്ടർ അസി	1		
1-2	1-33923-0240		കോളർ	1		
1-3	0-35923-0160		കോളർ	1		
1-4	0-09201-1130		പന്ത് ബെയറിംഗ്	1		പിൻഭാഗം
1-5	0-35926-0070		റിട്ടെയ്നർ	1		
1-6	0-35951-0060		പാക്കിംഗ്	2		
1-7	0-35926-0090		റിട്ടെയ്നർ	1		
1-8	0-09201-1460		പന്ത് ബെയറിംഗ്	1		മുൻവശം
1-9	1-33926-0730		റിട്ടെയ്നർ	1		
2	0-35200-0528		സ്റ്റേറ്റർ അസി	1		
3	0-35300-0470		എഫ്.ബ്രാക്കറ്റ് അസി	1		1-5□1-9 ഉൾപ്പെടെ
3-1	0-0275-06802		ബോൾട്ട്	3		ബോൾട്ട് വഴി
4	0-35411-1004		പുള്ളി	1		
4-1	0-35421-0240		ഫാൻ	1		
4-4	0-09006-0730		നട്ട്	1		
5	0-35120-0528		ഫീൽഡ് കോയിൽ കമ്പനി	1		
7	0-35700-1170		ആർ.ബ്രാക്കറ്റ് അസി	1		7-1□7-10, 7-12, 8 എന്നിവ ഉൾപ്പെടുന്നു
7-1	0-35710-1350		റിയർ ബ്രാക്കറ്റ് കമ്പനി	1		
7-2	0-35730-0700		റെക്റ്റിഫയർ അസി	1		
7-3	0-09170-2501		കണ്ടൻസർ	1		
7-4	0-35943-0170		ഇൻസുലേറ്റ് ബുഷ്	2		
7-5	0-35943-0154		ഇൻസുലേറ്റ് ബുഷ്	1		
7-6	0-35923-0134		കോളർ	1		
7-7	0-35943-0160		ഇൻസുലേറ്റ് ബുഷ്	1		
7-8	0-35943-0140		ഇൻസുലേറ്റ് ബുഷ്	1		
7-9	0-35784-0210		കണക്റ്റ് ബാർ	1		
7-10	0-35784-0290		കണക്റ്റ് ബാർ	1		
7-11	0-35761-0318		കവർ	1		
7-12	0-09057-0220		വാഷർ	2		
7-13	0-09011-3540		സ്ക്രൂ	2		
7-14	0-0056-05302		സ്ക്രൂ	3		
8	0-35719-0201		റെഗുലേറ്റർ അസി	1		

Machine Translated by Google

0-35000-4480 ആൾട്ടർനേറ്റർ

ഒഇഎം കസ്റ്റമർ	കൊമാറ്റ്സു	OEM പാർട്സ് നമ്പർ	600-825-6580, 800-80
നോമിനൽ ഔട്ട് പുട്ട്	24 വി 60 എ	വിതരണ നിബന്ധന	99.09
ഭാരം	11 കിലോ	റെഗുലേറ്റർ	ബിൽറ്റ്-ഇൻ
എഞ്ചിൻ മോഡൽ S6D125			
വാഹനം	എൽഡബ്ല്യു250-5		
ഡിസൈൻ റെക്കോർഡ്			
കുറിപ്പ്	22 ടൈപ്പ് V ബെൽറ്റ് ഡബിൾ പീക്കുകൾ ക്ലോക്ക്വൈസ് റൊട്ടേഷൻ പുള്ളിയും ഫാനും 0-35000-4220 ൽ നിന്ന് വ്യത്യസ്തമാണ്. ഏറ്റവും പുതിയ മോഡൽ 0-35000-4481 ആണ്. എന്നിരുന്നാലും, അത്തരം ഘടകങ്ങൾ റോട്ടർ അസി, കോളർ, സ്റ്റേറ്റർ അസി, ഫ്രണ്ട് ബ്രാക്കറ്റ് എന്നിവയുമായി പൊരുത്തപ്പെടുന്നില്ല. അസി, പുള്ളി, പുള്ളി നട്ട്, ഫീൽഡ് കോയിൽ കമ്പനി, പിൻ ബ്രാക്കറ്റും കവറും. 0-35000-4480, 4481 സ്വന്തം അദ്വിതീയ ഭാഗങ്ങൾ ഉപയോഗിക്കണം. ആൾട്ടർനേറ്റർ അസിയുടെ പഴയ / പുതിയ പാർട്ട് നമ്പർ എങ്ങനെ തിരിച്ചറിയാം: പഴയ മോഡലിൽ പുള്ളി ശരിയാക്കാൻ പ്ലെയിൻ വാഷർ, സ്പ്രിംഗ് വാഷർ, നട്ട് എന്നിവ ഉപയോഗിക്കുന്നു. പുള്ളി ശരിയാക്കാൻ പുതിയ മോഡലിൽ ഫ്ലേഞ്ച് നട്ട് ഉപയോഗിക്കുന്നു.		

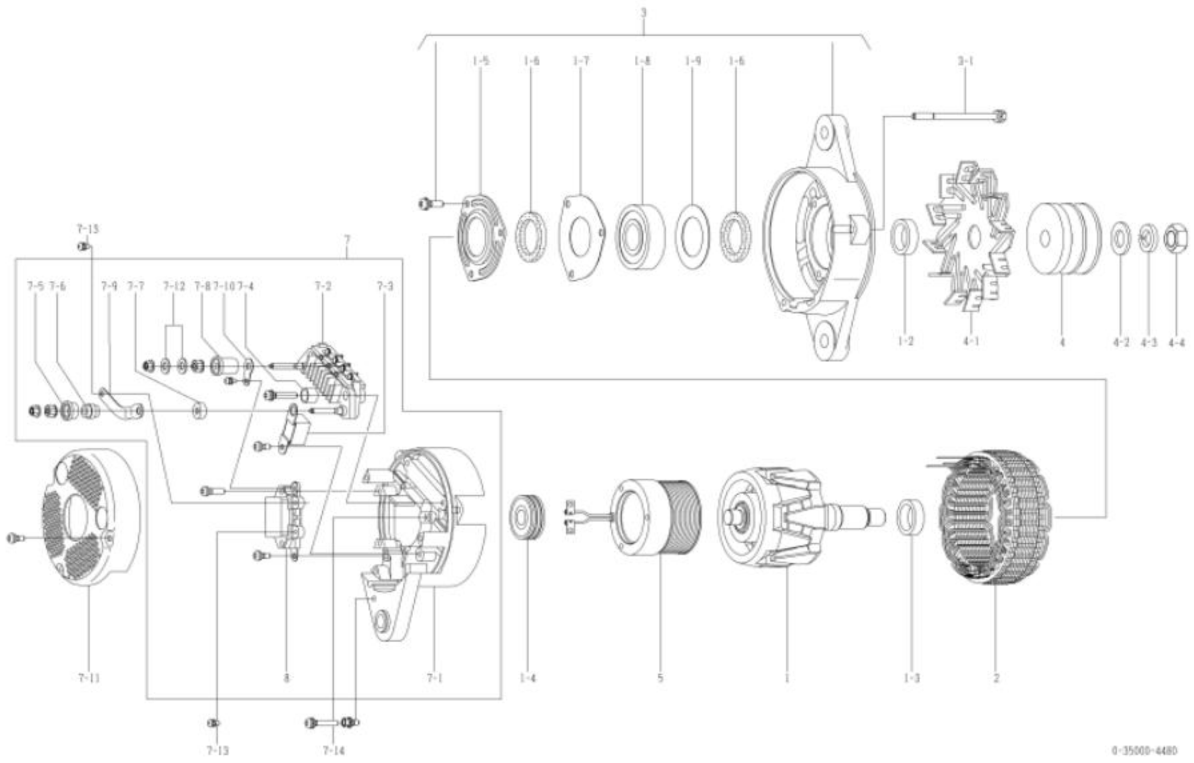

0-35000-4480 ആൾട്ടർനേറ്റർ (മേക്കർ പാർട്ട് നമ്പർ 600-825-6580)

ഇല്ല	ഭാഗങ്ങളുടെ നമ്പർ	മേക്കർ പാർട്സ് നമ്പർ	വിവരണം	അളവ്	ലിസ്റ്റ് വില	കുറിപ്പ്
1	0-35100-0300		റോട്ടർ അസി	1		
1-2	1-33923-0790		കോളർ	1		
1-3	0-35923-0160		കോളർ	1		
1-4	0-09201-0980		പന്ത് ബെയറിംഗ്	1		പിൻഭാഗം
1-5	0-35926-0070		റിട്ടെയ്നർ	1		
1-6	0-35951-0060		പാക്കിംഗ്	2		
1-7	0-35926-0090		റിട്ടെയ്നർ	1		
1-8	0-09201-1140		പന്ത് ബെയറിംഗ്	1		മുൻവശം
1-9	1-33926-0730		റിട്ടെയ്നർ	1		
2	0-35200-0460		സ്റ്റേറ്റർ അസി	1		
3	0-35300-0350		എഫ്.ബ്രാക്കറ്റ് അസി	1		1-51-9 ഉൾപ്പെടെ
3-1	0-0275-06802		ബോൾട്ട്	3		ബോൾട്ട് വഴി
4	0-35411-1010		പുള്ളി	1		
4-1	0-35421-0240		ഫാൻ	1		
4-2	0-09057-0230		വാഷർ	1		
4-3	1-0335-16002		സ്പ്രിംഗ് വാഷർ	1		
4-4	0-0280-16022		നട്ട്	1		
5	0-35120-0290		ഫീൽഡ് കോയിൽ കമ്പനി	1		
7	0-35700-0921		ആർ.ബ്രാക്കറ്റ് അസി	1		7-17-10, 7-12, 8 എന്നിവ ഉൾപ്പെടുന്നു
7-1	0-35710-1010		റിയർ ബ്രാക്കറ്റ് കമ്പനി	1		
7-2	0-35730-0700		റെക്റ്റിഫയർ അസി	1		
7-3	0-09170-2501		കണ്ടൻസർ	1		
7-4	0-35943-0170		ഇൻസുലേറ്റ് ബുഷ്	2		
7-5	0-35943-0150		ഇൻസുലേറ്റ് ബുഷ്	1		
7-6	0-35923-0130		കോളർ	1		
7-7	0-35943-0160		ഇൻസുലേറ്റ് ബുഷ്	1		
7-8	0-35943-0140		ഇൻസുലേറ്റ് ബുഷ്	1		
7-9	0-35784-0210		കണക്റ്റ് ബാർ	1		
7-10	0-35784-0290		കണക്റ്റ് ബാർ	1		
7-11	0-35761-0250		കവർ	1		
7-12	0-09057-0220		വാഷർ	2		
7-13	0-09011-3540		സ്ക്രൂ	2		
7-14	0-0056-05302		സ്ക്രൂ	3		
8	0-35719-0211		റെഗുലേറ്റർ അസി	1		

Machine Translated by Google

0-35000-4481 ആൾട്ടർനേറ്റർ

ഒഇഎം കസ്റ്റമർ	കൊമാറ്റ്സു	OEM പാർട്സ് നമ്പർ	600-825-6581
നോമിനൽ ഔട്ട് പുട്ട്	24 വി 60 എ	വിതരണ നിബന്ധന	10.01
ഭാരം	11 കിലോ	റെഗുലേറ്റർ	ബിൽറ്റ്-ഇൻ
എഞ്ചിൻ മോഡൽ S6D125			
വാഹനം	എൽഡബ്ല്യു250-5		
ഡിസൈൻ റെക്കോർഡ് 4480	4481	റോട്ടർ അസി, കോളർ, സ്റ്റേറ്റർ അസി, എഫ്. ബ്രാക്കറ്റ് അസി, പുള്ളി, പുള്ളി നട്ട്, ഫീൽഡ് കോയിൽ കമ്പനി, ആർ. ബ്രാക്കറ്റ്, കവർ മാറ്റി	
കുറിപ്പ്	22 ടൈപ്പ് V ബെൽറ്റ് ഡബിൾ പീക്കുകൾ ക്ലോക്ക്‌വൈസ് റൊട്ടേഷൻ പുള്ളിയും ഫാനും 0-35000-4221 ൽ നിന്ന് വ്യത്യസ്തമാണ്. പഴയ മോഡൽ 0-35000-4480 ആണ്. എന്നിരുന്നാലും, അത്തരം ഘടകങ്ങൾ റോട്ടർ അസി, കോളർ, സ്റ്റേറ്റർ അസി, ഫ്രണ്ട് ബ്രാക്കറ്റ് എന്നിവയുമായി പൊരുത്തപ്പെടുന്നില്ല. അസി, പുള്ളി, പുള്ളി നട്ട്, ഫീൽഡ് കോയിൽ കമ്പനി, പിൻ ബ്രാക്കറ്റും കവറും. 0-35000-4480, 4481 സ്വന്തം അദ്വിതീയ ഭാഗങ്ങൾ ഉപയോഗിക്കണം. ആൾട്ടർനേറ്റർ അസിയുടെ പഴയ / പുതിയ പാർട്ട് നമ്പർ എങ്ങനെ തിരിച്ചറിയാം: പഴയ മോഡലിൽ പുള്ളി ശരിയാക്കാൻ പ്ലെയിൻ വാഷർ, സ്പ്രിംഗ് വാഷർ, നട്ട് എന്നിവ ഉപയോഗിക്കുന്നു. പുള്ളി ശരിയാക്കാൻ പുതിയ മോഡലിൽ ഫ്ലേഞ്ച് നട്ട് ഉപയോഗിക്കുന്നു.		

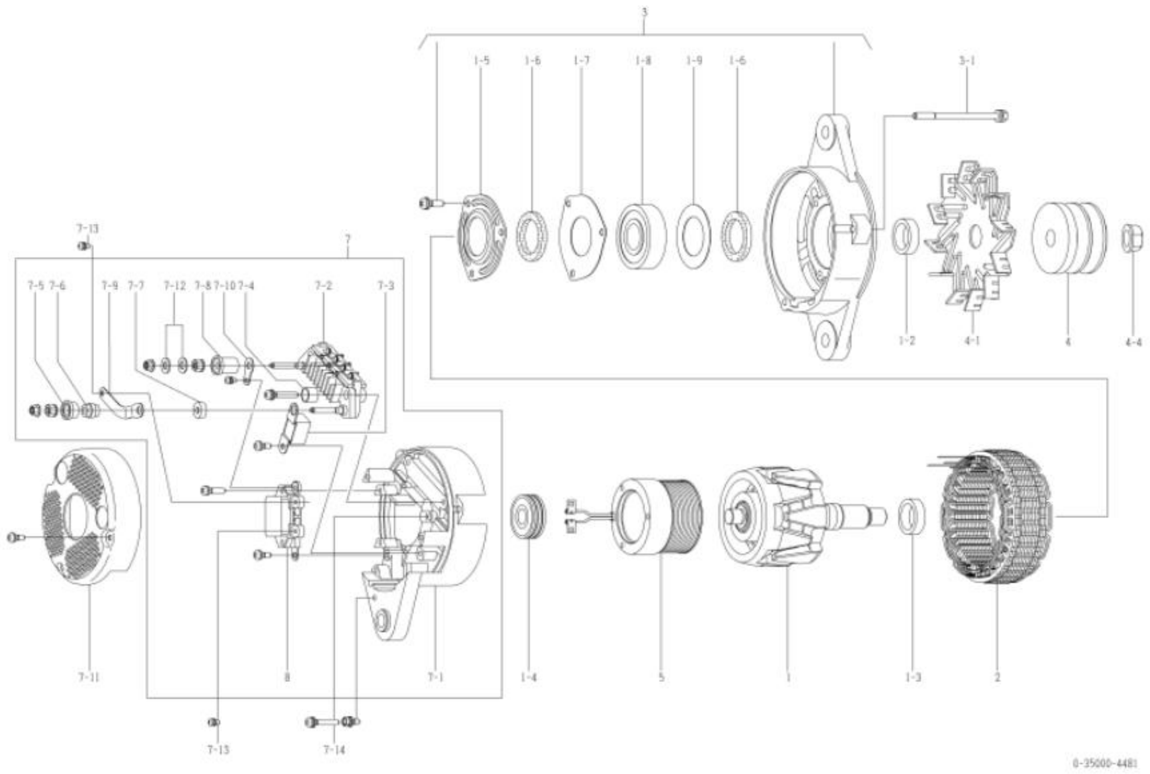

0-35000-4481 ആൾട്ടർനേറ്റർ (മേക്കർ പാർട്ട് നമ്പർ 600-825-6581)

ഇല്ല	ഭാഗങ്ങളുടെ നമ്പർ	മേക്കർ പാർട്സ് നമ്പർ	വിവരണം	അളവ്	ലിസ്റ്റ് വില	കുറിപ്പ്
1	0-35100-0418		റോട്ടർ അസി	1		
1-2	1-33923-0240		കോളർ	1		
1-3	0-35923-0160		കോളർ	1		
1-4	0-09201-0980		പന്ത് ബെയറിംഗ്	1		പിൻഭാഗം
1-5	0-35926-0070		റിട്ടെയ്നർ	1		
1-6	0-35951-0060		പാക്കിംഗ്	2		
1-7	0-35926-0090		റിട്ടെയ്നർ	1		
1-8	0-09201-1450		പന്ത് ബെയറിംഗ്	1		മുൻവശം
1-9	1-33926-0730		റിട്ടെയ്നർ	1		
2	0-35200-0528		സ്റ്റേറ്റർ അസി	1		
3	0-35300-0450		എഫ്.ബ്രാക്കറ്റ് അസി	1		1-5 1-9 ഉൾപ്പെടെ
3-1	0-0275-06802		ബോൾട്ട്	3		ബോൾട്ട് വഴി
4	0-35411-1014		പുള്ളി	1		
4-1	0-35421-0240		ഫാൻ	1		
4-4	0-09006-0730		നട്ട്	1		
5	0-35120-0528		ഫീൽഡ് കോയിൽ കമ്പനി	1		
7	0-35700-1170		ആർ.ബ്രാക്കറ്റ് അസി	1		7-1 7-10, 7-12, 8 എന്നിവ ഉൾപ്പെടുന്നു
7-1	0-35710-1350		റിയർ ബ്രാക്കറ്റ് കമ്പനി	1		
7-2	0-35730-0700		റെക്റ്റിഫയർ അസി	1		
7-3	0-09170-2501		കണ്ടൻസർ	1		
7-4	0-35943-0170		ഇൻസുലേറ്റ് ബുഷ്	2		
7-5	0-35943-0154		ഇൻസുലേറ്റ് ബുഷ്	1		
7-6	0-35923-0134		കോളർ	1		
7-7	0-35943-0160		ഇൻസുലേറ്റ് ബുഷ്	1		
7-8	0-35943-0140		ഇൻസുലേറ്റ് ബുഷ്	1		
7-9	0-35784-0210		കണക്റ്റ് ബാർ	1		
7-10	0-35784-0290		കണക്റ്റ് ബാർ	1		
7-11	0-35761-0318		കവർ	1		
7-12	0-09057-0220		വാഷർ	2		
7-13	0-09011-3540		സ്ക്രൂ	2		
7-14	0-0056-05302		സ്ക്രൂ	3		
8	0-35719-0201		റെഗുലേറ്റർ അസി	1		
7-14	0-0056-05302		സ്ക്രൂ	3		
8	0-35719-0201		റെഗുലേറ്റർ അസി	1		

Machine Translated by Google

0-35000-4490 ആൾട്ടർനേറ്റർ

ഒഇഎം കസ്റ്റമർ	കൊമാറ്റ്സു	OEM പാർട്സ് നമ്പർ	600-825-6820
നോമിനൽ ഔട്ട് പുട്ട്	24 വി 60 എ	വിതരണ നിബന്ധന	99.10
ഭാരം	11 കിലോ	റെഗുലേറ്റർ	ബിൽറ്റ്-ഇൻ
എഞ്ചിൻ മോഡൽ	SAA6D170E-3, മറ്റുള്ളവ		
വാഹനം	പിസി1250-7, മറ്റുള്ളവ		
ഡിസൈൻ റെക്കോർഡ്			
കുറിപ്പ്	17 ടൈപ്പ് V ബെൽറ്റ് ഡബിൾ പീക്കുകൾ (ശമിപ്പിച്ചു) ക്ലോക്ക്‌വൈസ് റൊട്ടേഷൻ പുള്ളി 0-35000-4450 ൽ നിന്ന് വ്യത്യസ്തമാണ്. ഏറ്റവും പുതിയ മോഡൽ 0-35000-4491 ആണ്. എന്നിരുന്നാലും, അത്തരം ഘടകങ്ങൾ റോട്ടർ അസി, കോളർ, സ്റ്റേറ്റർ അസി, ഫ്രണ്ട് ബ്രാക്കറ്റ് എന്നിവയുമായി പൊരുത്തപ്പെടുന്നില്ല. അസി, പുള്ളി, പുള്ളി നട്ട്, ഫീൽഡ് കോയിൽ കമ്പനി, പിൻ ബ്രാക്കറ്റും കവറും. 0-35000-4490, 4491 സ്വന്തം സവിശേഷ ഭാഗങ്ങൾ ഉപയോഗിക്കണം. ആൾട്ടർനേറ്റർ അസിയുടെ പഴയ / പുതിയ പാർട്ട് നമ്പർ എങ്ങനെ തിരിച്ചറിയാം: പഴയ മോഡലിൽ പുള്ളി ശരിയാക്കാൻ പ്ലെയിൻ വാഷർ, സ്പ്രിംഗ് വാഷർ, നട്ട് എന്നിവ ഉപയോഗിക്കുന്നു. പുള്ളി ശരിയാക്കാൻ പുതിയ മോഡലിൽ ഫ്ലേഞ്ച് നട്ട് ഉപയോഗിക്കുന്നു.		

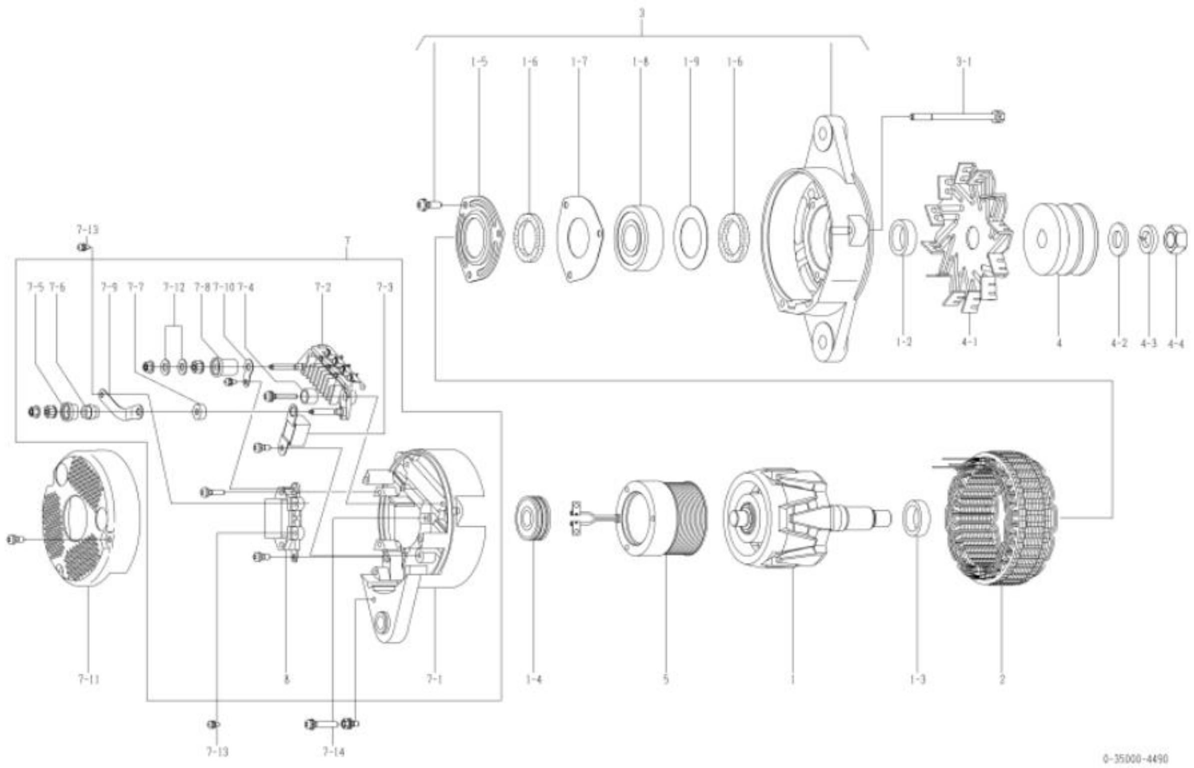

0-35000-4490 ആൾട്ടർനേറ്റർ (മേക്കർ പാർട്ട് നമ്പർ 600-825-6820)

ഇല്ല	ഭാഗങ്ങളുടെ നമ്പർ	മേക്കർ പാർട്സ് നമ്പർ	വിവരണം	അളവ്	ലിസ്റ്റ് വില	കുറിപ്പ്
1	0-35100-0300		റോട്ടർ അസി	1		
1-2	1-33923-0790		കോളർ	1		
1-3	0-35923-0160		കോളർ	1		
1-4	0-09201-0980		പന്ത് ബെയറിംഗ്	1		പിൻഭാഗം
1-5	0-35926-0070		റിട്ടെയ്നർ	1		
1-6	0-35951-0060		പാക്കിംഗ്	2		
1-7	0-35926-0090		റിട്ടെയ്നർ	1		
1-8	0-09201-1140		പന്ത് ബെയറിംഗ്	1		മുൻവശം
1-9	1-33926-0730		റിട്ടെയ്നർ	1		
2	0-35200-0460		സ്റ്റേറ്റർ അസി	1		
3	0-35300-0350		എഫ്.ബ്രാക്കറ്റ് അസി	1		1-51-9 ഉൾപ്പെടെ
3-1	0-0275-06802		ബോൾട്ട്	3		ബോൾട്ട് വഴി
4	0-35411-0200		പുള്ളി	1		
4-1	0-35421-0240		ഫാൻ	1		
4-2	0-09057-0230		വാഷർ	1		
4-3	1-0335-16002		സ്പ്രിംഗ് വാഷർ	1		
4-4	0-0280-16022		നട്ട്	1		
5	0-35120-0290		ഫീൽഡ് കോയിൽ കമ്പനി	1		
7	0-35700-0921		ആർ.ബ്രാക്കറ്റ് അസി	1		7-17-10, 7-12, 8 എന്നിവ ഉൾപ്പെടുന്നു
7-1	0-35710-1010		റിയർ ബ്രാക്കറ്റ് കമ്പനി	1		
7-2	0-35730-0700		റെക്റ്റിഫയർ അസി	1		
7-3	0-09170-2501		കണ്ടൻസർ	1		
7-4	0-35943-0170		ഇൻസുലേറ്റ് ബുഷ്	2		
7-5	0-35943-0150		ഇൻസുലേറ്റ് ബുഷ്	1		
7-6	0-35923-0130		കോളർ	1		
7-7	0-35943-0160		ഇൻസുലേറ്റ് ബുഷ്	1		
7-8	0-35943-0140		ഇൻസുലേറ്റ് ബുഷ്	1		
7-9	0-35784-0210		കണക്റ്റ് ബാർ	1		
7-10	0-35784-0290		കണക്റ്റ് ബാർ	1		
7-11	0-35761-0250		കവർ	1		
7-12	0-09057-0220		വാഷർ	2		
7-13	0-09011-3540		സ്ക്രൂ	2		
7-14	0-0056-05302		സ്ക്രൂ	3		
8	0-35719-0211		റെഗുലേറ്റർ അസി	1		

Machine Translated by Google

0-35000-4491 ആൾട്ടർനേറ്റർ

ഒഇഎം കസ്റ്റമർ	കൊമാറ്റ്സു	OEM പാർട്സ് നമ്പർ	600-825-6821, 600-825-6821
നോമിനൽ ഔട്ട് പുട്ട്	24 വി 60 എ	വിതരണ നിബന്ധന	10.01
ഭാരം	11 കിലോ	റെഗുലേറ്റർ	ബിൽറ്റ്-ഇൻ
എഞ്ചിൻ മോഡൽ	SAA6D170E-3, മറ്റുള്ളവ		
വാഹനം	പിസി1250-7, മറ്റുള്ളവ		
ഡിസൈൻ റെക്കോർഡ് 4490	4491	റോട്ടർ അസി, കോളർ, സ്റ്റേറ്റർ അസി, എഫ്. ബ്രാക്കറ്റ് അസി, പുള്ളി, പുള്ളി നട്ട്, ഫീൽഡ് കോയിൽ കമ്പനി, ആർ. ബ്രാക്കറ്റ്, കവർ മാറ്റി	
കുറിപ്പ്	17 ടൈപ്പ് V ബെൽറ്റ് ഡബിൾ പീക്കുകൾ (ശമിപ്പിച്ചു) ക്ലോക്ക്വൈസ് റൊട്ടേഷൻ പുള്ളി 0-35000-4451 ൽ നിന്ന് വ്യത്യസ്തമാണ്. പഴയ മോഡൽ 0-35000-4490 ആണ്. എന്നിരുന്നാലും, അത്തരം ഘടകങ്ങൾ റോട്ടർ അസി, കോളർ, സ്റ്റേറ്റർ അസി, ഫ്രണ്ട് ബ്രാക്കറ്റ് എന്നിവയുമായി പൊരുത്തപ്പെടുന്നില്ല. അസി, പുള്ളി, പുള്ളി നട്ട്, ഫീൽഡ് കോയിൽ കമ്പനി, പിൻ ബ്രാക്കറ്റും കവറും. 0-35000-4490, 4491 സ്വന്തം സവിശേഷ ഭാഗങ്ങൾ ഉപയോഗിക്കണം. ആൾട്ടർനേറ്റർ അസിയുടെ പഴയ / പുതിയ പാർട്ട് നമ്പർ എങ്ങനെ തിരിച്ചറിയാം: പഴയ മോഡലിൽ പുള്ളി ശരിയാക്കാൻ പ്ലെയിൻ വാഷർ, സ്പ്രിംഗ് വാഷർ, നട്ട് എന്നിവ ഉപയോഗിക്കുന്നു. പുള്ളി ശരിയാക്കാൻ പുതിയ മോഡലിൽ ഫ്ലേഞ്ച് നട്ട് ഉപയോഗിക്കുന്നു.		

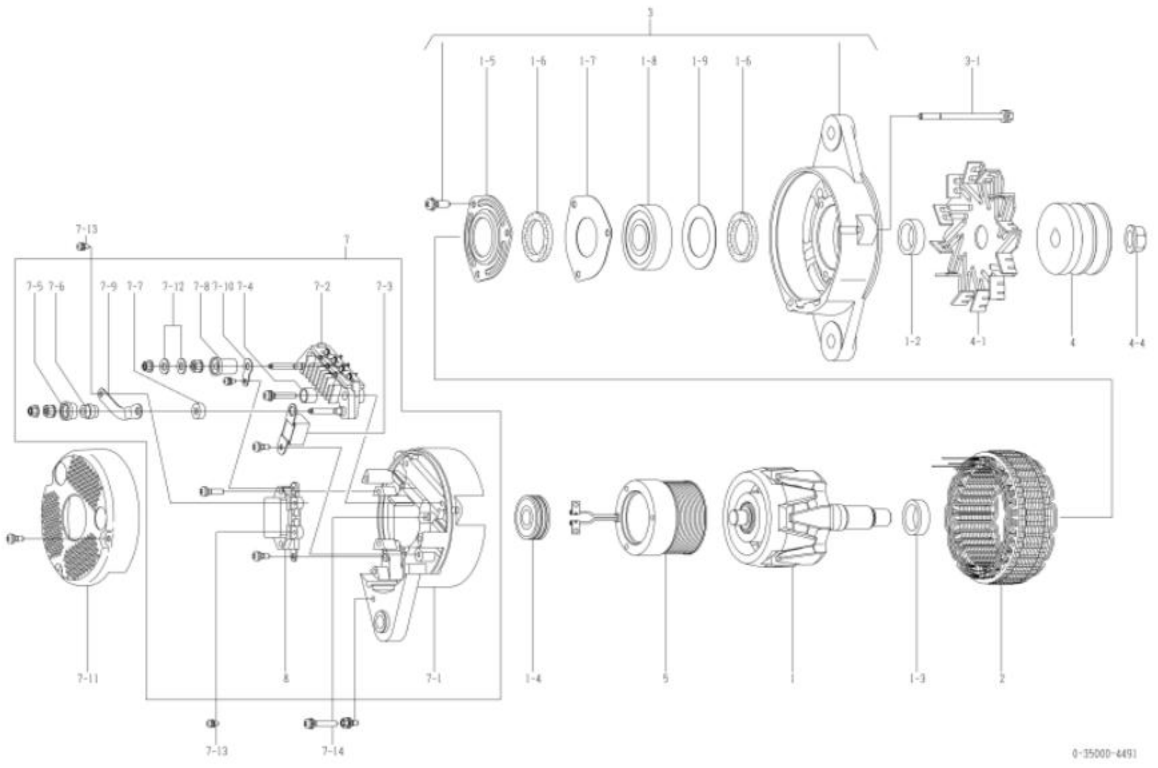

0-35000-4491 ആൾട്ടർനേറ്റർ (മേക്കർ പാർട്ട് നമ്പർ 600-825-6821)

ഇല്ല	ഭാഗങ്ങളുടെ നമ്പർ	മേക്കർ പാർട്സ് നമ്പർ	വിവരണം	അളവ്	ലിസ്റ്റ് വില	കുറിപ്പ്
1	0-35100-0418		റോട്ടർ അസി	1		
1-2	1-33923-0240		കോളർ	1		
1-3	0-35923-0160		കോളർ	1		
1-4	0-09201-0980		പന്ത് ബെയറിംഗ്	1		പിൻഭാഗം
1-5	0-35926-0070		റിട്ടെയ്നർ	1		
1-6	0-35951-0060		പാക്കിംഗ്	2		
1-7	0-35926-0090		റിട്ടെയ്നർ	1		
1-8	0-09201-1450		പന്ത് ബെയറിംഗ്	1		മുൻവശം
1-9	1-33926-0730		റിട്ടെയ്നർ	1		
2	0-35200-0528		സ്റ്റേറ്റർ അസി	1		
3	0-35300-0450		എഫ്.ബ്രാക്കറ്റ് അസി	1		1-51-9 ഉൾപ്പെടെ
3-1	0-0275-06802		ബോൾട്ട്	3		ബോൾട്ട് വഴി
4	0-35411-0204		പുള്ളി	1		
4-1	0-35421-0240		ഫാൻ	1		
4-4	0-09006-0730		നട്ട്	1		
5	0-35120-0528		ഫീൽഡ് കോയിൽ കമ്പനി	1		
7	0-35700-1170		ആർ.ബ്രാക്കറ്റ് അസി	1		7-17-10, 7-12, 8 എന്നിവ ഉൾപ്പെടുന്നു
7-1	0-35710-1350		റിയർ ബ്രാക്കറ്റ് കമ്പനി	1		
7-2	0-35730-0700		റെക്റ്റിഫയർ അസി	1		
7-3	0-09170-2501		കണ്ടൻസർ	1		
7-4	0-35943-0170		ഇൻസുലേറ്റ് ബുഷ്	2		
7-5	0-35943-0154		ഇൻസുലേറ്റ് ബുഷ്	1		
7-6	0-35923-0134		കോളർ	1		
7-7	0-35943-0160		ഇൻസുലേറ്റ് ബുഷ്	1		
7-8	0-35943-0140		ഇൻസുലേറ്റ് ബുഷ്	1		
7-9	0-35784-0210		കണക്റ്റ് ബാർ	1		
7-10	0-35784-0290		കണക്റ്റ് ബാർ	1		
7-11	0-35761-0318		കവർ	1		
7-12	0-09057-0220		വാഷർ	2		
7-13	0-09011-3540		സ്ക്രൂ	2		
7-14	0-0056-05302		സ്ക്രൂ	3		
8	0-35719-0201		റെഗുലേറ്റർ അസി	1		

Machine Translated by Google

0-35000-4500 ആൾട്ടർനേറ്റർ

ഒഇഎം കസ്റ്റമർ	കൊമാറ്റ്സു	OEM പാർട്സ് നമ്പർ	600-861-6110
നോമിനൽ ഔട്ട് പുട്ട്	24 വി 60 എ	വിതരണ നിബന്ധന	00.02
ഭാരം	11 കിലോ	റെഗുലേറ്റർ	ബിൽറ്റ്-ഇൻ തരം
എഞ്ചിൻ മോഡൽ	SAA6D114E-2B, മറ്റുള്ളവ		
വാഹനം	WA380E-5, മറ്റുള്ളവ		
ഡിസൈൻ റെക്കോർഡ്			
കുറിപ്പ്	കെ-ടൈപ്പ് വി ബെൽറ്റ് 8 പീക്കുകൾ ക്ലോക്ക്‌വൈസ് റൊട്ടേഷൻ ഏറ്റവും പുതിയ മോഡൽ 0-35000-4501 ആണ്. എന്നിരുന്നാലും, അത്തരം ഘടകങ്ങൾ റോട്ടർ അസി, കോളർ, സ്റ്റേറ്റർ അസി, ഫ്രണ്ട് ബ്രാക്കറ്റ് എന്നിവയുമായി പൊരുത്തപ്പെടുന്നില്ല. അസി, പുള്ളി, പുള്ളി നട്ട്, ഫീൽഡ് കോയിൽ കമ്പനി, പിൻ ബ്രാക്കറ്റും കവറും. 0-35000-4500, 4501 സ്വന്തം സവിശേഷ ഭാഗങ്ങൾ ഉപയോഗിക്കണം. ആൾട്ടർനേറ്റർ അസിയുടെ പഴയ / പുതിയ പാർട്ട് നമ്പർ എങ്ങനെ തിരിച്ചറിയാം: പഴയ മോഡലിൽ പുള്ളി ശരിയാക്കാൻ പ്ലെയിൻ വാഷർ, സ്പ്രിംഗ് വാഷർ, നട്ട് എന്നിവ ഉപയോഗിക്കുന്നു. പുള്ളി ശരിയാക്കാൻ പുതിയ മോഡലിൽ ഫ്ലേഞ്ച് നട്ട് ഉപയോഗിക്കുന്നു.		

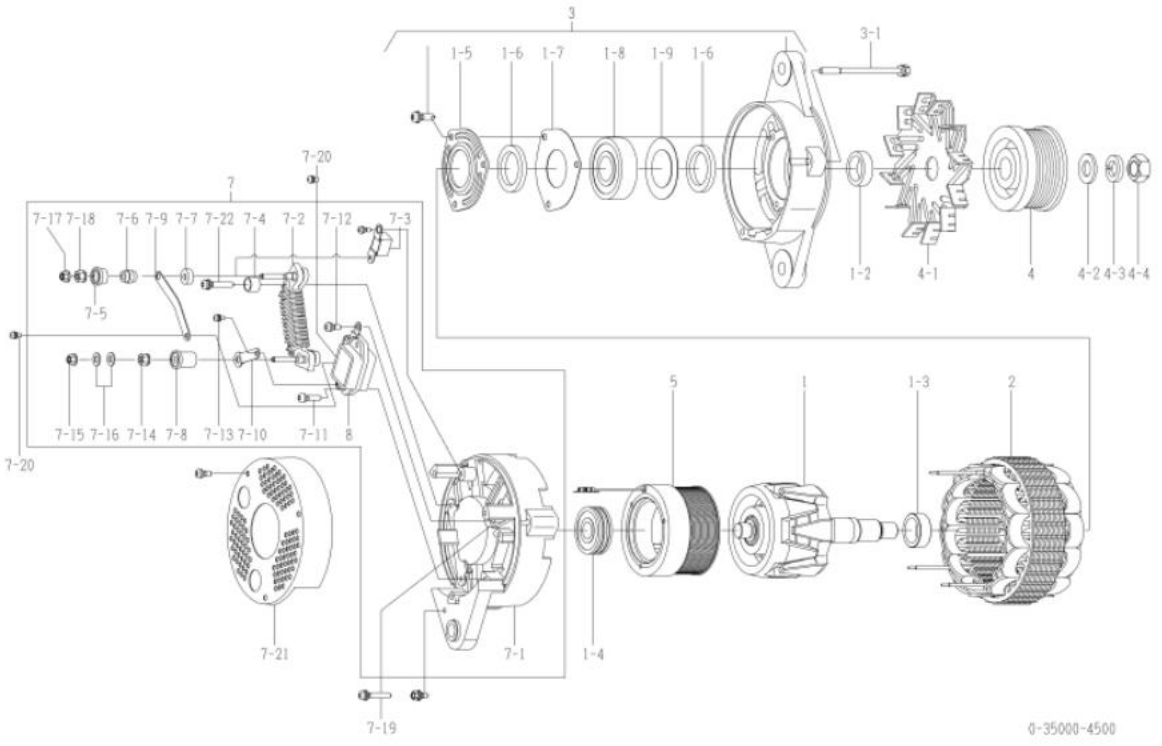

0-35000-4500 ആൾട്ടർനേറ്റർ (മേക്കർ പാർട്ട് നമ്പർ 600-861-6110)

ഇല്ല	ഭാഗങ്ങളുടെ നമ്പർ	മേക്കർ പാർട്സ് നമ്പർ	വിവരണം	അളവ്	ലിസ്റ്റ് വില	കുറിപ്പ്
,	0-35100-0300		റോട്ടർ അസി	,		
1-2	1-33923-0790		കോളർ	,		
1-3	0-35923-0160		കോളർ	,		
1-4	0-09201-0980		പന്ത് ബെയറിംഗ്	,		പിൻഭാഗം
1-5	0-35926-0070		റിട്ടെയ്നർ	,		
1-6	0-35951-0060		പാക്കിംഗ്	2		
1-7	0-35926-0090		റിട്ടെയ്നർ	,		
1-8	0-09201-1140		പന്ത് ബെയറിംഗ്	,		മുൻവശം
1-9	1-33926-0730		റിട്ടെയ്നർ	,		
2	0-35200-0460		സ്റ്റേറ്റർ അസി	,		
3	0-35300-0350		എഫ്.ബ്രാക്കറ്റ് അസി	,		1-51-9 ഉൾപ്പെടെ
3-1	0-0275-06802		ബോൾട്ട്	3		ബോൾട്ട് വഴി
4	0-35411-0641		പുള്ളി	,		
4-1	0-35421-0240		ഫാൻ	,		
4-2	0-09057-0230		പ്ലെയിൻ വാഷർ	,		
4-3	1-0335-16002		സ്പ്രിംഗ് വാഷർ	,		
4-4	0-0280-16022		നട്ട്	,		
5	0-35120-0290		ഫീൽഡ് കോയിൽ കമ്പനി	,		
7	0-35700-0951		ആർ.ബ്രാക്കറ്റ് അസി	,		7-17-18, 7-22, 8 എന്നിവ ഉൾപ്പെടുന്നു
7-1	0-35710-1150		റിയർ ബ്രാക്കറ്റ് കമ്പനി	,		
7-2	0-35730-0700		റെക്റ്റിഫയർ അസി	,		
7-3	0-09170-2501		കണ്ടൻസർ	,		
7-4	0-35943-0170		ഇൻസുലേറ്റ് ബുഷ്	2		
7-5	0-35943-0150		ഇൻസുലേറ്റ് ബുഷ്	,		
7-6	0-35923-0130		കോളർ	,		
7-7	0-35943-0160		ഇൻസുലേറ്റ് ബുഷ്	,		
7-8	0-35943-0140		ഇൻസുലേറ്റ് ബുഷ്	,		
7-9	0-35784-0210		കണക്റ്റ് ബാർ	,		
7-10	0-35784-0290		കണക്റ്റ് ബാർ	,		
7-11	0-0055-05202		സ്ക്രൂ	2		
7-12	0-0055-05122		സ്ക്രൂ	2		
7-13	0-09011-3540		സ്ക്രൂ	,		
7-14	0-35902-0010		നട്ട്	,		
7-15	0-09006-0370		നട്ട്	,		
7-16	0-09057-0220		വാഷർ	2		
7-17	0-33902-0080		നട്ട്	,		
7-18	0-33902-0090		നട്ട്	,		
7-19	0-0056-05302		സ്ക്രൂ	3		
7-20	0-09011-3540		സ്ക്രൂ	2		
7-21	0-35761-0220		കവർ	,		
7-22	0-0056-05302		സ്ക്രൂ	2		
8	0-35719-0211		റെഗുലേറ്റർ അസി	,		

Machine Translated by Google

0-35000-4501 ആൾട്ടർനേറ്റർ

ഒഇഎം കസ്റ്റമർ	കൊമാറ്റ്സു	OEM പാർട്സ് നമ്പർ	600-861-6111
നോമിനൽ ഔട്ട് പുട്ട്	24 വി 60 എ	വിതരണ നിബന്ധന	09.02□
ഭാരം	11 കിലോ	റെഗുലേറ്റർ	ബിൽറ്റ്-ഇൻ തരം
എഞ്ചിൻ മോഡൽ SAA6D114E-2B, മറ്റുള്ളവ			
വാഹനം	WA380E-5, മറ്റുള്ളവ		
ഡിസൈൻ റെക്കോർഡ് 4500 □ 4501	റോട്ടർ അസി, കോളർ, സ്റ്റേറ്റർ അസി, എഫ്. ബ്രാക്കറ്റ് അസി, പുള്ളി, പുള്ളി നട്ട്, ഫീൽഡ് കോയിൽ കമ്പനി, ആർ. ബ്രാക്കറ്റ്, കവർ മാറ്റി		
കുറിപ്പ്	കെ-ടൈപ്പ് വി ബെൽറ്റ് 8 പീക്കുകൾ ക്ലോക്ക്വൈസ് റൊട്ടേഷൻ പഴയ മോഡൽ 0-35000-4500 ആണ്. എന്നിരുന്നാലും, അത്തരം ഘടകങ്ങൾ റോട്ടർ അസി, കോളർ, സ്റ്റേറ്റർ അസി, ഫ്രണ്ട് ബ്രാക്കറ്റ് എന്നിവയുമായി പൊരുത്തപ്പെടുന്നില്ല. അസി, പുള്ളി, പുള്ളി നട്ട്, ഫീൽഡ് കോയിൽ കമ്പനി, പിൻ ബ്രാക്കറ്റും കവറും. 0-35000-4500, 4501 സ്വന്തം സവിശേഷ ഭാഗങ്ങൾ ഉപയോഗിക്കണം. ആൾട്ടർനേറ്റർ അസിയുടെ പഴയ / പുതിയ പാർട്ട് നമ്പർ എങ്ങനെ തിരിച്ചറിയാം: പഴയ മോഡലിൽ പുള്ളി ശരിയാക്കാൻ പ്ലെയിൻ വാഷർ, സ്പ്രിംഗ് വാഷർ, നട്ട് എന്നിവ ഉപയോഗിക്കുന്നു. പുള്ളി ശരിയാക്കാൻ പുതിയ മോഡലിൽ ഫ്ലേഞ്ച് നട്ട് ഉപയോഗിക്കുന്നു.		

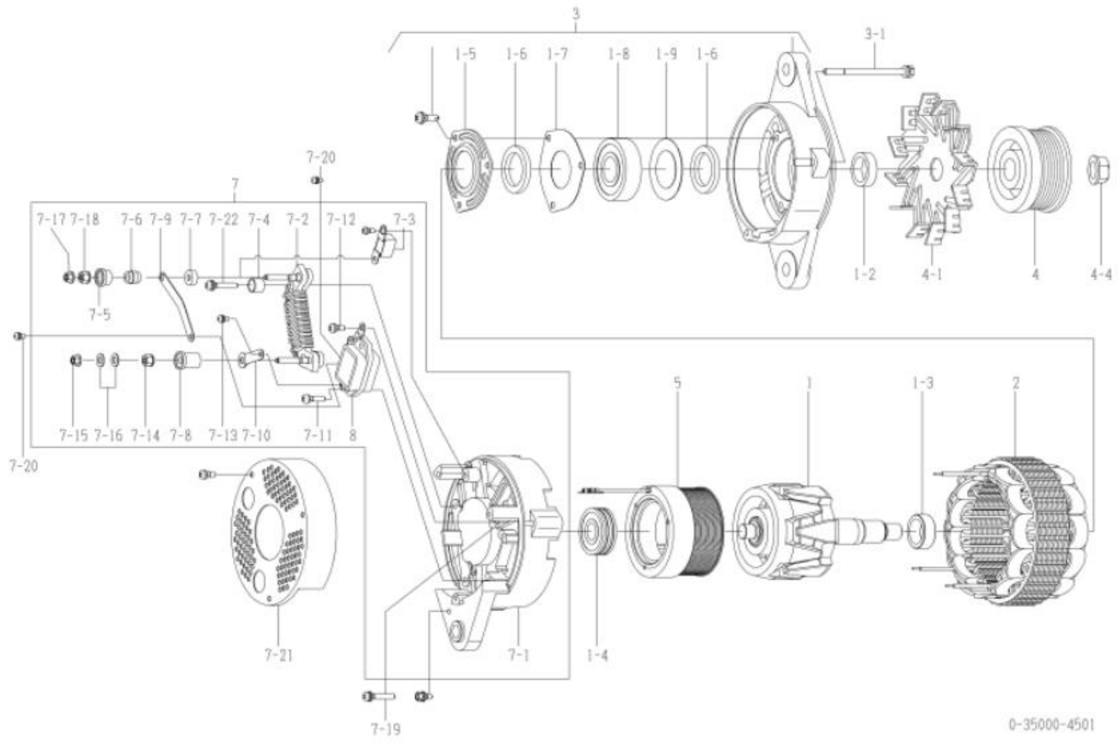

0-35000-4501 ആൾട്ടർനേറ്റർ (മേക്കർ പാർട്ട് നമ്പർ 600-861-6111)

ഇല്ല	ഭാഗങ്ങളുടെ നമ്പർ	മേക്കർ പാർട്സ് നമ്പർ	വിവരണം	അളവ്	ലിസ്റ്റ് വില	കുറിപ്പ്
1	0-35100-0418		റോട്ടർ അസി	1		
1-2	0-35923-0240		കോളർ	1		
1-3	0-35923-0160		കോളർ	1		
1-4	0-09201-0980		പന്ത് ബെയറിംഗ്	1		പിൻഭാഗം
1-5	0-35926-0070		റിട്ടെയ്നർ	1		
1-6	0-35951-0060		പാക്കിംഗ്	2		
1-7	0-35926-0090		റിട്ടെയ്നർ	1		
1-8	0-09201-1450		പന്ത് ബെയറിംഗ്	1		മുൻവശം
1-9	1-33926-0730		റിട്ടെയ്നർ	1		
2	0-35200-0528		സ്റ്റേറ്റർ അസി	1		
3	0-35300-0450		എഫ്.ബ്രാക്കറ്റ് അസി	1		1-5 ~ 1-9 ഉൾപ്പെടെ
3-1	0-0275-06802		ബോൾട്ട്	3		ബോൾട്ട് വഴി
4	0-35411-0648		പുള്ളി	1		
4-1	0-35421-0240		ഫാൻ	1		
4-4	0-09006-0730		നട്ട്	1		
5	0-35120-0528		ഫീൽഡ് കോയിൽ കമ്പനി	1		
7	0-35700-1140		ആർ.ബ്രാക്കറ്റ് അസി	1		ഇൻസി. 7-1□7-18, 7-22, 8
7-1	0-35710-1330		റിയർ ബ്രാക്കറ്റ് കമ്പനി	1		
7-2	0-35730-0700		റെക്റ്റിഫയർ അസി	1		
7-3	0-09170-2501		കണ്ടൻസർ	1		
7-4	0-35943-0170		ഇൻസുലേറ്റ് ബുഷ്	2		
7-5	0-35943-0154		ഇൻസുലേറ്റ് ബുഷ്	1		
7-6	0-35923-0134		കോളർ	1		
7-7	0-35943-0160		ഇൻസുലേറ്റ് ബുഷ്	1		
7-8	0-35943-0140		ഇൻസുലേറ്റ് ബുഷ്	1		
7-9	0-35784-0210		കണക്റ്റ് ബാർ	1		
7-10	0-35784-0290		കണക്റ്റ് ബാർ	1		
7-11	0-0055-05202		സ്ക്രൂ	2		
7-12	0-0055-05122		സ്ക്രൂ	2		
7-13	0-09011-3540		സ്ക്രൂ	1		
7-14	0-35902-0010		നട്ട്	1		
7-15	0-09006-0370		നട്ട്	1		
7-16	0-09057-0220		വാഷർ	2		
7-17	0-33902-0080		നട്ട്	1		
7-18	0-33902-0090		നട്ട്	1		
7-19	0-0056-05302		സ്ക്രൂ	3		
7-20	0-09011-3540		സ്ക്രൂ	2		
7-21	0-35761-0308		കവർ	1		
7-22	0-0056-05302		സ്ക്രൂ	2		
8	0-35719-0201		റെഗുലേറ്റർ അസി	1		

Machine Translated by Google

0-35000-4510 ആൾട്ടർനേറ്റർ

ഒഇഎം കസ്റ്റമർ	കൊമാറ്റ്സു	OEM പാർട്സ് നമ്പർ	600-825-5210, 800-80
നോമിനൽ ഔട്ട് പുട്ട്	24 വി 50 എ	വിതരണ നിബന്ധന	00.03
ഭാരം	11 കിലോ	റെഗുലേറ്റർ	ബിൽറ്റ്-ഇൻ
എഞ്ചിൻ മോഡൽ	SA6D140E-3A ഉൽപ്പന്ന വിശദാംശങ്ങൾ		
വാഹനം	WA500-AC-3 വിശദാംശങ്ങൾ		
ഡിസൈൻ റെക്കോർഡ്			
കുറിപ്പ്	10 ടൈപ്പ് V ബെൽറ്റ് ഡബിൾ പീക്കുകൾ (ക്വെഞ്ച്ഡ്) എതിർ-ക്ലോക്ക്വൈസ് റൊട്ടേഷൻ പുള്ളി 0-35000-4031 ൽ നിന്ന് വ്യത്യസ്തമാണ്. ഏറ്റവും പുതിയ മോഡൽ 0-35000-4511 ആണ്. എന്നിരുന്നാലും, അത്തരം ഘടകങ്ങൾ റോട്ടർ അസി, കോളർ, സ്റ്റേറ്റർ അസി, ഫ്രണ്ട് ബ്രാക്കറ്റ് എന്നിവയുമായി പൊരുത്തപ്പെടുന്നില്ല. അസി, പുള്ളി, പുള്ളി നട്ട്, ഫീൽഡ് കോയിൽ കമ്പനി, പിൻ ബ്രാക്കറ്റും കവറും. 0-35000-4510, 4511 സ്വന്തം സവിശേഷ ഭാഗങ്ങൾ ഉപയോഗിക്കണം. ആൾട്ടർനേറ്റർ അസിയുടെ പഴയ / പുതിയ പാർട്ട് നമ്പർ എങ്ങനെ തിരിച്ചറിയാം: പഴയ മോഡലിൽ പുള്ളി ശരിയാക്കാൻ പ്ലെയിൻ വാഷർ, സ്പ്രിംഗ് വാഷർ, നട്ട് എന്നിവ ഉപയോഗിക്കുന്നു. പുള്ളി ശരിയാക്കാൻ പുതിയ മോഡലിൽ ഫ്ലേഞ്ച് നട്ട് ഉപയോഗിക്കുന്നു.		

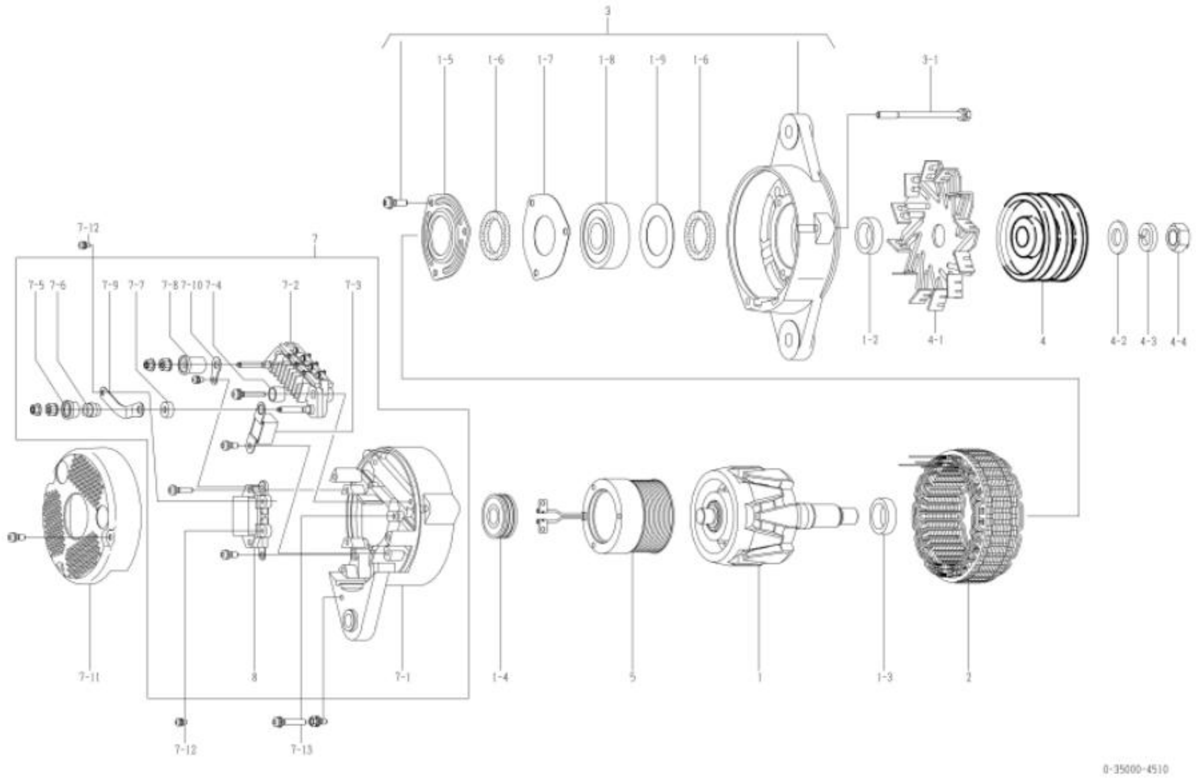

0-35000-4510 ആൾട്ടർനേറ്റർ (മേക്കർ പാർട്ട് നമ്പർ 600-825-5210)

ഇല്ല	ഭാഗങ്ങളുടെ നമ്പർ	മേക്കർ പാർട്സ് നമ്പർ	വിവരണം	അളവ്	ലിസ്റ്റ് വില	കുറിപ്പ്
1	0-35100-0300		റോട്ടർ അസി	1		
1-2	1-33923-0790		കോളർ	1		
1-3	0-35923-0160		കോളർ	1		
1-4	0-09201-0980		പന്ത് ബെയറിംഗ്	1		പിൻഭാഗം
1-5	0-35926-0070		റിട്ടെയ്നർ	1		
1-6	0-35951-0060		പാക്കിംഗ്	2		
1-7	0-35926-0090		റിട്ടെയ്നർ	1		
1-8	0-09201-0881		പന്ത് ബെയറിംഗ്	1		മുൻവശം
1-9	1-33926-0730		റിട്ടെയ്നർ	1		
2	0-35200-0440		സ്റ്റേറ്റർ അസി	1		
3	0-35300-0190		എഫ്.ബ്രാക്കറ്റ് അസി	1		1-5~1-9 ഉൾപ്പെടെ
3-1	0-0275-06802		ബോൾട്ട്	3		ബോൾട്ട് വഴി
4	0-35411-0700		പുള്ളി	1		
4-1	0-35421-0050		ഫാൻ	1		
4-2	1-0330-16012		പ്ലെയിൻ വാഷർ	1		
4-3	1-0335-16002		സ്പ്രിംഗ് വാഷർ	1		
4-4	0-0280-16022		നട്ട്	1		
5	0-35120-0230		ഫീൽഡ് കോയിൽ കമ്പനി	1		
7	0-35700-0822		ആർ.ബ്രാക്കറ്റ് അസി	1		7-1~7-10, 8 എന്നിവ ഉൾപ്പെടുന്നു
7-1	0-35710-1010		റിയർ ബ്രാക്കറ്റ് കമ്പനി	1		
7-2	0-35730-0510		റെക്റ്റിഫയർ അസി	1		
7-3	0-09170-2501		കണ്ടൻസർ	1		
7-4	0-35943-0170		ഇൻസുലേറ്റ് ബുഷ്	2		
7-5	0-35943-0150		ഇൻസുലേറ്റ് ബുഷ്	1		
7-6	0-35923-0130		കോളർ	1		
7-7	0-35943-0160		ഇൻസുലേറ്റ് ബുഷ്	1		
7-8	0-35943-0140		ഇൻസുലേറ്റ് ബുഷ്	1		
7-9	0-35784-0210		കണക്റ്റ് ബാർ	1		
7-10	0-35784-0290		കണക്റ്റ് ബാർ	1		
7-11	0-35761-0250		കവർ	1		
7-12	0-09011-3540		സ്ക്രൂ	2		
7-13	0-0056-05302		സ്ക്രൂ	3		
8	0-35719-0201		റെഗുലേറ്റർ അസി	1		

Machine Translated by Google

0-35000-4511 ആൾട്ടർനേറ്റർ

ഒഇഎം കസ്റ്റമർ	കൊമാറ്റ്സു	OEM പാർട്സ് നമ്പർ	600-825-5211,
നോമിനൽ ഔട്ട് പുട്ട്	24 വി 50 എ	വിതരണ നിബന്ധന	10.01
ഭാരം	11 കിലോ	റെഗുലേറ്റർ	ബിൽറ്റ്-ഇൻ
എഞ്ചിൻ മോഡൽ	SA6D140E-3A ഉൽപ്പന്ന വിശദാംശങ്ങൾ		
വാഹനം	WA500-AC-3 വിശദാംശങ്ങൾ		
ഡിസൈൻ റെക്കോർഡ് 4510	4511 റോട്ടർ അസി, കോളർ, സ്റ്റേറ്റർ അസി, എഫ്. ബ്രാക്കറ്റ് അസി, പുള്ളി, പുള്ളി നട്ട്, ഫീൽഡ് കോയിൽ കമ്പനി, ആർ. ബ്രാക്കറ്റ്, കവർ മാറ്റി		
കുറിപ്പ്	10 ടൈപ്പ് V ബെൽറ്റ് ഡബിൾ പീക്കുകൾ (ക്വെഞ്ച്ഡ്) എതിർ-ക്ലോക്ക്വൈസ് റൊട്ടേഷൻ പുള്ളി 0-35000-4032 ൽ നിന്ന് വ്യത്യസ്തമാണ്. പഴയ മോഡൽ 0-35000-4510 ആണ്. എന്നിരുന്നാലും, അത്തരം ഘടകങ്ങൾ റോട്ടർ അസി, കോളർ, സ്റ്റേറ്റർ അസി, ഫ്രണ്ട് ബ്രാക്കറ്റ് എന്നിവയുമായി പൊരുത്തപ്പെടുന്നില്ല. അസി, പുള്ളി, പുള്ളി നട്ട്, ഫീൽഡ് കോയിൽ കമ്പനി, പിൻ ബ്രാക്കറ്റും കവറും. 0-35000-4510, 4511 സ്വന്തം സവിശേഷ ഭാഗങ്ങൾ ഉപയോഗിക്കണം. ആൾട്ടർനേറ്റർ അസിയുടെ പഴയ / പുതിയ പാർട്ട് നമ്പർ എങ്ങനെ തിരിച്ചറിയാം: പഴയ മോഡലിൽ പുള്ളി ശരിയാക്കാൻ പ്ലെയിൻ വാഷർ, സ്പ്രിംഗ് വാഷർ, നട്ട് എന്നിവ ഉപയോഗിക്കുന്നു. പുള്ളി ശരിയാക്കാൻ പുതിയ മോഡലിൽ ഫ്ലേഞ്ച് നട്ട് ഉപയോഗിക്കുന്നു.		

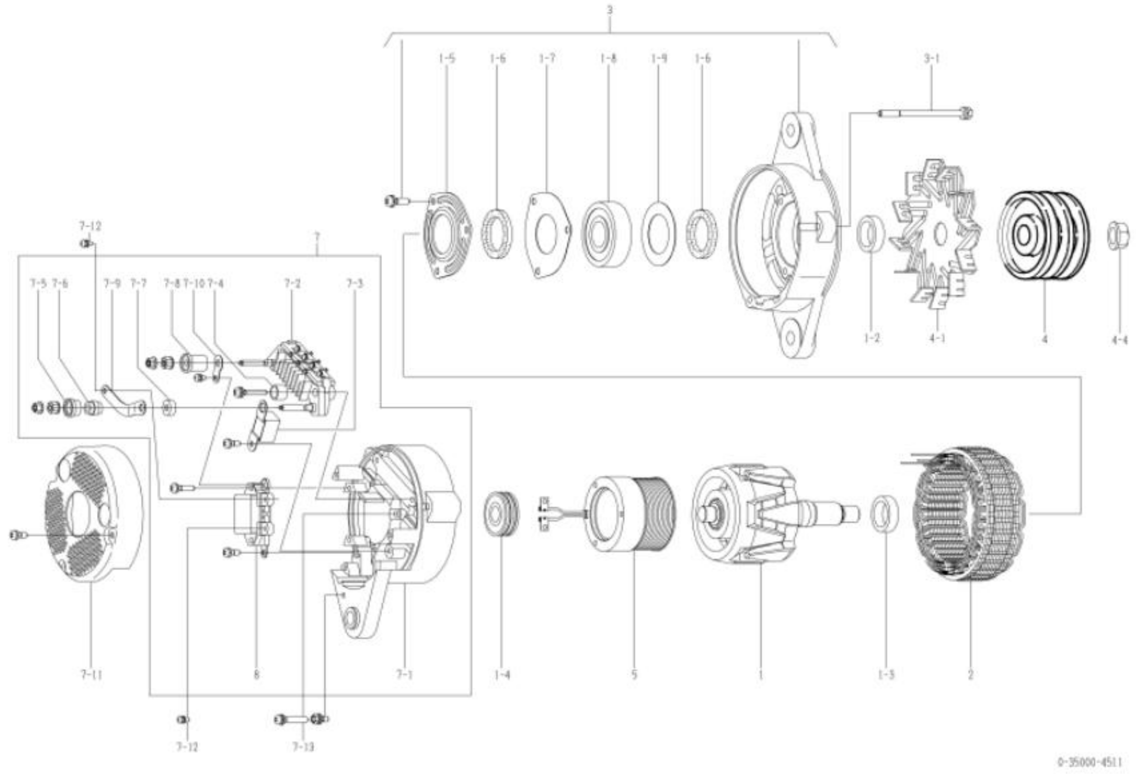

0-35000-4511 ആൾട്ടർനേറ്റർ (മേക്കർ പാർട്ട് നമ്പർ 600-825-5211)

ഇല്ല	ഭാഗങ്ങളുടെ നമ്പർ	മേക്കർ പാർട്സ് നമ്പർ	വിവരണം	അളവ്	ലിസ്റ്റ് വില	കുറിപ്പ്
1	0-35100-0418		റോട്ടർ അസി	1		
1-2	1-33923-0240		കോളർ	1		
1-3	0-35923-0160		കോളർ	1		
1-4	0-09201-0980		പന്ത് ബെയറിംഗ്	1		പിൻഭാഗം
1-5	0-35926-0070		റിട്ടെയ്നർ	1		
1-6	0-35951-0060		പാക്കിംഗ്	2		
1-7	0-35926-0090		റിട്ടെയ്നർ	1		
1-8	0-09201-1450		പന്ത് ബെയറിംഗ്	1		മുൻവശം
1-9	1-33926-0730		റിട്ടെയ്നർ	1		
2	0-35200-0528		സ്റ്റേറ്റർ അസി	1		
3	0-35300-0450		എഫ്.ബ്രാക്കറ്റ് അസി	1		1-51-9 ഉൾപ്പെടെ
3-1	0-0275-06802		ബോൾട്ട്	3		ബോൾട്ട് വഴി
4	0-35411-0708		പുള്ളി	1		
4-1	0-35421-0050		ഫാൻ	1		
4-4	0-09006-0730		നട്ട്	1		
5	0-35120-0528		ഫീൽഡ് കോയിൽ കമ്പനി	1		
7	0-35700-1160		ആർ.ബ്രാക്കറ്റ് അസി	1		7-1~7-10, 8 എന്നിവ ഉൾപ്പെടുന്നു
7-1	0-35710-1350		റിയർ ബ്രാക്കറ്റ് കമ്പനി	1		
7-2	0-35730-0510		റെക്റ്റിഫയർ അസി	1		
7-3	0-09170-2501		കണ്ടൻസർ	1		
7-4	0-35943-0170		ഇൻസുലേറ്റ് ബുഷ്	2		
7-5	0-35943-0154		ഇൻസുലേറ്റ് ബുഷ്	1		
7-6	0-35923-0134		കോളർ	1		
7-7	0-35943-0160		ഇൻസുലേറ്റ് ബുഷ്	1		
7-8	0-35943-0140		ഇൻസുലേറ്റ് ബുഷ്	1		
7-9	0-35784-0210		കണക്റ്റ് ബാർ	1		
7-10	0-35784-0290		കണക്റ്റ് ബാർ	1		
7-11	0-35761-0318		കവർ	1		
7-12	0-09011-3540		സ്ക്രൂ	2		
7-13	0-0056-05302		സ്ക്രൂ	3		
8	0-35719-0201		റെഗുലേറ്റർ അസി	1		

Machine Translated by Google

0-35000-4530 ആൾട്ടർനേറ്റർ

ഒഇഎം കസ്റ്റമർ	ഇസുസു	OEM പാർട്സ് നമ്പർ	1-81200626-0
നോമിനൽ ഔട്ട് പുട്ട്	24 വി 50 എ	വിതരണ നിബന്ധന	01.12
ഭാരം	10 കിലോ	റെഗുലേറ്റർ	ബിൽറ്റ്-ഇൻ
എഞ്ചിൻ മോഡൽ 6HE1TMC			
വാഹനം	മറൈൻ		
ഡിസൈൻ റെക്കോർഡ്			
കുറിപ്പ്	15 ടൈപ്പ് v ബെൽറ്റ് ഡബിൾ പീക്കുകൾ ഇൻസുലേഷനായി പൊങ്ങിക്കിടക്കുന്ന ഭൂമി (കടൽ തരം) ക്ലോക്ക്‌വൈസ് റൊട്ടേഷൻ ടെർമിനൽ അസി 0-35000-4090 ൽ നിന്ന് വ്യത്യസ്തമാണ്.		

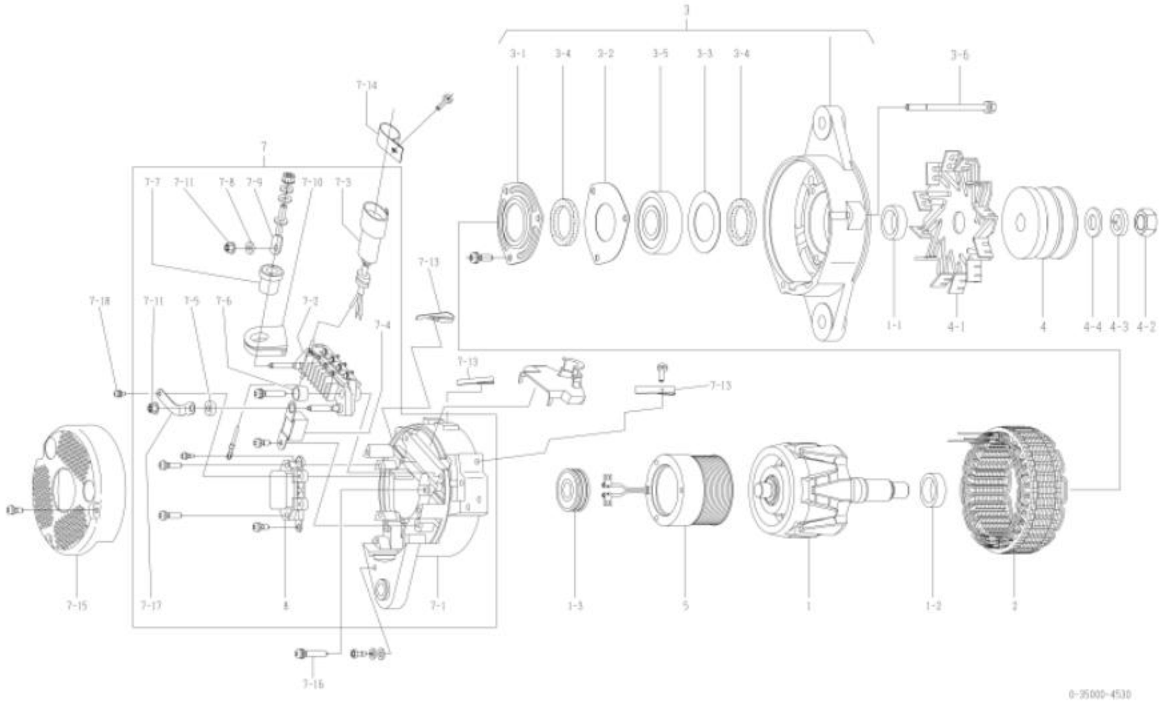

0-35000-4530 ആൾട്ടർനേറ്റർ (മേക്കർ പാർട്ട് നമ്പർ 1-81200626-0)

ഇല്ല	ഭാഗങ്ങളുടെ നമ്പർ	മേക്കർ പാർട്സ് നമ്പർ	വിവരണം	അളവ്	ലിസ്റ്റ് വില	കുറിപ്പ്
1	0-35100-0300	1-81211121-0 റോട്ടർ അസി		1		
1-1	1-33923-0790	1-81229642-0 കോളർ		1		
1-2	0-35923-0160	1-81229722-0 കോളർ		1		
1-3	0-09201-0980	1-81229723-0 ബോൾ ബെയറിംഗ്		1		പിൻഭാഗം
2	0-35200-0440	1-81211122-0 സ്റ്റേറ്റർ അസി		1		
3	0-35300-0221	1-81213094-0 എഫ്.ബ്രാക്കറ്റ് അസി		1		3-1~3-5 ഉൾപ്പെടെ
3-1	0-35926-0070	1-81229643-0 റീട്ടെയ്നർ		1		
3-2	0-35926-0090	8-97094161-0 റീട്ടെയ്നർ		1		
3-3	1-33926-0730	1-81229526-0 റീട്ടെയ്നർ		1		
3-4	0-35951-0060	1-81229644-0 പാക്കിംഗ്		2		
3-5	0-09201-0881	1-81229740-0 ബോൾ ബെയറിംഗ്		1		മുൻവശം
3-6	0-0275-06802	1-81229382-0 ബോൾട്ട്		3		ബോൾട്ട് വഴി
4	1-35411-0100	1-81222055-0 പുള്ളി		1		
4-1	0-35421-0170	1-81223019-0 ഫാൻ		1		
4-2	0-0280-16022	1-81229474-0 എൻയുടി		1		
4-3	1-0335-16002	1-81229479-0 സ്പ്രിംഗ് വാഷർ		1		
4-4	1-0330-16012	1-81229478-0	പ്ലെയിൻ വാഷർ	1		
5	0-35120-0230	1-81222102-0	ഫീൽഡ് കോയിൽ കമ്പനി	1		
7	0-35700-0990	1-81214393-0 ആർ.ബ്രാക്കറ്റ് അസി		1		7-17-11, 7-17, 8 എന്നിവ ഉൾപ്പെടുന്നു
7-1	0-35710-0970	1-81214340-0 പിൻ ബ്രാക്കറ്റ് കമ്പനി		1		
7-2	0-35730-0630	1-81219117-0	റെക്റ്റിഫയർ അസി	1		
7-3	0-35780-0900	1-81229933-0 ടെർമിനൽ അസി		1		ഗം ബുഷ് ഉൾപ്പെടുത്തിയിട്ടില്ല
7-4	0-09170-2501	1-84132012-0 കണ്ടൻസർ		1		
7-5	0-35943-0160	1-81229727-0 ഇൻസുലേറ്റ് ബുഷ്		1		
7-6	0-35943-0170	1-81229728-0 ഇൻസുലേറ്റ് ബുഷ്		2		
7-7	0-35943-0220	1-81229729-0 ഇൻസുലേറ്റ് ബുഷ്		1		
7-8	0-35923-0170	1-81229730-0 കോളർ		1		
7-9	0-35901-0210	1-81229763-0 ബോൾട്ട്		1		
7-10	0-35951-0100	1-81229732-0 പാക്കിംഗ്		1		
7-11	0-33902-0080	8-98040690-0 എൻയുടി		2		
7-13	1-33931-0060	1-81118011-0	ക്ലിപ്പ്	3		
7-14	0-35927-0010	1-81217053-0 ഹോൾഡർ		1		
7-15	0-35761-0240	1-81214343-0 കവർ		1		
7-16	0-0056-05302	1-81229733-0 സ്ക്രൂ		3		
7-17	0-35784-0240		കണക്റ്റ് ബാർ	1		
7-18	0-09011-3540		സ്ക്രൂ	2		
8	0-35719-0151	1-81260015-0 റെഗുലേറ്റർ അസി		1		

Machine Translated by Google

0-35000-4540 ആൾട്ടർനേറ്റർ

ഒഇഎം കസ്റ്റമർ	കൊമാറ്റ്സു	OEM പാർട്സ് നമ്പർ	600-825-6720
നോമിനൽ ഔട്ട് പുട്ട്	24 വി 60 എ	വിതരണ നിബന്ധന	02.01□
ഭാരം	11 കിലോ	റെഗുലേറ്റർ	ബിൽറ്റ്-ഇൻ
എഞ്ചിൻ മോഡൽ	SAA6D170E-3C, മറ്റുള്ളവ		
വാഹനം	WA700-3E, മറ്റുള്ളവ		
ഡിസൈൻ റെക്കോർഡ്			
കുറിപ്പ്	17 ടൈപ്പ് V ബെൽറ്റ് സിംഗിൾ പീക്ക് (ക്വെഞ്ച്ഡ്) ക്ലോക്ക്വൈസ് റൊട്ടേഷൻ പുള്ളി 0-35000-4490 ൽ നിന്ന് വ്യത്യസ്തമാണ്. ഏറ്റവും പുതിയ മോഡൽ 0-35000-4541 ആണ്. എന്നിരുന്നാലും, അത്തരം ഘടകങ്ങൾ റോട്ടർ അസി, കോളർ, സ്റ്റേറ്റർ അസി, ഫ്രണ്ട് ബ്രാക്കറ്റ് എന്നിവയുമായി പൊരുത്തപ്പെടുന്നില്ല. അസി, പുള്ളി, പുള്ളി നട്ട്, ഫീൽഡ് കോയിൽ കമ്പനി, പിൻ ബ്രാക്കറ്റും കവറും. 0-35000-4540, 4541 സ്വന്തം സവിശേഷ ഭാഗങ്ങൾ ഉപയോഗിക്കണം. ആൾട്ടർനേറ്റർ അസിയുടെ പഴയ / പുതിയ പാർട്ട് നമ്പർ എങ്ങനെ തിരിച്ചറിയാം: പഴയ മോഡലിൽ പുള്ളി ശരിയാക്കാൻ പ്ലെയിൻ വാഷർ, സ്പ്രിംഗ് വാഷർ, നട്ട് എന്നിവ ഉപയോഗിക്കുന്നു. പുള്ളി ശരിയാക്കാൻ പുതിയ മോഡലിൽ ഫ്ലേഞ്ച് നട്ട് ഉപയോഗിക്കുന്നു.		

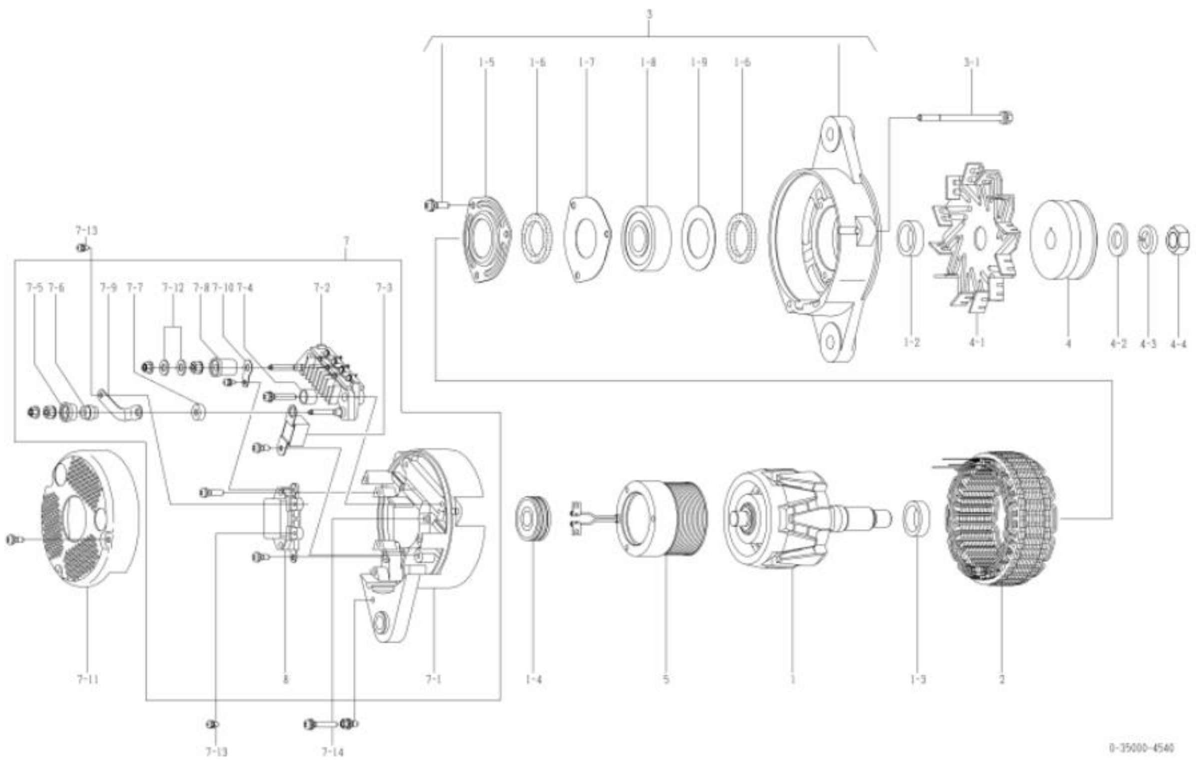

0-35000-4540 ആൾട്ടർനേറ്റർ (മേക്കർ പാർട്ട് നമ്പർ 600-825-6720)

ഇല്ല	ഭാഗങ്ങളുടെ നമ്പർ	മേക്കർ പാർട്സ് നമ്പർ	വിവരണം	അളവ്	ലിസ്റ്റ് വില	കുറിപ്പ്
1	0-35100-0300		റോട്ടർ അസി	1		
1-2	1-33923-0790		കോളർ	1		
1-3	0-35923-0160		കോളർ	1		
1-4	0-09201-0980		പന്ത് ബെയറിംഗ്	1		പിൻഭാഗം
1-5	0-35926-0070		റിട്ടെയ്നർ	1		
1-6	0-35951-0060		പാക്കിംഗ്	2		
1-7	0-35926-0090		റിട്ടെയ്നർ	1		
1-8	0-09201-1140		പന്ത് ബെയറിംഗ്	1		മുൻവശം
1-9	1-33926-0730		റിട്ടെയ്നർ	1		
2	0-35200-0460		സ്റ്റേറ്റർ അസി	1		
3	0-35300-0350		എഫ്.ബ്രാക്കറ്റ് അസി	1		1-5□1-9 ഉൾപ്പെടെ
3-1	0-0275-06802		ബോൾട്ട്	3		ബോൾട്ട് വഴി
4	0-35411-0210		പുള്ളി	1		
4-1	0-35421-0240		ഫാൻ	1		
4-2	0-09057-0230		വാഷർ	1		
4-3	1-0335-16002		സ്പ്രിംഗ് വാഷർ	1		
4-4	0-0280-16022		നട്ട്	1		
5	0-35120-0290		ഫീൽഡ് കോയിൽ കമ്പനി	1		
7	0-35700-0921		ആർ.ബ്രാക്കറ്റ് അസി	1		7-1□7-10, 7-12, 8 എന്നിവ ഉൾപ്പെടുന്നു
7-1	0-35710-1010		റിയർ ബ്രാക്കറ്റ് കമ്പനി	1		
7-2	0-35730-0700		റെക്റ്റിഫയർ അസി	1		
7-3	0-09170-2501		കണ്ടൻസർ	1		
7-4	0-35943-0170		ഇൻസുലേറ്റ് ബുഷ്	2		
7-5	0-35943-0150		ഇൻസുലേറ്റ് ബുഷ്	1		
7-6	0-35923-0130		കോളർ	1		
7-7	0-35943-0160		ഇൻസുലേറ്റ് ബുഷ്	1		
7-8	0-35943-0140		ഇൻസുലേറ്റ് ബുഷ്	1		
7-9	0-35784-0210		കണക്റ്റ് ബാർ	1		
7-10	0-35784-0290		കണക്റ്റ് ബാർ	1		
7-11	0-35761-0250		കവർ	1		
7-12	0-09057-0220		വാഷർ	2		
7-13	0-09011-3540		സ്ക്രൂ	2		
7-14	0-0056-05302		സ്ക്രൂ	3		
8	0-35719-0211		റെഗുലേറ്റർ അസി	1		

0-35000-4541 ആൾട്ടർനേറ്റർ

ഒഇഎം കസ്റ്റമർ	കൊമാറ്റ്സു	OEM പാർട്സ് നമ്പർ	600-825-6721, 1990-0
നോമിനൽ ഔട്ട് പുട്ട്	24 വി 60 എ	വിതരണ നിബന്ധന	10.01□
ഭാരം	11 കിലോ	റെഗുലേറ്റർ	ബിൽറ്റ്-ഇൻ
എഞ്ചിൻ മോഡൽ	SAA6D170E-3C, മറ്റുള്ളവ		
വാഹനം	WA700-3E, മറ്റുള്ളവ		
ഡിസൈൻ റെക്കോർഡ് 4540	□ 4541	റോട്ടർ അസി, കോളർ, സ്റ്റേറ്റർ അസി, എഫ്. ബ്രാക്കറ്റ് അസി, പുള്ളി, പുള്ളി നട്ട്, ഫീൽഡ് കോയിൽ കമ്പനി, ആർ. ബ്രാക്കറ്റ്, കവർ മാറ്റി	
കുറിപ്പ്	17 ടൈപ്പ് V ബെൽറ്റ് സിംഗിൾ പീക്ക് (ക്വെഞ്ച്ഡ്) ക്ലോക്ക്വൈസ് റൊട്ടേഷൻ പുള്ളി 0-35000-4491 ൽ നിന്ന് വ്യത്യസ്തമാണ്. പഴയ മോഡൽ 0-35000-4540 ആണ്. എന്നിരുന്നാലും, അത്തരം ഘടകങ്ങൾ റോട്ടർ അസി, കോളർ, സ്റ്റേറ്റർ അസി, ഫ്രണ്ട് ബ്രാക്കറ്റ് എന്നിവയുമായി പൊരുത്തപ്പെടുന്നില്ല. അസി, പുള്ളി, പുള്ളി നട്ട്, ഫീൽഡ് കോയിൽ കമ്പനി, പിൻ ബ്രാക്കറ്റും കവറും. 0-35000-4540, 4541 സ്വന്തം സവിശേഷ ഭാഗങ്ങൾ ഉപയോഗിക്കണം. ആൾട്ടർനേറ്റർ അസിയുടെ പഴയ / പുതിയ പാർട്ട് നമ്പർ എങ്ങനെ തിരിച്ചറിയാം: പഴയ മോഡലിൽ പുള്ളി ശരിയാക്കാൻ പ്ലെയിൻ വാഷർ, സ്പ്രിംഗ് വാഷർ, നട്ട് എന്നിവ ഉപയോഗിക്കുന്നു. പുള്ളി ശരിയാക്കാൻ പുതിയ മോഡലിൽ ഫ്ലേഞ്ച് നട്ട് ഉപയോഗിക്കുന്നു.		

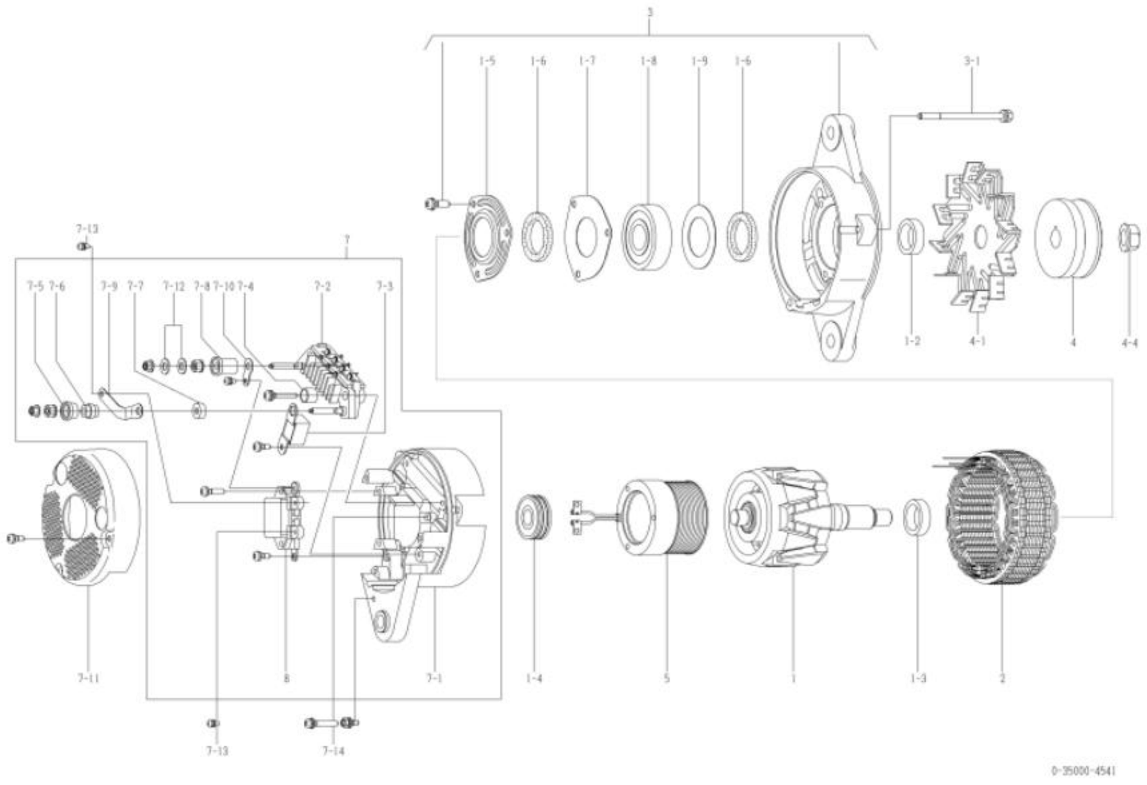

0-35000-4541 ആൾട്ടർനേറ്റർ (മേക്കർ പാർട്ട് നമ്പർ 600-825-6721)

ഇല്ല	ഭാഗങ്ങളുടെ നമ്പർ	മേക്കർ പാർട്സ് നമ്പർ	വിവരണം	അളവ്	ലിസ്റ്റ് വില	കുറിപ്പ്
1	0-35100-0418		റോട്ടർ അസി	1		
1-2	1-33923-0240		കോളർ	1		
1-3	0-35923-0160		കോളർ	1		
1-4	0-09201-0980		പന്ത് ബെയറിംഗ്	1		പിൻഭാഗം
1-5	0-35926-0070		റിട്ടെയ്നർ	1		
1-6	0-35951-0060		പാക്കിംഗ്	2		
1-7	0-35926-0090		റിട്ടെയ്നർ	1		
1-8	0-09201-1450		പന്ത് ബെയറിംഗ്	1		മുൻവശം
1-9	1-33926-0730		റിട്ടെയ്നർ	1		
2	0-35200-0528		സ്റ്റേറ്റർ അസി	1		
3	0-35300-0450		എഫ്.ബ്രാക്കറ്റ് അസി	1		1-5□1-9 ഉൾപ്പെടെ
3-1	0-0275-06802		ബോൾട്ട്	3		ബോൾട്ട് വഴി
4	0-35411-0214		പുള്ളി	1		
4-1	0-35421-0240		ഫാൻ	1		
4-4	0-09006-0730		നട്ട്	1		
5	0-35120-0528		ഫീൽഡ് കോയിൽ കമ്പനി	1		
7	0-35700-1170		ആർ.ബ്രാക്കറ്റ് അസി	1		7-1□7-10, 7-12, 8 എന്നിവ ഉൾപ്പെടുന്നു
7-1	0-35710-1350		റിയർ ബ്രാക്കറ്റ് കമ്പനി	1		
7-2	0-35730-0700		റെക്റ്റിഫയർ അസി	1		
7-3	0-09170-2501		കണ്ടൻസർ	1		
7-4	0-35943-0170		ഇൻസുലേറ്റ് ബുഷ്	2		
7-5	0-35943-0154		ഇൻസുലേറ്റ് ബുഷ്	1		
7-6	0-35923-0134		കോളർ	1		
7-7	0-35943-0160		ഇൻസുലേറ്റ് ബുഷ്	1		
7-8	0-35943-0140		ഇൻസുലേറ്റ് ബുഷ്	1		
7-9	0-35784-0210		കണക്റ്റ് ബാർ	1		
7-10	0-35784-0290		കണക്റ്റ് ബാർ	1		
7-11	0-35761-0318		കവർ	1		
7-12	0-09057-0220		വാഷർ	2		
7-13	0-09011-3540		സ്ക്രൂ	2		
7-14	0-0056-05302		സ്ക്രൂ	3		
8	0-35719-0201		റെഗുലേറ്റർ അസി	1		

Machine Translated by Google

0-35000-4610 ആൾട്ടർനേറ്റർ

ഒഇഎം കസ്റ്റമർ	കൊമാറ്റ്സു	OEM പാർട്സ് നമ്പർ	600-825-6190
നോമിനൽ ഔട്ട് പുട്ട്	24 വി 60 എ	വിതരണ നിബന്ധന	05.10□
ഭാരം	11 കിലോ	റെഗുലേറ്റർ	ബിൽറ്റ്-ഇൻ
എഞ്ചിൻ മോഡൽ SAA6D95LE-5			
വാഹനം	D31PX-22 ന്റെ സവിശേഷതകൾ		
ഡിസൈൻ റെക്കോർഡ്			
കുറിപ്പ്	17 ടൈപ്പ് വി ബെൽറ്റ് സിംഗിൾ പീക്ക് ക്ലോക്ക്‌വൈസ് റൊട്ടേഷൻ പുള്ളിയും ഫാനും 0-35000-4220 ൽ നിന്ന് വ്യത്യസ്തമാണ്. ഏറ്റവും പുതിയ മോഡൽ 0-35000-4611 ആണ്. എന്നിരുന്നാലും, അത്തരം ഘടകങ്ങൾ റോട്ടർ അസി, കോളർ, സ്റ്റേറ്റർ അസി, ഫ്രണ്ട് ബ്രാക്കറ്റ് എന്നിവയുമായി പൊരുത്തപ്പെടുന്നില്ല. അസി, പുള്ളി, പുള്ളി നട്ട്, ഫീൽഡ് കോയിൽ കമ്പനി, പിൻ ബ്രാക്കറ്റും കവറും. 0-35000-4610, 4611 സ്വന്തം അദ്വിതീയ ഭാഗങ്ങൾ ഉപയോഗിക്കണം. ആൾട്ടർനേറ്റർ അസിയുടെ പഴയ / പുതിയ പാർട്ട് നമ്പർ എങ്ങനെ തിരിച്ചറിയാം: പഴയ മോഡലിൽ പുള്ളി ശരിയാക്കാൻ പ്ലെയിൻ വാഷർ, സ്പ്രിംഗ് വാഷർ, നട്ട് എന്നിവ ഉപയോഗിക്കുന്നു. പുള്ളി ശരിയാക്കാൻ പുതിയ മോഡലിൽ ഫ്ലേഞ്ച് നട്ട് ഉപയോഗിക്കുന്നു.		

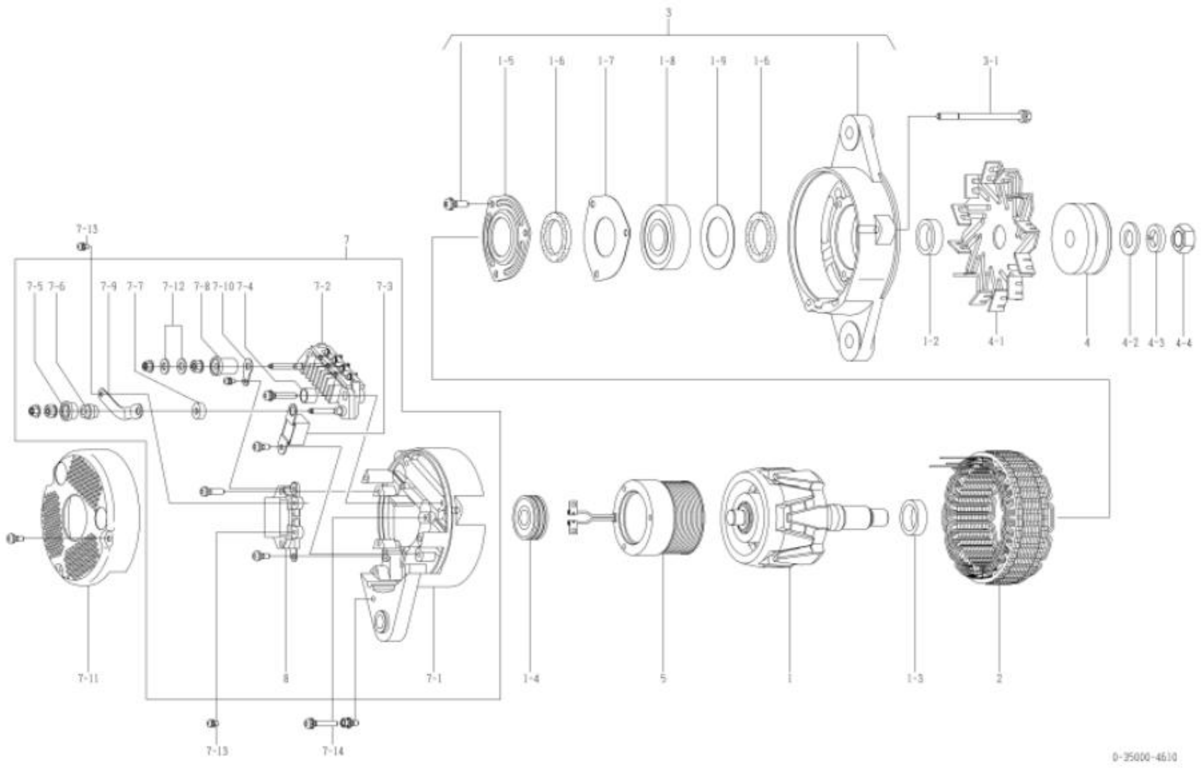

0-35000-4610 ആൾട്ടർനേറ്റർ (മേക്കർ പാർട്ട് നമ്പർ 600-825-6190)

ഇല്ല	ഭാഗങ്ങളുടെ നമ്പർ	മേക്കർ പാർട്സ് നമ്പർ	വിവരണം	അളവ്	ലിസ്റ്റ് വില	കുറിപ്പ്
1	0-35100-0300		റോട്ടർ അസി	1		
1-2	1-33923-0790		കോളർ	1		
1-3	0-35923-0160		കോളർ	1		
1-4	0-09201-0980		പന്ത് ബെയറിംഗ്	1		പിൻഭാഗം
1-5	0-35926-0070		റിട്ടെയ്നർ	1		
1-6	0-35951-0060		പാക്കിംഗ്	2		
1-7	0-35926-0090		റിട്ടെയ്നർ	1		
1-8	0-09201-1140		പന്ത് ബെയറിംഗ്	1		മുൻവശം
1-9	1-33926-0730		റിട്ടെയ്നർ	1		
2	0-35200-0460		സ്റ്റേറ്റർ അസി	1		
3	0-35300-0350		എഫ്.ബ്രാക്കറ്റ് അസി	1		1-5□1-9 ഉൾപ്പെടെ
3-1	0-0275-06802		ബോൾട്ട്	3		ബോൾട്ട് വഴി
4	0-35411-0062		പുള്ളി	1		
4-1	0-35421-0240		ഫാൻ	1		
4-2	0-09057-0230		വാഷർ	1		
4-3	1-0335-16002		സ്പ്രിംഗ് വാഷർ	1		
4-4	0-0280-16022		നട്ട്	1		
5	0-35120-0290		ഫീൽഡ് കോയിൽ കമ്പനി	1		
7	0-35700-0921		ആർ.ബ്രാക്കറ്റ് അസി	1		ഐഎൻസി 7-1□7-10, 7-12, 8
7-1	0-35710-1010		റിയർ ബ്രാക്കറ്റ് കമ്പനി	1		
7-2	0-35730-0700		റെക്റ്റിഫൈയർ അസി	1		
7-3	0-09170-2501		കണ്ടൻസർ	1		
7-4	0-35943-0170		ഇൻസുലേറ്റ് ബുഷ്	2		
7-5	0-35943-0150		ഇൻസുലേറ്റ് ബുഷ്	1		
7-6	0-35923-0130		കോളർ	1		
7-7	0-35943-0160		ഇൻസുലേറ്റ് ബുഷ്	1		
7-8	0-35943-0140		ഇൻസുലേറ്റ് ബുഷ്	1		
7-9	0-35784-0210		കണക്റ്റ് ബാർ	1		
7-10	0-35784-0290		കണക്റ്റ് ബാർ	1		
7-11	0-35761-0250		കവർ	1		
7-12	0-09057-0220		വാഷർ	2		
7-13	0-09011-3540		സ്ക്രൂ	2		
7-14	0-0056-05302		സ്ക്രൂ	3		
8	0-35719-0211		റെഗുലേറ്റർ അസി	1		

Machine Translated by Google

0-35000-4611 ആൾട്ടർനേറ്റർ

ഒഇഎം കസ്റ്റമർ	കൊമാറ്റ്സു	OEM പാർട്സ് നമ്പർ	600-825-6191, 600-825-6191
നോമിനൽ ഔട്ട് പുട്ട്	24 വി 60 എ	വിതരണ നിബന്ധന	10.01
ഭാരം	11 കിലോ	റെഗുലേറ്റർ	ബിൽറ്റ്-ഇൻ
എഞ്ചിൻ മോഡൽ SAA6D95LE-5			
വാഹനം	D31PX-22 ന്റെ സവിശേഷതകൾ		
ഡിസൈൻ റെക്കോർഡ് 4610	4611 റോട്ടർ അസി, കോളർ, സ്റ്ററേറ്റർ അസി, എഫ്. ബ്രാക്കറ്റ് അസി, പുള്ളി, പുള്ളി നട്ട്, ഫീൽഡ് കോയിൽ കമ്പനി, ആർ. ബ്രാക്കറ്റ്, കവർ മാറ്റി		
കുറിപ്പ്	17 ടൈപ്പ് വി ബെൽറ്റ് സിംഗിൾ പീക്ക് ക്ലോക്ക്വൈസ് റൊട്ടേഷൻ പുള്ളിയും ഫാനും 0-35000-4221 ൽ നിന്ന് വ്യത്യസ്തമാണ്. പഴയ മോഡൽ 0-35000-4610 ആണ്. എന്നിരുന്നാലും, അത്തരം ഘടകങ്ങൾ റോട്ടർ അസി, കോളർ, സ്റ്ററേറ്റർ അസി, ഫ്രണ്ട് ബ്രാക്കറ്റ് എന്നിവയുമായി പൊരുത്തപ്പെടുന്നില്ല. അസി, പുള്ളി, പുള്ളി നട്ട്, ഫീൽഡ് കോയിൽ കമ്പനി, പിൻ ബ്രാക്കറ്റും കവറും. 0-35000-4610, 4611 സ്വന്തം അദ്വിതീയ ഭാഗങ്ങൾ ഉപയോഗിക്കണം. ആൾട്ടർനേറ്റർ അസിയുടെ പഴയ / പുതിയ പാർട്ട് നമ്പർ എങ്ങനെ തിരിച്ചറിയാം: പഴയ മോഡലിൽ പുള്ളി ശരിയാക്കാൻ പ്ലെയിൻ വാഷർ, സ്പ്രിംഗ് വാഷർ, നട്ട് എന്നിവ ഉപയോഗിക്കുന്നു. പുള്ളി ശരിയാക്കാൻ പുതിയ മോഡലിൽ ഫ്ലേഞ്ച് നട്ട് ഉപയോഗിക്കുന്നു.		

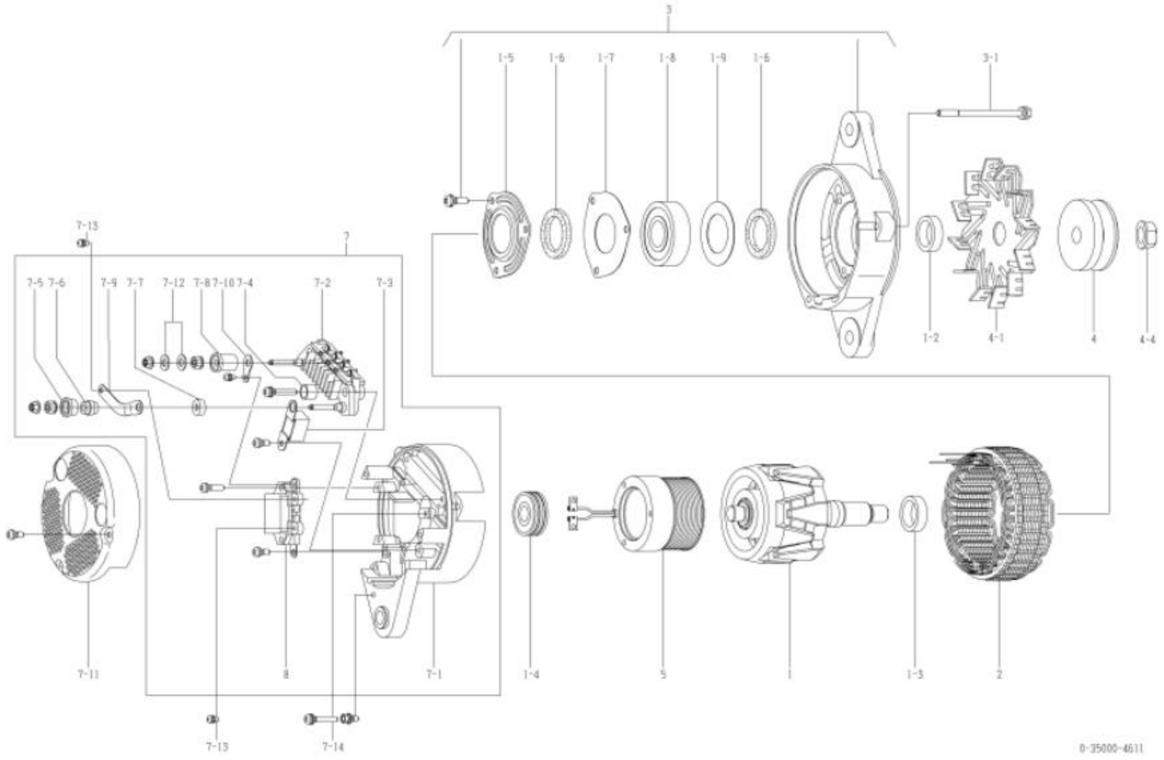

0-35000-4611 ആൾട്ടർനേറ്റർ (മേക്കർ പാർട്ട് നമ്പർ 600-825-6191)

ഇല്ല	ഭാഗങ്ങളുടെ നമ്പർ	മേക്കർ പാർട്സ് നമ്പർ	വിവരണം	അളവ്	ലിസ്റ്റ് വില	കുറിപ്പ്
1	0-35100-0418		റോട്ടർ അസി	1		
1-2	1-33923-0240		കോളർ	1		
1-3	0-35923-0160		കോളർ	1		
1-4	0-09201-0980		പന്ത് ബെയറിംഗ്	1		പിൻഭാഗം
1-5	0-35926-0070		റിട്ടെയ്നർ	1		
1-6	0-35951-0060		പാക്കിംഗ്	2		
1-7	0-35926-0090		റിട്ടെയ്നർ	1		
1-8	0-09201-1450		പന്ത് ബെയറിംഗ്	1		മുൻവശം
1-9	1-33926-0730		റിട്ടെയ്നർ	1		
2	0-35200-0528		സ്റ്ററേറ്റർ അസി	1		
3	0-35300-0450		എഫ്.ബ്രാക്കറ്റ് അസി	1		1-51-9 ഉൾപ്പെടെ
3-1	0-0275-06802		ബോൾട്ട്	3		ബോൾട്ട് വഴി
4	0-35411-0068		പുള്ളി	1		
4-1	0-35421-0240		ഫാൻ	1		
4-4	0-09006-0730		നട്ട്	1		
5	0-35120-0528		ഫീൽഡ് കോയിൽ കമ്പനി	1		
7	0-35700-1170		ആർ.ബ്രാക്കറ്റ് അസി	1		7-17-10, 7-12, 8 എന്നിവ ഉൾപ്പെടുന്നു
7-1	0-35710-1350		റിയർ ബ്രാക്കറ്റ് കമ്പനി	1		
7-2	0-35730-0700		റെക്റ്റിഫയർ അസി	1		
7-3	0-09170-2501		കണ്ടൻസർ	1		
7-4	0-35943-0170		ഇൻസുലേറ്റ് ബുഷ്	2		
7-5	0-35943-0154		ഇൻസുലേറ്റ് ബുഷ്	1		
7-6	0-35923-0134		കോളർ	1		
7-7	0-35943-0160		ഇൻസുലേറ്റ് ബുഷ്	1		
7-8	0-35943-0140		ഇൻസുലേറ്റ് ബുഷ്	1		
7-9	0-35784-0210		കണക്റ്റ് ബാർ	1		
7-10	0-35784-0290		കണക്റ്റ് ബാർ	1		
7-11	0-35761-0318		കവർ	1		
7-12	0-09057-0220		വാഷർ	2		
7-13	0-09011-3540		സ്ക്രൂ	2		
7-14	0-0056-05302		സ്ക്രൂ	3		
8	0-35719-0201		റെഗുലേറ്റർ അസി	1		

Machine Translated by Google

0-35000-4658 ആൾട്ടർനേറ്റർ

ഒഇഎം കസ്റ്റമർ	ഇസുസു	OEM പാർട്സ് നമ്പർ	8-97389221-2
നോമിനൽ ഔട്ട് പുട്ട്	24 വി 50 എ	വിതരണ നിബന്ധന	06.01
ഭാരം	9.5 കിലോഗ്രാം	റെഗുലേറ്റർ	ബിൽറ്റ്-ഇൻ
എഞ്ചിൻ മോഡൽ 4HK1			
വാഹനം	എഡിജി-എഫ്ആർആർ90		
ഡിസൈൻ റെക്കോർഡ്	4588 4658 ഫീൽഡ് കോയിലും ഹോൾഡറും മാറി		
കുറിപ്പ്	13 ടൈപ്പ് വി ബെൽറ്റ് ട്രിപ്പിൾ പീക്കുകൾ ക്ലോക്ക്വൈസ് റൊട്ടേഷൻ		

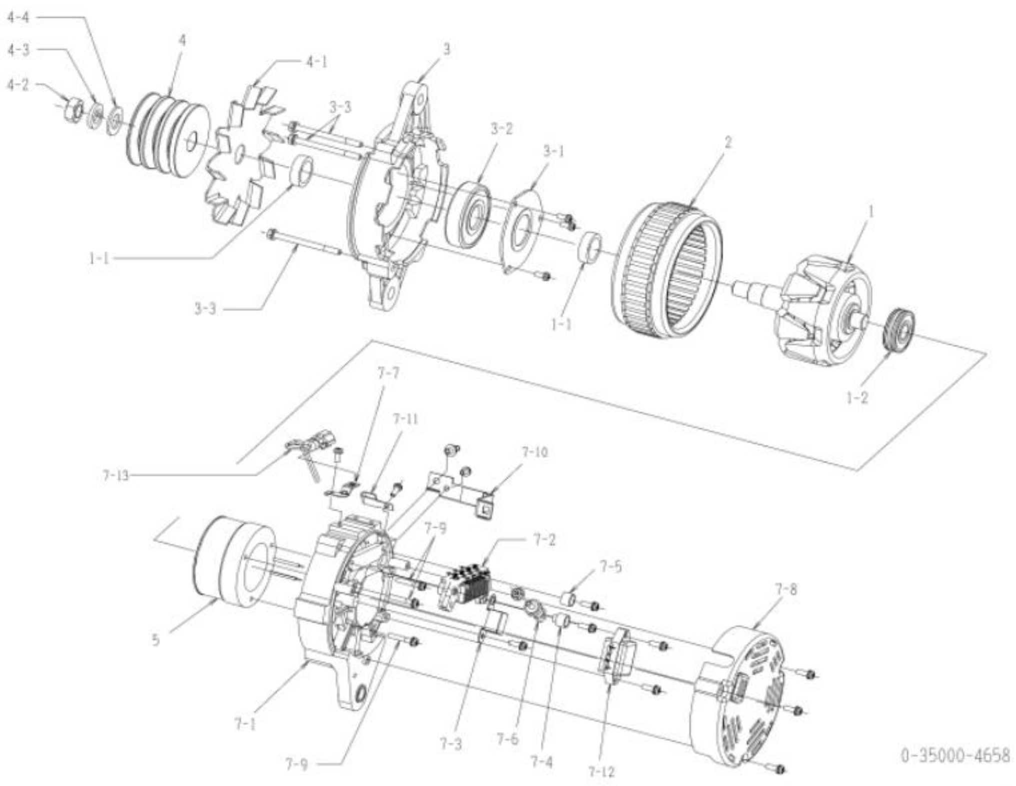

0-35000-4658 ആൾട്ടർനേറ്റർ (മേക്കർ പാർട്ട് നമ്പർ 8-97389221-2)

ഇല്ല	ഭാഗങ്ങളുടെ നമ്പർ	മേക്കർ പാർട്സ് നമ്പർ	വിവരണം	അളവ്	ലിസ്റ്റ് വില	കുറിപ്പ്
,	0-35100-0408	8-97382869-0 റോട്ടർ അസി		,		
1-1	0-35923-0240	8-97382870-0 കോളർ		2		
1-2	0-09201-0980	1-81229723-0 ബോൾ ബെയറിംഗ്		,		പിൻഭാഗം
2	0-35200-0488	8-97382871-0 സ്റ്റേറ്റർ അസി		,		
3	0-35300-0428	8-97382872-0 എഫ്.ബ്രാക്കറ്റ് അസി		,		3-1, 3-2 ഉൾപ്പെടെ
3-1	0-35926-0130	1-81229760-0 റീട്ടെയ്നർ		,		
3-2	0-09201-1120	1-81229758-0 ബോൾ ബെയറിംഗ്		,		മുൻവശം
3-3	0-0275-06802	1-81229382-0 ബോൾട്ട്		3		
4	0-35411-1138	8-98008461-0 പുള്ളി		,		
4-1	0-35421-0268	8-97382874-0 ഫാൻ		,		
4-2	0-0280-16022	1-81229474-0 എൻയുടി		,		
4-3	1-0335-16002	1-81229479-0 സ്പ്രിംഗ് വാഷർ		,		
4-4	1-0330-16012	1-81229478-0	പ്ലെയിൻ വാഷർ	,		
5	0-35120-0498	8-98036295-0	ഫീൽഡ് കോയിൽ കമ്പനി	,		
7-1	0-35710-1268		റിയർ ബ്രാക്കറ്റ് കമ്പനി	,		
7-2	0-35730-0750	8-97382879-0	റെക്റ്റിഫയർ അസി	,		
7-3	0-09170-2501	1-84132012-0 കണ്ടൻസർ		,		
7-5	0-35943-0230	8-97382880-0 ഇൻസുലേറ്റ് ബുഷ്		2		
7-6	0-35901-0220	8-97382881-0 ബോൾട്ട്		,		
7-7	0-35927-0110	8-98042134-0 ഹോൾഡർ		,		
7-8	0-35760-0058	8-97382882-1 കവർ co		,		
7-9	0-0056-05302	1-81229733-0 സ്ക്രൂ		3		
7-10	0-35927-0090	8-98008445-0 ഹോൾഡർ		,		
7-11	1-33931-0060	1-81118011-0	ക്ലിപ്പ്	,		
7-12	0-35719-0250	8-98008463-0 റെഗുലേറ്റർ അസി		,		7-13 ഉൾപ്പെടെ
7-13	0-35780-0980	8-98008464-0 ടെർമിനൽ അസി		,		

Machine Translated by Google

0-35000-4838 ആൾട്ടർനേറ്റർ

ഒഇഎം കസ്റ്റമർ	മിത്സുബിഷി ഹെവി വ്യവസായം	OEM പാർട്സ് നമ്പർ	32G68-00100,
നോമിനൽ ഔട്ട് പുട്ട്	24 വി 50 എ	വിതരണ നിബന്ധന	06.12
ഭാരം	9.7 കിലോഗ്രാം	റെഗുലേറ്റർ	ബിൽറ്റ്-ഇൻ
എഞ്ചിൻ മോഡൽ	4FR (ഫോർമർ S4K)		
വാഹനം	മോട്ടോർ (ഹൈഡ്രോളിക് എക്സ്കവേറ്റർ)		
ഡിസൈൻ റെക്കോർഡ്			
കുറിപ്പ്	പികെ ടൈപ്പ് വി ബെൽറ്റ് 12 പീക്കുകൾ ക്ലോക്ക്‌വൈസ് റൊട്ടേഷൻ		

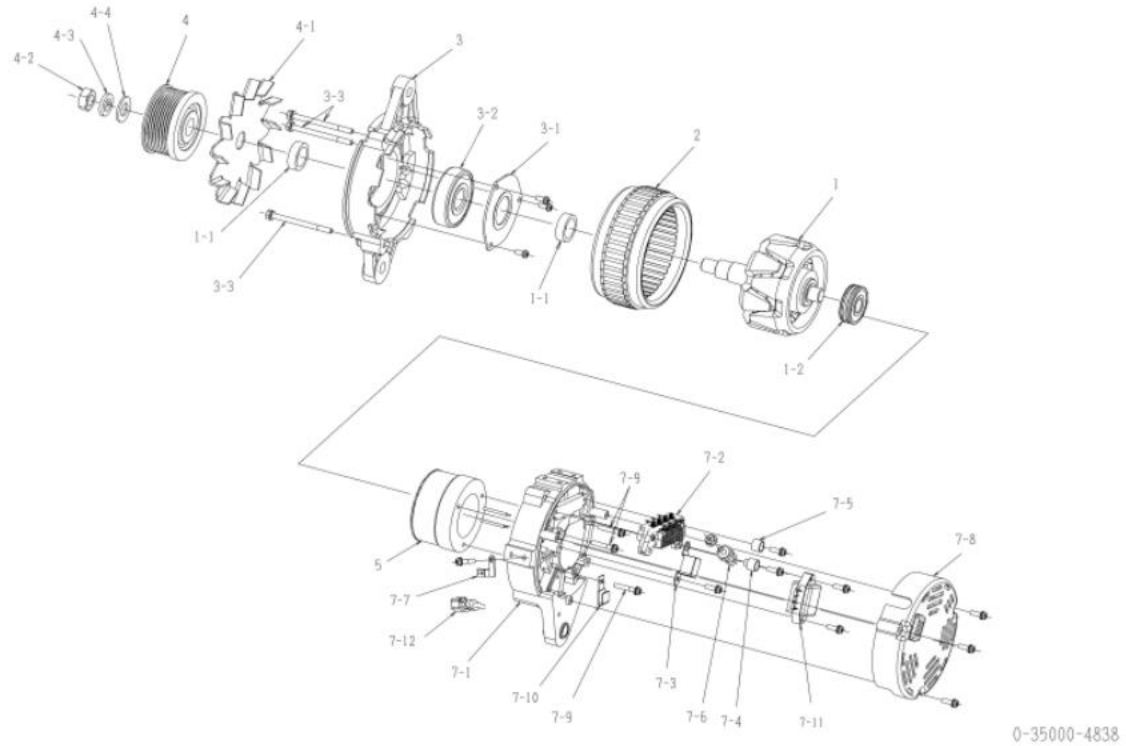

0-35000-4838 ആൾട്ടർനേറ്റർ (മേക്കർ പാർട്ട് നമ്പർ 32G68-00100)

ഇല്ല	ഭാഗങ്ങളുടെ നമ്പർ	മേക്കർ പാർട്സ് നമ്പർ	വിവരണം	അളവ്	ലിസ്റ്റ് വില	കുറിപ്പ്
ı	0-35100-0408	32G68-07240 റോട്ടർ അസി		ı		
1-1	0-35923-0240	32G68-07180 കോളർ		2		
1-2	0-09201-0980	32G68-07230 ബോൾ ബെയറിംഗ്		ı		പിൻഭാഗം
2	0-35200-0488	32G68-07270 സ്റ്റേറ്റർ അസി		ı		
3	0-35300-0428	32 ജി 68-07361	എഫ്.ബ്രാക്കറ്റ് അസി	ı		3-1, 3-2 ഉൾപ്പെടെ
3-1	0-35926-0130	32G68-07201	റിട്ടെയ്നർ	ı		
3-2	0-09201-1120	32G68-07210 ബോൾ ബെയറിംഗ്		ı		മുൻവശം
3-3	0-0275-06802	32G68-07120 ബോൾട്ട്		3		
4	0-35411-1228	32 ജി 68-07160	പുള്ളി	ı		
4-1	0-35421-0268	32G68-07170 ഫാൻ		ı		
4-2	0-0280-16022	32G68-07130 NUT പോർട്ടബിൾ		ı		
4-3	1-0335-16002	32 ജി 68-07140	സ്പ്രിംഗ് വാഷർ	ı		
4-4	1-0330-16012	32G68-07150,	പ്ലെയിൻ വാഷർ	ı		
5	0-35120-0498	32 ജി 68-07260	ഫീൽഡ് കോയിൽ കമ്പനി	ı		
7-1	0-35710-1268	32G68-07350 പിൻ ബ്രാക്കറ്റ് CO		ı		
7-2	0-35730-0750	32G68-07340	റിക്റ്റിഫൈയർ അസി	ı		
7-3	0-09170-2501	32G68-07330 കണ്ടൻസർ		ı		
7-4	0-35943-0250	32G68-07310 ഇനം	ഇൻസുലേറ്റ് ബുഷ്	ı		
7-5	0-35943-0170	32G68-07320	ഇൻസുലേറ്റ് ബുഷ്	ı		
7-6	0-35901-0220	32G68-07300 ബോൾട്ട്		ı		
7-7	0-33927-0650	32G68-07280 ഹോൾഡർ		ı		
7-8	0-35760-0058	32G68-07110 കവർ CO		ı		
7-9	0-0056-05302	32G68-07250 സ്ക്രൂ		3		
7-10	1-33931-0021		ക്ലിപ്പ്	ı		
7-11	0-35719-0270	32G68-07290 റെഗുലേറ്റർ അസി		ı		7-12 ഉൾപ്പെടെ
7-12	0-35780-0930		ടെർമിനൽ അസി	ı		

Machine Translated by Google

0-35000-4848 ആൾട്ടർനേറ്റർ

ഒഇഎം കസ്റ്റമർ	ഇസുസു	OEM പാർട്സ് നമ്പർ	8-98092116-0
നോമിനൽ ഔട്ട് പുട്ട്	24 വി 50 എ	വിതരണ നിബന്ധന	07.05□
ഭാരം	9.5 കിലോഗ്രാം	റെഗുലേറ്റർ	ബിൽറ്റ്-ഇൻ
എഞ്ചിൻ മോഡൽ 4HK1T			
വാഹനം	മോട്ടോർ (എക്സ്കവേറ്റർ, മറ്റുള്ളവ)		
ഡിസൈൻ റെക്കോർഡ്	4558 □ 4598 ഫീൽഡ് കോയിൽ മാറി 4598 □ 4848 റെഗുലേറ്റർ അസി മാറി		
കുറിപ്പ്	പികെ ടൈപ്പ് വി ബെൽറ്റ് 8 പീക്കുകൾ ക്ലോക്ക്വൈസ് റൊട്ടേഷൻ		

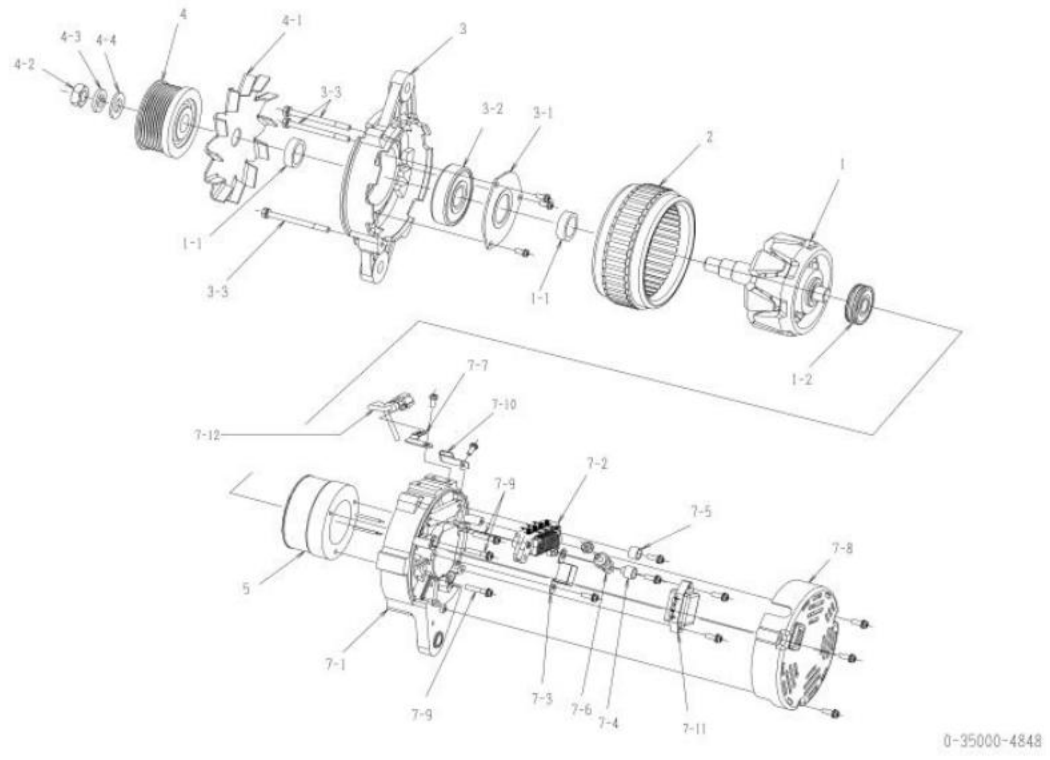

0-35000-4848 ആൾട്ടർനേറ്റർ (മേക്കർ പാർട്ട് നമ്പർ 8-98092116-0)

ഇല്ല	ഭാഗങ്ങളുടെ നമ്പർ	മേക്കർ പാർട്സ് നമ്പർ	വിവരണം	അളവ്	ലിസ്റ്റ് വില	കുറിപ്പ്
·	0-35100-0408	8-97382869-0 റോട്ടർ അസി		·		
1-1	0-35923-0240	8-97382870-0 കോളർ		2		
1-2	0-09201-0980	1-81229723-0 ബോൾ ബെയറിംഗ്		·		പിൻഭാഗം
2	0-35200-0488	8-97382871-0 സ്റ്റേറ്റർ അസി		·		
3	0-35300-0428	8-97382872-0 എഫ്.ബ്രാക്കറ്റ് അസി		·		3-1, 3-2 ഉൾപ്പെടെ
3-1	0-35926-0130	1-81229760-0 റീട്ടെയ്നർ		·		
3-2	0-09201-1120	1-81229758-0 ബോൾ ബെയറിംഗ്		·		മുൻവശം
3-3	0-0275-06802	1-81229382-0 ബോൾട്ട്		3		
4	0-35411-1118	8-97382873-0 പുള്ളി		·		
4-1	0-35421-0268	8-97382874-0 ഫാൻ		·		
4-2	0-0280-16022	1-81229474-0 എൻയുടി		·		
4-3	1-0335-16002	1-81229479-0 സ്പ്രിംഗ് വാഷർ		·		
4-4	1-0330-16012	1-81229478-0	പ്ലെയിൻ വാഷർ	·		
5	0-35120-0498	8-98036295-0	ഫീൽഡ് കോയിൽ കമ്പനി	·		
7-1	0-35710-1268		റിയർ ബ്രാക്കറ്റ് കമ്പനി	·		
7-2	0-35730-0750	8-97382879-0	റെക്റ്റിഫൈയർ അസി	·		
7-3	0-09170-2501	1-84132012-0 കണ്ടൻസർ		·		
7-4	0-35943-0250		ഇൻസുലേറ്റ് ബുഷ്	·		
7-5	0-35943-0170	1-81229728-0 ഇൻസുലേറ്റ് ബുഷ്		·		
7-6	0-35901-0220	8-97382881-0 ബോൾട്ട്		·		
7-7	0-33927-0650	8-97382881-0 ഹോൾഡർ		·		
7-8	0-35760-0058	8-97382882-1 കവർ CO		·		
7-9	0-0056-05302	1-81229733-0 സ്ക്രൂ		3		
7-10	1-33931-0060	1-81118011-0	ക്ലിപ്പ്	·		
7-11	0-35719-0221	8-98092399-0 റെഗുലേറ്റർ അസി		·		7-12 ഉൾപ്പെടെ
7-12	0-35780-0930	8-97382884-0 ടെർമിനൽ അസി		·		

Machine Translated by Google

0-35000-4858 ആൾട്ടർനേറ്റർ

ഒഇഎം കസ്റ്റമർ	ഇസുസു	OEM പാർട്സ് നമ്പർ	8-98092112-2
നാമമാത്ര ഔട്ട്പുട്ട്	24 വി 50 എ	വിതരണ നിബന്ധന	07.06
ഭാരം	9.1 കിലോഗ്രാം	റെഗുലേറ്റർ	ബിൽറ്റ്-ഇൻ
എഞ്ചിൻ മോഡൽ	4ജെജെ1എക്സ്		
വാഹനം	മോട്ടോർ (ഹൈഡ്രോളിക് എക്സ്കവേറ്റർ, വീൽ എക്സ്കവേറ്റർ, മറ്റുള്ളവ)		
ഡിസൈൻ റെക്കോർഡ്	4648 4858	റെഗുലേറ്റർ മാറ്റി	
കുറിപ്പ്	പികെ ടൈപ്പ് വി ബെൽറ്റ് 7 പീക്കുകൾ ക്ലോക്ക്വൈസ് റൊട്ടേഷൻ		

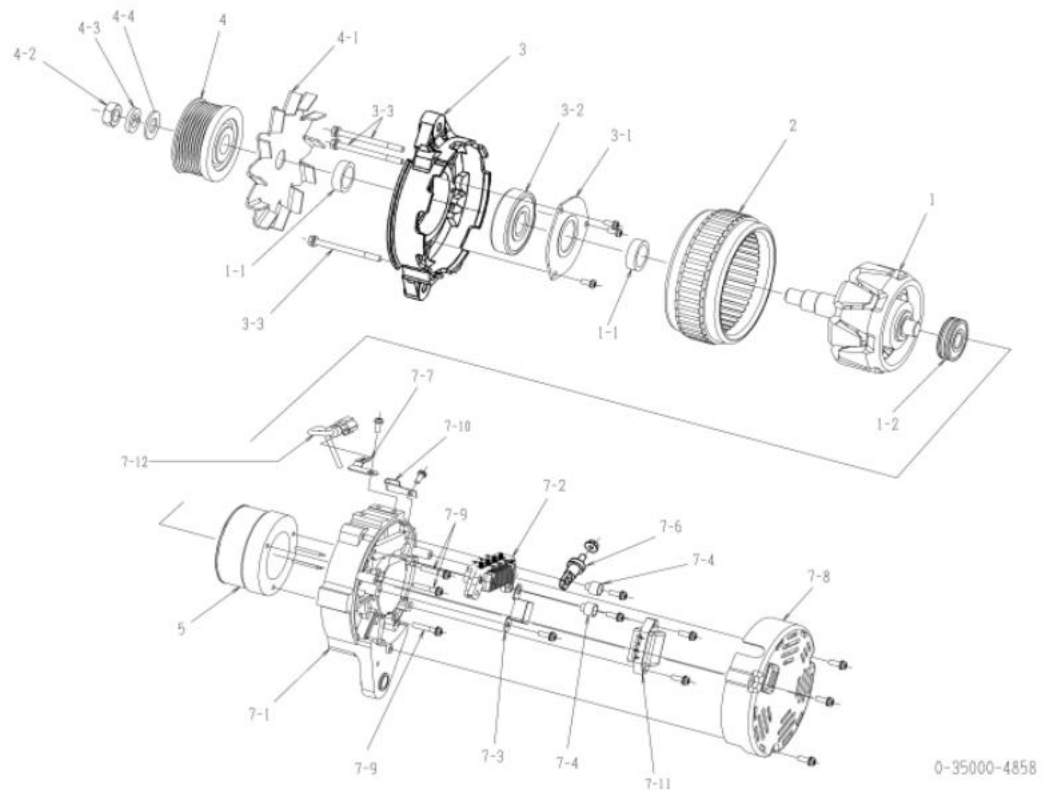

0-35000-4858 ആൾട്ടർനേറ്റർ (മേക്കർ പാർട്ട് നമ്പർ 8-98092112-2)

ഇല്ല	ഭാഗങ്ങളുടെ നമ്പർ	മേക്കർ പാർട്സ് നമ്പർ	വിവരണം	അളവ്	ലിസ്റ്റ് വില	കുറിപ്പ്
,	0-35100-0408	8-97382869-0 റോട്ടർ അസി		,		
1-1	0-35923-0240	8-97382870-0 കോളർ		2		
1-2	0-09201-0980	1-81229723-0 ബോൾ ബെയറിംഗ്		,		പിൻഭാഗം
2	0-35200-0488	8-97382871-0 സ്റ്റേറ്റർ അസി		,		
3	0-35300-0438	8-97382872-0 എഫ്.ബ്രാക്കറ്റ് അസി		,		3-1, 3-2 ഉൾപ്പെടെ
3-1	0-35926-0130	1-81229760-0 റീട്ടെയ്നർ		,		
3-2	0-09201-1120	1-81229758-0 ബോൾ ബെയറിംഗ്		,		മുൻവശം
3-3	0-0275-06802	1-81229382-0 ബോൾട്ട്		3		
4	0-35411-1188	8-98045723-0 പുള്ളി		,		
4-1	0-35421-0268	8-97382874-0 ഫാൻ		,		
4-2	0-0280-16022	1-81229474-0 എൻയുടി		,		
4-3	1-0335-16002	1-81229479-0 സ്പ്രിംഗ് വാഷർ		,		
4-4	1-0330-16012	1-81229478-0	പ്ലെയിൻ വാഷർ	,		
5	0-35120-0498	8-98036295-0	ഫീൽഡ് കോയിൽ കമ്പനി	,		
7-1	0-35710-1328	8-98096981-0 പിൻ ബ്രാക്കറ്റ് കമ്പനി		,		
7-2	0-35730-0750	8-97382879-0	റെക്റ്റിഫയർ അസി	,		
7-3	0-09170-2501	1-84132012-0 കണ്ടൻസർ		,		
7-4	0-35943-0230	8-97382880-0 ഇൻസുലേറ്റ് ബുഷ്		2		
7-6	0-35901-0220	8-97382881-0 ബോൾട്ട്		,		
7-7	0-33927-0650	8-97382881-0 ഹോൾഡർ		,		
7-8	0-35760-0058	8-97382882-1 കവർ CO		,		
7-9	0-0056-05302	1-81229733-0 സ്ക്രൂ		3		
7-10	1-33931-0060	1-81118011-0	ക്ലിപ്പ്	,		
7-11	0-35719-0221	8-98092399-0 റെഗുലേറ്റർ അസി		,		7-12 ഉൾപ്പെടെ
7-12	0-35780-0930	8-97382884-0 ടെർമിനൽ അസി		,		

Machine Translated by Google

0-35000-4868 ആൾട്ടർനേറ്റർ

ഒഇഎം കസ്റ്റമർ	ഇസുസു	OEM പാർട്സ് നമ്പർ	8-98089063-1
നോമിനൽ ഔട്ട് പുട്ട്	24 വി 50 എ	വിതരണ നിബന്ധന	07.06
ഭാരം	9.4 കിലോഗ്രാം	റെഗുലേറ്റർ	ബിൽറ്റ്-ഇൻ
എഞ്ചിൻ മോഡൽ	4LE2XLanguage		
വാഹനം	മോട്ടോർ (ഹൈഡ്രോളിക് എക്സ്കവേറ്റർ)		
ഡിസൈൻ റെക്കോർഡ്			
കുറിപ്പ്	V15 ടൈപ്പ് V ബെൽറ്റ് ഡബിൾ പീക്കുകൾ ക്ലോക്ക്‌വൈസ് റൊട്ടേഷൻ		

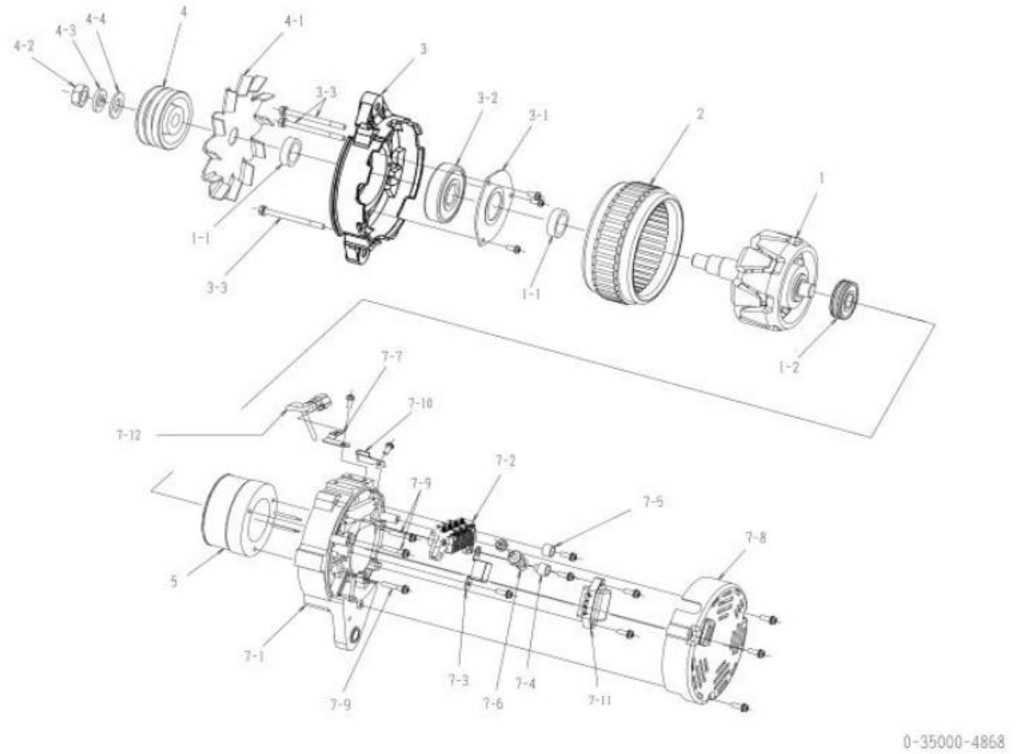

0-35000-4868 ആൾട്ടർനേറ്റർ (മേക്കർ പാർട്ട് നമ്പർ 8-98089063-1)

ഇല്ല	ഭാഗങ്ങളുടെ നമ്പർ	മേക്കർ പാർട്സ് നമ്പർ	വിവരണം	അളവ്	ലിസ്റ്റ് വില	കുറിപ്പ്
,	0-35100-0408	8-97382869-0 റോട്ടർ അസി		,		
1-1	0-35923-0240	8-97382870-0 കോളർ		2		
1-2	0-09201-0980	1-81229723-0 ബോൾ ബെയറിംഗ്		,		പിൻഭാഗം
2	0-35200-0488	8-97382871-0 സ്റ്റേറ്റർ അസി		,		
3	0-35300-0438	8-97382872-0 എഫ്.ബ്രാക്കറ്റ് അസി		,		3-1, 3-2 ഉൾപ്പെടെ
3-1	0-35926-0130	1-81229760-0 റീട്ടെയ്നർ		,		
3-2	0-09201-1120	1-81229758-0 ബോൾ ബെയറിംഗ്		,		മുൻവശം
3-3	0-0275-06802	1-81229382-0 ബോൾട്ട്		3		ബോൾട്ട് വഴി
4	0-35411-1128	8-98096983-0 പുള്ളി		,		
4-1	0-35421-0268	8-97382874-0 ഫാൻ		,		
4-2	0-0280-16022	1-81229474-0 എൻയുടി		,		
4-3	1-0335-16002	1-81229479-0 സ്പ്രിംഗ് വാഷർ		,		
4-4	1-0330-16012	1-81229478-0	പ്ലെയിൻ വാഷർ	,		
5	0-35120-0498	8-98036295-0	ഫീൽഡ് കോയിൽ കമ്പനി	,		
7-1	0-35710-1328	8-98096981-0 പിൻ ബ്രാക്കറ്റ് കമ്പനി		,		
7-2	0-35730-0750	8-97382879-0	റെക്റ്റിഫയർ അസി	,		
7-3	0-09170-2501	1-84132012-0 കണ്ടൻസർ		,		
7-4	0-35943-0230	8-97382880-0 ഇൻസുലേറ്റ് ബുഷ്		,		
7-5	0-35943-0250		ഇൻസുലേറ്റ് ബുഷ്	,		
7-6	0-35901-0220	8-97382881-0 ബോൾട്ട്		,		
7-7	0-33927-0650	8-97382881-0 ഹോൾഡർ		,		
7-8	0-35760-0058	8-97382882-1 കവർ CO		,		
7-9	0-0056-05302	1-81229733-0 സ്ക്രൂ		3		
7-10	1-33931-0060	1-81118011-0	ക്ലിപ്പ്	,		
7-11	0-35719-0221	8-98092399-0 റെഗുലേറ്റർ അസി		,		7-12 ഉൾപ്പെടെ
7-12	0-35780-0930	8-97382884-0 ടെർമിനൽ അസി		,		

Machine Translated by Google

0-35000-4898 ആൾട്ടർനേറ്റർ

ഒഇഎം കസ്റ്റമർ	ഇസുസു	OEM പാർട്സ് നമ്പർ	8-98013461-3
നോമിനൽ ഔട്ട് പുട്ട്	24 വി 50 എ	വിതരണ നിബന്ധന	10.07?
ഭാരം	9.9 കിലോഗ്രാം	റെഗുലേറ്റർ	ബിൽറ്റ്-ഇൻ
എഞ്ചിൻ മോഡൽ	6HK1-TC ന്റെ സവിശേഷതകൾ		
വാഹനം	എഫ്ആർആർ34, എഫ്ടിആർ34		
ഡിസൈൻ റെക്കോർഡ്			
കുറിപ്പ്	കെ ടൈപ്പ് വി ബെൽറ്റ് 9 പീക്കുകൾ ക്ലോക്ക്‌വൈസ് റൊട്ടേഷൻ		

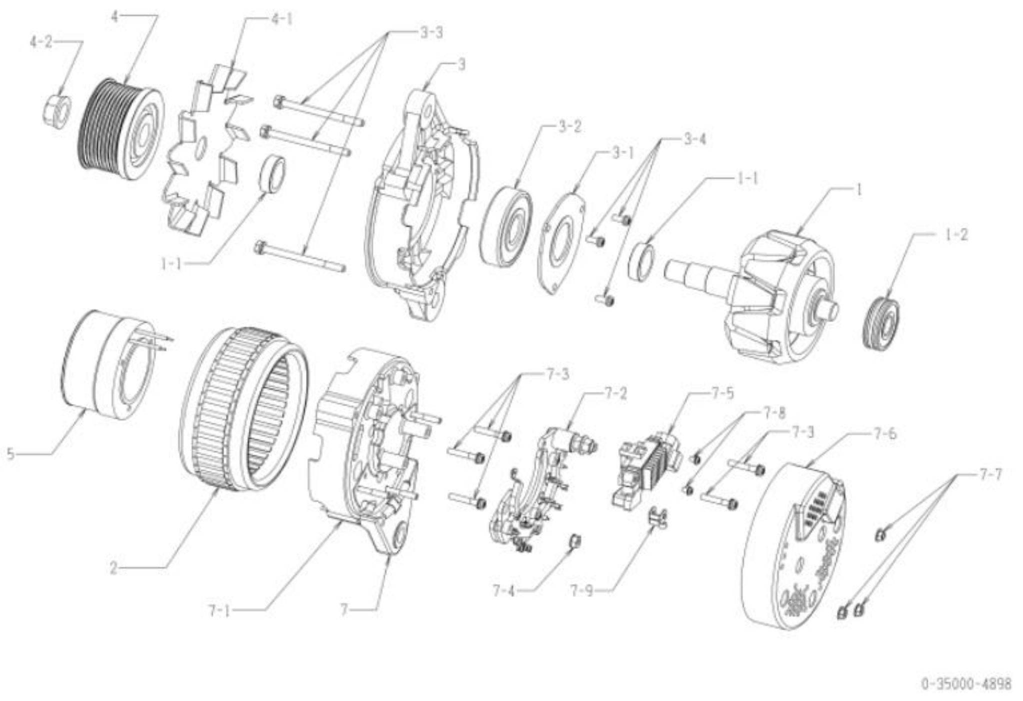

0-35000-4898 ആൾട്ടർനേറ്റർ (മേക്കർ പാർട്ട് നമ്പർ 8-98013461-3)

ഇല്ല	ഭാഗങ്ങളുടെ നമ്പർ	മേക്കർ പാർട്സ് നമ്പർ	വിവരണം	അളവ്	ലിസ്റ്റ് വില	കുറിപ്പ്
1	0-35100-0418	8-98040638-0 റോട്ടർ അസി		1		
1-1	0-35923-0240	8-97382870-0 കോളർ		2		
1-2	0-09201-0980	1-81229723-0 ബോൾ ബെയറിംഗ്		1		പിൻഭാഗം
2	0-35200-0498	8-98040639-0 സ്റ്റേറ്റർ അസി		1		
3	0-35300-0428	8-97382872-0 എഫ്.ബ്രാക്കറ്റ് അസി		1		3-1, 3-2, 3-4 എന്നിവ ഉൾപ്പെടുന്നു
3-1	0-35926-0130	1-81229760-0 റീട്ടെയ്നർ		1		
3-2	0-09201-1120	1-81229758-0 ബോൾ ബെയറിംഗ്		1		മുൻവശം
3-3	0-0275-06802	1-81229382-0 ബോൾട്ട്		3		ബോൾട്ട് വഴി
3-4	1-0055-06162	1-81229469-0 സ്ക്രൂ		3		
4	0-35411-1170		പുള്ളി	1		
4-1	0-35421-0268	8-97382874-0 ഫാൻ		1		
4-2	0-09006-0730	8-98040643-0 എൻയുടി		1		
5	0-35120-0508	8-98040645-0	ഫീൽഡ് കോയിൽ കമ്പനി	1		
7	0-35700-1068	8-98040684-0 ആർ.ബ്രാക്കറ്റ് അസി		1		5, 7-1?7-5, 7-8, 7-9 എന്നിവ ഉൾപ്പെടുന്നു
7-1	0-35710-1418	8-98181101-0 പിൻ ബ്രാക്കറ്റ് കമ്പനി		1		
7-2	0-35730-0761	8-98040686-0	റെക്റ്റിഫയർ അസി	1		
7-3	0-0056-05252	1-81229476-0 സ്ക്രൂ		5		
7-4	0-33902-0090	8-98040687-0 എൻയുടി		1		
7-5	0-35719-0260	8-98040688-0 റെഗുലേറ്റർ അസി		1		
7-6	0-35760-0031	8-98181103-0 കവർ CO		1		
7-7	0-33902-0080	8-98040690-0 എൻയുടി		3		
7-8	0-0055-04082		സ്ക്രൂ	2		
7-9	0-35786-0390		ടെർമിനൽ പ്ലേറ്റ്	1		

Machine Translated by Google

0-35000-4908 ആൾട്ടർനേറ്റർ

ഒഇഎം കസ്റ്റമർ	ഇസുസു	OEM പാർട്സ് നമ്പർ	8-98013462-3
നോമിനൽ ഔട്ട് പുട്ട്	24 വി 60 എ	വിതരണ നിബന്ധന	10.07
ഭാരം	9.9 കിലോഗ്രാം	റെഗുലേറ്റർ	ബിൽറ്റ്-ഇൻ
എഞ്ചിൻ മോഡൽ	6HK1-TC ന്റെ സവിശേഷതകൾ		
വാഹനം	എഫ്ആർആർ34		
ഡിസൈൻ റെക്കോർഡ്			
കുറിപ്പ്	കെ ടൈപ്പ് വി ബെൽറ്റ് 9 പീക്കുകൾ ക്ലോക്ക്വൈസ് റൊട്ടേഷൻ		

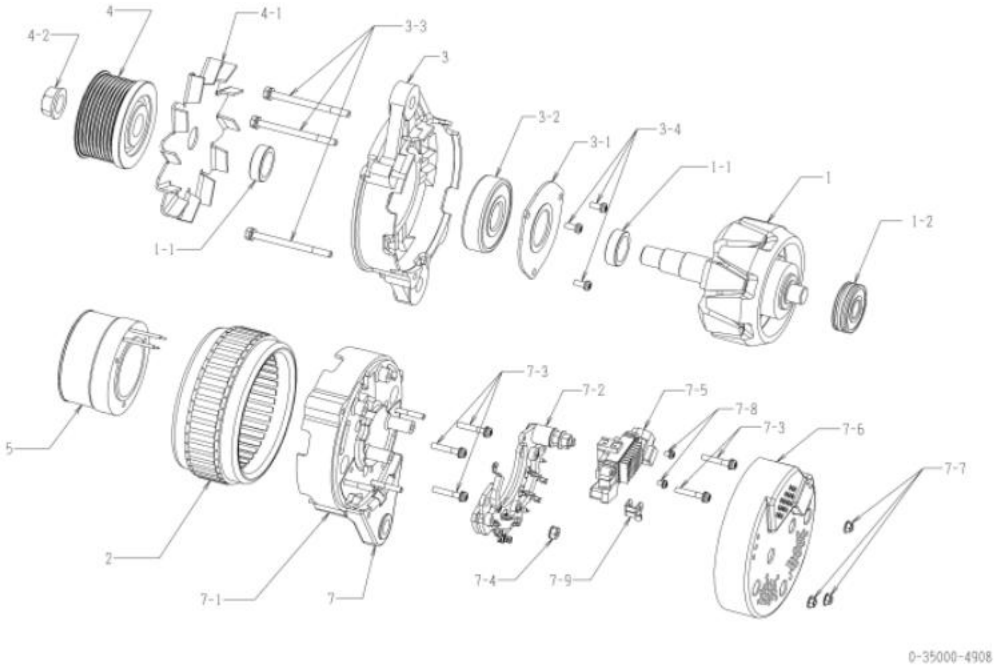

0-35000-4908 ആൾട്ടർനേറ്റർ (മേക്കർ പാർട്ട് നമ്പർ 8-98013462-3)

ഇല്ല	ഭാഗങ്ങളുടെ നമ്പർ	മേക്കർ പാർട്സ് നമ്പർ	വിവരണം	അളവ്	ലിസ്റ്റ് വില	കുറിപ്പ്
1	0-35100-0418	8-98040638-0 റോട്ടർ അസി		1		
1-1	0-35923-0240	8-97382870-0 കോളർ		2		
1-2	0-09201-0980	1-81229723-0 ബോൾ ബെയറിംഗ്		1		പിൻഭാഗം
2	0-35200-0508	8-98040640-0 സ്റ്റേറ്റർ അസി		1		
3	0-35300-0428	8-97382872-0 എഫ്.ബ്രാക്കറ്റ് അസി		1		3-1, 3-2, 3-4 എന്നിവ ഉൾപ്പെടുന്നു
3-1	0-35926-0130	1-81229760-0 റീട്ടെയ്നർ		1		
3-2	0-09201-1120	1-81229758-0 ബോൾ ബെയറിംഗ്		1		മുൻവശം
3-3	0-0275-06802	1-81229382-0 ബോൾട്ട്		3		ബോൾട്ട് വഴി
3-4	1-0055-06162	1-81229469-0 സ്ക്രൂ		3		
4	0-35411-1170		പുള്ളി	1		
4-1	0-35421-0268	8-97382874-0 ഫാൻ		1		
4-2	0-09006-0730	8-98040643-0 എൻയുടി		1		
5	0-35120-0508	8-98040645-0	ഫീൽഡ് കോയിൽ കമ്പനി	1		
7	0-35700-1068	8-98040684-0 ആർ.ബ്രാക്കറ്റ് അസി		1		5, 7-17-5, 7-8, 7-9 എന്നിവ ഉൾപ്പെടുന്നു
7-1	0-35710-1418	8-98181101-0 പിൻ ബ്രാക്കറ്റ് കമ്പനി		1		
7-2	0-35730-0761	8-98040686-0	റെക്റ്റിഫയർ അസി	1		
7-3	0-0056-05252	1-81229476-0 സ്ക്രൂ		5		
7-4	0-33902-0090	8-98040687-0 എൻയുടി		1		
7-5	0-35719-0260	8-98040688-0 റെഗുലേറ്റർ അസി		1		
7-6	0-35760-0031	8-98181103-0 കവർ CO		1		
7-7	0-33902-0080	8-98040690-0 എൻയുടി		3		
7-8	0-0055-04082		സ്ക്രൂ	2		
7-9	0-35786-0390		ടെർമിനൽ പ്ലേറ്റ്	1		

Machine Translated by Google

0-35000-4918 ആൾട്ടർനേറ്റർ

ഒഇഎം കസ്റ്റമർ	ഇസുസു	OEM പാർട്സ് നമ്പർ	8-98013455-2
നോമിനൽ ഔട്ട് പുട്ട്	24 വി 50 എ	വിതരണ നിബന്ധന	10.07
ഭാരം	9.8 കിലോഗ്രാം	റെഗുലേറ്റർ	ബിൽറ്റ്-ഇൻ
എഞ്ചിൻ മോഡൽ	4HK1-TC		
വാഹനം	എഫ്ആർആർ90		
ഡിസൈൻ റെക്കോർഡ്			
കുറിപ്പ്	13 ടൈപ്പ് വി ബെൽറ്റ് സിംഗിൾ പീക്ക്, കെ ടൈപ്പ് വി ബെൽറ്റ് 7 പീക്കുകൾ ക്ലോക്ക്വൈസ് റൊട്ടേഷൻ		

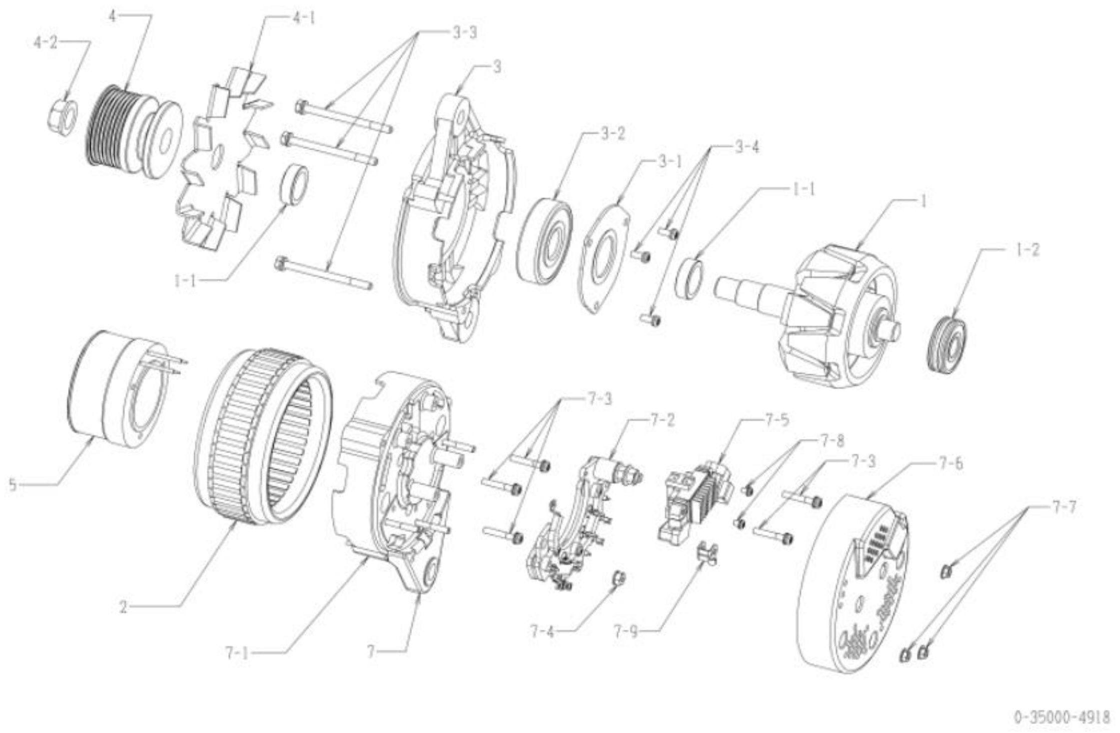

0-35000-4918 ആൾട്ടർനേറ്റർ (മേക്കർ പാർട്ട് നമ്പർ 8-98013455-2)

ഇല്ല	ഭാഗങ്ങളുടെ നമ്പർ	മേക്കർ പാർട്സ് നമ്പർ	വിവരണം	അളവ്	ലിസ്റ്റ് വില	കുറിപ്പ്
1	0-35100-0418	8-98040638-0 റോട്ടർ അസി		1		
1-1	0-35923-0240	8-97382870-0 കോളർ		2		
1-2	0-09201-0980	1-81229723-0 ബോൾ ബെയറിംഗ്		1		പിൻഭാഗം
2	0-35200-0498	8-98040639-0 സ്റ്റേറ്റർ അസി		1		
3	0-35300-0428	8-97382872-0 എഫ്.ബ്രാക്കറ്റ് അസി		1		3-1, 3-2, 3-4 എന്നിവ ഉൾപ്പെടുന്നു
3-1	0-35926-0130	1-81229760-0 റീട്ടെയ്നർ		1		
3-2	0-09201-1120	1-81229758-0 ബോൾ ബെയറിംഗ്		1		മുൻവശം
3-3	0-0275-06802	1-81229382-0 ബോൾട്ട്		3		ബോൾട്ട് വഴി
3-4	1-0055-06162	1-81229469-0 സ്ക്രൂ		3		
4	0-35411-1210		പുള്ളി	1		
4-1	0-35421-0268	8-97382874-0 ഫാൻ		1		
4-2	0-09006-0730	8-98040643-0 എൻയുടി		1		
5	0-35120-0508	8-98040645-0	ഫീൽഡ് കോയിൽ കമ്പനി	1		
7	0-35700-1068	8-98040684-0 ആർ.ബ്രാക്കറ്റ് അസി		1		5, 7-17-5, 7-8, 7-9 എന്നിവ ഉൾപ്പെടുന്നു
7-1	0-35710-1418	8-98181101-0 പിൻ ബ്രാക്കറ്റ് കമ്പനി		1		
7-2	0-35730-0761	8-98040686-0	റെക്റ്റിഫയർ അസി	1		
7-3	0-0056-05252	1-81229476-0 സ്ക്രൂ		5		
7-4	0-33902-0090	8-98040687-0 എൻയുടി		1		
7-5	0-35719-0260	8-98040688-0 റെഗുലേറ്റർ അസി		1		
7-6	0-35760-0031	8-98181103-0 കവർ CO		1		
7-7	0-33902-0080	8-98040690-0 എൻയുടി		3		
7-8	0-0055-04082		സ്ക്രൂ	2		
7-9	0-35786-0390		ടെർമിനൽ പ്ലേറ്റ്	1		

Machine Translated by Google

0-35000-4928 ആൾട്ടർനേറ്റർ

ഒഇഎം കസ്റ്റമർ	ഇസുസു	OEM പാർട്സ് നമ്പർ	8-98013456-2
നോമിനൽ ഔട്ട് പുട്ട്	24 വി 60 എ	വിതരണ നിബന്ധന	10.07
ഭാരം	9.8 കിലോഗ്രാം	റെഗുലേറ്റർ	ബിൽറ്റ്-ഇൻ
എഞ്ചിൻ മോഡൽ	4HK1-TC		
വാഹനം	എഫ്ആർആർ90		
ഡിസൈൻ റെക്കോർഡ്			
കുറിപ്പ്	13 ടൈപ്പ് വി ബെൽറ്റ് സിംഗിൾ പീക്ക്, കെ ടൈപ്പ് വി ബെൽറ്റ് 7 പീക്കുകൾ ക്ലോക്ക്‌വൈസ് റൊട്ടേഷൻ		

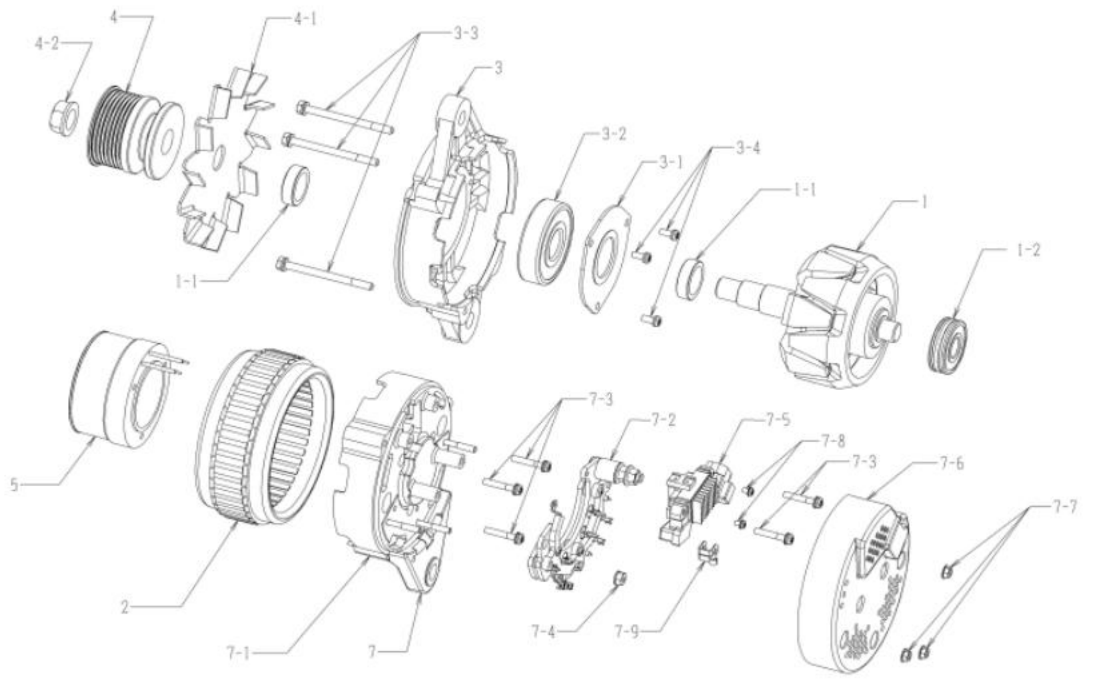

0-35000-4928

0-35000-4928 ആൾട്ടർനേറ്റർ (മേക്കർ പാർട്ട് നമ്പർ 8-98013456-2)

ഇല്ല	ഭാഗങ്ങളുടെ നമ്പർ	മേക്കർ പാർട്സ് നമ്പർ	വിവരണം	അളവ്	ലിസ്റ്റ് വില	കുറിപ്പ്
1	0-35100-0418	8-98040638-0 റോട്ടർ അസി		1		
1-1	0-35923-0240	8-97382870-0 കോളർ		2		
1-2	0-09201-0980	1-81229723-0 ബോൾ ബെയറിംഗ്		1		പിൻഭാഗം
2	0-35200-0508	8-98040640-0 സ്റ്റേറ്റർ അസി		1		
3	0-35300-0428	8-97382872-0 എഫ്.ബ്രാക്കറ്റ് അസി		1		3-1, 3-2, 3-4 എന്നിവ ഉൾപ്പെടുന്നു
3-1	0-35926-0130	1-81229760-0 റീട്ടെയ്നർ		1		
3-2	0-09201-1120	1-81229758-0 ബോൾ ബെയറിംഗ്		1		മുൻവശം
3-3	0-0275-06802	1-81229382-0 ബോൾട്ട്		3		ബോൾട്ട് വഴി
3-4	1-0055-06162	1-81229469-0 സ്ക്രൂ		3		
4	0-35411-1210		പുള്ളി	1		
4-1	0-35421-0268	8-97382874-0 ഫാൻ		1		
4-2	0-09006-0730	8-98040643-0 എൻയുടി		1		
5	0-35120-0508	8-98040645-0	ഫീൽഡ് കോയിൽ കമ്പനി	1		
7	0-35700-1068	8-98040684-0 ആർ.ബ്രാക്കറ്റ് അസി		1		5, 7-1 7-5, 7-8, 7-9 എന്നിവ ഉൾപ്പെടുന്നു
7-1	0-35710-1418	8-98181101-0 പിൻ ബ്രാക്കറ്റ് കമ്പനി		1		
7-2	0-35730-0761	8-98040686-0	റെക്റ്റിഫയർ അസി	1		
7-3	0-0056-05252	1-81229476-0 സ്ക്രൂ		5		
7-4	0-33902-0090	8-98040687-0 എൻയുടി		1		
7-5	0-35719-0260	8-98040688-0 റെഗുലേറ്റർ അസി		1		
7-6	0-35760-0031	8-98181103-0 കവർ CO		1		
7-7	0-33902-0080	8-98040690-0 എൻയുടി		3		
7-8	0-0055-04082		സ്ക്രൂ	2		
7-9	0-35786-0390		ടെർമിനൽ പ്ലേറ്റ്	1		

Machine Translated by Google

0-35000-4958 ആൾട്ടർനേറ്റർ

ഒഇഎം കസ്റ്റമർ	ഇസുസു	OEM പാർട്സ് നമ്പർ	8-98169360-0
നോമിനൽ ഔട്ട് പുട്ട്	24 വി 60 എ	വിതരണ നിബന്ധന	10.08
ഭാരം	9.9 കിലോഗ്രാം	റെഗുലേറ്റർ	ബിൽറ്റ്-ഇൻ
എഞ്ചിൻ മോഡൽ	6UZ1-TC		
വാഹനം	സി.വൈ.എൽ77, സി.വൈ.ജെ77		
ഡിസൈൻ റെക്കോർഡ്			
കുറിപ്പ്	കെ ടൈപ്പ് വി ബെൽറ്റ് 7 കൊടുമുടികൾ (ശമിപ്പിച്ചു) ക്ലോക്ക്വൈസ് റൊട്ടേഷൻ 0-35000-5000 ന്റെ 60A മോഡൽ		

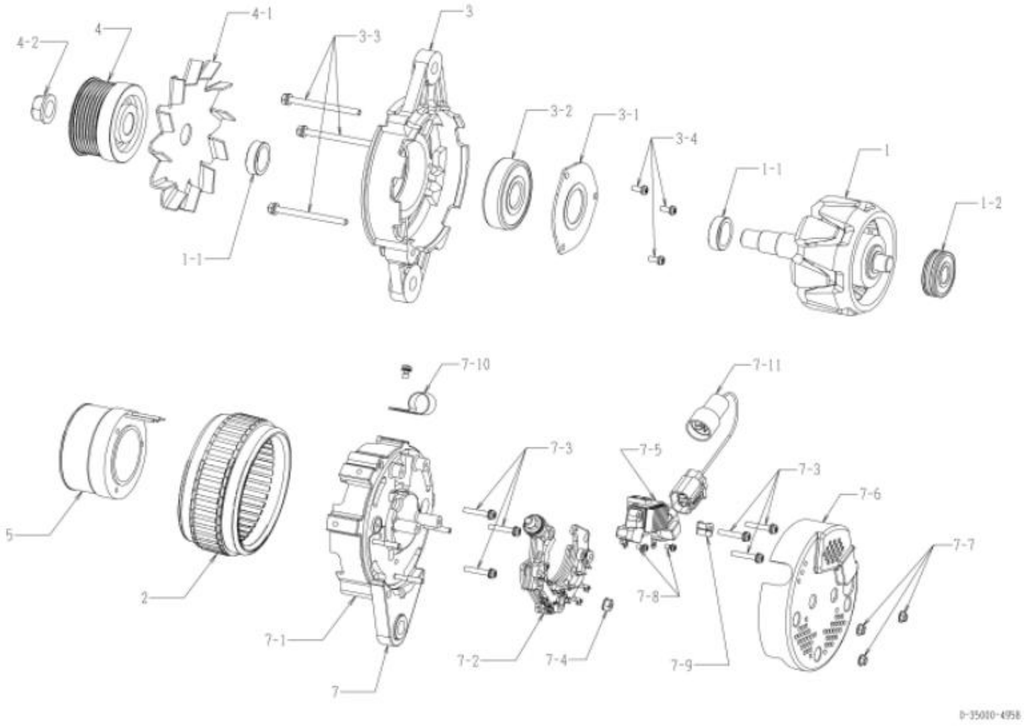

0-35000-4958 ആൾട്ടർനേറ്റർ (മേക്കർ പാർട്ട് നമ്പർ 8-98169360-0)

ഇല്ല	ഭാഗങ്ങളുടെ നമ്പർ	മേക്കർ പാർട്സ് നമ്പർ	വിവരണം	അളവ്	ലിസ്റ്റ് വില	കുറിപ്പ്
1	0-35100-0418	8-98040638-0 റോട്ടർ അസി		1		
1-1	0-35923-0240	8-97382870-0 കോളർ		2		
1-2	0-09201-0980	1-81229723-0 ബോൾ ബെയറിംഗ്		1		പിൻഭാഗം
2	0-35200-0508	8-98040640-0 സ്റ്റേറ്റർ അസി		1		
3	0-35300-0428	8-97382872-0 എഫ്.ബ്രാക്കറ്റ് അസി		1		3-1, 3-2, 3-4 എന്നിവ ഉൾപ്പെടുന്നു
3-1	0-35926-0130	1-81229760-0 റീട്ടെയ്നർ		1		
3-2	0-09201-1120	1-81229758-0 ബോൾ ബെയറിംഗ്		1		മുൻവശം
3-3	0-0275-06802	1-81229382-0 ബോൾട്ട്		3		ബോൾട്ട് വഴി
3-4	1-0055-06162	1-81229469-0 സ്ക്രൂ		3		
4	0-35411-1248	8-98181099-0 പുള്ളി		1		
4-1	0-35421-0268	8-97382874-0 ഫാൻ		1		
4-2	0-09006-0730	8-98040643-0 എൻയുടി		1		
5	0-35120-0508	8-98040645-0	ഫീൽഡ് കോയിൽ കമ്പനി	1		
7	0-35700-1238	8-98181100-0 ആർ.ബ്രാക്കറ്റ് അസി		1		5, 7-1～7-5, 7-8, 7-9 എന്നിവ ഉൾപ്പെടുന്നു
7-1	0-35710-1418	8-98181101-0 പിൻ ബ്രാക്കറ്റ് കമ്പനി		1		
7-2	0-35730-0858	8-98181102-0	റെക്റ്റിഫയർ അസി	1		
7-3	0-0056-05252	1-81229476-0 സ്ക്രൂ		6.		
7-4	0-33902-0090	8-98040687-0 എൻയുടി		1		
7-5	0-35719-0260	8-98040688-0 റെഗുലേറ്റർ അസി		1		
7-6	0-35760-0031	8-98181103-0 കവർ CO		1		
7-7	0-33902-0080	8-98040690-0 എൻയുടി		3		
7-8	0-0055-04082		സ്ക്രൂ	2		
7-9	0-35786-0390		ടെർമിനൽ പ്ലേറ്റ്	1		
7-10	0-35927-0010	1-81217053-0 ഹോൾഡർ		1		
7-11	0-35780-1048	8-98181104-0 ടെർമിനൽ അസി		1		

0-35000-5000 ആൾട്ടർനേറ്റർ

ഒഇഎം കസ്റ്റമർ	ഇസുസു	OEM പാർട്സ് നമ്പർ	8-98201085-0
നോമിനൽ ഔട്ട് പുട്ട്	24 വി 50 എ	വിതരണ നിബന്ധന	11.08[illegible]
ഭാരം	9.9 കിലോഗ്രാം	റെഗുലേറ്റർ	ബിൽറ്റ്-ഇൻ
എഞ്ചിൻ മോഡൽ	6UZ1-TC		
വാഹനം	സി.വൈ.എൽ77, സി.വൈ.ജെ77		
ഡിസൈൻ റെക്കോർഡ്			
കുറിപ്പ്	കെ ടൈപ്പ് വി ബെൽറ്റ് 7 കൊടുമുടികൾ (ശമിപ്പിച്ചു) ക്ലോക്ക്‌വൈസ് റൊട്ടേഷൻ 0-35000-4958 ന്റെ 50A മോഡൽ		

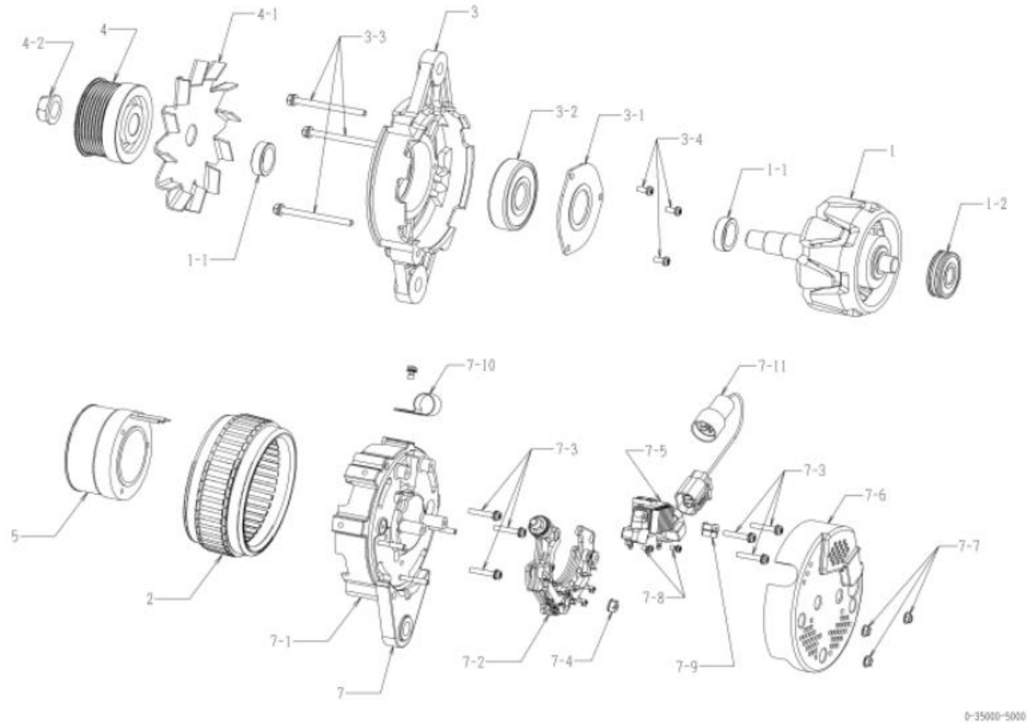

0-35000-5000 ആൾട്ടർനേറ്റർ (മേക്കർ പാർട്ട് നമ്പർ 8-98201085-0)

ഇല്ല	ഭാഗങ്ങളുടെ നമ്പർ	മേക്കർ പാർട്സ് നമ്പർ	വിവരണം	അളവ്	ലിസ്റ്റ് വില	കുറിപ്പ്
1	0-35100-0418	8-98040638-0 റോട്ടർ അസി		1		
1-1	0-35923-0240	8-97382870-0 കോളർ		2		
1-2	0-09201-0980	1-81229723-0 ബോൾ ബെയറിംഗ്		1		പിൻഭാഗം
2	0-35200-0498	8-98040639-0 സ്റ്റേറ്റർ അസി		1		
3	0-35300-0428	8-97382872-0 എഫ്.ബ്രാക്കറ്റ് അസി		1		3-1, 3-2, 3-4 എന്നിവ ഉൾപ്പെടുന്നു
3-1	0-35926-0130	1-81229760-0 റീട്ടെയ്നർ		1		
3-2	0-09201-1120	1-81229758-0 ബോൾ ബെയറിംഗ്		1		മുൻവശം
3-3	0-0275-06802	1-81229382-0 ബോൾട്ട്		3		ബോൾട്ട് വഴി
3-4	1-0055-06162	1-81229469-0 സ്ക്രൂ		3		
4	0-35411-1248	8-98181099-0 പുള്ളി		1		
4-1	0-35421-0268	8-97382874-0 ഫാൻ		1		
4-2	0-09006-0730	8-98040643-0 എൻയുടി		1		
5	0-35120-0508	8-98040645-0	ഫീൽഡ് കോയിൽ കമ്പനി	1		
7	0-35700-1238	8-98181100-0 ആർ.ബ്രാക്കറ്റ് അസി		1		5, 7-1[illegible]7-5, 7-8, 7-9 എന്നിവ ഉൾപ്പെടുന്നു
7-1	0-35710-1418	8-98181101-0 പിൻ ബ്രാക്കറ്റ് കമ്പനി		1		
7-2	0-35730-0858	8-98181102-0	റെക്റ്റിഫയർ അസി	1		
7-3	0-0056-05252	1-81229476-0 സ്ക്രൂ		6.		
7-4	0-33902-0090	8-98040687-0 എൻയുടി		1		
7-5	0-35719-0260	8-98040688-0 റെഗുലേറ്റർ അസി		1		
7-6	0-35760-0031	8-98181103-0 കവർ CO		1		
7-7	0-33902-0080	8-98040690-0 എൻയുടി		3		
7-8	0-0055-04082		സ്ക്രൂ	2		
7-9	0-35786-0390		ടെർമിനൽ പ്ലേറ്റ്	1		
7-10	0-35927-0010	1-81217053-0 ഹോൾഡർ		1		
7-11	0-35780-1048	8-98181104-0 ടെർമിനൽ അസി		1		

Machine Translated by Google

0-35000-5001 ആൾട്ടർനേറ്റർ

ഒഇഎം കസ്റ്റമർ	ഇസുസു	OEM പാർട്സ് നമ്പർ	8-98201085-2
നോമിനൽ ഔട്ട് പുട്ട്	24 വി 50 എ	വിതരണ നിബന്ധന	15.03
ഭാരം	9.9 കിലോഗ്രാം	റെഗുലേറ്റർ	ബിൽറ്റ്-ഇൻ
എഞ്ചിൻ മോഡൽ	6UZ1-TC		
വാഹനം	സി.വൈ.എൽ77, സി.വൈ.ജെ77		
ഡിസൈൻ റെക്കോർഡ്	5000 5001 സ്ലൈഡ് കോളർ, ബി ടെർമിനലിന്റെ ഇൻസുലേറ്റ് ബുഷ് മാറി		
കുറിപ്പ്	കെ ടൈപ്പ് വി ബെൽറ്റ് 7 കൊടുമുടികൾ (ശമിപ്പിച്ചു) ക്ലോക്ക്‌വൈസ് റൊട്ടേഷൻ 0-35000-5220 ന്റെ 50A മോഡൽ		

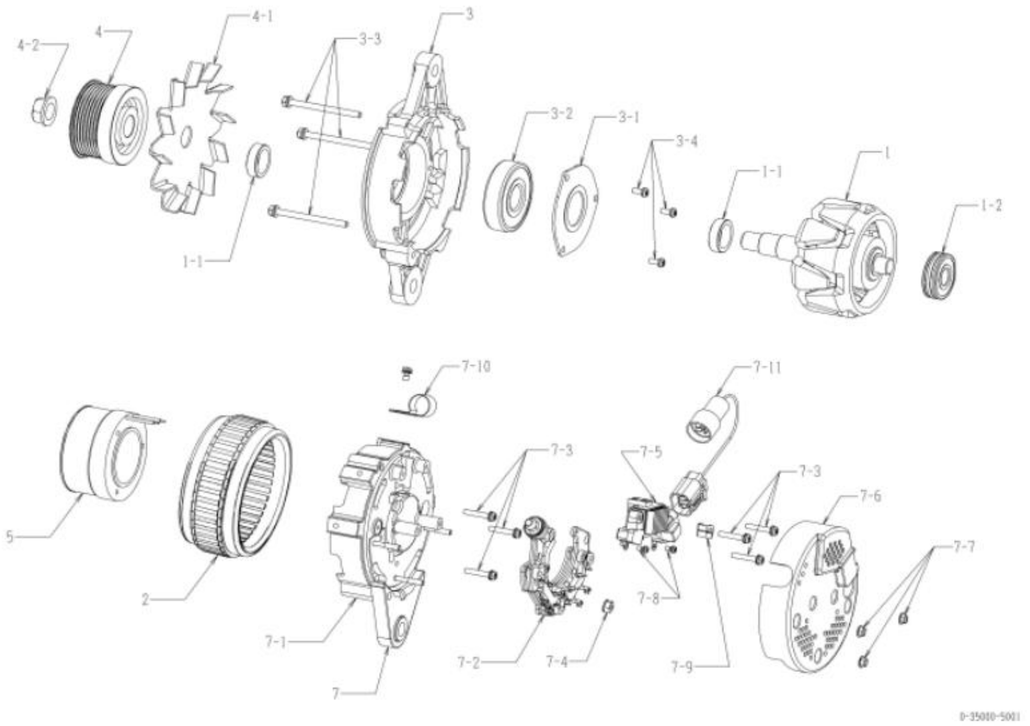

0-35000-5001 ആൾട്ടർനേറ്റർ (മേക്കർ പാർട്ട് നമ്പർ 8-98201085-2)

ഇല്ല	ഭാഗങ്ങളുടെ നമ്പർ	മേക്കർ പാർട്സ് നമ്പർ	വിവരണം	അളവ്	ലിസ്റ്റ് വില	കുറിപ്പ്
1	0-35100-0418	8-98040638-0	റോട്ടർ അസി	1		
1-1	0-35923-0240	8-97382870-0	കോളർ	2		
1-2	0-09201-0980	1-81229723-0	ബോൾ ബെയറിംഗ്	1		പിൻഭാഗം
2	0-35200-0498	8-98040639-0	സ്റ്റേറ്റർ അസി	1		
3	0-35300-0428	8-97382872-0	എഫ്.ബ്രാക്കറ്റ് അസി	1		3-1, 3-2, 3-4 എന്നിവ ഉൾപ്പെടുന്നു
3-1	0-35926-0130	1-81229760-0	റീട്ടെയ്നർ	1		
3-2	0-09201-1120	1-81229758-0	ബോൾ ബെയറിംഗ്	1		മുൻവശം
3-3	0-0275-06802	1-81229382-0	ബോൾട്ട്	3		ബോൾട്ട് വഴി
3-4	1-0055-06162	1-81229469-0	സ്ക്രൂ	3		
4	0-35411-1248	8-98181099-0	പുള്ളി	1		
4-1	0-35421-0268	8-97382874-0	ഫാൻ	1		
4-2	0-09006-0730	8-98040643-0	എൻയുടി	1		
5	0-35120-0508	8-98040645-0	ഫീൽഡ് കോയിൽ കമ്പനി	1		
7	0-35700-1380	8-98181100-1	ആർ.ബ്രാക്കറ്റ് അസി	1		5, 7-17-5, 7-8, 7-9 എന്നിവ ഉൾപ്പെടുന്നു
7-1	0-35710-1780	8-98191101-1	പിൻ ബ്രാക്കറ്റ് കമ്പനി	1		
7-2	0-35730-1080	8-98335685-0	റെക്റ്റിഫയർ അസി	1		
7-3	0-0056-05252	1-81229476-0	സ്ക്രൂ	6.		
7-4	0-33902-0090	8-98040687-0	എൻയുടി	1		
7-5	0-35719-0260	8-98040688-0	റെഗുലേറ്റർ അസി	1		
7-6	0-35760-0031	8-98181103-0	കവർ CO	1		
7-7	0-33902-0080	8-98040690-0	എൻയുടി	3		
7-8	0-0055-04082		സ്ക്രൂ	2		
7-9	0-35786-0390		ടെർമിനൽ പ്ലേറ്റ്	1		
7-10	0-35927-0010	1-81217053-0	ഹോൾഡർ	1		
7-11	0-35780-1048	8-98181104-0	ടെർമിനൽ അസി	1		

Machine Translated by Google

0-35000-5002 ആൾട്ടർനേറ്റർ

ഒഇഎം കസ്റ്റമർ	ഇസുസു	OEM പാർട്സ് നമ്പർ	8-98201085-3
നോമിനൽ ഔട്ട് പുട്ട്	24 വി 50 എ	വിതരണ നിബന്ധന	16.06
ഭാരം	9.9 കിലോഗ്രാം	റെഗുലേറ്റർ	ബിൽറ്റ്-ഇൻ
എഞ്ചിൻ മോഡൽ	6UZ1-TC		
വാഹനം	സി.വൈ.എൽ77, സി.വൈ.ജെ77		
ഡിസൈൻ റെക്കോർഡ്	5000 5001 സ്ലൈഡ് കോളർ, ബി ടെർമിനലിന്റെ ഇൻസുലേറ്റ് ബുഷ് മാറി 5001 5002 റെഗുലേറ്റർ മാറ്റി		
കുറിപ്പ്	കെ ടൈപ്പ് വി ബെൽറ്റ് 7 കൊടുമുടികൾ (ശമിപ്പിച്ചു) ക്ലോക്ക്വൈസ് റൊട്ടേഷൻ 0-35000-5221 ന്റെ 50A മോഡൽ		

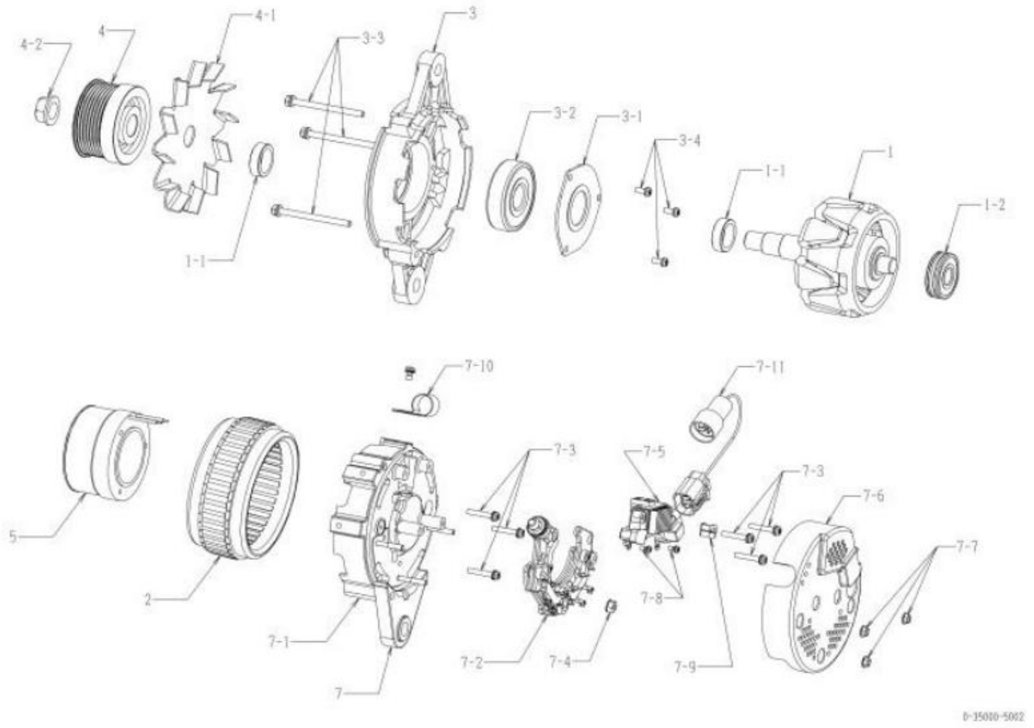

0-35000-5002 ആൾട്ടർനേറ്റർ (മേക്കർ പാർട്ട് നമ്പർ 8-98201085-3)

ഇല്ല	ഭാഗങ്ങളുടെ നമ്പർ	മേക്കർ പാർട്സ് നമ്പർ	വിവരണം	അളവ്	ലിസ്റ്റ് വില	കുറിപ്പ്
1	0-35100-0418	8-98040638-0 റോട്ടർ അസി		1		
1-1	0-35923-0240	8-97382870-0 കോളർ		2		
1-2	0-09201-0980	1-81229723-0 ബോൾ ബെയറിംഗ്		1		പിൻഭാഗം
2	0-35200-0498	8-98040639-0 സ്റ്റേറ്റർ അസി		1		
3	0-35300-0428	8-97382872-0 എഫ്.ബ്രാക്കറ്റ് അസി		1		3-1, 3-2, 3-4 എന്നിവ ഉൾപ്പെടുന്നു
3-1	0-35926-0130	1-81229760-0 റീട്ടെയ്നർ		1		
3-2	0-09201-1120	1-81229758-0 ബോൾ ബെയറിംഗ്		1		മുൻവശം
3-3	0-0275-06802	1-81229382-0 ബോൾട്ട്		3		ബോൾട്ട് വഴി
3-4	1-0055-06162	1-81229469-0 സ്ക്രൂ		3		
4	0-35411-1248	8-98181099-0 പുള്ളി		1		
4-1	0-35421-0268	8-97382874-0 ഫാൻ		1		
4-2	0-09006-0730	8-98040643-0 എൻയുടി		1		
5	0-35120-0508	8-98040645-0	ഫീൽഡ് കോയിൽ കമ്പനി	1		
7	0-35700-1381	8-98367600-0 ആർ.ബ്രാക്കറ്റ് അസി		1		5, 7-17-5, 7-8, 7-9 എന്നിവ ഉൾപ്പെടുന്നു
7-1	0-35710-1780	8-98191101-1 പിൻ ബ്രാക്കറ്റ് കമ്പനി		1		
7-2	0-35730-1080	8-98335685-0	റെക്റ്റിഫയർ അസി	1		
7-3	0-0056-05252	1-81229476-0 സ്ക്രൂ		6.		
7-4	0-33902-0090	8-98040687-0 എൻയുടി		1		
7-5	0-35719-0330	8-98352534-0 റെഗുലേറ്റർ അസി		1		
7-6	0-35760-0031	8-98181103-0 കവർ CO		1		
7-7	0-33902-0080	8-98040690-0 എൻയുടി		3		
7-8	0-0055-04082		സ്ക്രൂ	2		
7-9	0-35786-0390		ടെർമിനൽ പ്ലേറ്റ്	1		
7-10	0-35927-0010	1-81217053-0 ഹോൾഡർ		1		
7-11	0-35780-1048	8-98181104-0 ടെർമിനൽ അസി		1		

Machine Translated by Google

0-35000-5011 ആൾട്ടർനേറ്റർ

ഒഇഎം കസ്റ്റമർ	ഇസുസു	OEM പാർട്സ് നമ്പർ	8-98201083-1
നോമിനൽ ഔട്ട് പുട്ട്	24 വി 60 എ	വിതരണ നിബന്ധന	11.12
ഭാരം	9.9 കിലോഗ്രാം	റെഗുലേറ്റർ	ബിൽറ്റ്-ഇൻ
എഞ്ചിൻ മോഡൽ	6WG1-TC		
വാഹനം	എക്സ്ഡി52		
ഡിസൈൻ റെക്കോർഡ്	5010 5011 ക്ലിപ്പ് ചേർത്തു		
കുറിപ്പ്	കെ ടൈപ്പ് വി ബെൽറ്റ് 7 കൊടുമുടികൾ (ശമിപ്പിച്ചു) ക്ലോക്ക്‌വൈസ് റൊട്ടേഷൻ പുള്ളി 0-35000-5070 ൽ നിന്ന് വ്യത്യസ്തമാണ്.		

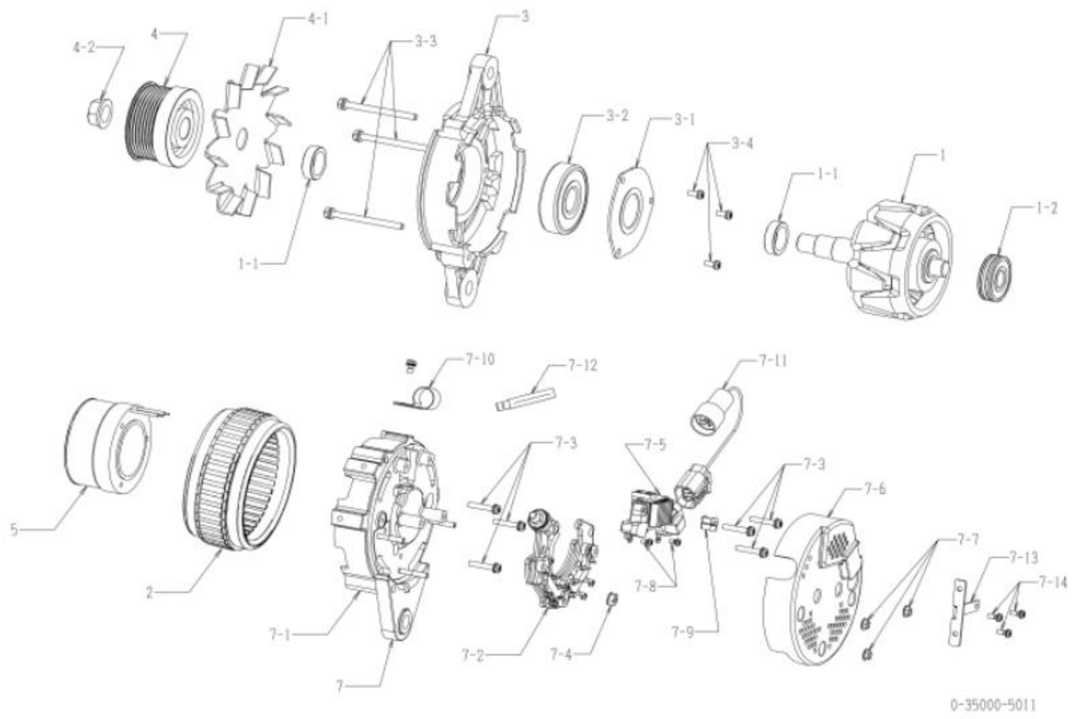

0-35000-5011 ആൾട്ടർനേറ്റർ (മേക്കർ പാർട്ട് നമ്പർ 8-98201083-1)

ഇല്ല	ഭാഗങ്ങളുടെ നമ്പർ	മേക്കർ പാർട്സ് നമ്പർ	വിവരണം	അളവ്	ലിസ്റ്റ് വില	കുറിപ്പ്
1	0-35100-0418	8-98040638-0 റോട്ടർ അസി		1		
1-1	0-35923-0240	8-97382870-0 കോളർ		2		
1-2	0-09201-0980	1-81229723-0 ബോൾ ബെയറിംഗ്		1		പിൻഭാഗം
2	0-35200-0508	8-98040640-0 സ്റ്റേറ്റർ അസി		1		
3	0-35300-0428	8-97382872-0 എഫ്.ബ്രാക്കറ്റ് അസി		1		3-1, 3-2, 3-4 എന്നിവ ഉൾപ്പെടുന്നു
3-1	0-35926-0130	1-81229760-0 റീട്ടെയ്നർ		1		
3-2	0-09201-1120	1-81229758-0 ബോൾ ബെയറിംഗ്		1		മുൻവശം
3-3	0-0275-06802	1-81229382-0 ബോൾട്ട്		3		ബോൾട്ട് വഴി
3-4	1-0055-06162	1-81229469-0 സ്ക്രൂ		3		
4	0-35411-1248	8-98181099-0 പുള്ളി		1		
4-1	0-35421-0268	8-97382874-0 ഫാൻ		1		
4-2	0-09006-0730	8-98040643-0 എൻയുടി		1		
5	0-35120-0508	8-98040645-0	ഫീൽഡ് കോയിൽ കമ്പനി	1		
7	0-35700-1238	8-98181100-0 ആർ.ബ്രാക്കറ്റ് അസി		1		5, 7-17-5, 7-8, 7-9 എന്നിവ ഉൾപ്പെടുന്നു
7-1	0-35710-1418	8-98181101-0 പിൻ ബ്രാക്കറ്റ് കമ്പനി		1		
7-2	0-35730-0858	8-98181102-0	റെക്റ്റിഫയർ അസി	1		
7-3	0-0056-05252	1-81229476-0 സ്ക്രൂ		6.		
7-4	0-33902-0090	8-98040687-0 എൻയുടി		1		
7-5	0-35719-0260	8-98040688-0 റെഗുലേറ്റർ അസി		1		
7-6	0-35760-0031	8-98181103-0 കവർ CO		1		
7-7	0-33902-0080	8-98040690-0 എൻയുടി		3		
7-8	0-0055-04082		സ്ക്രൂ	2		
7-9	0-35786-0390		ടെർമിനൽ പ്ലേറ്റ്	1		
7-10	0-35927-0010	1-81217053-0 ഹോൾഡർ		1		
7-11	0-35780-1048	8-98181104-0 ടെർമിനൽ അസി		1		
7-12	0-35931-0070	8-98212483-0	ക്ലിപ്പ്	1		
7-13	0-35927-0120		ഹോൾഡർ	1		
7-14	1-0055-06162	1-81229469-0 സ്ക്രൂ		3		

Machine Translated by Google

0-35000-5012 ആൾട്ടർനേറ്റർ

ഒഇഎം കസ്റ്റമർ	ഇസുസു	OEM പാർട്സ് നമ്പർ	8-98201083-3
നോമിനൽ ഔട്ട് പുട്ട്	24 വി 60 എ	വിതരണ നിബന്ധന	15.03□
ഭാരം	9.9 കിലോഗ്രാം	റെഗുലേറ്റർ	ബിൽറ്റ്-ഇൻ
എഞ്ചിൻ മോഡൽ	6WG1-TC		
വാഹനം	എക്സ്ഡി52		
ഡിസൈൻ റെക്കോർഡ്	5010 □ 5011 ക്ലിപ്പ് ചേർത്തു 5011 □ 5012 സ്ലൈഡ് കോളർ, ബി ടെർമിനലിന്റെ ഇൻസുലേറ്റ് ബുഷ് മാറ്റി		
കുറിപ്പ്	കെ ടൈപ്പ് വി ബെൽറ്റ് 7 കൊടുമുടികൾ (ശമിപ്പിച്ചു) ക്ലോക്ക്വൈസ് റൊട്ടേഷൻ		

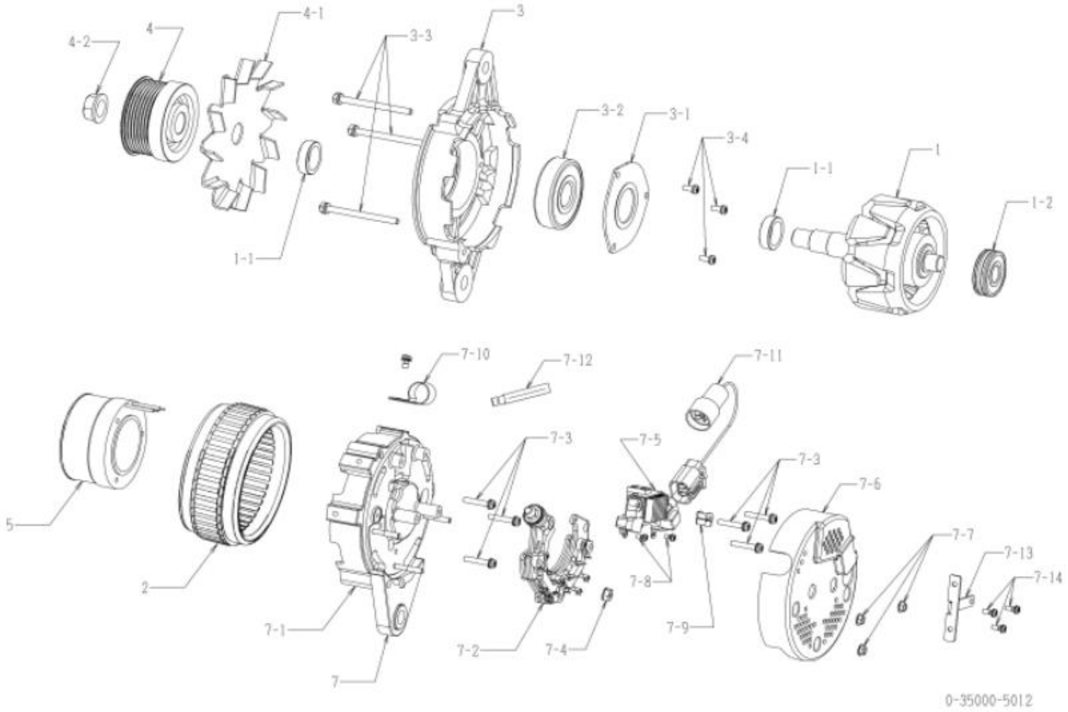

0-35000-5012 ആൾട്ടർനേറ്റർ (മേക്കർ പാർട്ട് നമ്പർ 8-98201083-3)

ഇല്ല	ഭാഗങ്ങളുടെ നമ്പർ	മേക്കർ പാർട്സ് നമ്പർ	വിവരണം	അളവ്	ലിസ്റ്റ് വില	കുറിപ്പ്
1	0-35100-0418	8-98040638-0 റോട്ടർ അസി		1		
1-1	0-35923-0240	8-97382870-0 കോളർ		2		
1-2	0-09201-0980	1-81229723-0 ബോൾ ബെയറിംഗ്		1		പിൻഭാഗം
2	0-35200-0508	8-98040640-0 സ്റ്റേറ്റർ അസി		1		
3	0-35300-0428	8-97382872-0 എഫ്.ബ്രാക്കറ്റ് അസി		1		3-1, 3-2, 3-4 എന്നിവ ഉൾപ്പെടുന്നു
3-1	0-35926-0130	1-81229760-0 റീട്ടെയ്നർ		1		
3-2	0-09201-1120	1-81229758-0 ബോൾ ബെയറിംഗ്		1		മുൻവശം
3-3	0-0275-06802	1-81229382-0 ബോൾട്ട്		3		ബോൾട്ട് വഴി
3-4	1-0055-06162	1-81229469-0 സ്ക്രൂ		3		
4	0-35411-1248	8-98181099-0 പുള്ളി		1		
4-1	0-35421-0268	8-97382874-0 ഫാൻ		1		
4-2	0-09006-0730	8-98040643-0 എൻയുടി		1		
5	0-35120-0508	8-98040645-0	ഫീൽഡ് കോയിൽ കമ്പനി	1		
7	0-35700-1380	8-98181100-1	ആർ.ബ്രാക്കറ്റ് അസി	1		5, 7-1□7-5, 7-8, 7-9 എന്നിവ ഉൾപ്പെടുന്നു
7-1	0-35710-1780	8-98191101-1 പിൻ ബ്രാക്കറ്റ് കമ്പനി		1		
7-2	0-35730-1080	8-98335685-0	റെക്റ്റിഫയർ അസി	1		
7-3	0-0056-05252	1-81229476-0 സ്ക്രൂ		6.		
7-4	0-33902-0090	8-98040687-0 എൻയുടി		1		
7-5	0-35719-0260	8-98040688-0 റെഗുലേറ്റർ അസി		1		
7-6	0-35760-0031	8-98181103-0 കവർ CO		1		
7-7	0-33902-0080	8-98040690-0 എൻയുടി		3		
7-8	0-0055-04082		സ്ക്രൂ	2		
7-9	0-35786-0390		ടെർമിനൽ പ്ലേറ്റ്	1		
7-10	0-35927-0010	1-81217053-0 ഹോൾഡർ		1		
7-11	0-35780-1048	8-98181104-0 ടെർമിനൽ അസി		1		
7-12	0-35931-0070	8-98212483-0	ക്ലിപ്പ്	1		
7-13	0-35927-0120		ഹോൾഡർ	1		
7-14	1-0055-06162	1-81229469-0 സ്ക്രൂ		3		

Machine Translated by Google

0-35000-5013 ആൾട്ടർനേറ്റർ

ഒഇഎം കസ്റ്റമർ	ഇസുസു	OEM പാർട്സ് നമ്പർ	8-98201083-4
നോമിനൽ ഔട്ട് പുട്ട്	24 വി 60 എ	വിതരണ നിബന്ധന	16.06□
ഭാരം	9.9 കിലോഗ്രാം	റെഗുലേറ്റർ	ബിൽറ്റ്-ഇൻ
എഞ്ചിൻ മോഡൽ	6WG1-TC		
വാഹനം	എക്സ്ഡി52		
ഡിസൈൻ റെക്കോർഡ്	5010 □ 5011 ക്ലിപ്പ് ചേർത്തു 5011 □ 5012 സ്ലൈഡ് കോളർ, ബി ടെർമിനലിന്റെ ഇൻസുലേറ്റ് ബുഷ് മാറ്റി 5012 □ 5013 റെഗുലേറ്റർ മാറ്റി		
കുറിപ്പ്	കെ ടൈപ്പ് വി ബെൽറ്റ് 7 കൊടുമുടികൾ (ശമിപ്പിച്ചു) ക്ലോക്ക്‌വൈസ് റൊട്ടേഷൻ		

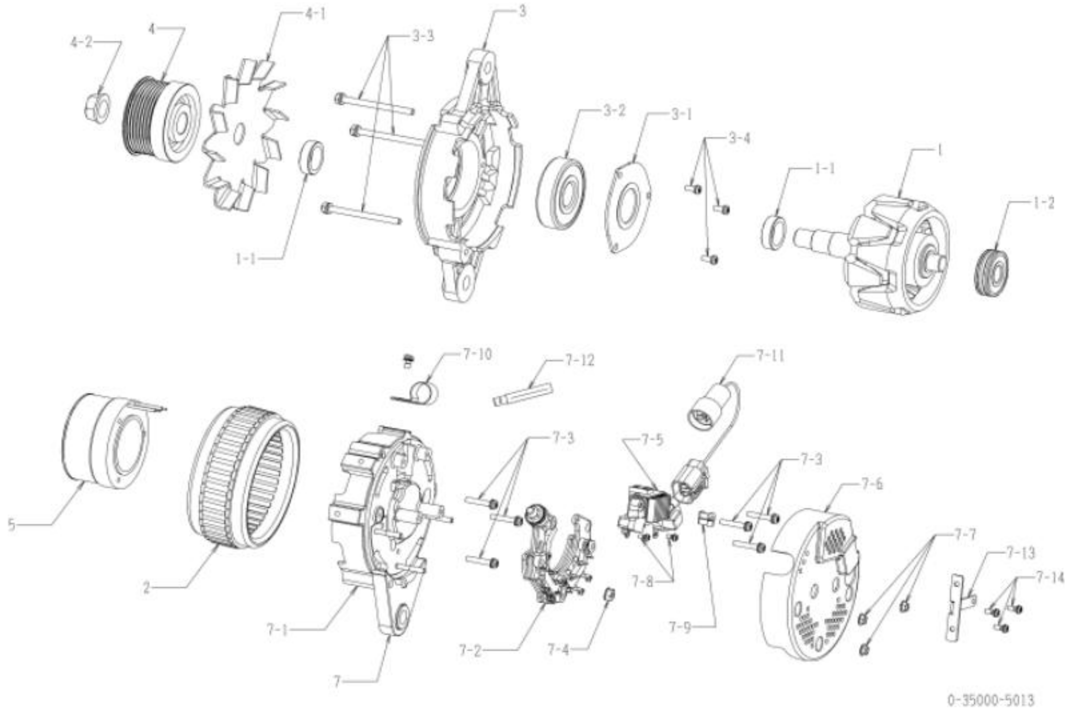

0-35000-5013 ആൾട്ടർനേറ്റർ (മേക്കർ പാർട്ട് നമ്പർ 8-98201083-4)

ഇല്ല	ഭാഗങ്ങളുടെ നമ്പർ	മേക്കർ പാർട്സ് നമ്പർ	വിവരണം	അളവ്	ലിസ്റ്റ് വില	കുറിപ്പ്
1	0-35100-0418	8-98040638-0 റോട്ടർ അസി		1		
1-1	0-35923-0240	8-97382870-0 കോളർ		2		
1-2	0-09201-0980	1-81229723-0 ബോൾ ബെയറിംഗ്		1		പിൻഭാഗം
2	0-35200-0508	8-98040640-0 സ്റ്റേറ്റർ അസി		1		
3	0-35300-0428	8-97382872-0 എഫ്.ബ്രാക്കറ്റ് അസി		1		3-1, 3-2, 3-4 എന്നിവ ഉൾപ്പെടുന്നു
3-1	0-35926-0130	1-81229760-0 റീട്ടെയ്നർ		1		
3-2	0-09201-1120	1-81229758-0 ബോൾ ബെയറിംഗ്		1		മുൻവശം
3-3	0-0275-06802	1-81229382-0 ബോൾട്ട്		3		ബോൾട്ട് വഴി
3-4	1-0055-06162	1-81229469-0 സ്ക്രൂ		3		
4	0-35411-1248	8-98181099-0 പുള്ളി		1		
4-1	0-35421-0268	8-97382874-0 ഫാൻ		1		
4-2	0-09006-0730	8-98040643-0 എൻയുടി		1		
5	0-35120-0508	8-98040645-0	ഫീൽഡ് കോയിൽ കമ്പനി	1		
7	0-35700-1381	8-98367600-0 ആർ.ബ്രാക്കറ്റ് അസി		1		5, 7-1□7-5, 7-8, 7-9 എന്നിവ ഉൾപ്പെടുന്നു
7-1	0-35710-1780	8-98191101-1 പിൻ ബ്രാക്കറ്റ് കമ്പനി		1		
7-2	0-35730-1080	8-98335685-0	റെക്റ്റിഫയർ അസി	1		
7-3	0-0056-05252	1-81229476-0 സ്ക്രൂ		6.		
7-4	0-33902-0090	8-98040687-0 എൻയുടി		1		
7-5	0-35719-0330	8-98352534-0 റെഗുലേറ്റർ അസി		1		
7-6	0-35760-0031	8-98181103-0 കവർ CO		1		
7-7	0-33902-0080	8-98040690-0 എൻയുടി		3		
7-8	0-0055-04082		സ്ക്രൂ	2		
7-9	0-35786-0390		ടെർമിനൽ പ്ലേറ്റ്	1		
7-10	0-35927-0010	1-81217053-0 ഹോൾഡർ		1		
7-11	0-35780-1048	8-98181104-0 ടെർമിനൽ അസി		1		
7-12	0-35931-0070	8-98212483-0	ക്ലിപ്പ്	1		
7-13	0-35927-0120		ഹോൾഡർ	1		
7-14	1-0055-06162	1-81229469-0 സ്ക്രൂ		3		

Machine Translated by Google

0-35000-5021 ആൾട്ടർനേറ്റർ

ഒഇഎം കസ്റ്റമർ	ഇസുസു	OEM പാർട്സ് നമ്പർ	8-98201084-1
നോമിനൽ ഔട്ട് പുട്ട്	24 വി 50 എ	വിതരണ നിബന്ധന	11.12□
ഭാരം	9.9 കിലോഗ്രാം	റെഗുലേറ്റർ	ബിൽറ്റ്-ഇൻ
എഞ്ചിൻ മോഡൽ	6WG1-TC		
വാഹനം	എക്സ്ഡി52		
ഡിസൈൻ റെക്കോർഡ്	5020 □ 5021 ക്ലിപ്പ് ചേർത്തു		
കുറിപ്പ്	കെ ടൈപ്പ് വി ബെൽറ്റ് 7 കൊടുമുടികൾ (ശമിപ്പിച്ചു) ക്ലോക്ക്‌വൈസ് റൊട്ടേഷൻ പുള്ളി 0-35000-5060 ൽ നിന്ന് വ്യത്യസ്തമാണ്.		

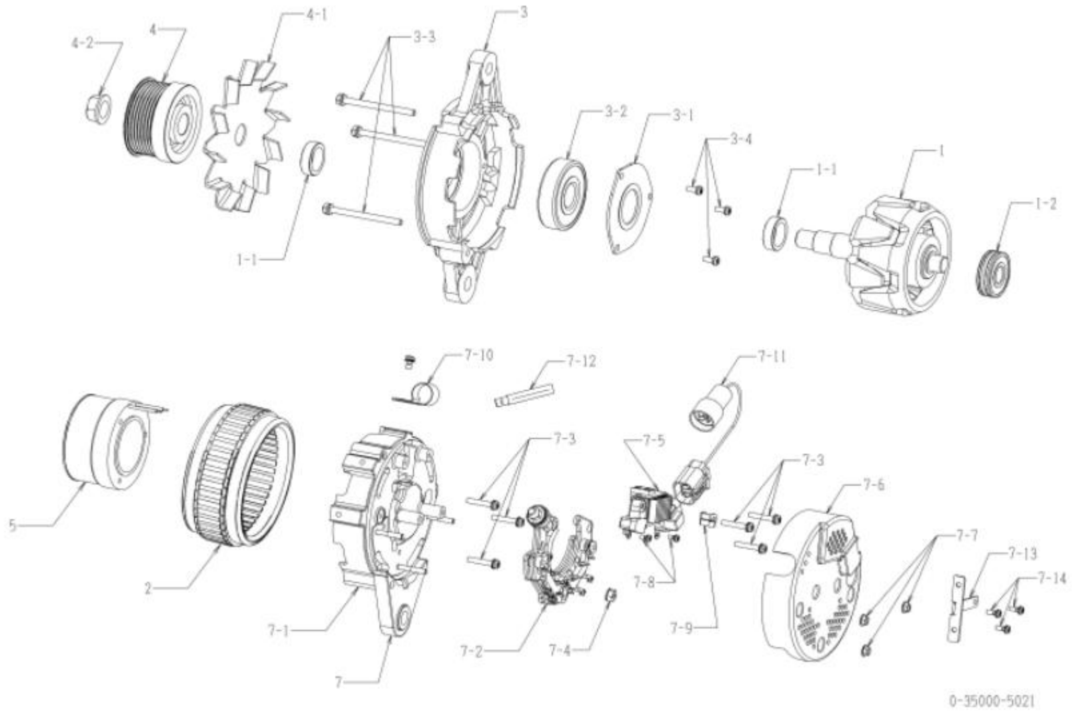

0-35000-5021 ആൾട്ടർനേറ്റർ (മേക്കർ പാർട്ട് നമ്പർ 8-98201084-1)

ഇല്ല	ഭാഗങ്ങളുടെ നമ്പർ	മേക്കർ പാർട്സ് നമ്പർ	വിവരണം	അളവ്	ലിസ്റ്റ് വില	കുറിപ്പ്
1	0-35100-0418	8-98040638-0 റോട്ടർ അസി		1		
1-1	0-35923-0240	8-97382870-0 കോളർ		2		
1-2	0-09201-0980	1-81229723-0 ബോൾ ബെയറിംഗ്		1		പിൻഭാഗം
2	0-35200-0498	8-98040639-0 സ്റ്റേറ്റർ അസി		1		
3	0-35300-0428	8-97382872-0 എഫ്.ബ്രാക്കറ്റ് അസി		1		3-1, 3-2, 3-4 എന്നിവ ഉൾപ്പെടുന്നു
3-1	0-35926-0130	1-81229760-0 റീട്ടെയ്നർ		1		
3-2	0-09201-1120	1-81229758-0 ബോൾ ബെയറിംഗ്		1		മുൻവശം
3-3	0-0275-06802	1-81229382-0 ബോൾട്ട്		3		ബോൾട്ട് വഴി
3-4	1-0055-06162	1-81229469-0 സ്ക്രൂ		3		
4	0-35411-1248	8-98181099-0 പുള്ളി		1		
4-1	0-35421-0268	8-97382874-0 ഫാൻ		1		
4-2	0-09006-0730	8-98040643-0 എൻയുടി		1		
5	0-35120-0508	8-98040645-0	ഫീൽഡ് കോയിൽ കമ്പനി	1		
7	0-35700-1238	8-98181100-0 ആർ.ബ്രാക്കറ്റ് അസി		1		5, 7-1□7-5, 7-8, 7-9 എന്നിവ ഉൾപ്പെടുന്നു
7-1	0-35710-1418	8-98181101-0 പിൻ ബ്രാക്കറ്റ് കമ്പനി		1		
7-2	0-35730-0858	8-98181102-0	റെക്റ്റിഫയർ അസി	1		
7-3	0-0056-05252	1-81229476-0 സ്ക്രൂ		6.		
7-4	0-33902-0090	8-98040687-0 എൻയുടി		1		
7-5	0-35719-0260	8-98040688-0 റെഗുലേറ്റർ അസി		1		
7-6	0-35760-0031	8-98181103-0 കവർ co		1		
7-7	0-33902-0080	8-98040690-0 എൻയുടി		3		
7-8	0-0055-04082		സ്ക്രൂ	2		
7-9	0-35786-0390		ടെർമിനൽ പ്ലേറ്റ്	1		
7-10	0-35927-0010	1-81217053-0 ഹോൾഡർ		1		
7-11	0-35780-1048	8-98181104-0 ടെർമിനൽ അസി		1		
7-12	0-35931-0070	8-98212483-0	ക്ലിപ്പ്	1		
7-13	0-35927-0120		ഹോൾഡർ	1		
7-14	1-0055-06162	1-81229469-0 സ്ക്രൂ		3		

Machine Translated by Google

0-35000-5022 ആൾട്ടർനേറ്റർ

ഒഇഎം കസ്റ്റമർ	ഇസുസു	OEM പാർട്സ് നമ്പർ	8-98201084-3
നോമിനൽ ഔട്ട് പുട്ട്	24 വി 50 എ	വിതരണ നിബന്ധന	15.03
ഭാരം	9.9 കിലോഗ്രാം	റെഗുലേറ്റർ	ബിൽറ്റ്-ഇൻ
എഞ്ചിൻ മോഡൽ	6WG1-TC		
വാഹനം	എക്സ്ഡി52		
ഡിസൈൻ റെക്കോർഡ്	5020 5021 ക്ലിപ്പ് ചേർത്തു 5021 5022 സ്ലൈഡ് കോളർ, ബി ടെർമിനലിന്റെ ഇൻസുലേറ്റ് ബുഷ് മാറ്റി		
കുറിപ്പ്	കെ ടൈപ്പ് വി ബെൽറ്റ് 7 കൊടുമുടികൾ (ശമിപ്പിച്ചു) ക്ലോക്ക്വൈസ് റൊട്ടേഷൻ പുള്ളി 0-35000-5061 ൽ നിന്ന് വ്യത്യസ്തമാണ്.		

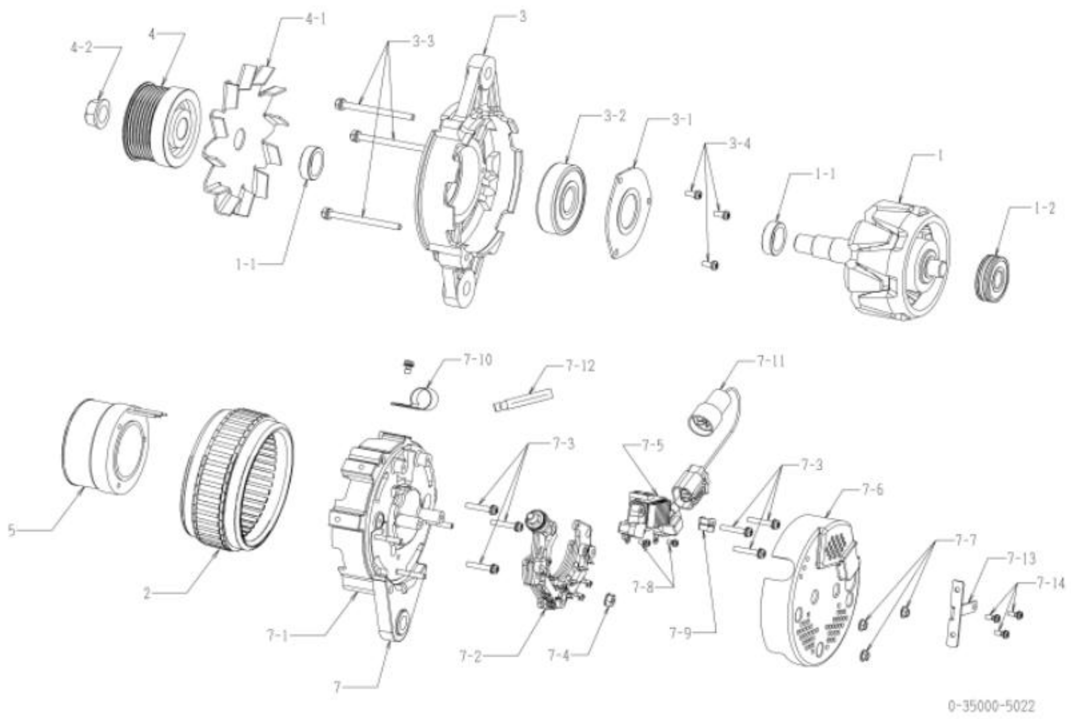

0-35000-5022 ആൾട്ടർനേറ്റർ (മേക്കർ പാർട്ട് നമ്പർ 8-98201084-3)

ഇല്ല	ഭാഗങ്ങളുടെ നമ്പർ	മേക്കർ പാർട്സ് നമ്പർ	വിവരണം	അളവ്	ലിസ്റ്റ് വില	കുറിപ്പ്
1	0-35100-0418	8-98040638-0 റോട്ടർ അസി		1		
1-1	0-35923-0240	8-97382870-0 കോളർ		2		
1-2	0-09201-0980	1-81229723-0 ബോൾ ബെയറിംഗ്		1		പിൻഭാഗം
2	0-35200-0498	8-98040639-0 സ്റ്റേറ്റർ അസി		1		
3	0-35300-0428	8-97382872-0 എഫ്.ബ്രാക്കറ്റ് അസി		1		3-1, 3-2, 3-4 എന്നിവ ഉൾപ്പെടുന്നു
3-1	0-35926-0130	1-81229760-0 റീട്ടെയ്നർ		1		
3-2	0-09201-1120	1-81229758-0 ബോൾ ബെയറിംഗ്		1		മുൻവശം
3-3	0-0275-06802	1-81229382-0 ബോൾട്ട്		3		ബോൾട്ട് വഴി
3-4	1-0055-06162	1-81229469-0 സ്ക്രൂ		3		
4	0-35411-1248	8-98181099-0 പുള്ളി		1		
4-1	0-35421-0268	8-97382874-0 ഫാൻ		1		
4-2	0-09006-0730	8-98040643-0 എൻയുടി		1		
5	0-35120-0508	8-98040645-0	ഫീൽഡ് കോയിൽ കമ്പനി	1		
7	0-35700-1380	8-98181100-1	ആർ.ബ്രാക്കറ്റ് അസി	1		5, 7-17-5, 7-8, 7-9 എന്നിവ ഉൾപ്പെടുന്നു
7-1	0-35710-1780	8-98191101-1 പിൻ ബ്രാക്കറ്റ് കമ്പനി		1		
7-2	0-35730-1080	8-98335685-0	റെക്റ്റിഫയർ അസി	1		
7-3	0-0056-05252	1-81229476-0 സ്ക്രൂ		6.		
7-4	0-33902-0090	8-98040687-0 എൻയുടി		1		
7-5	0-35719-0260	8-98040688-0 റെഗുലേറ്റർ അസി		1		
7-6	0-35760-0031	8-98181103-0 കവർ CO		1		
7-7	0-33902-0080	8-98040690-0 എൻയുടി		3		
7-8	0-0055-04082		സ്ക്രൂ	2		
7-9	0-35786-0390		ടെർമിനൽ പ്ലേറ്റ്	1		
7-10	0-35927-0010	1-81217053-0 ഹോൾഡർ		1		
7-11	0-35780-1048	8-98181104-0 ടെർമിനൽ അസി		1		
7-12	0-35931-0070	8-98212483-0	ക്ലിപ്പ്	1		
7-13	0-35927-0120		ഹോൾഡർ	1		
7-14	1-0055-06162	1-81229469-0 സ്ക്രൂ		3		

Machine Translated by Google

0-35000-5023 ആൾട്ടർനേറ്റർ

ഒഇഎം കസ്റ്റമർ	ഇസുസു	OEM പാർട്സ് നമ്പർ	8-98201084-4
നോമിനൽ ഔട്ട് പുട്ട്	24 വി 50 എ	വിതരണ നിബന്ധന	16.06□
ഭാരം	9.9 കിലോഗ്രാം	റെഗുലേറ്റർ	ബിൽറ്റ്-ഇൻ
എഞ്ചിൻ മോഡൽ	6WG1-TC		
വാഹനം	എക്സ്ഡി52		
ഡിസൈൻ റെക്കോർഡ്	5020 □ 5021 ക്ലിപ്പ് ചേർത്തു 5021 □ 5022 സ്ലൈഡ് കോളർ, ബി ടെർമിനലിന്റെ ഇൻസുലേറ്റ് ബുഷ് മാറ്റി 5022 □ 5023 റെഗുലേറ്റർ മാറ്റി		
കുറിപ്പ്	കെ ടൈപ്പ് വി ബെൽറ്റ് 7 കൊടുമുടികൾ (ശമിപ്പിച്ചു) ക്ലോക്ക്വൈസ് റൊട്ടേഷൻ പുള്ളി 0-35000-5062 ൽ നിന്ന് വ്യത്യസ്തമാണ്.		

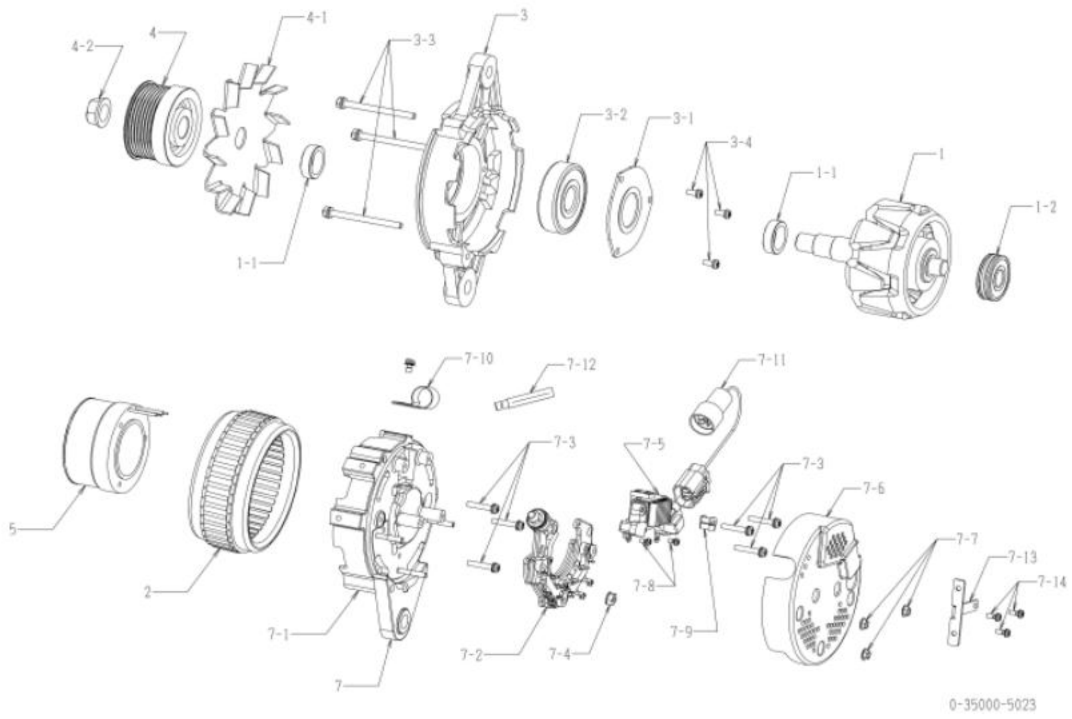

0-35000-5023 ആൾട്ടർനേറ്റർ (മേക്കർ പാർട്ട് നമ്പർ 8-98201084-4)

ഇല്ല	ഭാഗങ്ങളുടെ നമ്പർ	മേക്കർ പാർട്സ് നമ്പർ	വിവരണം	അളവ്	ലിസ്റ്റ് വില	കുറിപ്പ്
1	0-35100-0418	8-98040638-0	റോട്ടർ അസി	1		
1-1	0-35923-0240	8-97382870-0	കോളർ	2		
1-2	0-09201-0980	1-81229723-0	ബോൾ ബെയറിംഗ്	1		പിൻഭാഗം
2	0-35200-0498	8-98040639-0	സ്റ്റേറ്റർ അസി	1		
3	0-35300-0428	8-97382872-0	എഫ്.ബ്രാക്കറ്റ് അസി	1		3-1, 3-2, 3-4 എന്നിവ ഉൾപ്പെടുന്നു
3-1	0-35926-0130	1-81229760-0	റീട്ടെയ്നർ	1		
3-2	0-09201-1120	1-81229758-0	ബോൾ ബെയറിംഗ്	1		മുൻവശം
3-3	0-0275-06802	1-81229382-0	ബോൾട്ട്	3		ബോൾട്ട് വഴി
3-4	1-0055-06162	1-81229469-0	സ്ക്രൂ	3		
4	0-35411-1248	8-98181099-0	പുള്ളി	1		
4-1	0-35421-0268	8-97382874-0	ഫാൻ	1		
4-2	0-09006-0730	8-98040643-0	എൻയുടി	1		
5	0-35120-0508	8-98040645-0	ഫീൽഡ് കോയിൽ കമ്പനി	1		
7	0-35700-1381	8-98367600-0	ആർ.ബ്രാക്കറ്റ് അസി	1		5, 7-1□7-5, 7-8, 7-9 എന്നിവ ഉൾപ്പെടുന്നു
7-1	0-35710-1780	8-98191101-1	പിൻ ബ്രാക്കറ്റ് കമ്പനി	1		
7-2	0-35730-1080	8-98335685-0	റെക്റ്റിഫയർ അസി	1		
7-3	0-0056-05252	1-81229476-0	സ്ക്രൂ	6.		
7-4	0-33902-0090	8-98040687-0	എൻയുടി	1		
7-5	0-35719-0330	8-98040688-0	റെഗുലേറ്റർ അസി	1		
7-6	0-35760-0031	8-98181103-0	കവർ CO	1		
7-7	0-33902-0080	8-98040690-0	എൻയുടി	3		
7-8	0-0055-04082		സ്ക്രൂ	2		
7-9	0-35786-0390		ടെർമിനൽ പ്ലേറ്റ്	1		
7-10	0-35927-0010	1-81217053-0	ഹോൾഡർ	1		
7-11	0-35780-1048	8-98181104-0	ടെർമിനൽ അസി	1		
7-12	0-35931-0070	8-98212483-0	ക്ലിപ്പ്	1		
7-13	0-35927-0120		ഹോൾഡർ	1		
7-14	1-0055-06162	1-81229469-0	സ്ക്രൂ	3		

Machine Translated by Google

0-35000-5141 ആൾട്ടർനേറ്റർ

ഒഇഎം കസ്റ്റമർ	ഇസുസു	OEM പാർട്സ് നമ്പർ	8-98307701-0
നോമിനൽ ഔട്ട് പുട്ട്	24 വി 90 എ	വിതരണ നിബന്ധന	15.01
ഭാരം	10.5 കിലോഗ്രാം	റെഗുലേറ്റർ	ബിൽറ്റ്-ഇൻ
എഞ്ചിൻ മോഡൽ	4HK1-TC		
വാഹനം	ടി.കെ.ജി-എഫ്.ആർ.ആർ 90		
ഡിസൈൻ റെക്കോർഡ്	5140 5141 റെഗുലേറ്റർ മാറ്റി		
കുറിപ്പ്	13 ടൈപ്പ് വി ബെൽറ്റ് സിംഗിൾ പീക്ക്, കെ ടൈപ്പ് വി ബെൽറ്റ് 7 പീക്കുകൾ ക്ലോക്ക്വൈസ് റൊട്ടേഷൻ		

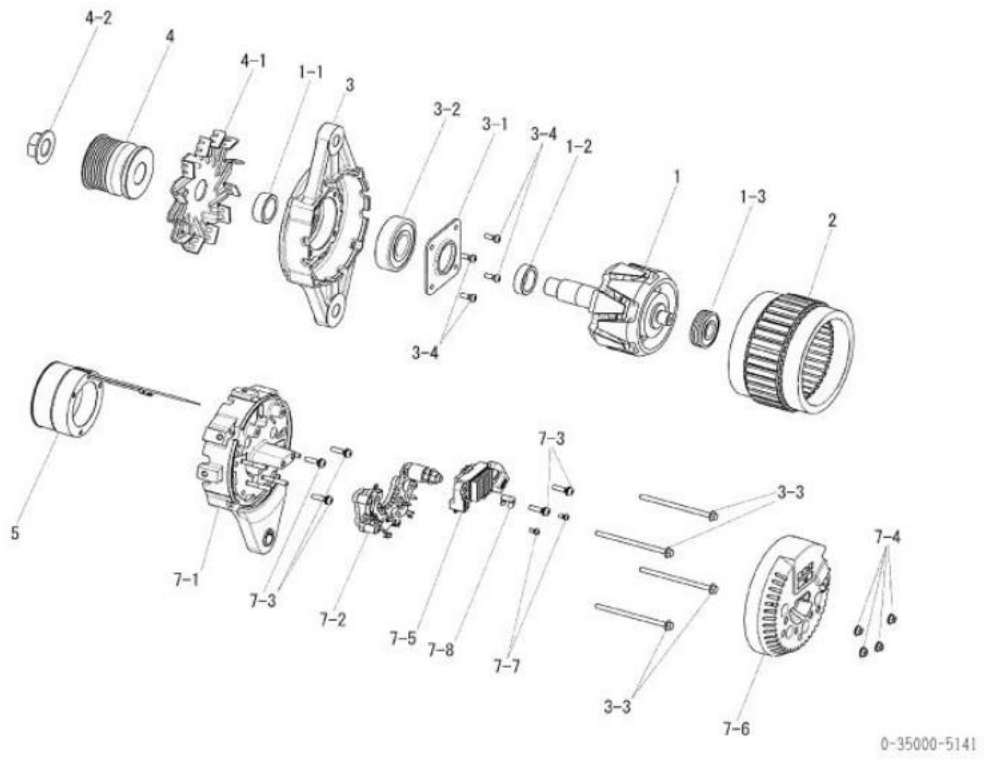

0-35000-5141 ആൾട്ടർനേറ്റർ (മേക്കർ പാർട്ട് നമ്പർ 8-98307701-0)

ഇല്ല	ഭാഗങ്ങളുടെ നമ്പർ	മേക്കർ പാർട്സ് നമ്പർ	വിവരണം	അളവ്	ലിസ്റ്റ് വില	കുറിപ്പ്
ˌ	0-35100-0920	8-98260553-0	റോട്ടർ അസി	ˌ		
1-1	0-35923-0500	8-98260554-0 കോളർ		ˌ		
1-2	0-35923-0520	8-98260556-0 കോളർ		ˌ		
1-3	0-09201-1560	8-98260557-0	ബോൾ ബെയറിംഗ്	ˌ		
2	0-35200-0610	8-98260559-0	സ്റ്റേറ്റർ അസി	ˌ		
3	0-35300-0530	8-98260561-0	എഫ്.ബ്രാക്കറ്റ് അസി	ˌ		3-1, 3-2, 3-4 എന്നിവ ഉൾപ്പെടുന്നു
3-1	0-35926-0220	8-98260562-0	റീട്ടെയ്നർ	ˌ		
3-2	0-09201-1450	8-98260563-0	ബോൾ ബെയറിംഗ്	ˌ		
3-3	0-09001-6040	8-98260564-0 ബോൾട്ട്		4		ബോൾട്ട് വഴി
3-4	0-0055-05142		സ്ക്രൂ	4		
4	0-35411-1320	8-98274284-0 പുള്ളി		ˌ		
4-1	0-35421-0310	8-98260568-0 ഫാൻ		ˌ		
4-2	0-09006-0800	8-98260569-0 എൻയുടി		ˌ		
5	0-35120-0600	8-98260571-0	ഫീൽഡ് കോയിൽ കമ്പനി	ˌ		
7-1	0-35710-1730	8-98260575-0	പിൻ ബ്രാക്കറ്റ് കമ്പനി	ˌ		
7-2	0-35730-0950	8-98260577-0	റെക്റ്റിഫയർ അസി	ˌ		
7-3	0-0056-05202		സ്ക്രൂ	5		
7-4	0-33902-0080	8-98040690-0 എൻയുടി		4		
7-5	0-35719-0330	8-98352534-0	റെഗുലേറ്റർ അസി	ˌ		
7-6	0-35760-0070	8-98260581-0 കവർ CO		ˌ		
7-7	0-0055-04082		സ്ക്രൂ	2		
7-8	0-35786-0390		ടെർമിനൽ പ്ലേറ്റ്	ˌ		

Machine Translated by Google

0-35000-5142 ആൾട്ടർനേറ്റർ

ഒഇഎം കസ്റ്റമർ	ഇസുസു	OEM പാർട്സ് നമ്പർ	8-98317669-0
നോമിനൽ ഔട്ട് പുട്ട്	24 വി 90 എ	വിതരണ നിബന്ധന	16.06
ഭാരം	10.5 കിലോഗ്രാം	റെഗുലേറ്റർ	ബിൽറ്റ്-ഇൻ
എഞ്ചിൻ മോഡൽ	4HK1-TC		
വാഹനം	ടി.കെ.ജി-എഫ്.ആർ.ആർ 90		
ഡിസൈൻ റെക്കോർഡ്	5140 5141 റെഗുലേറ്റർ മാറ്റി 5141 5142 റെഗുലേറ്റർ മാറ്റി		
കുറിപ്പ്	13 ടൈപ്പ് വി ബെൽറ്റ് സിംഗിൾ പീക്ക്, കെ ടൈപ്പ് വി ബെൽറ്റ് 7 പീക്കുകൾ ക്ലോക്ക്വൈസ് റൊട്ടേഷൻ		

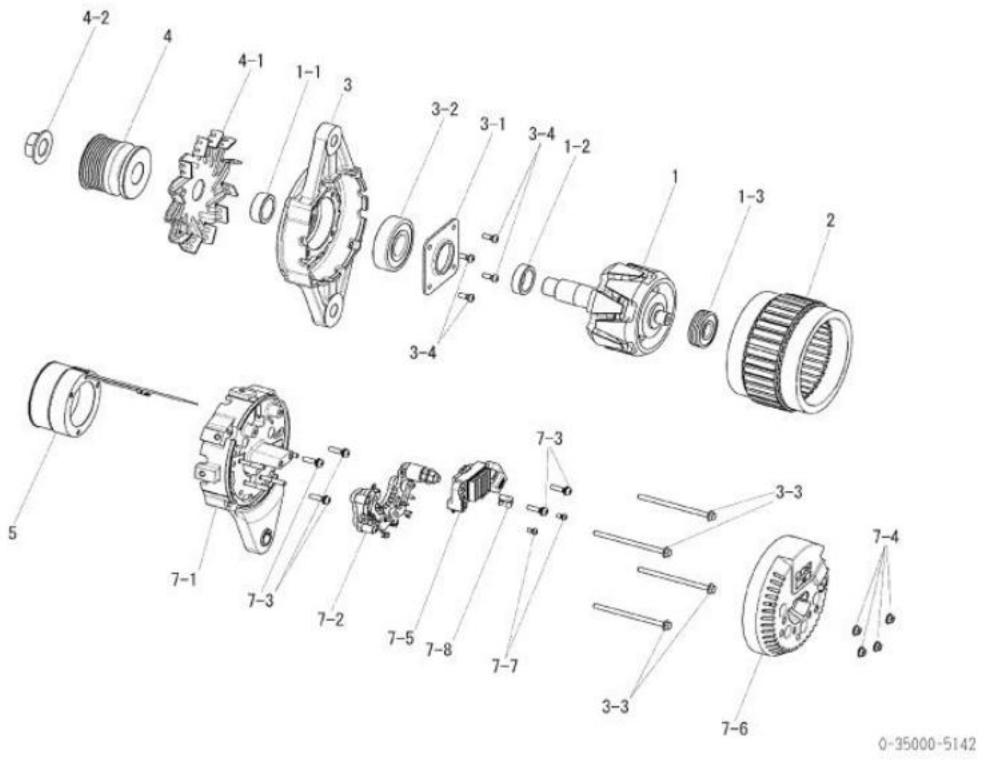

0-35000-5142 ആൾട്ടർനേറ്റർ (മേക്കർ പാർട്ട് നമ്പർ 8-98317669-0)

ഇല്ല	ഭാഗങ്ങളുടെ നമ്പർ	മേക്കർ പാർട്സ് നമ്പർ	വിവരണം	അളവ്	ലിസ്റ്റ് വില	കുറിപ്പ്
1	0-35100-0920	8-98260553-0 റോട്ടർ അസി		1		
1-1	0-35923-0500	8-98260554-0 കോളർ		1		
1-2	0-35923-0520	8-98260556-0 കോളർ		1		
1-3	0-09201-1560	8-98260557-0 ബോൾ ബെയറിംഗ്		1		
2	0-35200-0610	8-98260559-0 സ്റ്റേറ്റർ അസി		1		
3	0-35300-0530	8-98260561-0 എഫ്.ബ്രാക്കറ്റ് അസി		1		3-1, 3-2, 3-4 എന്നിവ ഉൾപ്പെടുന്നു
3-1	0-35926-0220	8-98260562-0 റീട്ടെയ്നർ		1		
3-2	0-09201-1450	8-98260563-0 ബോൾ ബെയറിംഗ്		1		
3-3	0-09001-6040	8-98260564-0 ബോൾട്ട്		4		ബോൾട്ട് വഴി
3-4	0-0055-05142		സ്ക്രൂ	4		
4	0-35411-1320	8-98274284-0 പുള്ളി		1		
4-1	0-35421-0310	8-98260568-0 ഫാൻ		1		
4-2	0-09006-0800	8-98260569-0 എൻയുടി		1		
5	0-35120-0600	8-98260571-0	ഫീൽഡ് കോയിൽ കമ്പനി	1		
7-1	0-35710-1730	8-98260575-0 പിൻ ബ്രാക്കറ്റ് കമ്പനി		1		
7-2	0-35730-0950	8-98260577-0	റെക്റ്റിഫയർ അസി	1		
7-3	0-0056-05202		സ്ക്രൂ	5		
7-4	0-33902-0080	8-98040690-0 എൻയുടി		4		
7-5	0-35719-0330	8-98352534-0 റെഗുലേറ്റർ അസി		1		
7-6	0-35760-0070	8-98260581-0 കവർ CO		1		
7-7	0-0055-04082		സ്ക്രൂ	2		
7-8	0-35786-0390		ടെർമിനൽ പ്ലേറ്റ്	1		

Machine Translated by Google

0-35000-5150 ആൾട്ടർനേറ്റർ

ഒഇഎം കസ്റ്റമർ	ഇസുസു	OEM പാർട്സ് നമ്പർ	8-98013461-4
നോമിനൽ ഔട്ട് പുട്ട്	24 വി 50 എ	വിതരണ നിബന്ധന	13.10
ഭാരം	9.9 കിലോഗ്രാം	റെഗുലേറ്റർ	ബിൽറ്റ്-ഇൻ
എഞ്ചിൻ മോഡൽ	6HK1-TC ന്റെ സവിശേഷതകൾ		
വാഹനം	എഫ്ആർആർ34, എഫ്ടിആർ34		
ഡിസൈൻ റെക്കോർഡ്	4893 5150 പുള്ളി മാറ്റി		
കുറിപ്പ്	കെ ടൈപ്പ് വി ബെൽറ്റ് 9 പീക്കുകൾ ക്ലോക്ക്വൈസ് റൊട്ടേഷൻ പുള്ളി 0-35000-5170 ൽ നിന്ന് വ്യത്യസ്തമാണ്.		

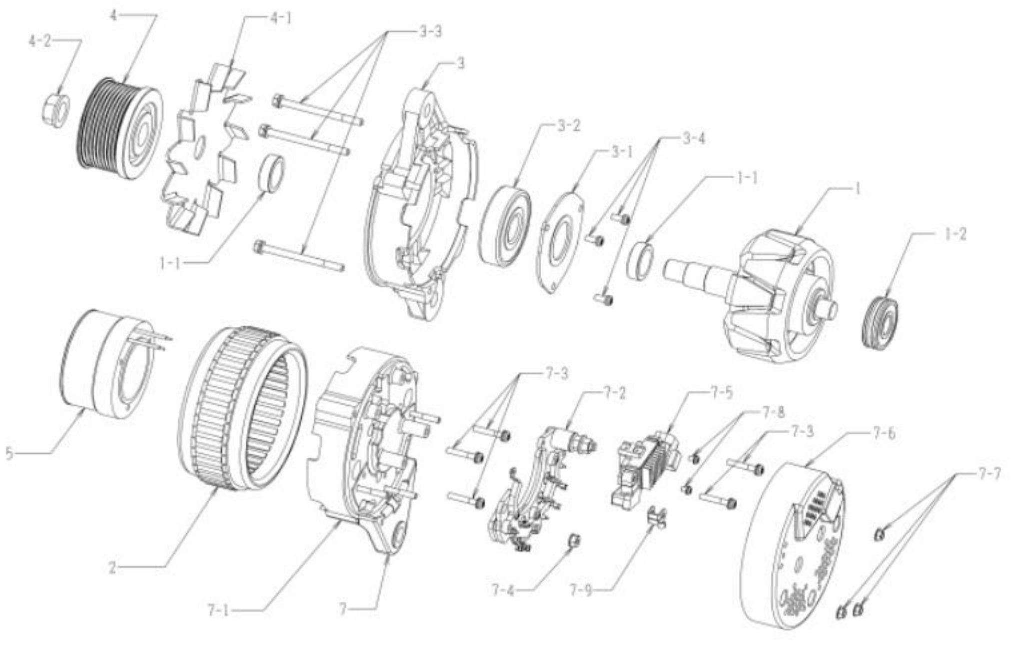

0-35000-5150

0-35000-5150 ആൾട്ടർനേറ്റർ (മേക്കർ പാർട്ട് നമ്പർ 8-98013461-4)

ഇല്ല	ഭാഗങ്ങളുടെ നമ്പർ	മേക്കർ പാർട്സ് നമ്പർ	വിവരണം	അളവ്	ലിസ്റ്റ് വില	കുറിപ്പ്
1	0-35100-0418	8-98040638-0 റോട്ടർ അസി		1		
1-1	0-35923-0240	8-97382870-0 കോളർ		2		
1-2	0-09201-0980	1-81229723-0 ബോൾ ബെയറിംഗ്		1		പിൻഭാഗം
2	0-35200-0498	8-98040639-0 സ്റ്റേറ്റർ അസി		1		
3	0-35300-0428	8-97382872-0 എഫ്.ബ്രാക്കറ്റ് അസി		1		3-1, 3-2, 3-4 എന്നിവ ഉൾപ്പെടുന്നു
3-1	0-35926-0130	1-81229760-0 റീട്ടെയ്നർ		1		
3-2	0-09201-1120	1-81229758-0 ബോൾ ബെയറിംഗ്		1		മുൻവശം
3-3	0-0275-06802	1-81229382-0 ബോൾട്ട്		3		ബോൾട്ട് വഴി
3-4	1-0055-06162	1-81229469-0 സ്ക്രൂ		3		
4	0-35411-1171	8-98040641-0 പുള്ളി		1		
4-1	0-35421-0268	8-97382874-0 ഫാൻ		1		
4-2	0-09006-0730	8-98040643-0 എൻയുടി		1		
5	0-35120-0508	8-98040645-0	ഫീൽഡ് കോയിൽ കമ്പനി	1		
7	0-35700-1068	8-98040684-0 ആർ.ബ്രാക്കറ്റ് അസി		1		5, 7-1 7-5, 7-8, 7-9 എന്നിവ ഉൾപ്പെടുന്നു
7-1	0-35710-1418	8-98181101-0 പിൻ ബ്രാക്കറ്റ് കമ്പനി		1		
7-2	0-35730-0761	8-98040686-0	റെക്റ്റിഫയർ അസി	1		
7-3	0-0056-05252	1-81229476-0 സ്ക്രൂ		5		
7-4	0-33902-0090	8-98040687-0 എൻയുടി		1		
7-5	0-35719-0260	8-98040688-0 റെഗുലേറ്റർ അസി		1		
7-6	0-35760-0031	8-98181103-0 കവർ CO		1		
7-7	0-33902-0080	8-98040690-0 എൻയുടി		3		
7-8	0-0055-04082		സ്ക്രൂ	2		
7-9	0-35786-0390		ടെർമിനൽ പ്ലേറ്റ്	1		

Machine Translated by Google

0-35000-5151 ആൾട്ടർനേറ്റർ

ഒഇഎം കസ്റ്റമർ	ഇസുസു	OEM പാർട്സ് നമ്പർ	8-98013461-5
നോമിനൽ ഔട്ട് പുട്ട്	24 വി 50 എ	വിതരണ നിബന്ധന	15.03□
ഭാരം	9.9 കിലോഗ്രാം	റെഗുലേറ്റർ	ബിൽറ്റ്-ഇൻ
എഞ്ചിൻ മോഡൽ	6HK1-TC ന്റെ സവിശേഷതകൾ		
വാഹനം	എഫ്ആർആർ34, എഫ്ടിആർ34		
ഡിസൈൻ റെക്കോർഡ്	4898 □ 5150 പുള്ളി മാറ്റി 5150 □ 5151 സ്ലൈഡ് കോളർ മാറ്റി		
കുറിപ്പ്	കെ ടൈപ്പ് വി ബെൽറ്റ് 9 പീക്കുകൾ ക്ലോക്ക്വൈസ് റൊട്ടേഷൻ പുള്ളി 0-35000-5171 ൽ നിന്ന് വ്യത്യസ്തമാണ്.		

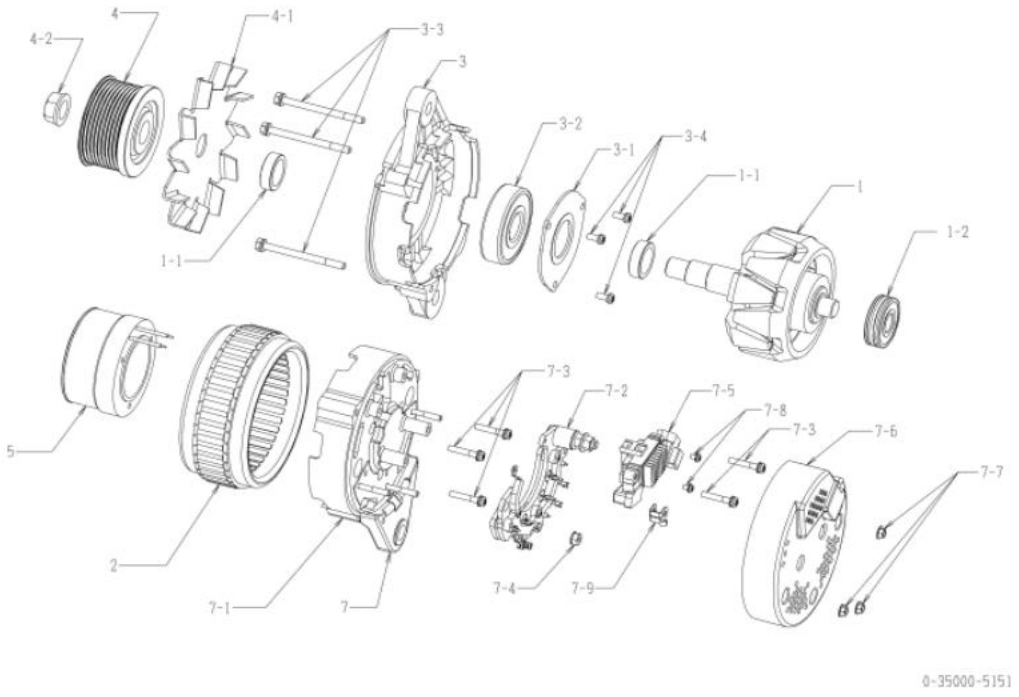

0-35000-5151 ആൾട്ടർനേറ്റർ (മേക്കർ പാർട്ട് നമ്പർ 8-98013461-5)

ഇല്ല	ഭാഗങ്ങളുടെ നമ്പർ	മേക്കർ പാർട്സ് നമ്പർ	വിവരണം	അളവ്	ലിസ്റ്റ് വില	കുറിപ്പ്
1	0-35100-0418	8-98040638-0	റോട്ടർ അസി	1		
1-1	0-35923-0240	8-97382870-0	കോളർ	2		
1-2	0-09201-0980	1-81229723-0	ബോൾ ബെയറിംഗ്	1		പിൻഭാഗം
2	0-35200-0498	8-98040639-0	സ്റ്റേറ്റർ അസി	1		
3	0-35300-0428	8-97382872-0	എഫ്.ബ്രാക്കറ്റ് അസി	1		3-1, 3-2, 3-4 എന്നിവ ഉൾപ്പെടുന്നു
3-1	0-35926-0130	1-81229760-0	റീട്ടെയ്നർ	1		
3-2	0-09201-1120	1-81229758-0	ബോൾ ബെയറിംഗ്	1		മുൻവശം
3-3	0-0275-06802	1-81229382-0	ബോൾട്ട്	3		ബോൾട്ട് വഴി
3-4	1-0055-06162	1-81229469-0	സ്ക്രൂ	3		
4	0-35411-1171	8-98040641-0	പുള്ളി	1		
4-1	0-35421-0268	8-97382874-0	ഫാൻ	1		
4-2	0-09006-0730	8-98040643-0	എൻയുടി	1		
5	0-35120-0508	8-98040645-0	ഫീൽഡ് കോയിൽ കമ്പനി	1		
7	0-35700-1370	8-98040684-1, 8-98040684-1, 1999-1	ആർ.ബ്രാക്കറ്റ് അസി	1		5, 7-1□7-5, 7-8, 7-9 എന്നിവ ഉൾപ്പെടുന്നു
7-1	0-35710-1780	8-98191101-1	പിൻ ബ്രാക്കറ്റ് കമ്പനി	1		
7-2	0-35730-0761	8-98040686-0	റെക്റ്റിഫയർ അസി	1		
7-3	0-0056-05252	1-81229476-0	സ്ക്രൂ	5		
7-4	0-33902-0090	8-98040687-0	എൻയുടി	1		
7-5	0-35719-0260	8-98040688-0	റെഗുലേറ്റർ അസി	1		
7-6	0-35760-0031	8-98181103-0	കവർ co	1		
7-7	0-33902-0080	8-98040690-0	എൻയുടി	3		
7-8	0-0055-04082		സ്ക്രൂ	2		
7-9	0-35786-0390		ടെർമിനൽ പ്ലേറ്റ്	1		

Machine Translated by Google

0-35000-5152 ആൾട്ടർനേറ്റർ

ഒഇഎം കസ്റ്റമർ	ഇസുസു	OEM പാർട്സ് നമ്പർ	8-98013461-6
നോമിനൽ ഔട്ട് പുട്ട്	24 വി 50 എ	വിതരണ നിബന്ധന	16.06
ഭാരം	9.9 കിലോഗ്രാം	റെഗുലേറ്റർ	ബിൽറ്റ്-ഇൻ
എഞ്ചിൻ മോഡൽ	6HK1-TC ന്റെ സവിശേഷതകൾ		
വാഹനം	എഫ്ആർആർ34, എഫ്ടിആർ34		
ഡിസൈൻ റെക്കോർഡ്	4898 5150 പുള്ളി മാറ്റി 5150 5151 സ്ലൈഡ് കോളർ മാറ്റി 5151 5152 റെഗുലേറ്റർ മാറ്റി		
കുറിപ്പ്	കെ ടൈപ്പ് വി ബെൽറ്റ് 9 പീക്കുകൾ ക്ലോക്ക്‌വൈസ് റൊട്ടേഷൻ പുള്ളി 0-35000-5172 ൽ നിന്ന് വ്യത്യസ്തമാണ്.		

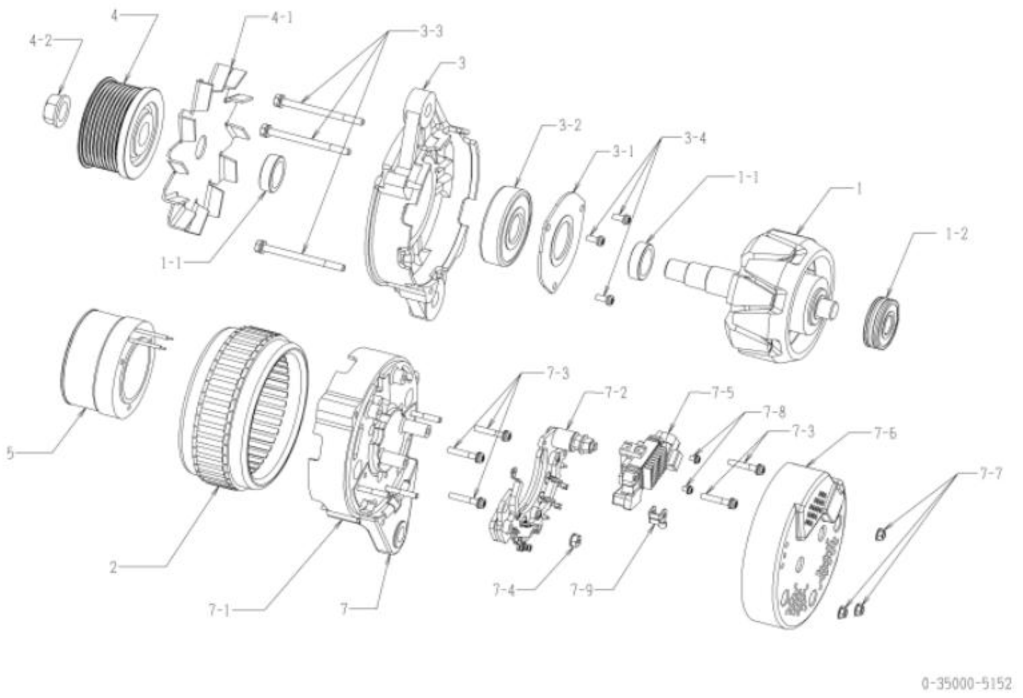

0-35000-5152 ആൾട്ടർനേറ്റർ (മേക്കർ പാർട്ട് നമ്പർ 8-98013461-6)

ഇല്ല	ഭാഗങ്ങളുടെ നമ്പർ	മേക്കർ പാർട്സ് നമ്പർ	വിവരണം	അളവ്	ലിസ്റ്റ് വില	കുറിപ്പ്
1	0-35100-0418	8-98040638-0 റോട്ടർ അസി		1		
1-1	0-35923-0240	8-97382870-0 കോളർ		2		
1-2	0-09201-0980	1-81229723-0 ബോൾ ബെയറിംഗ്		1		പിൻഭാഗം
2	0-35200-0498	8-98040639-0 സ്റ്റേറ്റർ അസി		1		
3	0-35300-0428	8-97382872-0 എഫ്.ബ്രാക്കറ്റ് അസി		1		3-1, 3-2, 3-4 എന്നിവ ഉൾപ്പെടുന്നു
3-1	0-35926-0130	1-81229760-0 റീട്ടെയ്നർ		1		
3-2	0-09201-1120	1-81229758-0 ബോൾ ബെയറിംഗ്		1		മുൻവശം
3-3	0-0275-06802	1-81229382-0 ബോൾട്ട്		3		ബോൾട്ട് വഴി
3-4	1-0055-06162	1-81229469-0 സ്ക്രൂ		3		
4	0-35411-1171	8-98040641-0 പുള്ളി		1		
4-1	0-35421-0268	8-97382874-0 ഫാൻ		1		
4-2	0-09006-0730	8-98040643-0 എൻയുടി		1		
5	0-35120-0508	8-98040645-0	ഫീൽഡ് കോയിൽ കമ്പനി	1		
7	0-35700-1371	8-98367602-0 ആർ.ബ്രാക്കറ്റ് അസി		1		5, 7-1 7-5, 7-8, 7-9 എന്നിവ ഉൾപ്പെടുന്നു
7-1	0-35710-1780	8-98191101-1 പിൻ ബ്രാക്കറ്റ് കമ്പനി		1		
7-2	0-35730-0761	8-98040686-0	റെക്റ്റിഫയർ അസി	1		
7-3	0-0056-05252	1-81229476-0 സ്ക്രൂ		5		
7-4	0-33902-0090	8-98040687-0 എൻയുടി		1		
7-5	0-35719-0330	8-98352534-0 റെഗുലേറ്റർ അസി		1		
7-6	0-35760-0031	8-98181103-0 കവർ CO		1		
7-7	0-33902-0080	8-98040690-0 എൻയുടി		3		
7-8	0-0055-04082		സ്ക്രൂ	2		
7-9	0-35786-0390		ടെർമിനൽ പ്ലേറ്റ്	1		

Machine Translated by Google

0-35000-5160 ആൾട്ടർനേറ്റർ

ഒഇഎം കസ്റ്റമർ	ഇസുസു	OEM പാർട്സ് നമ്പർ	8-98013462-4
നോമിനൽ ഔട്ട് പുട്ട്	24 വി 60 എ	വിതരണ നിബന്ധന	13.10□
ഭാരം	9.9 കിലോഗ്രാം	റെഗുലേറ്റർ	ബിൽറ്റ്-ഇൻ
എഞ്ചിൻ മോഡൽ	6HK1-TC ന്റെ സവിശേഷതകൾ		
വാഹനം	എഫ്ആർആർ34		
ഡിസൈൻ റെക്കോർഡ്	4903 □ 5160 പുള്ളി മാറ്റി		
കുറിപ്പ്	കെ ടൈപ്പ് വി ബെൽറ്റ് 9 പീക്കുകൾ ക്ലോക്ക്വൈസ് റൊട്ടേഷൻ പുള്ളി 0-35000-5180 ൽ നിന്ന് വ്യത്യസ്തമാണ്.		

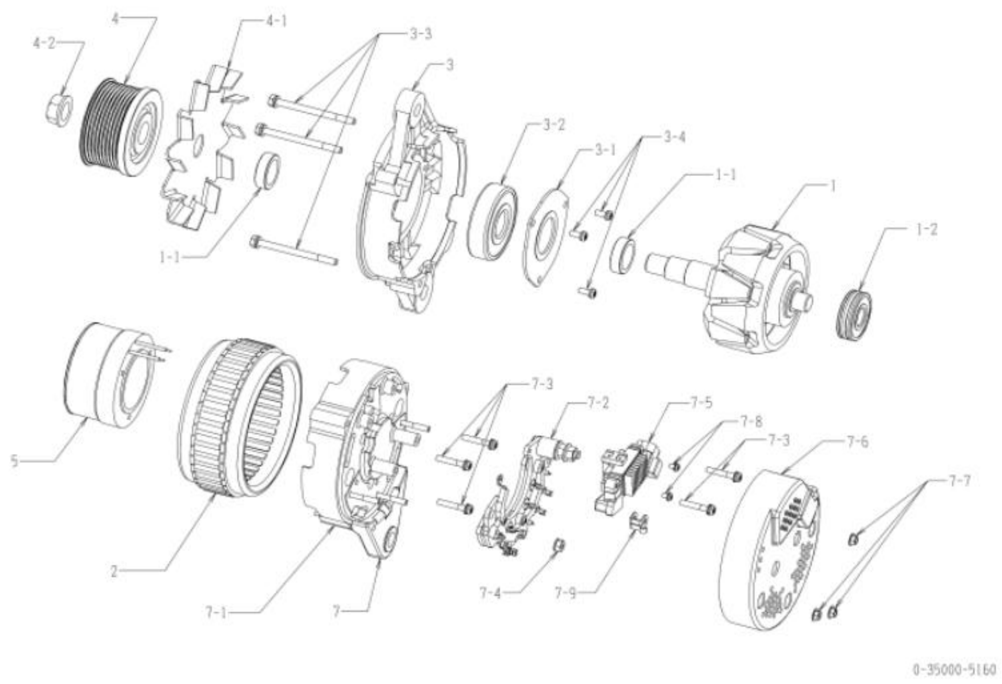

0-35000-5160 ആൾട്ടർനേറ്റർ (മേക്കർ പാർട്ട് നമ്പർ 8-98013462-4)

ഇല്ല	ഭാഗങ്ങളുടെ നമ്പർ	മേക്കർ പാർട്സ് നമ്പർ	വിവരണം	അളവ്	ലിസ്റ്റ് വില	കുറിപ്പ്
1	0-35100-0418	8-98040638-0 റോട്ടർ അസി		1		
1-1	0-35923-0240	8-97382870-0 കോളർ		2		
1-2	0-09201-0980	1-81229723-0 ബോൾ ബെയറിംഗ്		1		പിൻഭാഗം
2	0-35200-0508	8-98040640-0 സ്റ്റേറ്റർ അസി		1		
3	0-35300-0428	8-97382872-0 എഫ്.ബ്രാക്കറ്റ് അസി		1		3-1, 3-2, 3-4 എന്നിവ ഉൾപ്പെടുന്നു
3-1	0-35926-0130	1-81229760-0 റീട്ടെയ്നർ		1		
3-2	0-09201-1120	1-81229758-0 ബോൾ ബെയറിംഗ്		1		മുൻവശം
3-3	0-0275-06802	1-81229382-0 ബോൾട്ട്		3		ബോൾട്ട് വഴി
3-4	1-0055-06162	1-81229469-0 സ്ക്രൂ		3		
4	0-35411-1171	8-98040641-0 പുള്ളി		1		
4-1	0-35421-0268	8-97382874-0 ഫാൻ		1		
4-2	0-09006-0730	8-98040643-0 എൻയുടി		1		
5	0-35120-0508	8-98040645-0	ഫീൽഡ് കോയിൽ കമ്പനി	1		
7	0-35700-1068	8-98040684-0 ആർ.ബ്രാക്കറ്റ് അസി		1		5, 7-1□7-5, 7-8, 7-9 എന്നിവ ഉൾപ്പെടുന്നു
7-1	0-35710-1418	8-98181101-0 പിൻ ബ്രാക്കറ്റ് കമ്പനി		1		
7-2	0-35730-0761	8-98040686-0	റെക്റ്റിഫയർ അസി	1		
7-3	0-0056-05252	1-81229476-0 സ്ക്രൂ		5		
7-4	0-33902-0090	8-98040687-0 എൻയുടി		1		
7-5	0-35719-0260	8-98040688-0 റെഗുലേറ്റർ അസി		1		
7-6	0-35760-0031	8-98181103-0 കവർ CO		1		
7-7	0-33902-0080	8-98040690-0 എൻയുടി		3		
7-8	0-0055-04082		സ്ക്രൂ	2		
7-9	0-35786-0390		ടെർമിനൽ പ്ലേറ്റ്	1		

Machine Translated by Google

0-35000-5161 ആൾട്ടർനേറ്റർ

ഒഇഎം കസ്റ്റമർ	ഇസുസു	OEM പാർട്സ് നമ്പർ	8-98013462-5
നോമിനൽ ഔട്ട് പുട്ട്	24 വി 60 എ	വിതരണ നിബന്ധന	15.03□
ഭാരം	9.9 കിലോഗ്രാം	റെഗുലേറ്റർ	ബിൽറ്റ്-ഇൻ
എഞ്ചിൻ മോഡൽ	6HK1-TC ന്റെ സവിശേഷതകൾ		
വാഹനം	എഫ്ആർആർ34		
ഡിസൈൻ റെക്കോർഡ്	4903 □ 5160 പുള്ളി മാറ്റി 5160 □ 5161 സ്ലൈഡ് കോളർ മാറ്റി		
കുറിപ്പ്	കെ ടൈപ്പ് വി ബെൽറ്റ് 9 പീക്കുകൾ ക്ലോക്ക്വൈസ് റൊട്ടേഷൻ പുള്ളി 0-35000-5181 ൽ നിന്ന് വ്യത്യസ്തമാണ്.		

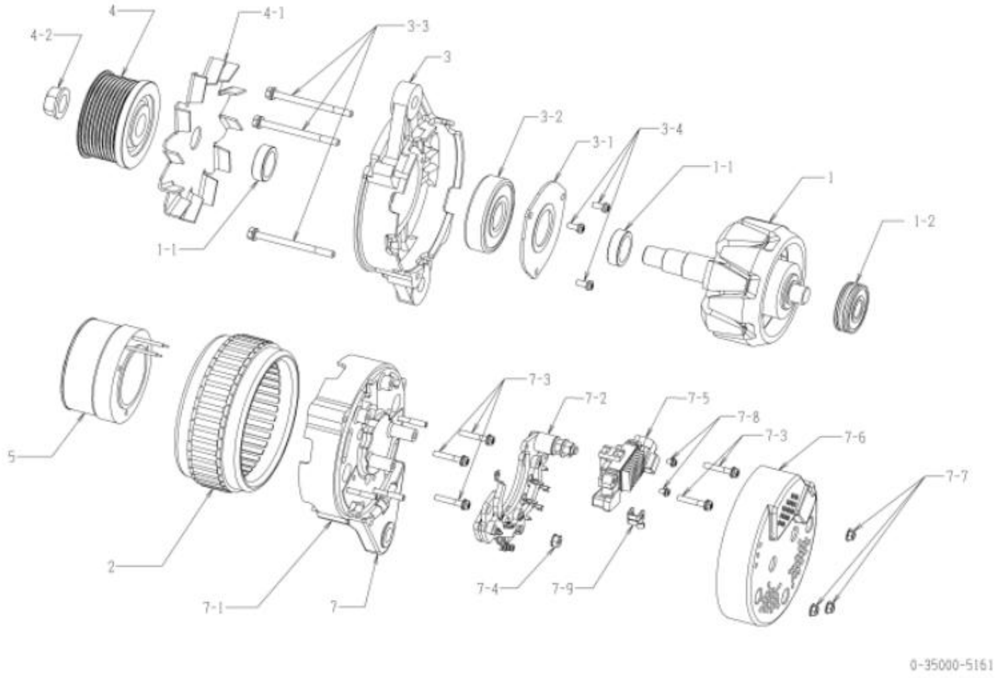

0-35000-5161 ആൾട്ടർനേറ്റർ (മേക്കർ പാർട്ട് നമ്പർ 8-98013462-5)

ഇല്ല	ഭാഗങ്ങളുടെ നമ്പർ	മേക്കർ പാർട്സ് നമ്പർ	വിവരണം	അളവ്	ലിസ്റ്റ് വില	കുറിപ്പ്
1	0-35100-0418	8-98040638-0 റോട്ടർ അസി		1		
1-1	0-35923-0240	8-97382870-0 കോളർ		2		
1-2	0-09201-0980	1-81229723-0 ബോൾ ബെയറിംഗ്		1		പിൻഭാഗം
2	0-35200-0508	8-98040640-0 സ്റ്റേറ്റർ അസി		1		
3	0-35300-0428	8-97382872-0 എഫ്.ബ്രാക്കറ്റ് അസി		1		3-1, 3-2, 3-4 എന്നിവ ഉൾപ്പെടുന്നു
3-1	0-35926-0130	1-81229760-0 റീട്ടെയ്നർ		1		
3-2	0-09201-1120	1-81229758-0 ബോൾ ബെയറിംഗ്		1		മുൻവശം
3-3	0-0275-06802	1-81229382-0 ബോൾട്ട്		3		ബോൾട്ട് വഴി
3-4	1-0055-06162	1-81229469-0 സ്ക്രൂ		3		
4	0-35411-1171	8-98040641-0 പുള്ളി		1		
4-1	0-35421-0268	8-97382874-0 ഫാൻ		1		
4-2	0-09006-0730	8-98040643-0 എൻയുടി		1		
5	0-35120-0508	8-98040645-0	ഫീൽഡ് കോയിൽ കമ്പനി	1		
7	0-35700-1370	8-98040684-1, 8-98040684-1, 1999-1	ആർ.ബ്രാക്കറ്റ് അസി	1		5, 7-1□7-5, 7-8, 7-9 എന്നിവ ഉൾപ്പെടുന്നു
7-1	0-35710-1780	8-98191101-1 പിൻ ബ്രാക്കറ്റ് കമ്പനി		1		
7-2	0-35730-0761	8-98040686-0	റെക്റ്റിഫയർ അസി	1		
7-3	0-0056-05252	1-81229476-0 സ്ക്രൂ		5		
7-4	0-33902-0090	8-98040687-0 എൻയുടി		1		
7-5	0-35719-0260	8-98040688-0 റെഗുലേറ്റർ അസി		1		
7-6	0-35760-0031	8-98181103-0 കവർ CO		1		
7-7	0-33902-0080	8-98040690-0 എൻയുടി		3		
7-8	0-0055-04082		സ്ക്രൂ	2		
7-9	0-35786-0390		ടെർമിനൽ പ്ലേറ്റ്	1		

Machine Translated by Google

0-35000-5162 ആൾട്ടർനേറ്റർ

ഒഇഎം കസ്റ്റമർ	ഇസുസു	OEM പാർട്സ് നമ്പർ	8-98013462-6
നോമിനൽ ഔട്ട് പുട്ട്	24 വി 60 എ	വിതരണ നിബന്ധന	16.06
ഭാരം	9.9 കിലോഗ്രാം	റെഗുലേറ്റർ	ബിൽറ്റ്-ഇൻ
എഞ്ചിൻ മോഡൽ	6HK1-TC ന്റെ സവിശേഷതകൾ		
വാഹനം	എഫ്ആർആർ34		
ഡിസൈൻ റെക്കോർഡ്	4908 5160 പുള്ളി മാറ്റി 5160 5161 സ്ലൈഡ് കോളർ മാറ്റി 5161 5162 റെഗുലേറ്റർ മാറ്റി		
കുറിപ്പ്	കെ ടൈപ്പ് വി ബെൽറ്റ് 9 പീക്കുകൾ ക്ലോക്ക്വൈസ് റൊട്ടേഷൻ പുള്ളി 0-35000-5182 ൽ നിന്ന് വ്യത്യസ്തമാണ്.		

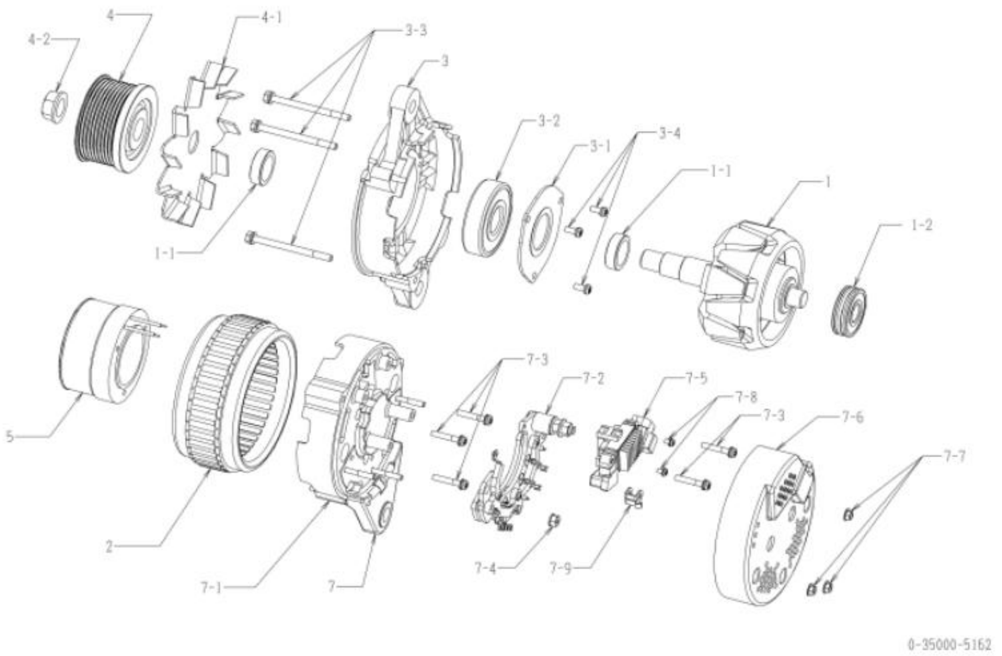

0-35000-5162 ആൾട്ടർനേറ്റർ (മേക്കർ പാർട്ട് നമ്പർ 8-98013462-6)

ഇല്ല	ഭാഗങ്ങളുടെ നമ്പർ	മേക്കർ പാർട്സ് നമ്പർ	വിവരണം	അളവ്	ലിസ്റ്റ് വില	കുറിപ്പ്
1	0-35100-0418	8-98040638-0 റോട്ടർ അസി		1		
1-1	0-35923-0240	8-97382870-0 കോളർ		2		
1-2	0-09201-0980	1-81229723-0 ബോൾ ബെയറിംഗ്		1		പിൻഭാഗം
2	0-35200-0508	8-98040640-0 സ്റ്റേറ്റർ അസി		1		
3	0-35300-0428	8-97382872-0 എഫ്.ബ്രാക്കറ്റ് അസി		1		3-1, 3-2, 3-4 എന്നിവ ഉൾപ്പെടുന്നു
3-1	0-35926-0130	1-81229760-0 റീട്ടെയ്നർ		1		
3-2	0-09201-1120	1-81229758-0 ബോൾ ബെയറിംഗ്		1		മുൻവശം
3-3	0-0275-06802	1-81229382-0 ബോൾട്ട്		3		ബോൾട്ട് വഴി
3-4	1-0055-06162	1-81229469-0 സ്ക്രൂ		3		
4	0-35411-1171	8-98040641-0 പുള്ളി		1		
4-1	0-35421-0268	8-97382874-0 ഫാൻ		1		
4-2	0-09006-0730	8-98040643-0 എൻയുടി		1		
5	0-35120-0508	8-98040645-0	ഫീൽഡ് കോയിൽ കമ്പനി	1		
7	0-35700-1371	8-98367602-0 ആർ.ബ്രാക്കറ്റ് അസി		1		5, 7-17-5, 7-8, 7-9 എന്നിവ ഉൾപ്പെടുന്നു
7-1	0-35710-1780	8-98191101-1 പിൻ ബ്രാക്കറ്റ് കമ്പനി		1		
7-2	0-35730-0761	8-98040686-0	റെക്റ്റിഫയർ അസി	1		
7-3	0-0056-05252	1-81229476-0 സ്ക്രൂ		5		
7-4	0-33902-0090	8-98040687-0 എൻയുടി		1		
7-5	0-35719-0330	8-98352534-0 റെഗുലേറ്റർ അസി		1		
7-6	0-35760-0031	8-98181103-0 കവർ CO		1		
7-7	0-33902-0080	8-98040690-0 എൻയുടി		3		
7-8	0-0055-04082		സ്ക്രൂ	2		
7-9	0-35786-0390		ടെർമിനൽ പ്ലേറ്റ്	1		

Machine Translated by Google

0-35000-5170 ആൾട്ടർനേറ്റർ

ഒഇഎം കസ്റ്റമർ	ഇസുസു	OEM പാർട്സ് നമ്പർ	8-98013455-3
നോമിനൽ ഔട്ട് പുട്ട്	24 വി 50 എ	വിതരണ നിബന്ധന	13.10
ഭാരം	9.8 കിലോഗ്രാം	റെഗുലേറ്റർ	ബിൽറ്റ്-ഇൻ
എഞ്ചിൻ മോഡൽ	4HK1-TC		
വാഹനം	എഫ്ആർആർ90		
ഡിസൈൻ റെക്കോർഡ് 4913	5170 പുള്ളി മാറ്റി		
കുറിപ്പ്	13 ടൈപ്പ് വി ബെൽറ്റ് സിംഗിൾ പീക്ക്, കെ ടൈപ്പ് വി ബെൽറ്റ് 7 പീക്കുകൾ ക്ലോക്ക്വൈസ് റൊട്ടേഷൻ പുള്ളി 0-35000-5150 ൽ നിന്ന് വ്യത്യസ്തമാണ്.		

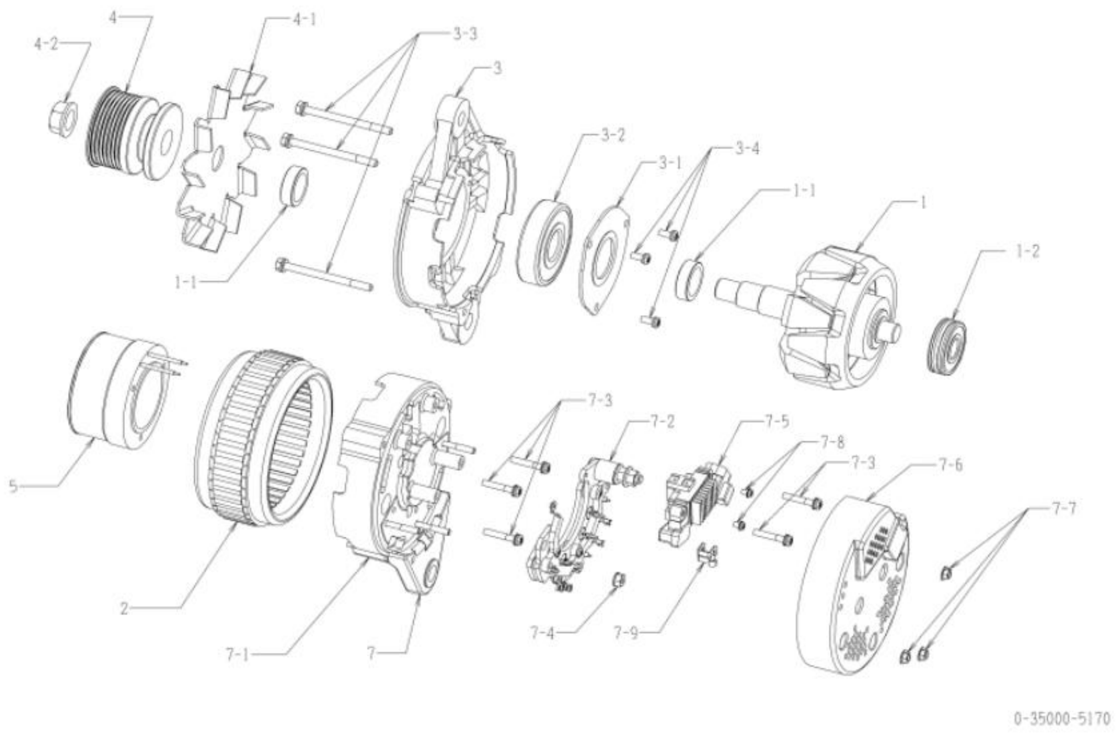

0-35000-5170 ആൾട്ടർനേറ്റർ (മേക്കർ പാർട്ട് നമ്പർ 8-98013455-3)

ഇല്ല	ഭാഗങ്ങളുടെ നമ്പർ	മേക്കർ പാർട്സ് നമ്പർ	വിവരണം	അളവ്	ലിസ്റ്റ് വില	കുറിപ്പ്
1	0-35100-0418	8-98040638-0 റോട്ടർ അസി		1		
1-1	0-35923-0240	8-97382870-0 കോളർ		2		
1-2	0-09201-0980	1-81229723-0 ബോൾ ബെയറിംഗ്		1		പിൻഭാഗം
2	0-35200-0498	8-98040639-0 സ്റ്റേറ്റർ അസി		1		
3	0-35300-0428	8-97382872-0 എഫ്.ബ്രാക്കറ്റ് അസി		1		3-1, 3-2, 3-4 എന്നിവ ഉൾപ്പെടുന്നു
3-1	0-35926-0130	1-81229760-0 റീട്ടെയ്നർ		1		
3-2	0-09201-1120	1-81229758-0 ബോൾ ബെയറിംഗ്		1		മുൻവശം
3-3	0-0275-06802	1-81229382-0 ബോൾട്ട്		3		ബോൾട്ട് വഴി
3-4	1-0055-06162	1-81229469-0 സ്ക്രൂ		3		
4	0-35411-1211	8-98048005-0 പുള്ളി		1		
4-1	0-35421-0268	8-97382874-0 ഫാൻ		1		
4-2	0-09006-0730	8-98040643-0 എൻയുടി		1		
5	0-35120-0508	8-98040645-0	ഫീൽഡ് കോയിൽ കമ്പനി	1		
7	0-35700-1068	8-98040684-0 ആർ.ബ്രാക്കറ്റ് അസി		1		5, 7-1 7-5, 7-8, 7-9 എന്നിവ ഉൾപ്പെടുന്നു
7-1	0-35710-1418	8-98181101-0 പിൻ ബ്രാക്കറ്റ് കമ്പനി		1		
7-2	0-35730-0761	8-98040686-0	റെക്റ്റിഫയർ അസി	1		
7-3	0-0056-05252	1-81229476-0 സ്ക്രൂ		5		
7-4	0-33902-0090	8-98040687-0 എൻയുടി		1		
7-5	0-35719-0260	8-98040688-0 റെഗുലേറ്റർ അസി		1		
7-6	0-35760-0031	8-98181103-0 കവർ CO		1		
7-7	0-33902-0080	8-98040690-0 എൻയുടി		3		
7-8	0-0055-04082		സ്ക്രൂ	2		
7-9	0-35786-0390		ടെർമിനൽ പ്ലേറ്റ്	1		

Machine Translated by Google

0-35000-5171 ആൾട്ടർനേറ്റർ

ഒഇഎം കസ്റ്റമർ	ഇസുസു	OEM പാർട്സ് നമ്പർ	8-98013455-4
നോമിനൽ ഔട്ട് പുട്ട്	24 വി 50 എ	വിതരണ നിബന്ധന	15.03
ഭാരം	9.8 കിലോഗ്രാം	റെഗുലേറ്റർ	ബിൽറ്റ്-ഇൻ
എഞ്ചിൻ മോഡൽ	4HK1-TC		
വാഹനം	എഫ്ആർആർ90		
ഡിസൈൻ റെക്കോർഡ്	4913 5170 പുള്ളി മാറ്റി 5170 5171 സ്ലൈഡ് കോളർ മാറ്റി		
കുറിപ്പ്	13 ടൈപ്പ് വി ബെൽറ്റ് സിംഗിൾ പീക്ക്, കെ ടൈപ്പ് വി ബെൽറ്റ് 7 പീക്കുകൾ ക്ലോക്ക്വൈസ് റൊട്ടേഷൻ പുള്ളി 0-35000-5151 ൽ നിന്ന് വ്യത്യസ്തമാണ്.		

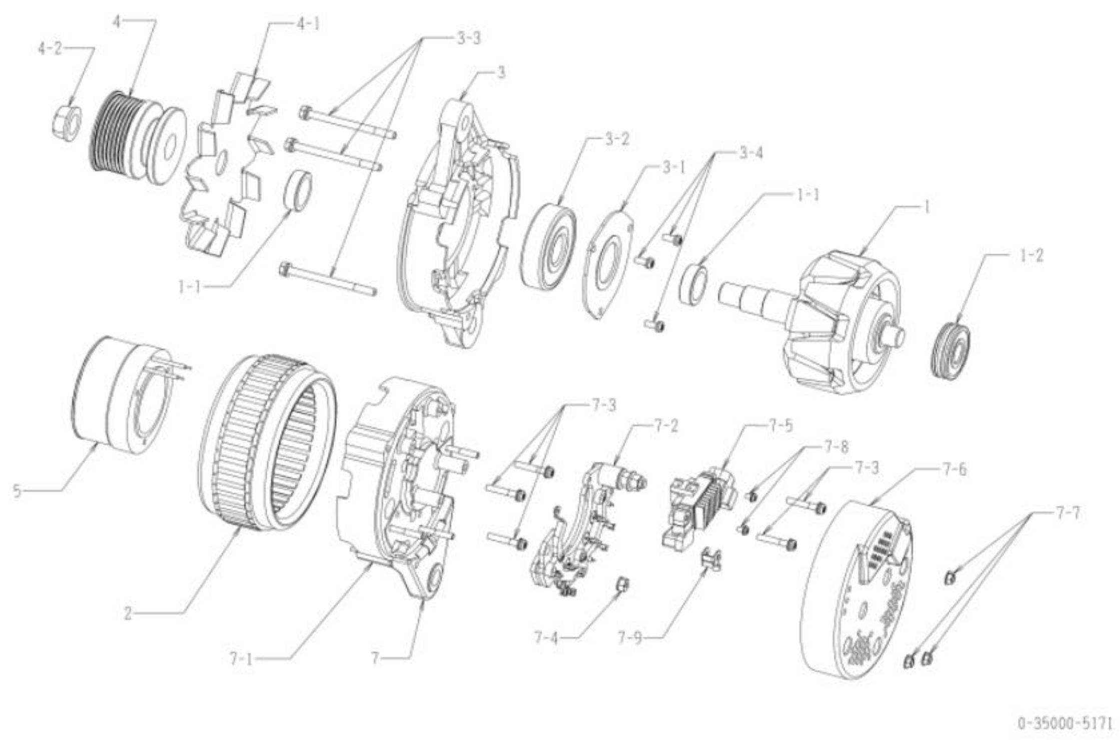

0-35000-5171 ആൾട്ടർനേറ്റർ (മേക്കർ പാർട്ട് നമ്പർ 8-98013455-4)

ഇല്ല	ഭാഗങ്ങളുടെ നമ്പർ	മേക്കർ പാർട്സ് നമ്പർ	വിവരണം	അളവ്	ലിസ്റ്റ് വില	കുറിപ്പ്
1	0-35100-0418	8-98040638-0 റോട്ടർ അസി		1		
1-1	0-35923-0240	8-97382870-0 കോളർ		2		
1-2	0-09201-0980	1-81229723-0 ബോൾ ബെയറിംഗ്		1		പിൻഭാഗം
2	0-35200-0498	8-98040639-0 സ്റ്റേറ്റർ അസി		1		
3	0-35300-0428	8-97382872-0 എഫ്.ബ്രാക്കറ്റ് അസി		1		3-1, 3-2, 3-4 എന്നിവ ഉൾപ്പെടുന്നു
3-1	0-35926-0130	1-81229760-0 റീട്ടെയ്നർ		1		
3-2	0-09201-1120	1-81229758-0 ബോൾ ബെയറിംഗ്		1		മുൻവശം
3-3	0-0275-06802	1-81229382-0 ബോൾട്ട്		3		ബോൾട്ട് വഴി
3-4	1-0055-06162	1-81229469-0 സ്ക്രൂ		3		
4	0-35411-1211	8-98048005-0 പുള്ളി		1		
4-1	0-35421-0268	8-97382874-0 ഫാൻ		1		
4-2	0-09006-0730	8-98040643-0 എൻയുടി		1		
5	0-35120-0508	8-98040645-0	ഫീൽഡ് കോയിൽ കമ്പനി	1		
7	0-35700-1370	8-98040684-1, 8-98040684-1, 1999-1	ആർ.ബ്രാക്കറ്റ് അസി	1		5, 7-17-5, 7-8, 7-9 എന്നിവ ഉൾപ്പെടുന്നു
7-1	0-35710-1780	8-98191101-1 പിൻ ബ്രാക്കറ്റ് കമ്പനി		1		
7-2	0-35730-0761	8-98040686-0	റെക്റ്റിഫയർ അസി	1		
7-3	0-0056-05252	1-81229476-0 സ്ക്രൂ		5		
7-4	0-33902-0090	8-98040687-0 എൻയുടി		1		
7-5	0-35719-0260	8-98040688-0 റെഗുലേറ്റർ അസി		1		
7-6	0-35760-0031	8-98181103-0 കവർ CO		1		
7-7	0-33902-0080	8-98040690-0 എൻയുടി		3		
7-8	0-0055-04082		സ്ക്രൂ	2		
7-9	0-35786-0390		ടെർമിനൽ പ്ലേറ്റ്	1		

Machine Translated by Google

0-35000-5172 ആൾട്ടർനേറ്റർ

ഒഇഎം കസ്റ്റമർ	ഇസുസു	OEM പാർട്സ് നമ്പർ	8-98013455-5
നോമിനൽ ഔട്ട് പുട്ട്	24 വി 50 എ	വിതരണ നിബന്ധന	16.06
ഭാരം	9.8 കിലോഗ്രാം	റെഗുലേറ്റർ	ബിൽറ്റ്-ഇൻ
എഞ്ചിൻ മോഡൽ	4HK1-TC		
വാഹനം	എഫ്ആർആർ90		
ഡിസൈൻ റെക്കോർഡ്	4918 5170 പുള്ളി മാറ്റി 5170 5171 സ്ലൈഡ് കോളർ മാറ്റി 5171 5172 റെഗുലേറ്റർ മാറ്റി		
കുറിപ്പ്	13 ടൈപ്പ് വി ബെൽറ്റ് സിംഗിൾ പീക്ക്, കെ ടൈപ്പ് വി ബെൽറ്റ് 7 പീക്കുകൾ ക്ലോക്ക്‌വൈസ് റൊട്ടേഷൻ പുള്ളി 0-35000-5152 ൽ നിന്ന് വ്യത്യസ്തമാണ്.		

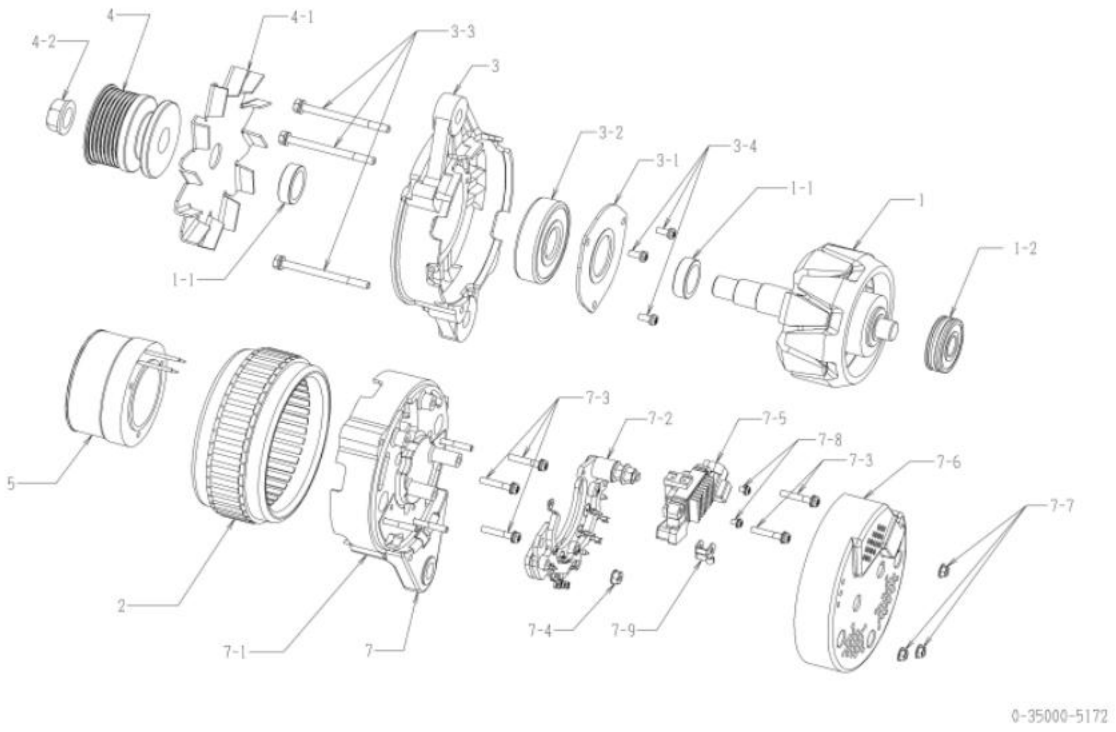

0-35000-5172 ആൾട്ടർനേറ്റർ (മേക്കർ പാർട്ട് നമ്പർ 8-98013455-5)

ഇല്ല	ഭാഗങ്ങളുടെ നമ്പർ	മേക്കർ പാർട്സ് നമ്പർ	വിവരണം	അളവ്	ലിസ്റ്റ് വില	കുറിപ്പ്
1	0-35100-0418	8-98040638-0 റോട്ടർ അസി		1		
1-1	0-35923-0240	8-97382870-0 കോളർ		2		
1-2	0-09201-0980	1-81229723-0 ബോൾ ബെയറിംഗ്		1		പിൻഭാഗം
2	0-35200-0498	8-98040639-0 സ്റ്റേറ്റർ അസി		1		
3	0-35300-0428	8-97382872-0 എഫ്.ബ്രാക്കറ്റ് അസി		1		3-1, 3-2, 3-4 എന്നിവ ഉൾപ്പെടുന്നു
3-1	0-35926-0130	1-81229760-0 റീട്ടെയ്നർ		1		
3-2	0-09201-1120	1-81229758-0 ബോൾ ബെയറിംഗ്		1		മുൻവശം
3-3	0-0275-06802	1-81229382-0 ബോൾട്ട്		3		ബോൾട്ട് വഴി
3-4	1-0055-06162	1-81229469-0 സ്ക്രൂ		3		
4	0-35411-1211	8-98048005-0 പുള്ളി		1		
4-1	0-35421-0268	8-97382874-0 ഫാൻ		1		
4-2	0-09006-0730	8-98040643-0 എൻയുടി		1		
5	0-35120-0508	8-98040645-0	ഫീൽഡ് കോയിൽ കമ്പനി	1		
7	0-35700-1371	8-98367602-0 ആർ.ബ്രാക്കറ്റ് അസി		1		5, 7-17-5, 7-8, 7-9 എന്നിവ ഉൾപ്പെടുന്നു
7-1	0-35710-1780	8-98191101-1 പിൻ ബ്രാക്കറ്റ് കമ്പനി		1		
7-2	0-35730-0761	8-98040686-0	റെക്റ്റിഫയർ അസി	1		
7-3	0-0056-05252	1-81229476-0 സ്ക്രൂ		5		
7-4	0-33902-0090	8-98040687-0 എൻയുടി		1		
7-5	0-35719-0330	8-98352534-0 റെഗുലേറ്റർ അസി		1		
7-6	0-35760-0031	8-98181103-0 കവർ CO		1		
7-7	0-33902-0080	8-98040690-0 എൻയുടി		3		
7-8	0-0055-04082		സ്ക്രൂ	2		
7-9	0-35786-0390		ടെർമിനൽ പ്ലേറ്റ്	1		

Machine Translated by Google

0-35000-5180 ആൾട്ടർനേറ്റർ

ഒഇഎം കസ്റ്റമർ	ഇസുസു	OEM പാർട്സ് നമ്പർ	8-98013456-3
നോമിനൽ ഔട്ട് പുട്ട്	24 വി 60 എ	വിതരണ നിബന്ധന	13.10
ഭാരം	9.8 കിലോഗ്രാം	റെഗുലേറ്റർ	ബിൽറ്റ്-ഇൻ
എഞ്ചിൻ മോഡൽ	4HK1-TC		
വാഹനം	എഫ്ആർആർ90		
ഡിസൈൻ റെക്കോർഡ് 4923	5180 പുള്ളി മാറ്റി		
കുറിപ്പ്	13 ടൈപ്പ് വി ബെൽറ്റ് സിംഗിൾ പീക്ക്, കെ ടൈപ്പ് വി ബെൽറ്റ് 7 പീക്കുകൾ ക്ലോക്ക്‌വൈസ് റൊട്ടേഷൻ പുള്ളി 0-35000-5160 ൽ നിന്ന് വ്യത്യസ്തമാണ്.		

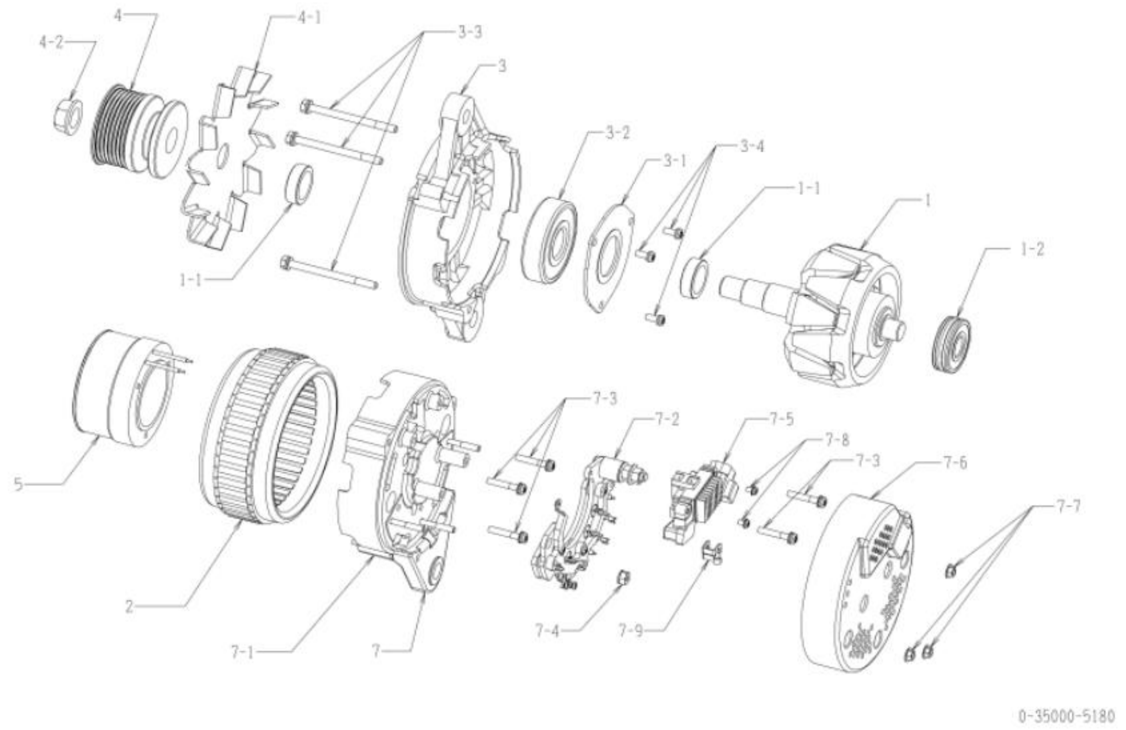

0-35000-5180 ആൾട്ടർനേറ്റർ (മേക്കർ പാർട്ട് നമ്പർ 8-98013456-3)

ഇല്ല	ഭാഗങ്ങളുടെ നമ്പർ	മേക്കർ പാർട്സ് നമ്പർ	വിവരണം	അളവ്	ലിസ്റ്റ് വില	കുറിപ്പ്
1	0-35100-0418	8-98040638-0 റോട്ടർ അസി		1		
1-1	0-35923-0240	8-97382870-0 കോളർ		2		
1-2	0-09201-0980	1-81229723-0 ബോൾ ബെയറിംഗ്		1		പിൻഭാഗം
2	0-35200-0508	8-98040640-0 സ്റ്റേറ്റർ അസി		1		
3	0-35300-0428	8-97382872-0 എഫ്.ബ്രാക്കറ്റ് അസി		1		3-1, 3-2, 3-4 എന്നിവ ഉൾപ്പെടുന്നു
3-1	0-35926-0130	1-81229760-0 റീട്ടെയ്നർ		1		
3-2	0-09201-1120	1-81229758-0 ബോൾ ബെയറിംഗ്		1		മുൻവശം
3-3	0-0275-06802	1-81229382-0 ബോൾട്ട്		3		ബോൾട്ട് വഴി
3-4	1-0055-06162	1-81229469-0 സ്ക്രൂ		3		
4	0-35411-1211	8-98048005-0 പുള്ളി		1		
4-1	0-35421-0268	8-97382874-0 ഫാൻ		1		
4-2	0-09006-0730	8-98040643-0 എൻയുടി		1		
5	0-35120-0508	8-98040645-0	ഫീൽഡ് കോയിൽ കമ്പനി	1		
7	0-35700-1068	8-98040684-0 ആർ.ബ്രാക്കറ്റ് അസി		1		5, 7-17-5, 7-8, 7-9 എന്നിവ ഉൾപ്പെടുന്നു
7-1	0-35710-1418	8-98181101-0 പിൻ ബ്രാക്കറ്റ് കമ്പനി		1		
7-2	0-35730-0761	8-98040686-0	റെക്റ്റിഫയർ അസി	1		
7-3	0-0056-05252	1-81229476-0 സ്ക്രൂ		5		
7-4	0-33902-0090	8-98040687-0 എൻയുടി		1		
7-5	0-35719-0260	8-98040688-0 റെഗുലേറ്റർ അസി		1		
7-6	0-35760-0031	8-98181103-0 കവർ CO		1		
7-7	0-33902-0080	8-98040690-0 എൻയുടി		3		
7-8	0-0055-04082		സ്ക്രൂ	2		
7-9	0-35786-0390		ടെർമിനൽ പ്ലേറ്റ്	1		

Machine Translated by Google

0-35000-5181 ആൾട്ടർനേറ്റർ

ഒഇഎം കസ്റ്റമർ	ഇസുസു	OEM പാർട്സ് നമ്പർ	8-98013456-4
നോമിനൽ ഔട്ട് പുട്ട്	24 വി 60 എ	വിതരണ നിബന്ധന	15.03□
ഭാരം	9.8 കിലോഗ്രാം	റെഗുലേറ്റർ	ബിൽറ്റ്-ഇൻ
എഞ്ചിൻ മോഡൽ	4HK1-TC		
വാഹനം	എഫ്ആർആർ90		
ഡിസൈൻ റെക്കോർഡ്	4923 □ 5180 പുള്ളി മാറ്റി 5180 □ 5181 സ്ലൈഡ് കോളർ മാറ്റി		
കുറിപ്പ്	13 ടൈപ്പ് വി ബെൽറ്റ് സിംഗിൾ പീക്ക്, കെ ടൈപ്പ് വി ബെൽറ്റ് 7 പീക്കുകൾ ക്ലോക്ക്‌വൈസ് റൊട്ടേഷൻ പുള്ളി 0-35000-5161 ൽ നിന്ന് വ്യത്യസ്തമാണ്.		

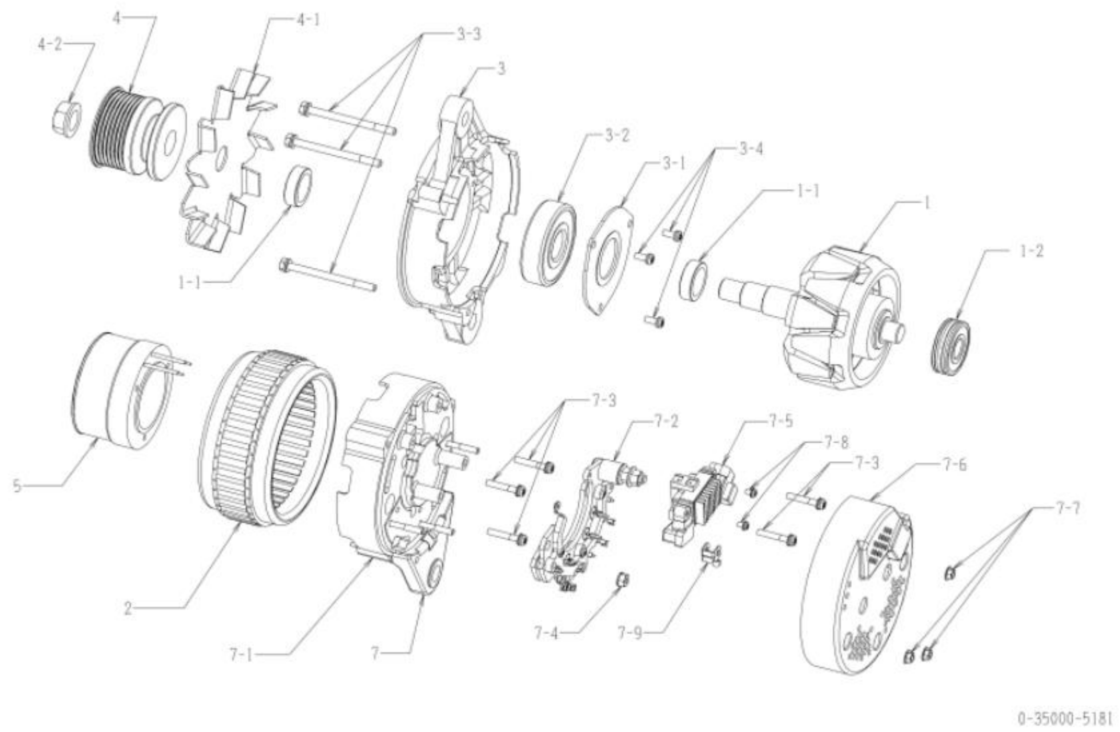

0-35000-5181 ആൾട്ടർനേറ്റർ (മേക്കർ പാർട്ട് നമ്പർ 8-98013456-4)

ഇല്ല	ഭാഗങ്ങളുടെ നമ്പർ	മേക്കർ പാർട്സ് നമ്പർ	വിവരണം	അളവ്	ലിസ്റ്റ് വില	കുറിപ്പ്
1	0-35100-0418	8-98040638-0	റോട്ടർ അസി	1		
1-1	0-35923-0240	8-97382870-0	കോളർ	2		
1-2	0-09201-0980	1-81229723-0	ബോൾ ബെയറിംഗ്	1		പിൻഭാഗം
2	0-35200-0508	8-98040640-0	സ്റ്റേറ്റർ അസി	1		
3	0-35300-0428	8-97382872-0	എഫ്.ബ്രാക്കറ്റ് അസി	1		3-1, 3-2, 3-4 എന്നിവ ഉൾപ്പെടുന്നു
3-1	0-35926-0130	1-81229760-0	റീട്ടെയ്നർ	1		
3-2	0-09201-1120	1-81229758-0	ബോൾ ബെയറിംഗ്	1		മുൻവശം
3-3	0-0275-06802	1-81229382-0	ബോൾട്ട്	3		ബോൾട്ട് വഴി
3-4	1-0055-06162	1-81229469-0	സ്ക്രൂ	3		
4	0-35411-1211	8-98048005-0	പുള്ളി	1		
4-1	0-35421-0268	8-97382874-0	ഫാൻ	1		
4-2	0-09006-0730	8-98040643-0	എൻയുടി	1		
5	0-35120-0508	8-98040645-0	ഫീൽഡ് കോയിൽ കമ്പനി	1		
7	0-35700-1370	8-98040684-1, 8-98040684-1, 1999-1	ആർ.ബ്രാക്കറ്റ് അസി	1		5, 7-1□7-5, 7-8, 7-9 എന്നിവ ഉൾപ്പെടുന്നു
7-1	0-35710-1780	8-98191101-1	പിൻ ബ്രാക്കറ്റ് കമ്പനി	1		
7-2	0-35730-0761	8-98040686-0	റെക്റ്റിഫയർ അസി	1		
7-3	0-0056-05252	1-81229476-0	സ്ക്രൂ	5		
7-4	0-33902-0090	8-98040687-0	എൻയുടി	1		
7-5	0-35719-0260	8-98040688-0	റെഗുലേറ്റർ അസി	1		
7-6	0-35760-0031	8-98181103-0	കവർ CO	1		
7-7	0-33902-0080	8-98040690-0	എൻയുടി	3		
7-8	0-0055-04082		സ്ക്രൂ	2		
7-9	0-35786-0390		ടെർമിനൽ പ്ലേറ്റ്	1		

Machine Translated by Google

0-35000-5182 ആൾട്ടർനേറ്റർ

ഒഇഎം കസ്റ്റമർ	ഇസുസു	OEM പാർട്സ് നമ്പർ	8-98013456-5
നോമിനൽ ഔട്ട് പുട്ട്	24 വി 60 എ	വിതരണ നിബന്ധന	16.06
ഭാരം	9.8 കിലോഗ്രാം	റെഗുലേറ്റർ	ബിൽറ്റ്-ഇൻ
എഞ്ചിൻ മോഡൽ	4HK1-TC		
വാഹനം	എഫ്ആർആർ90		
ഡിസൈൻ റെക്കോർഡ്	4923 5180 പുള്ളി മാറ്റി 5180 5181 സ്ലൈഡ് കോളർ മാറ്റി 5181 5182 റെഗുലേറ്റർ മാറ്റി		
കുറിപ്പ്	13 ടൈപ്പ് വി ബെൽറ്റ് സിംഗിൾ പീക്ക്, കെ ടൈപ്പ് വി ബെൽറ്റ് 7 പീക്കുകൾ ക്ലോക്ക്വൈസ് റൊട്ടേഷൻ പുള്ളി 0-35000-5162 ൽ നിന്ന് വ്യത്യസ്തമാണ്.		

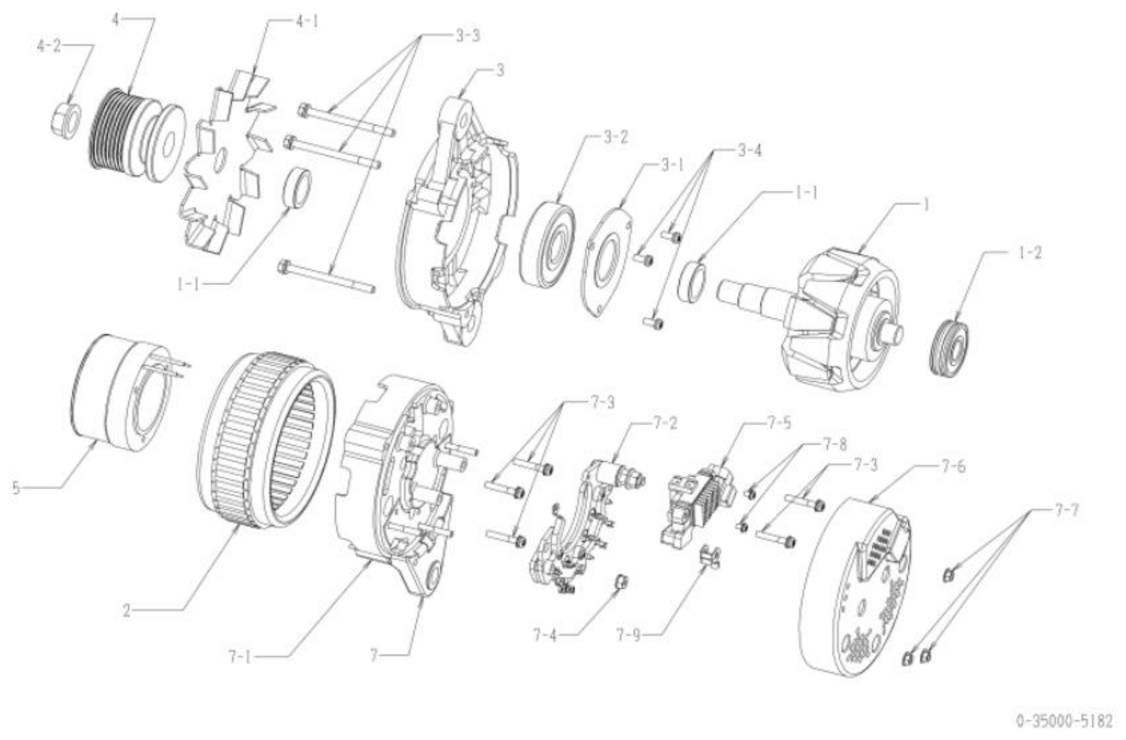

0-35000-5182 ആൾട്ടർനേറ്റർ (മേക്കർ പാർട്ട് നമ്പർ 8-98013456-5)

ഇല്ല	ഭാഗങ്ങളുടെ നമ്പർ	മേക്കർ പാർട്സ് നമ്പർ	വിവരണം	അളവ്	ലിസ്റ്റ് വില	കുറിപ്പ്
1	0-35100-0418	8-98040638-0 റോട്ടർ അസി		1		
1-1	0-35923-0240	8-97382870-0 കോളർ		2		
1-2	0-09201-0980	1-81229723-0 ബോൾ ബെയറിംഗ്		1		പിൻഭാഗം
2	0-35200-0508	8-98040640-0 സ്റ്റേറ്റർ അസി		1		
3	0-35300-0428	8-97382872-0 എഫ്.ബ്രാക്കറ്റ് അസി		1		3-1, 3-2, 3-4 എന്നിവ ഉൾപ്പെടുന്നു
3-1	0-35926-0130	1-81229760-0 റീട്ടെയ്നർ		1		
3-2	0-09201-1120	1-81229758-0 ബോൾ ബെയറിംഗ്		1		മുൻവശം
3-3	0-0275-06802	1-81229382-0 ബോൾട്ട്		3		ബോൾട്ട് വഴി
3-4	1-0055-06162	1-81229469-0 സ്ക്രൂ		3		
4	0-35411-1211	8-98048005-0 പുള്ളി		1		
4-1	0-35421-0268	8-97382874-0 ഫാൻ		1		
4-2	0-09006-0730	8-98040643-0 എൻയുടി		1		
5	0-35120-0508	8-98040645-0	ഫീൽഡ് കോയിൽ കമ്പനി	1		
7	0-35700-1371	8-98367602-0 ആർ.ബ്രാക്കറ്റ് അസി		1		5, 7-17-5, 7-8, 7-9 എന്നിവ ഉൾപ്പെടുന്നു
7-1	0-35710-1780	8-98191101-1 പിൻ ബ്രാക്കറ്റ് കമ്പനി		1		
7-2	0-35730-0761	8-98040686-0	റെക്റ്റിഫയർ അസി	1		
7-3	0-0056-05252	1-81229476-0 സ്ക്രൂ		5		
7-4	0-33902-0090	8-98040687-0 എൻയുടി		1		
7-5	0-35719-0330	8-98352534-0 റെഗുലേറ്റർ അസി		1		
7-6	0-35760-0031	8-98181103-0 കവർ CO		1		
7-7	0-33902-0080	8-98040690-0 എൻയുടി		3		
7-8	0-0055-04082		സ്ക്രൂ	2		
7-9	0-35786-0390		ടെർമിനൽ പ്ലേറ്റ്	1		

Machine Translated by Google

0-35000-5220 ആൾട്ടർനേറ്റർ

ഒഇഎം കസ്റ്റമർ	ഇസുസു	OEM പാർട്സ് നമ്പർ	8-98169360-2
നോമിനൽ ഔട്ട് പുട്ട്	24 വി 60 എ	വിതരണ നിബന്ധന	15.03
ഭാരം	9.9 കിലോഗ്രാം	റെഗുലേറ്റർ	ബിൽറ്റ്-ഇൻ
എഞ്ചിൻ മോഡൽ	6UZ1-TC		
വാഹനം	സി.വൈ.എൽ77, സി.വൈ.ജെ77		
ഡിസൈൻ റെക്കോർഡ്	4958 5220 സ്ലൈഡ് കോളർ മാറ്റി, ബി ടെർമിനലിന്റെ ഇൻസുലേറ്റഡ് ബുഷ് മാറ്റി		
കുറിപ്പ്	കെ ടൈപ്പ് വി ബെൽറ്റ് 7 കൊടുമുടികൾ (ശമിപ്പിച്ചു) ക്ലോക്ക്വൈസ് റൊട്ടേഷൻ 0-35000-5001 ന്റെ 60A മോഡൽ.		

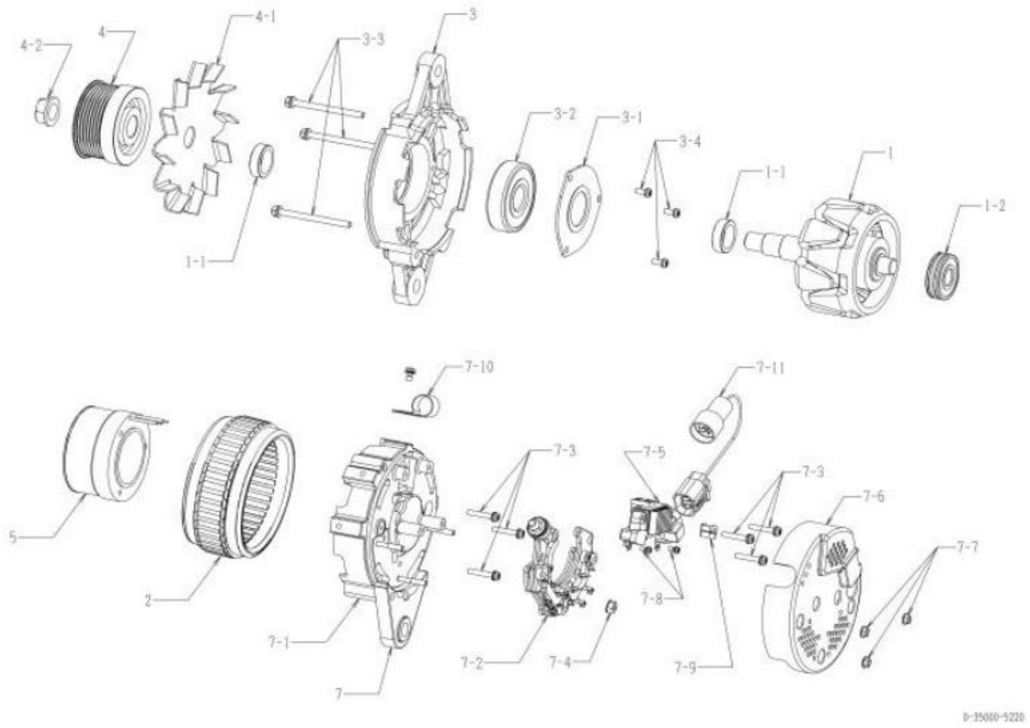

0-35000-5220 ആൾട്ടർനേറ്റർ (മേക്കർ പാർട്ട് നമ്പർ 8-98169360-2)

ഇല്ല	ഭാഗങ്ങളുടെ നമ്പർ	മേക്കർ പാർട്സ് നമ്പർ	വിവരണം	അളവ്	ലിസ്റ്റ് വില	കുറിപ്പ്
1	0-35100-0418	8-98040638-0 റോട്ടർ അസി		1		
1-1	0-35923-0240	8-97382870-0 കോളർ		2		
1-2	0-09201-0980	1-81229723-0 ബോൾ ബെയറിംഗ്		1		പിൻഭാഗം
2	0-35200-0508	8-98040640-0 സ്റ്റേറ്റർ അസി		1		
3	0-35300-0428	8-97382872-0 എഫ്.ബ്രാക്കറ്റ് അസി		1		3-1, 3-2, 3-4 എന്നിവ ഉൾപ്പെടുന്നു
3-1	0-35926-0130	1-81229760-0 റിട്ടെയ്നർ		1		
3-2	0-09201-1120	1-81229758-0 ബോൾ ബെയറിംഗ്		1		മുൻവശം
3-3	0-0275-06802	1-81229382-0 ബോൾട്ട്		3		ബോൾട്ട് വഴി
3-4	1-0055-06162	1-81229469-0 സ്ക്രൂ		3		
4	0-35411-1248	8-98181099-0 പുള്ളി		1		
4-1	0-35421-0268	8-97382874-0 ഫാൻ		1		
4-2	0-09006-0730	8-98040643-0 എൻയുടി		1		
5	0-35120-0508	8-98040645-0	ഫീൽഡ് കോയിൽ കമ്പനി	1		
7	0-35700-1380	8-98181100-1	ആർ.ബ്രാക്കറ്റ് അസി	1		5, 7-17-5, 7-8, 7-9 എന്നിവ ഉൾപ്പെടുന്നു
7-1	0-35710-1780	8-98191101-1 പിൻ ബ്രാക്കറ്റ് കമ്പനി		1		
7-2	0-35730-1080	8-98335685-0	റെക്റ്റിഫയർ അസി	1		
7-3	0-0056-05252	1-81229476-0 സ്ക്രൂ		6.		
7-4	0-33902-0090	8-98040687-0 എൻയുടി		1		
7-5	0-35719-0260	8-98040688-0 റെഗുലേറ്റർ അസി		1		
7-6	0-35760-0031	8-98181103-0 കവർ CO		1		
7-7	0-33902-0080	8-98040690-0 എൻയുടി		3		
7-8	0-0055-04082		സ്ക്രൂ	2		
7-9	0-35786-0390		ടെർമിനൽ പ്ലേറ്റ്	1		
7-10	0-35927-0010	1-81217053-0 ഹോൾഡർ		1		
7-11	0-35780-1048	8-98181104-0 ടെർമിനൽ അസി		1		

Machine Translated by Google

0-35000-5221 ആൾട്ടർനേറ്റർ

ഒഇഎം കസ്റ്റമർ	ഇസുസു	OEM പാർട്സ് നമ്പർ	8-98169360-3
നോമിനൽ ഔട്ട് പുട്ട്	24 വി 60 എ	വിതരണ നിബന്ധന	16.06
ഭാരം	9.9 കിലോഗ്രാം	റെഗുലേറ്റർ	ബിൽറ്റ്-ഇൻ
എഞ്ചിൻ മോഡൽ	6UZ1-TC		
വാഹനം	സി.വൈ.എൽ77, സി.വൈ.ജെ77		
ഡിസൈൻ റെക്കോർഡ്	4958 5220 സ്ലൈഡ് കോളർ മാറ്റി, ബി ടെർമിനലിന്റെ ഇൻസുലേറ്റഡ് ബുഷ് മാറ്റി 5220 5221 റെഗുലേറ്റർ മാറ്റി		
കുറിപ്പ്	കെ ടൈപ്പ് വി ബെൽറ്റ് 7 കൊടുമുടികൾ (ശമിപ്പിച്ചു) ക്ലോക്ക്‌വൈസ് റൊട്ടേഷൻ 0-35000-5002 ന്റെ 60A മോഡൽ.		

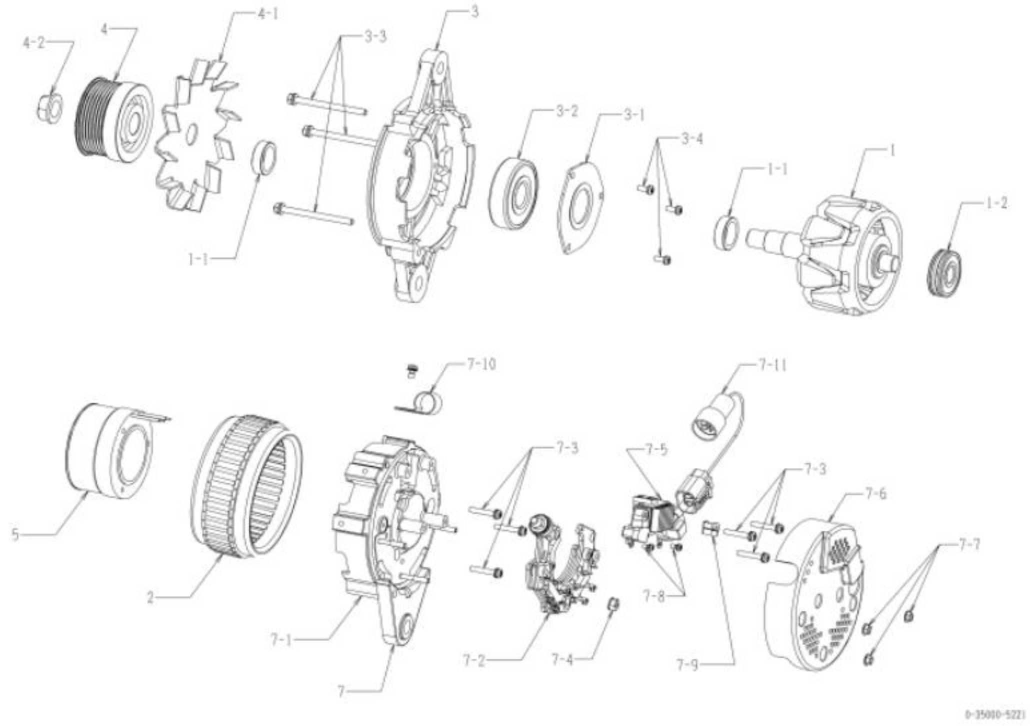

0-35000-5221 ആൾട്ടർനേറ്റർ (മേക്കർ പാർട്ട് നമ്പർ 8-98169360-3)

ഇല്ല	ഭാഗങ്ങളുടെ നമ്പർ	മേക്കർ പാർട്സ് നമ്പർ	വിവരണം	അളവ്	ലിസ്റ്റ് വില	കുറിപ്പ്
1	0-35100-0418	8-98040638-0 റോട്ടർ അസി		1		
1-1	0-35923-0240	8-97382870-0 കോളർ		2		
1-2	0-09201-0980	1-81229723-0 ബോൾ ബെയറിംഗ്		1		പിൻഭാഗം
2	0-35200-0508	8-98040640-0 സ്റ്റേറ്റർ അസി		1		
3	0-35300-0428	8-97382872-0 എഫ്.ബ്രാക്കറ്റ് അസി		1		3-1, 3-2, 3-4 എന്നിവ ഉൾപ്പെടുന്നു
3-1	0-35926-0130	1-81229760-0 റീട്ടെയ്നർ		1		
3-2	0-09201-1120	1-81229758-0 ബോൾ ബെയറിംഗ്		1		മുൻവശം
3-3	0-0275-06802	1-81229382-0 ബോൾട്ട്		3		ബോൾട്ട് വഴി
3-4	1-0055-06162	1-81229469-0 സ്ക്രൂ		3		
4	0-35411-1248	8-98181099-0 പുള്ളി		1		
4-1	0-35421-0268	8-97382874-0 ഫാൻ		1		
4-2	0-09006-0730	8-98040643-0 എൻയുടി		1		
5	0-35120-0508	8-98040645-0	ഫീൽഡ് കോയിൽ കമ്പനി	1		
7	0-35700-1381	8-98367600-0 ആർ.ബ്രാക്കറ്റ് അസി		1		5, 7-17-5, 7-8, 7-9 എന്നിവ ഉൾപ്പെടുന്നു
7-1	0-35710-1780	8-98191101-1 പിൻ ബ്രാക്കറ്റ് കമ്പനി		1		
7-2	0-35730-1080	8-98335685-0	റെക്റ്റിഫയർ അസി	1		
7-3	0-0056-05252	1-81229476-0 സ്ക്രൂ		6.		
7-4	0-33902-0090	8-98040687-0 എൻയുടി		1		
7-5	0-35719-0330	8-98352534-0 റെഗുലേറ്റർ അസി		1		
7-6	0-35760-0031	8-98181103-0 കവർ CO		1		
7-7	0-33902-0080	8-98040690-0 എൻയുടി		3		
7-8	0-0055-04082		സ്ക്രൂ	2		
7-9	0-35786-0390		ടെർമിനൽ പ്ലേറ്റ്	1		
7-10	0-35927-0010	1-81217053-0 ഹോൾഡർ		1		
7-11	0-35780-1048	8-98181104-0 ടെർമിനൽ അസി		1		

Machine Translated by Google

0-35000-5230 ആൾട്ടർനേറ്റർ

ഒഇഎം കസ്റ്റമർ	ഇസുസു	OEM പാർട്സ് നമ്പർ	8-98092116-2
നോമിനൽ ഔട്ട് പുട്ട്	24 വി 50 എ	വിതരണ നിബന്ധന	15.08
ഭാരം	9.5 കിലോഗ്രാം	റെഗുലേറ്റർ	ബിൽറ്റ്-ഇൻ
എഞ്ചിൻ മോഡൽ 4HK1T			
വാഹനം	മോട്ടോർ (ഹൈഡ്രോളിക് എക്സ്കവേറ്റർ, മറ്റുള്ളവ)		
ഡിസൈൻ റെക്കോർഡ്	4558 4598	ഫീൽഡ് കോയിൽ മാറി	
	4598 4848	റെഗുലേറ്റർ അസി മാറി	
	4848 5230	സ്ലൈഡ് കോളർ മാറ്റി	
കുറിപ്പ്	പികെ ടൈപ്പ് വി ബെൽറ്റ് 8 പീക്കുകൾ ക്ലോക്ക്വൈസ് റൊട്ടേഷൻ		

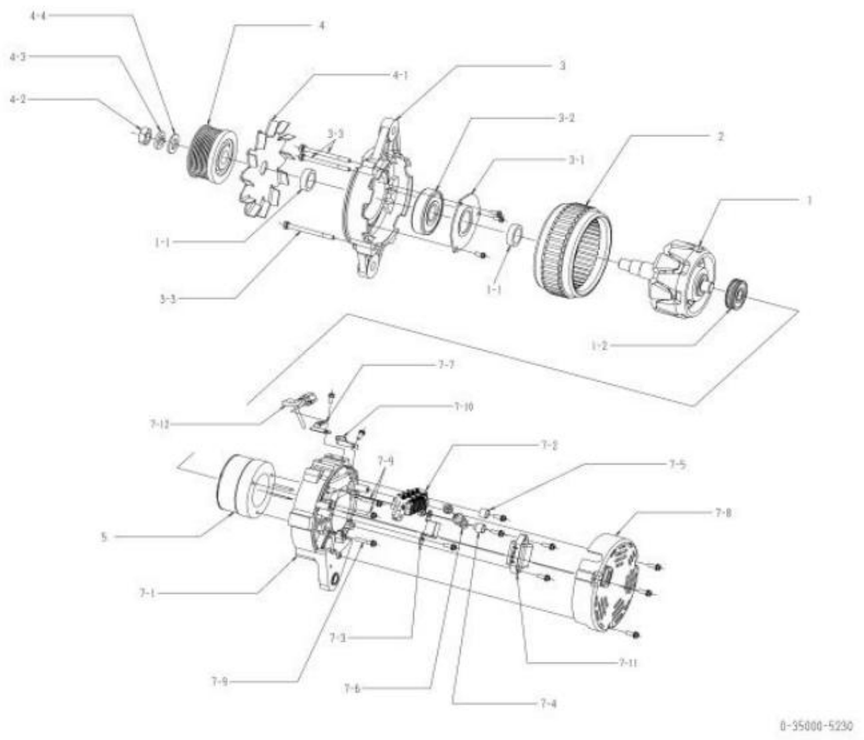

0-35000-5230 ആൾട്ടർനേറ്റർ (മേക്കർ പാർട്ട് നമ്പർ 8-98092116-2)

ഇല്ല	ഭാഗങ്ങളുടെ നമ്പർ	മേക്കർ പാർട്സ് നമ്പർ	വിവരണം	അളവ്	ലിസ്റ്റ് വില	കുറിപ്പ്
ı	0-35100-0408	8-97382869-0 റോട്ടർ അസി		ı		
1-1	0-35923-0240	8-97382870-0 കോളർ		2		
1-2	0-09201-0980	1-81229723-0 ബോൾ ബെയറിംഗ്		ı		പിൻഭാഗം
2	0-35200-0488	8-97382871-0 സ്റ്ററേറ്റർ അസി		ı		
3	0-35300-0428	8-97382872-0 എഫ്.ബ്രാക്കറ്റ് അസി		ı		3-1, 3-2 ഉൾപ്പെടെ
3-1	0-35926-0130	1-81229760-0 റീട്ടെയ്നർ		ı		
3-2	0-09201-1120	1-81229758-0 ബോൾ ബെയറിംഗ്		ı		മുൻവശം
3-3	0-0275-06802	1-81229382-0 ബോൾട്ട്		3		
4	0-35411-1118	8-97382873-0 പുള്ളി		ı		
4-1	0-35421-0268	8-97382874-0 ഫാൻ		ı		
4-2	0-0280-16022	1-81229474-0 എൻയുടി		ı		
4-3	1-0335-16002	1-81229479-0 സ്പ്രിംഗ് വാഷർ		ı		
4-4	1-0330-16012	1-81229478-0	പ്ലെയിൻ വാഷർ	ı		
5	0-35120-0498	8-98036295-0	ഫീൽഡ് കോയിൽ കമ്പനി	ı		
7-1	0-35710-1770	8-97382878-1 റിയർ ബ്രാക്കറ്റ് കോ		ı		
7-2	0-35730-0750	8-97382879-0	റെക്റ്റിഫൈയർ അസി	ı		
7-3	0-09170-2501	1-84132012-0 കണ്ടൻസർ		ı		
7-4	0-35943-0250		ഇൻസുലേറ്റ് ബുഷ്	ı		
7-5	0-35943-0170	1-81229728-0 ഇൻസുലേറ്റ് ബുഷ്		ı		
7-6	0-35901-0220	8-97382881-0 ബോൾട്ട്		ı		
7-7	0-33927-0650	8-97382881-0 ഹോൾഡർ		ı		
7-8	0-35760-0058	8-97382882-1 കവർ co		ı		
7-9	0-0056-05302	1-81229733-0 സ്ക്രൂ		3		
7-10	1-33931-0060	1-81118011-0	ക്ലിപ്പ്	ı		
7-11	0-35719-0221	8-98092399-0 റെഗുലേറ്റർ അസി		ı		7-12 ഉൾപ്പെടെ
7-12	0-35780-0930	8-97382884-0 ടെർമിനൽ അസി		ı		

Machine Translated by Google

0-35000-6150 ആൾട്ടർനേറ്റർ

ഒഇഎം കസ്റ്റമർ	ഇസുസു	OEM പാർട്സ് നമ്പർ	1-81200466-0
നോമിനൽ ഔട്ട് പുട്ട്	24 വി 50 എ	വിതരണ നിബന്ധന	94.11
ഭാരം	13 കിലോ	റെഗുലേറ്റർ	ബിൽറ്റ്-ഇൻ
എഞ്ചിൻ മോഡൽ 6HE1TMC			
വാഹനം	മറൈൻ		
ഡിസൈൻ റെക്കോർഡ്			
കുറിപ്പ്	V15 ടൈപ്പ് V ബെൽറ്റ് ഡബിൾ പീക്കുകൾ ഇൻസുലേഷനായി പൊങ്ങിക്കിടക്കുന്ന ഭൂമി (കടൽ തരം) ക്ലോക്ക്‌വൈസ് റൊട്ടേഷൻ		

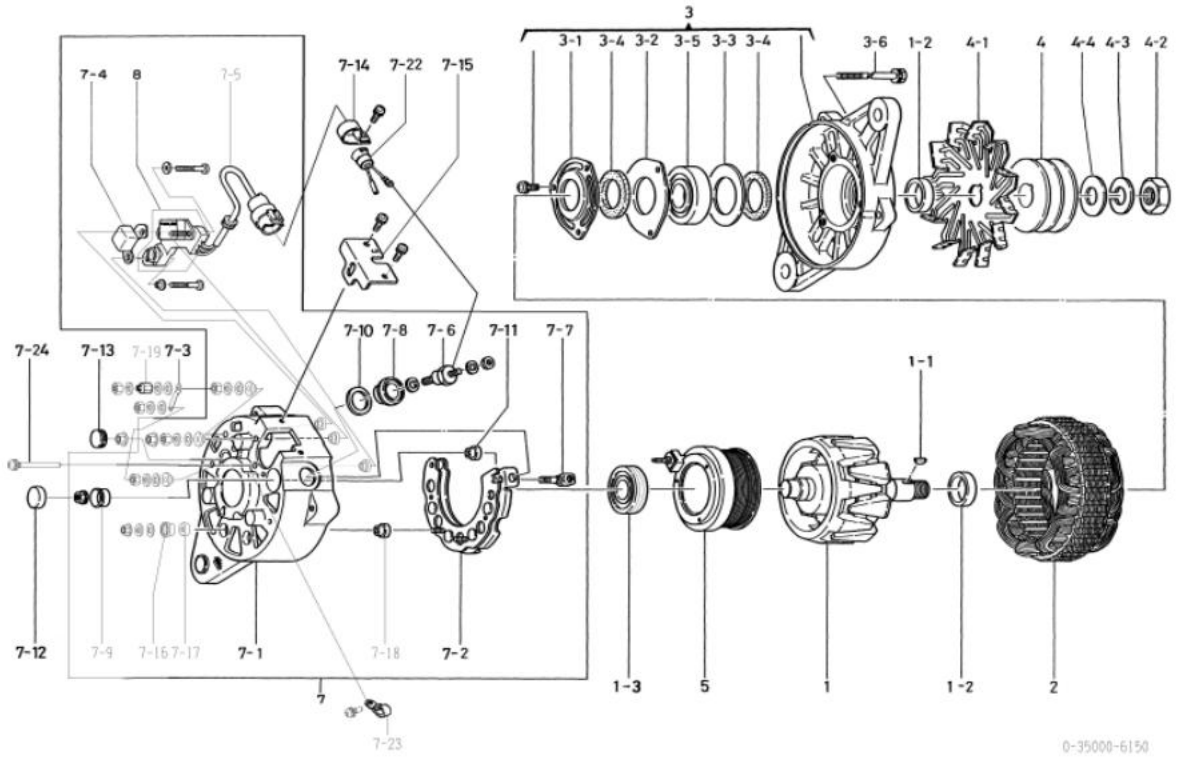

0-35000-6150 ആൾട്ടർനേറ്റർ (മേക്കർ പാർട്ട് നമ്പർ 1-81200466-0)

ഇല്ല	ഭാഗങ്ങളുടെ നമ്പർ	മേക്കർ പാർട്സ് നമ്പർ	വിവരണം	അളവ്	ലിസ്റ്റ് വില	കുറിപ്പ്
1	0-35100-0210	1-81211109-0 റോട്ടർ അസി		1		
1-1	1-0416-04160	9-82215867-0 വുഡ്റഫ് കീ		1		
1-2	1-33923-0790	1-81229642-0 കോളർ		2		
1-3	1-09201-0460	1-81229393-0 ബോൾ ബെയറിംഗ്		1		പിൻഭാഗം
2	0-35200-0360	1-81211116-0 സ്റ്റേറ്റർ അസി		1		
3	0-35300-0150	1-81213089-0 എഫ്.ബ്രാക്കറ്റ് അസി		1		3-1~3-5 ഉൾപ്പെടെ
3-1	0-35926-0070	1-81229643-0 റീട്ടെയ്നർ		1		
3-2	1-33926-0750	1-81229376-0 റീട്ടെയ്നർ		1		
3-3	1-33926-0730	1-81229526-0 റീട്ടെയ്നർ		1		
3-4	0-35951-0060	1-81229644-0 പാക്കിംഗ്		2		
3-5	0-09201-0741	1-81229739-0 ബോൾ ബെയറിംഗ്		1		മുൻവശം
3-6	0-0275-06852	1-81229660-0 ബോൾട്ട്		4		ബോൾട്ട് വഴി
4	0-35411-0102	1-81222078-0 പുള്ളി		1		
4-1	0-35421-0150	1-81223018-0 ഫാൻ		1		
4-2	0-0280-16022	1-81229474-0 എൻയുടി		1		
4-3	1-0335-16002	1-81229479-0 സ്പ്രിംഗ് വാഷർ		1		
4-4	1-0330-16012	1-81229478-0	പ്ലെയിൻ വാഷർ	1		
5	0-35120-0180	1-81222092-0	ഫീൽഡ് കോയിൽ കമ്പനി	1		
7	0-35700-0680	1-81214333-0 ആർ.ബ്രാക്കറ്റ് അസി		1		INC.7-1,7-2,7-4~7-11,7-16~7-18,8
7-1	0-35710-0790	1-81214334-0 പിൻ ബ്രാക്കറ്റ് കമ്പനി		1		
7-2	0-35730-0540	1-81219115-0	റെക്റ്റിഫയർ അസി	1		
7-3	0-35784-0200	1-81229709-0 കണക്റ്റ് ബാർ		1		
7-4	0-09170-2000	1-84132008-0 കണ്ടൻസർ		1		
7-5	0-35780-0070	1-81229517-0 ടെർമിനൽ അസി		1		ഗം ബുഷ് ഉൾപ്പെടുത്തിയിട്ടില്ല
7-6	0-35901-0190	1-81229710-0 ബോൾട്ട്		1		
7-7	0-35901-0070	1-81229647-0 ബോൾട്ട്		1		
7-8	0-35943-0080	1-81229648-0 ഇൻസുലേറ്റ് ബുഷ്		1		
7-9	0-35943-0090	1-81229649-0 ഇൻസുലേറ്റ് ബുഷ്		1		
7-10	0-35951-0070	1-81229651-0 പാക്കിംഗ്		1		
7-11	0-35943-0070	1-81229650-0 ഇൻസുലേറ്റ് ബുഷ്		1		
7-12	0-09252-0570	1-81229652-0 ഗം ക്യാപ്		1		7-12 ഉൾപ്പെടെ
7-13	0-09252-0580	1-81229653-0 ഗം ക്യാപ്		1		
7-14	0-35927-0010	1-81217053-0 ഹോൾഡർ		1		
7-15	0-35761-0130	1-81214296-0 കവർ		1		
7-16	0-33943-1090	8-94338866-0 ഇൻസുലേറ്റ് ബുഷ്		7		
7-17	0-09101-0200	1-81229715-0 ഇൻസുലേറ്റ് വാഷർ		4		
7-18	0-35943-0180	1-81229707-0 ഇൻസുലേറ്റ് ബുഷ്		1		
7-19	0-35901-0160	1-81229702-0 ബോൾട്ട്		1		
7-22	0-35780-0620	1-81229713-0 ടെർമിനൽ അസി		1		
7-23	1-33931-0021	1-81229122-0	ക്ലിപ്പ്	1		
7-24	0-0056-05452	1-81229477-0 സ്ക്രൂ		3		
8	0-35719-0170	1-81260013-0 റെഗുലേറ്റർ അസി		1		

Machine Translated by Google

0-35000-6170 ആൾട്ടർനേറ്റർ

ഒഇഎം കസ്റ്റമർ	ഇസുസു	OEM പാർട്സ് നമ്പർ	1-81200417-3
നോമിനൽ ഔട്ട് പുട്ട്	24 വി 60 എ	വിതരണ നിബന്ധന	96.12
ഭാരം	13.5 കിലോ	റെഗുലേറ്റർ	ബിൽറ്റ്-ഇൻ
എഞ്ചിൻ മോഡൽ 6SA1, മറ്റുള്ളവ			
വാഹനം	ഫ്രാൻസ്, മറ്റുള്ളവർ		
ഡിസൈൻ റെക്കോർഡ് 6102 □ 6170	എഫ്.ബ്രാക്കറ്റ് അസി മാറി		
കുറിപ്പ്	v15 ടൈപ്പ് v ബെൽറ്റ് ഡബിൾ പീക്കുകൾ സ്ലോ ചാർജിംഗ് തരം ക്ലോക്ക്‌വൈസ് റൊട്ടേഷൻ		

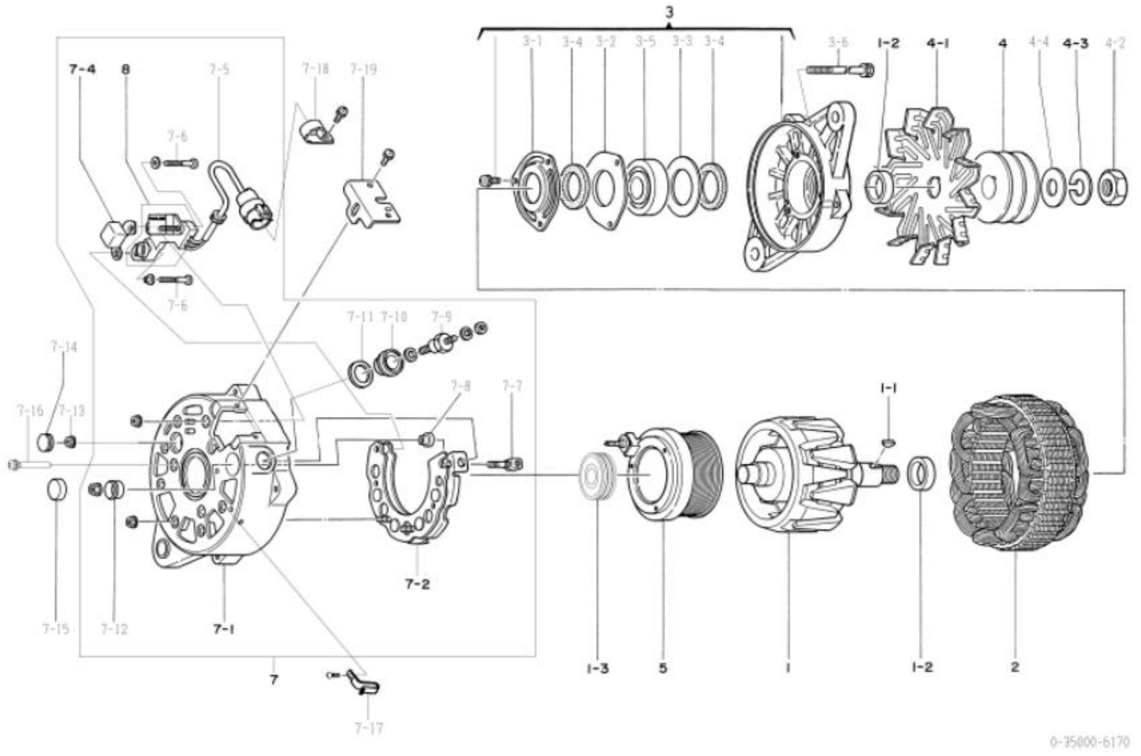

0-35000-6170 ആൾട്ടർനേറ്റർ (മേക്കർ പാർട്ട് നമ്പർ 1-81200417-3)

ഇല്ല	ഭാഗങ്ങളുടെ നമ്പർ	മേക്കർ പാർട്സ് നമ്പർ	വിവരണം	അളവ്	ലിസ്റ്റ് വില	കുറിപ്പ്
1	0-35100-0210	1-81211109-0 റോട്ടർ അസി		1		
1-1	1-0416-04160	9-82215867-0 വുഡ്റഫ് കീ		1		
1-2	1-33923-0790	1-81229642-0 കോളർ		2		
1-3	1-09201-0460	1-81229393-0 ബോൾ ബെയറിംഗ്		1		പിൻഭാഗം
2	0-35200-0360	1-81211116-0 സ്റ്റേറ്റർ അസി		1		
3	0-35300-0041	1-81213093-0 എഫ്.ബ്രാക്കറ്റ് അസി		1		3-1~3-5 ഉൾപ്പെടെ
3-1	0-35926-0070	1-81229643-0 റീട്ടെയ്നർ		1		
3-2	1-33926-0750	1-81229376-0 റീട്ടെയ്നർ		1		
3-3	1-33926-0730	1-81229526-0 റീട്ടെയ്നർ		1		
3-4	0-35951-0060	1-81229644-0 പാക്കിംഗ്		2		
3-5	0-09201-0741	1-81229739-0 ബോൾ ബെയറിംഗ്		1		മുൻവശം
3-6	0-0275-06852	1-81229660-0 ബോൾട്ട്		4		ബോൾട്ട് വഴി
4	1-35411-0100	1-81222055-0 പുള്ളി		1		
4-1	0-35421-0120	1-81223017-0 ഫാൻ		1		
4-2	0-0280-16022	1-81229474-0 എൻയുടി		1		
4-3	1-0335-16002	1-81229479-0 സ്പ്രിംഗ് വാഷർ		1		
4-4	1-0330-16012	1-81229478-0	പ്ലെയിൻ വാഷർ	1		
5	0-35120-0180	1-81222092-0	ഫീൽഡ് കോയിൽ കമ്പനി	1		
7	0-35700-0462	1-81214300-0 ആർ.ബ്രാക്കറ്റ് അസി		1		7-1~7-12, 8 എന്നിവ ഉൾപ്പെടുന്നു
7-1	0-35710-0532	1-81214301-0 പിൻ ബ്രാക്കറ്റ് കമ്പനി		1		
7-2	0-35730-0340	1-81219108-0	റെക്റ്റിഫയർ അസി	1		
7-4	0-09170-2000	1-84132008-0 കണ്ടൻസർ		1		
7-5	0-35780-0070	1-81229517-0 ടെർമിനൽ അസി		1		ഗം ബുഷ് ഉൾപ്പെടുത്തിയിട്ടില്ല
7-6	0-35901-0100		ബോൾട്ട്	2		
7-7	0-35901-0070	1-81229647-0 ബോൾട്ട്		1		
7-8	0-35943-0070	1-81229650-0 ഇൻസുലേറ്റ് ബുഷ്		1		
7-9	0-35901-0060	1-81229646-0 ബോൾട്ട്		1		
7-10	0-35943-0080	1-81229648-0 ഇൻസുലേറ്റ് ബുഷ്		1		
7-11	0-35951-0070	1-81229651-0 പാക്കിംഗ്		1		
7-12	0-35943-0090	1-81229649-0 ഇൻസുലേറ്റ് ബുഷ്		1		
7-13	0-33902-0080	8-98040690-0 എൻയുടി		1		
7-14	0-09252-0580	1-81229653-0 ഗം ക്യാപ്		1		
7-15	0-09252-0570	1-81229652-0 ഗം ക്യാപ്		1		
7-16	0-0056-05452	1-81229477-0 സ്ക്രൂ		3		
7-17	0-35931-0020	1-81229516-0	ക്ലിപ്പ്	1		
7-18	0-35927-0010	1-81217053-0 ഹോൾഡർ		1		
7-19	0-35761-0130	1-81214296-0 കവർ		1		
8	0-35719-0070	1-81260008-0 റെഗുലേറ്റർ അസി		1		

Machine Translated by Google

0-35000-6180 ആൾട്ടർനേറ്റർ

ഒഇഎം കസ്റ്റമർ	ഇസുസു	OEM പാർട്സ് നമ്പർ	1-81200465-1, 1-81200465-1
നോമിനൽ ഔട്ട് പുട്ട്	24 വി 60 എ	വിതരണ നിബന്ധന	96.12
ഭാരം	13 കിലോ	റെഗുലേറ്റർ	ബിൽറ്റ്-ഇൻ
എഞ്ചിൻ മോഡൽ 6H, 6S 1-T			
വാഹനം	സിഎക്സ്, സിവി, എക്സ്, സി※※23		
ഡിസൈൻ റെക്കോർഡ് 6103 ⇨ 6180	എഫ്.ബ്രാക്കറ്റ് അസി മാറി		
കുറിപ്പ്	V15 ടൈപ്പ് V ബെൽറ്റ് ഡബിൾ പീക്കുകൾ (ശമിപ്പിച്ചു) സ്ലോ ചാർജിംഗ് തരം ക്ലോക്ക്വൈസ് റൊട്ടേഷൻ		

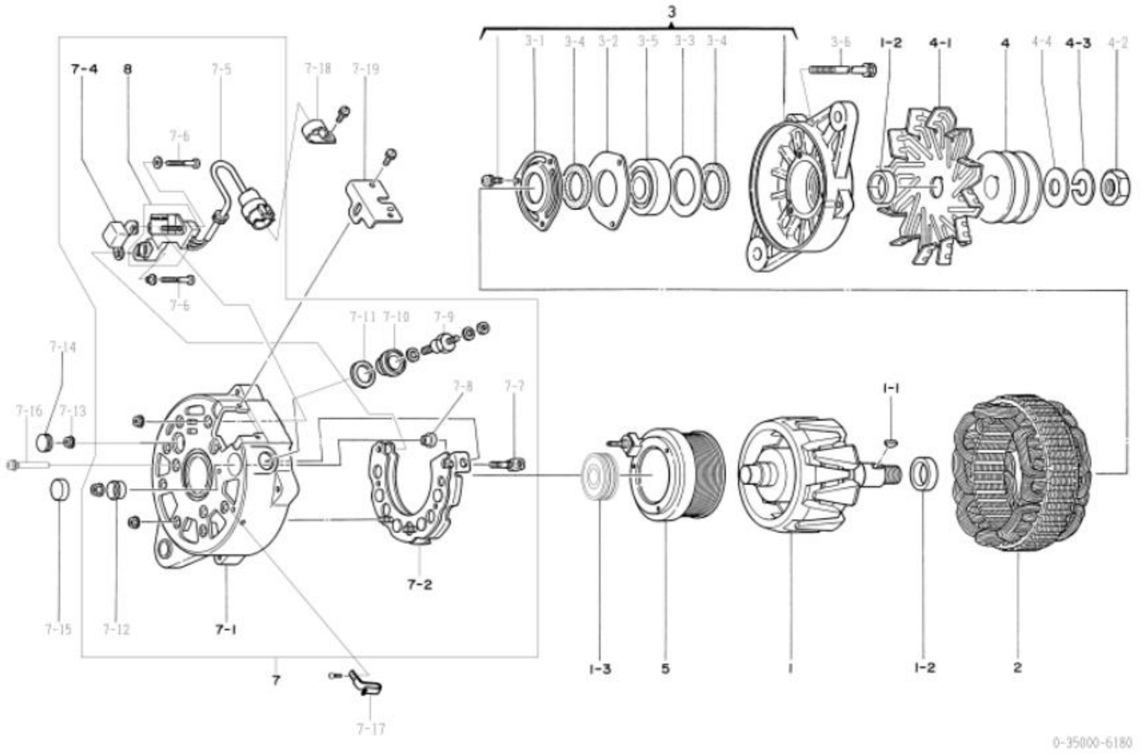

0-35000-6180 ആൾട്ടർനേറ്റർ (മേക്കർ പാർട്ട് നമ്പർ 1-81200465-1)

ഇല്ല	ഭാഗങ്ങളുടെ നമ്പർ	മേക്കർ പാർട്സ് നമ്പർ	വിവരണം	അളവ്	ലിസ്റ്റ് വില	കുറിപ്പ്
1	0-35100-0210	1-81211109-0	റോട്ടർ അസി	1		
1-1	1-0416-04160	9-82215867-0	വുഡ്റഫ് കീ	1		
1-2	1-33923-0790	1-81229642-0	കോളർ	2		
1-3	1-09201-0460	1-81229393-0	ബോൾ ബെയറിംഗ്	1		പിൻഭാഗം
2	0-35200-0360	1-81211116-0	സ്റ്റേറ്റർ അസി	1		
3	0-35300-0041	1-81213093-0	എഫ്.ബ്രാക്കറ്റ് അസി	1		3-1~3-5 ഉൾപ്പെടെ
3-1	0-35926-0070	1-81229643-0	റീട്ടെയ്നർ	1		
3-2	1-33926-0750	1-81229376-0	റീട്ടെയ്നർ	1		
3-3	1-33926-0730	1-81229526-0	റീട്ടെയ്നർ	1		
3-4	0-35951-0060	1-81229644-0	പാക്കിംഗ്	2		
3-5	0-09201-0741	1-81229739-0	ബോൾ ബെയറിംഗ്	1		മുൻവശം
3-6	0-0275-06852	1-81229660-0	ബോൾട്ട്	4		ബോൾട്ട് വഴി
4	0-35411-0530	1-81222091-0	പുള്ളി	1		
4-1	0-35421-0120	1-81223017-0	ഫാൻ	1		
4-2	0-0280-16022	1-81229474-0	എൻയുടി	1		
4-3	1-0335-16002	1-81229479-0	സ്പ്രിംഗ് വാഷർ	1		
4-4	1-0330-16012	1-81229478-0	പ്ലെയിൻ വാഷർ	1		
5	0-35120-0180	1-81222092-0	ഫീൽഡ് കോയിൽ കമ്പനി	1		
7	0-35700-0462	1-81214300-0	ആർ.ബ്രാക്കറ്റ് അസി	1		7-1~7-12, 8 എന്നിവ ഉൾപ്പെടുന്നു
7-1	0-35710-0532	1-81214301-0	പിൻ ബ്രാക്കറ്റ് കമ്പനി	1		
7-2	0-35730-0340	1-81219108-0	റെക്റ്റിഫയർ അസി	1		
7-4	0-09170-2000	1-84132008-0	കണ്ടൻസർ	1		
7-5	0-35780-0070	1-81229517-0	ടെർമിനൽ അസി	1		ഗം ബുഷ് ഉൾപ്പെടുത്തിയിട്ടില്ല
7-6	0-35901-0100		ബോൾട്ട്	2		
7-7	0-35901-0070	1-81229647-0	ബോൾട്ട്	1		
7-8	0-35943-0070	1-81229650-0	ഇൻസുലേറ്റ് ബുഷ്	1		
7-9	0-35901-0060	1-81229646-0	ബോൾട്ട്	1		
7-10	0-35943-0080	1-81229648-0	ഇൻസുലേറ്റ് ബുഷ്	1		
7-11	0-35951-0070	1-81229651-0	പാക്കിംഗ്	1		
7-12	0-35943-0090	1-81229649-0	ഇൻസുലേറ്റ് ബുഷ്	1		
7-13	0-33902-0080	8-98040690-0	എൻയുടി	1		
7-14	0-09252-0580	1-81229653-0	ഗം ക്യാപ്	1		
7-15	0-09252-0570	1-81229652-0	ഗം ക്യാപ്	1		
7-16	0-0056-05452	1-81229477-0	സ്ക്രൂ	3		
7-17	0-35931-0020	1-81229516-0	ക്ലിപ്പ്	1		
7-18	0-35927-0010	1-81217053-0	ഹോൾഡർ	1		
7-19	0-35761-0130	1-81214296-0	കവർ	1		
8	0-35719-0070	1-81260008-0	റെഗുലേറ്റർ അസി	1		

Machine Translated by Google

0-35000-6190 ആൾട്ടർനേറ്റർ

ഒഇഎം കസ്റ്റമർ	ഇസുസു	OEM പാർട്സ് നമ്പർ	1-81200460-2
നോമിനൽ ഔട്ട് പുട്ട്	24 വി 60 എ	വിതരണ നിബന്ധന	96.12
ഭാരം	13 കിലോ	റെഗുലേറ്റർ	ബിൽറ്റ്-ഇൻ
എഞ്ചിൻ മോഡൽ 8P, 10P, 12P, മറ്റുള്ളവ			
വാഹനം	സിവി, സിഎക്സ്, എക്സ്, മറ്റുള്ളവർ		
ഡിസൈൻ റെക്കോർഡ്	6105 6190 എഫ്.ബ്രാക്കറ്റ് അസി മാറി		
കുറിപ്പ്	V15 ടൈപ്പ് V ബെൽറ്റ് ഡബിൾ പീക്കുകൾ (ശമിപ്പിച്ചു) സ്ലോ ചാർജിംഗ് തരം ക്ലോക്ക്വൈസ് റൊട്ടേഷൻ		

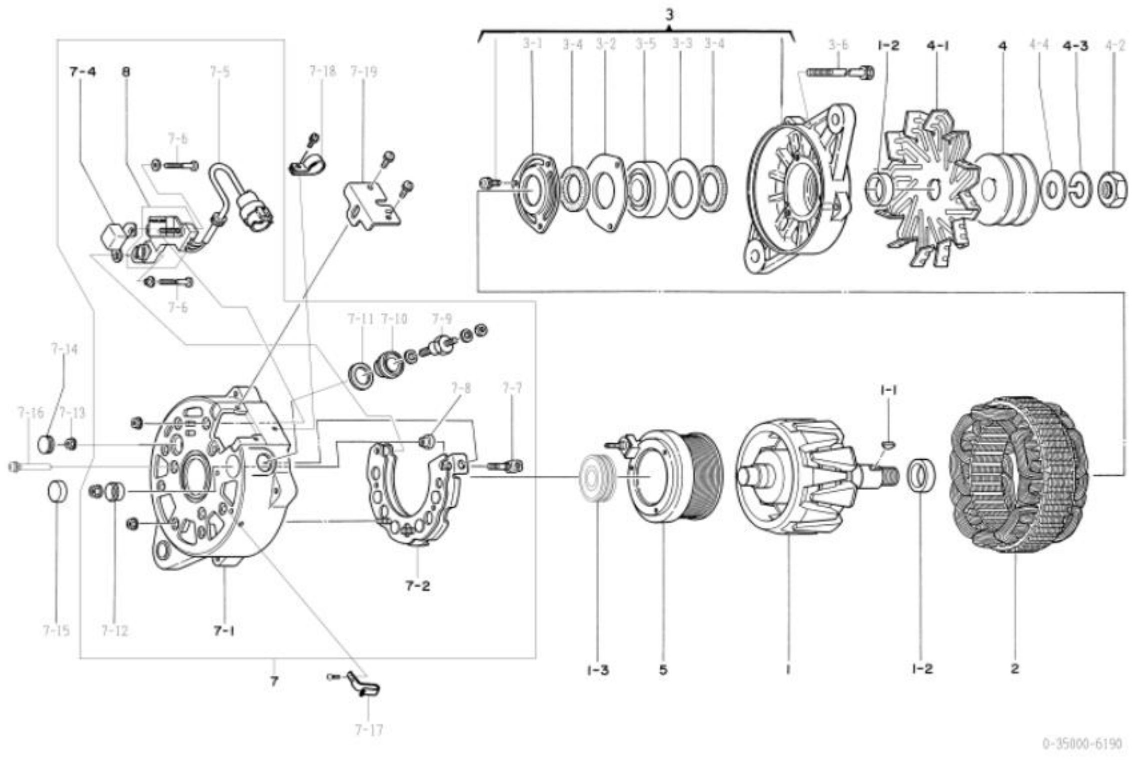

0-35000-6190 ആൾട്ടർനേറ്റർ (മേക്കർ പാർട്ട് നമ്പർ 1-81200460-2)

ഇല്ല	ഭാഗങ്ങളുടെ നമ്പർ	മേക്കർ പാർട്സ് നമ്പർ	വിവരണം	അളവ്	ലിസ്റ്റ് വില	കുറിപ്പ്
1	0-35100-0210	1-81211109-0 റോട്ടർ അസി		1		
1-1	1-0416-04160	9-82215867-0 വുഡ്റഫ് കീ		1		
1-2	1-33923-0790	1-81229642-0 കോളർ		2		
1-3	1-09201-0460	1-81229393-0 ബോൾ ബെയറിംഗ്		1		പിൻഭാഗം
2	0-35200-0360	1-81211116-0 സ്റ്റേറ്റർ അസി		1		
3	0-35300-0041	1-81213093-0 എഫ്.ബ്രാക്കറ്റ് അസി		1		3-1~3-5 ഉൾപ്പെടെ
3-1	0-35926-0070	1-81229643-0 റീട്ടെയ്നർ		1		
3-2	1-33926-0750	1-81229376-0 റീട്ടെയ്നർ		1		
3-3	1-33926-0730	1-81229526-0 റീട്ടെയ്നർ		1		
3-4	0-35951-0060	1-81229644-0 പാക്കിംഗ്		2		
3-5	0-09201-0741	1-81229739-0 ബോൾ ബെയറിംഗ്		1		മുൻവശം
3-6	0-0275-06852	1-81229660-0 ബോൾട്ട്		4		ബോൾട്ട് വഴി
4	0-35411-0530	1-81222091-0 പുള്ളി		1		
4-1	0-35421-0120	1-81223017-0 ഫാൻ		1		
4-2	0-0280-16022	1-81229474-0 എൻയുടി		1		
4-3	1-0335-16002	1-81229479-0 സ്പ്രിംഗ് വാഷർ		1		
4-4	1-0330-16012	1-81229478-0	പ്ലെയിൻ വാഷർ	1		
5	0-35120-0180	1-81222092-0	ഫീൽഡ് കോയിൽ കമ്പനി	1		
7	0-35700-0462	1-81214300-0 ആർ.ബ്രാക്കറ്റ് അസി		1		ഐഎൻസി 7-1 7-12,8
7-1	0-35710-0532	1-81214301-0 പിൻ ബ്രാക്കറ്റ് കമ്പനി		1		
7-2	0-35730-0340	1-81219108-0	റെക്റ്റിഫയർ അസി	1		
7-4	0-09170-2000	1-84132008-0 കണ്ടൻസർ		1		
7-5	0-35780-0070	1-81229517-0 ടെർമിനൽ അസി		1		ഗം ബുഷ് ഉൾപ്പെടുത്തിയിട്ടില്ല
7-6	0-35901-0100		ബോൾട്ട്	2		
7-7	0-35901-0070	1-81229647-0 ബോൾട്ട്		1		
7-8	0-35943-0070	1-81229650-0 ഇൻസുലേറ്റ് ബുഷ്		1		
7-9	0-35901-0060	1-81229646-0 ബോൾട്ട്		1		
7-10	0-35943-0080	1-81229648-0 ഇൻസുലേറ്റ് ബുഷ്		1		
7-11	0-35951-0070	1-81229651-0 പാക്കിംഗ്		1		
7-12	0-35943-0090	1-81229649-0 ഇൻസുലേറ്റ് ബുഷ്		1		
7-13	0-33902-0080	8-98040690-0 എൻയുടി		1		
7-14	0-09252-0580	1-81229653-0 ഗം ക്യാപ്		1		
7-15	0-09252-0570	1-81229652-0 ഗം ക്യാപ്		1		
7-16	0-0056-05452	1-81229477-0 സ്ക്രൂ		3		
7-17	0-35931-0020	1-81229516-0	ക്ലിപ്പ്	1		
7-18	0-35927-0010	1-81217053-0 ഹോൾഡർ		1		
7-19	0-35761-0130	1-81214296-0 കവർ		1		
8	0-35719-0070	1-81260008-0 റെഗുലേറ്റർ അസി		1		

Machine Translated by Google

0-35000-6240 ആൾട്ടർനേറ്റർ

ഒഇഎം കസ്റ്റമർ	ഇസുസു	OEM പാർട്സ് നമ്പർ	1-81200437-4
നോമിനൽ ഔട്ട് പുട്ട്	24 വി 60 എ	വിതരണ നിബന്ധന	99.08
ഭാരം	13 കിലോ	റെഗുലേറ്റർ	ബിൽറ്റ്-ഇൻ
എഞ്ചിൻ മോഡൽ 6w, മറ്റുള്ളവ			
വാഹനം	സിവി, സിഎക്സ്, എക്സ്, മറ്റുള്ളവർ		
ഡിസൈൻ റെക്കോർഡ്	6130 6131	ആർ. ബ്രാക്കറ്റ് അസി മാറി	
	6131 6132	എഫ്. ബ്രാക്കറ്റ് അസി മാറി	
	6132 6240	റോട്ടർ അസിയും പുള്ളിയെയും മാറ്റി, കീ ഗ്രൂവ് നിർത്തലാക്കി	
കുറിപ്പ്	v15 ടൈപ്പ് v ബെൽറ്റ് ഡബിൾ പീക്കുകൾ (ശമിപ്പിച്ചു) ക്ലോക്ക്വൈസ് റൊട്ടേഷൻ 0-35000-6130, 6131, 6132, 6133 എന്നിവയുടെ സംയോജിത മോഡൽ		

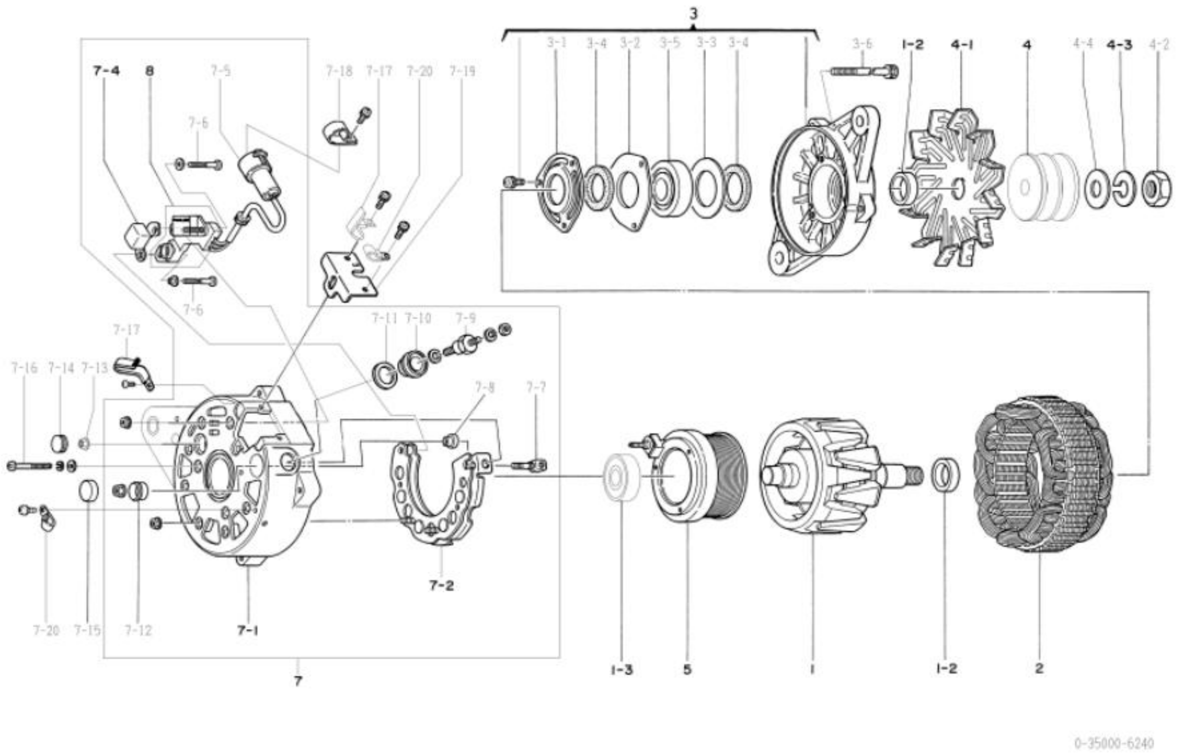

0-35000-6240 ആൾട്ടർനേറ്റർ (മേക്കർ പാർട്ട് നമ്പർ 1-81200437-4)

ഇല്ല	ഭാഗങ്ങളുടെ നമ്പർ	മേക്കർ പാർട്സ് നമ്പർ	വിവരണം	അളവ്	ലിസ്റ്റ് വില	കുറിപ്പ്
1	0-35100-0350	1-81211127-0 റോട്ടർ അസി		1		
1-2	1-33923-0790	1-81229642-0 കോളർ		2		
1-3	0-09201-0840	1-81229678-0 ബോൾ ബെയറിംഗ്		1		പിൻഭാഗം
2	0-35200-0310	1-81211110-0 സ്റ്റേറ്റർ അസി		1		
3	0-35300-0041	1-81213093-0 എഫ്.ബ്രാക്കറ്റ് അസി		1		3-1~3-5 ഉൾപ്പെടെ
3-1	0-35926-0070	1-81229643-0 റീട്ടെയ്നർ		1		
3-2	1-33926-0750	1-81229376-0 റീട്ടെയ്നർ		1		
3-3	1-33926-0730	1-81229526-0 റീട്ടെയ്നർ		1		
3-4	0-35951-0060	1-81229644-0 പാക്കിംഗ്		2		
3-5	0-09201-0741	1-81229739-0 ബോൾ ബെയറിംഗ്		1		മുൻവശം
3-6	0-0275-06852	1-81229660-0 ബോൾട്ട്		4		ബോൾട്ട് വഴി
4	0-35411-0980	1-81222154-0 പുള്ളി		1		
4-1	0-35421-0120	1-81223017-0 ഫാൻ		1		
4-2	0-0280-16022	1-81229474-0 എൻയുടി		1		
4-3	1-0335-16002	1-81229479-0 സ്പ്രിംഗ് വാഷർ		1		
4-4	1-0330-16012	1-81229478-0	പ്ലെയിൻ വാഷർ	1		
5	0-35120-0180	1-81222092-0	ഫീൽഡ് കോയിൽ കമ്പനി	1		
7	0-35700-0571	1-81222104-0 ആർ.ബ്രാക്കറ്റ് അസി		1		ഐഎൻസി 7-17-12, 8
7-1	0-35710-0691	1-81222106-0 പിൻ ബ്രാക്കറ്റ് കമ്പനി		1		
7-2	0-35730-0340	1-81219108-0	റെക്റ്റിഫയർ അസി	1		
7-4	0-09170-2000	1-84132008-0 കണ്ടൻസർ		1		
7-5	0-35780-0440	1-81229679-0 ടെർമിനൽ അസി		1		ഗം ബുഷ് ഉൾപ്പെടുത്തിയിട്ടില്ല
7-6	0-35901-0100		ബോൾട്ട്	2		
7-7	0-35901-0070	1-81229647-0 ബോൾട്ട്		1		
7-8	0-35943-0070	1-81229650-0 ഇൻസുലേറ്റ് ബുഷ്		1		
7-9	0-35901-0060	1-81229646-0 ബോൾട്ട്		1		
7-10	0-35943-0080	1-81229648-0 ഇൻസുലേറ്റ് ബുഷ്		1		
7-11	0-35951-0070	1-81229651-0 പാക്കിംഗ്		1		
7-12	0-35943-0090	1-81229649-0 ഇൻസുലേറ്റ് ബുഷ്		1		
7-13	0-33902-0080	8-98040690-0 എൻയുടി		1		
7-14	0-09252-0580	1-81229653-0 ഗം ക്യാപ്		1		
7-15	0-09252-0570	1-81229652-0 ഗം ക്യാപ്		1		
7-16	0-0056-05452	1-81229477-0 സ്ക്രൂ		3		
7-17	0-35931-0020	1-81229516-0	ക്ലിപ്പ്	1		
7-18	0-35927-0010	1-81217053-0 ഹോൾഡർ		1		
7-19	0-35761-0130	1-81214296-0 കവർ		1		
7-20	1-33931-0021	1-81229122-0	ക്ലിപ്പ്	2		
8	0-35719-0070	1-81260008-0 റെഗുലേറ്റർ അസി		1		

Machine Translated by Google

0-35000-8190 ആൾട്ടർനേറ്റർ

ഒഇഎം കസ്റ്റമർ	ഇസുസു	OEM പാർട്സ് നമ്പർ	1-81200436-0
നോമിനൽ ഔട്ട് പുട്ട്	24 വി 110 എ	വിതരണ നിബന്ധന	90.01□
ഭാരം	22.5 കിലോഗ്രാം	റെഗുലേറ്റർ	0-44000-1230□1380 (ഓപ്ഷണൽ)
എഞ്ചിൻ മോഡൽ 6BG1, 6HE1			
വാഹനം	എൽആർ, എൽടി, മറ്റുള്ളവ		
ഡിസൈൻ റെക്കോർഡ്			
കുറിപ്പ്	V15 ടൈപ്പ് V ബെൽറ്റ് ഡബിൾ പീക്കുകൾ ക്ലോക്ക്വൈസ് റൊട്ടേഷൻ പുള്ളി 0-35000-8091 ൽ നിന്ന് വ്യത്യസ്തമാണ്.		

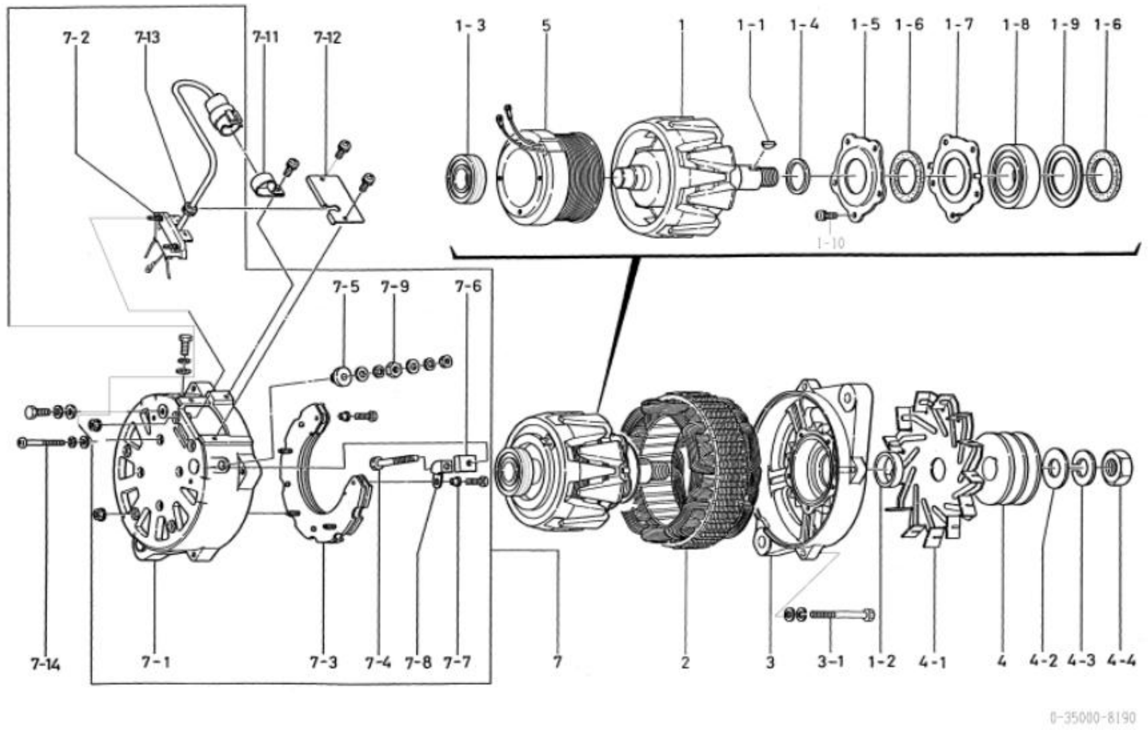

0-35000-8190 ആൾട്ടർനേറ്റർ (മേക്കർ പാർട്ട് നമ്പർ 1-81200436-0)

ഇല്ല	ഭാഗങ്ങളുടെ നമ്പർ	മേക്കർ പാർട്സ് നമ്പർ	വിവരണം	അളവ്	ലിസ്റ്റ് വില	കുറിപ്പ്
,	0-35100-0200	1-81221087-0 റോട്ടർ അസി		,		
1-1	1-0416-04160	9-82215867-0 വുഡ്റഫ് കീ		,		
1-2	1-33923-0890	1-81229626-0 കോളർ		,		
1-3	0-09201-0770	1-81229628-0 ബോൾ ബെയറിംഗ്		,		പിൻഭാഗം
1-4	1-35923-0030	1-81229627-0 കോളർ		,		
1-5	0-35926-0080	1-81229629-0 റീട്ടെയ്നർ		,		
1-6	0-35951-0080	1-81229630-0 പാക്കിംഗ്		2		
1-7	1-33926-0660	1-81229190-0 റീട്ടെയ്നർ		,		
1-8	0-09201-0760	1-81229631-0 ബോൾ ബെയറിംഗ്		,		മുൻവശം
1-9	1-33926-0790	1-81229349-0 റീട്ടെയ്നർ		,		
1-10	1-0055-06162	1-81229469-0 സ്ക്രൂ		5		
2	0-35200-0290	1-81211104-0 സ്റ്റേറ്റർ അസി		,		
3	0-35300-0020	1-81213073-0 എഫ്.ബ്രാക്കറ്റ് അസി		,		1-5□1-10 ഉൾപ്പെടെ
3-1	0-0093-08102	1-81229632-0 ബോൾട്ട്		4		ബോൾട്ട് വഴി
4	0-35411-0510	1-81222090-0 പുള്ളി		,		
4-1	1-33421-0500	1-81223003-0 ഫാൻ		,		
4-2	1-0330-22012	1-81229673-0	പ്ലെയിൻ വാഷർ	,		
4-3	1-0335-22002	1-81229672-0 സ്പ്രിംഗ് വാഷർ		,		
4-4	0-0280-22022	9-82216098-0 എൻയുടി		,		
5	0-35120-0120	1-81212010-0	ഫീൽഡ് കോയിൽ കമ്പനി	,		
7	0-35700-0441	1-81214310-0 ആർ.ബ്രാക്കറ്റ് അസി		,		ഐഎൻസി 7-1~7-9, 7-13
7-1	0-35710-0500	1-81214290-0 പിൻ ബ്രാക്കറ്റ് കമ്പനി		,		
7-2	0-35780-0291	1-81229676-0 ടെർമിനൽ അസി		,		7-13 ഉൾപ്പെടെ
7-3	0-35730-0162	1-81219114-0	റെക്റ്റിഫയർ അസി	,		
7-4	0-0081-08500	1-81229278-0 ബോൾട്ട്		,		
7-5	0-35943-0100	1-81229635-0 ഇൻസുലേറ്റ് ബുഷ്		,		
7-6	1-33943-0950	1-81229352-0 ഇൻസുലേറ്റ് ബുഷ്		,		
7-7	1-33943-0450	1-81229001-0 ഇൻസുലേറ്റ് ബുഷ്		2		
7-8	0-35784-0150	1-81229636-0 കണക്റ്റ് ബാർ		,		
7-9	0-33902-0100	1-81229586-0 എൻയുടി		,		
7-11	0-35927-0050	1-81229703-0 ഹോൾഡർ		,		
7-12	0-35761-0140	1-81229639-0 കവർ		,		
7-13	1-33953-0180	1-81229640-0 ഗം ബുഷ്		,		
7-14	1-0020-06552	1-81229641-0 സ്ക്രൂ		4		

0-35000-8213 ആൾട്ടർനേറ്റർ

ഒഇഎം കസ്റ്റമർ	ഇസുസു	OEM പാർട്സ് നമ്പർ	1-81200438-3
നോമിനൽ ഔട്ട് പുട്ട്	24 വി 90 എ	വിതരണ നിബന്ധന	01.01
ഭാരം	19 കിലോ	റെഗുലേറ്റർ	ബിൽറ്റ്-ഇൻ
എഞ്ചിൻ മോഡൽ 6w, മറ്റുള്ളവ			
വാഹനം	സിവി, സിഎക്സ്, എക്സ്, മറ്റുള്ളവർ		
ഡിസൈൻ റെക്കോർഡ്	8210 8211	ഫാൻ മാറി	
	8211 8212	പുള്ളി മാറി	
	8212 8213	വാഹന വയറിംഗ് ഹാർനെസിനുള്ള ക്ലിപ്പ് ചേർത്തു	
കുറിപ്പ്	v15 ടൈപ്പ് v ബെൽറ്റ് ഡബിൾ പീക്കുകൾ (ശമിപ്പിച്ചു) ക്ലോക്ക്വൈസ് റൊട്ടേഷൻ		

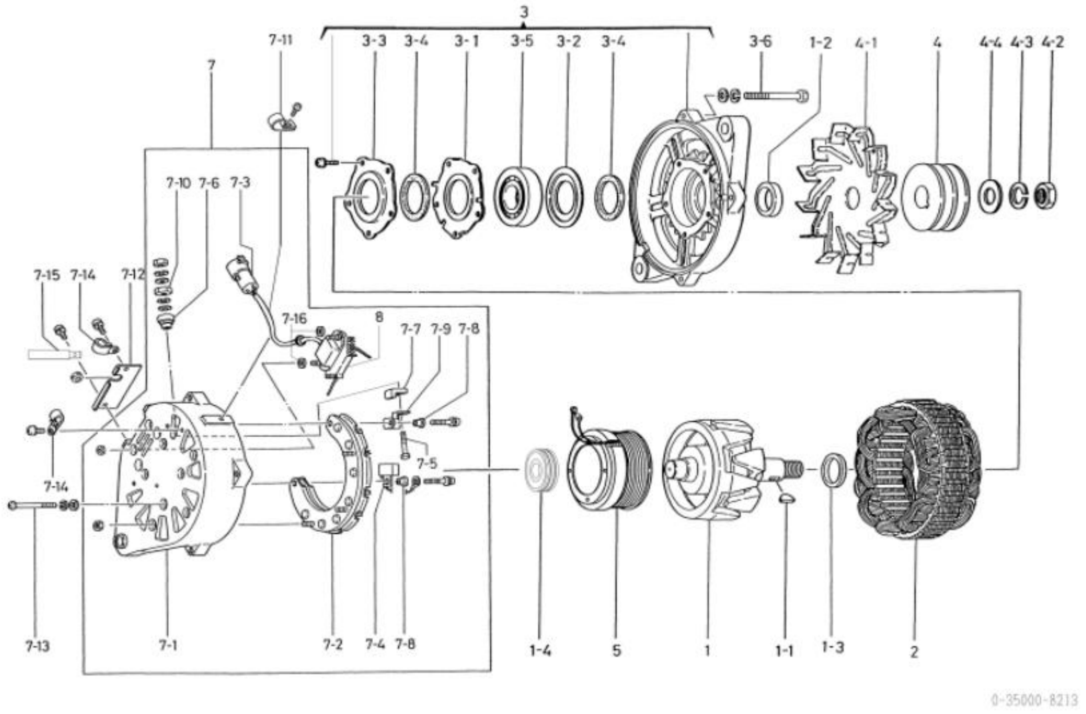

0-35000-8213 ആൾട്ടർനേറ്റർ (മേക്കർ പാർട്ട് നമ്പർ 1-81200438-3)

ഇല്ല	ഭാഗങ്ങളുടെ നമ്പർ	മേക്കർ പാർട്സ് നമ്പർ	വിവരണം	അളവ്	ലിസ്റ്റ് വില	കുറിപ്പ്
1	0-35100-0230	1-81221092-1 റോട്ടർ അസി		1		
1-1	1-0416-04160	9-82215867-0 വുഡ്റഫ് കീ		1		
1-2	1-33923-0890	1-81229626-0 കോളർ		1		
1-3	1-35923-0030	1-81229627-0 കോളർ		1		
1-4	0-09201-0770	1-81229628-0 ബോൾ ബെയറിംഗ്		1		പിൻഭാഗം
2	0-35200-0340	1-81211114-0 സ്റ്റേറ്റർ അസി		1		
3	0-35300-0060	1-81213080-0 എഫ്.ബ്രാക്കറ്റ് അസി		1		3-1~3-5 ഉൾപ്പെടെ
3-1	1-33926-0660	1-81229190-0 റീട്ടെയ്നർ		1		
3-2	1-33926-0790	1-81229349-0 റീട്ടെയ്നർ		1		
3-3	0-35926-0080	1-81229629-0 റീട്ടെയ്നർ		1		
3-4	0-35951-0080	1-81229630-0 പാക്കിംഗ്		2		
3-5	0-09201-0760	1-81229631-0 ബോൾ ബെയറിംഗ്		1		മുൻവശം
3-6	0-0083-08802	1-81229661-0 ബോൾട്ട്		4		ബോൾട്ട് വഴി
4	0-35411-0990	1-8122153-0	പുള്ളി	1		
4-1	1-33421-0501	1-81223003-1 ഫാൻ		1		
4-2	0-0280-22022	9-82216098-0 എൻയുടി		1		
4-3	1-0335-22002	1-81229672-0 സ്പ്രിംഗ് വാഷർ		1		
4-4	1-0330-22012	1-81229673-0	പ്ലെയിൻ വാഷർ	1		
5	0-35120-0150	1-81212014-0	ഫീൽഡ് കോയിൽ കമ്പനി	1		
7	0-35700-0560	1-81222096-0 ആർ.ബ്രാക്കറ്റ് അസി		1		ഐഎൻസി 7-1 7-10, 7-16, 8
7-1	0-35710-0670	1-81222099-0 ആർ.ബ്രാക്കറ്റ് കോ.		1		
7-2	0-35730-0162	1-81219114-0	റെക്റ്റിഫയർ അസി	1		
7-3	0-35780-0450	1-81229680-0 ടെർമിനൽ അസി		1		
7-4	0-09170-1860	8-94338867-0 കണ്ടൻസർ		1		
7-5	0-0081-08500	1-81229278-0 ബോൾട്ട്		1		
7-6	0-35943-0100	1-81229635-0 ഇൻസുലേറ്റ് ബുഷ്		1		
7-7	1-33943-0950	1-81229352-0 ഇൻസുലേറ്റ് ബുഷ്		1		
7-8	1-33943-0450	1-81229001-0 ഇൻസുലേറ്റ് ബുഷ്		2		
7-9	0-35784-0150	1-81229636-0 കണക്റ്റ് ബാർ		1		
7-10	0-33902-0100	1-81229586-0 എൻയുടി		1		
7-11	0-35927-0010	1-81217053-0 ഹോൾഡർ		1		
7-12	0-35761-0150	1-81229663-0 കവർ		1		
7-13	1-0020-06452	1-81229664-0 സ്ക്രൂ		4		
7-14	1-33931-0021	1-81229122-0	ക്ലിപ്പ്	2		
7-15	0-35931-0020	1-81229516-0	ക്ലിപ്പ്	1		
7-16	0-35923-0120	1-81229681-0 കോളർ		2		
8	0-35719-0110	1-81260010-0 റെഗുലേറ്റർ അസി		1		7-3 ഉൾപ്പെടെ

Machine Translated by Google

0-35000-8232 ആൾട്ടർനേറ്റർ

ഒഇഎം കസ്റ്റമർ	ഇസുസു	OEM പാർട്സ് നമ്പർ	1-81200478-1, 1-81200478-1
നോമിനൽ ഔട്ട് പുട്ട്	24 വി 110 എ	വിതരണ നിബന്ധന	96.08
ഭാരം	19 കിലോ	റെഗുലേറ്റർ	ബിൽറ്റ്-ഇൻ
എഞ്ചിൻ മോഡൽ 10P, 12P, മറ്റുള്ളവ			
വാഹനം	സിവി, സിഎക്സ്, മറ്റുള്ളവർ		
ഡിസൈൻ റെക്കോർഡ്	8230 8231	ക്ലിപ്പ് ചേർത്തു	
	8231 8232	റോട്ടർ, ആർ.ബ്രാക്കറ്റ് മാറ്റി	
കുറിപ്പ്	15 ടൈപ്പ് V ബെൽറ്റ് ഡബിൾ പീക്കുകൾ ക്ലോക്ക്വൈസ് റൊട്ടേഷൻ		

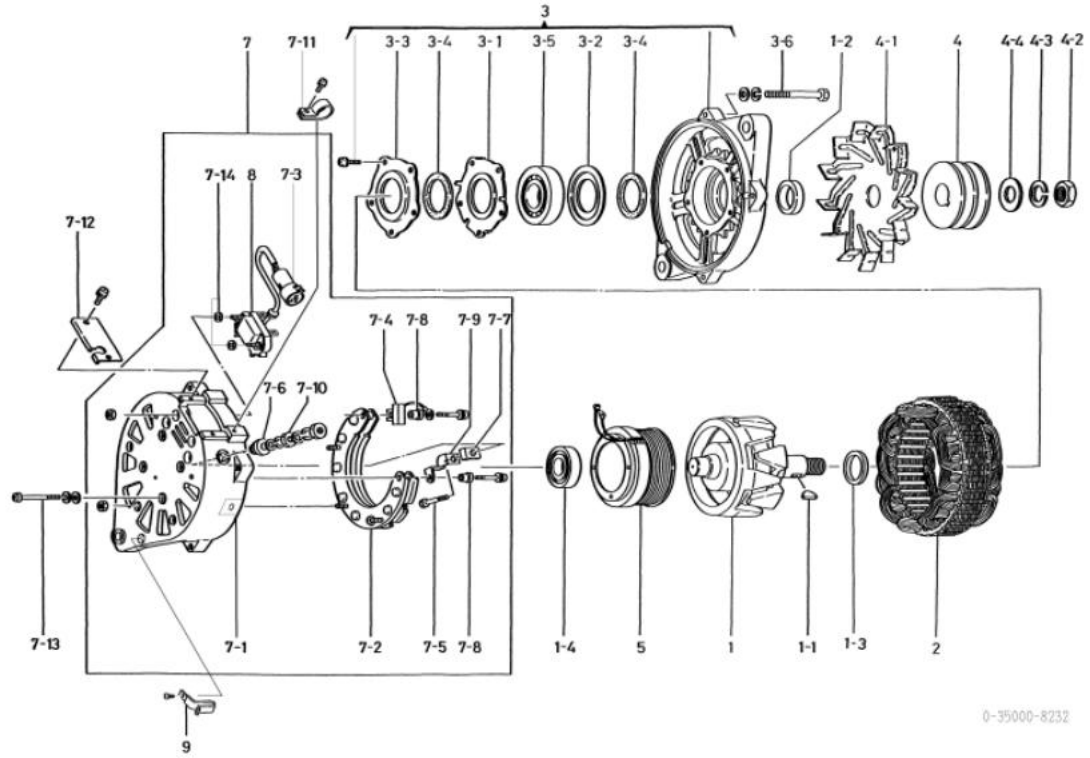

0-35000-8232 ആൾട്ടർനേറ്റർ (മേക്കർ പാർട്ട് നമ്പർ 1-81200478-1)

ഇല്ല	ഭാഗങ്ങളുടെ നമ്പർ	മേക്കർ പാർട്സ് നമ്പർ	വിവരണം	അളവ്	ലിസ്റ്റ് വില	കുറിപ്പ്
1	0-35100-0231	1-81221092-1 റോട്ടർ അസി		1		
1-1	1-0416-04160	9-82215867-0 വുഡ്റഫ് കീ		1		
1-2	1-33923-0890	1-81229626-0 കോളർ		1		
1-3	1-35923-0030	1-81229627-0 കോളർ		1		
1-4	0-09201-0770	1-81229628-0 ബോൾ ബെയറിംഗ്		1		പിൻഭാഗം
2	0-35200-0320	1-81211111-0 സ്റ്റേറ്റർ അസി		1		
3	0-35300-0060	1-81213080-0 എഫ്.ബ്രാക്കറ്റ് അസി		1		3-1~3-5 ഉൾപ്പെടെ
3-1	1-33926-0660	1-81229190-0 റീട്ടെയ്നർ		1		
3-2	1-33926-0790	1-81229349-0 റീട്ടെയ്നർ		1		
3-3	0-35926-0080	1-81229629-0 റീട്ടെയ്നർ		1		
3-4	0-35951-0080	1-81229630-0 പാക്കിംഗ്		2		
3-5	0-09201-0760	1-81229631-0 ബോൾ ബെയറിംഗ്		1		മുൻവശം
3-6	0-0083-08802	1-81229661-0 ബോൾട്ട്		4		ബോൾട്ട് വഴി
4	0-35411-0481	1-81222109-0 പുള്ളി		1		
4-1	1-33421-0500	1-81223003-0 ഫാൻ		1		
4-2	0-0280-22022	9-82216098-0 എൻയുടി		1		
4-3	1-0335-22002	1-81229672-0 സ്പ്രിംഗ് വാഷർ		1		
4-4	1-0330-22012	1-81229673-0	പ്ലെയിൻ വാഷർ	1		
5	0-35120-0150	1-81212014-0	ഫീൽഡ് കോയിൽ കമ്പനി	1		
7	0-35700-0612	1-81214346-0 ആർ.ബ്രാക്കറ്റ് അസി		1		ഐഎൻസി 7-17-10, 7-14, 8
7-1	0-35710-0571	1-81214347-0 ആർ.ബ്രാക്കറ്റ് കോ.		1		
7-2	0-35730-0162	1-81219114-0	റെക്റ്റിഫയർ അസി	1		
7-3	0-35780-0500	1-81229689-0 ടെർമിനൽ അസി		1		
7-4	0-09170-1860	8-94338867-0 കണ്ടൻസർ		1		
7-5	0-0081-08500	1-81229278-0 ബോൾട്ട്		1		
7-6	0-35943-0100	1-81229635-0 ഇൻസുലേറ്റ് ബുഷ്		1		
7-7	1-33943-0950	1-81229352-0 ഇൻസുലേറ്റ് ബുഷ്		1		
7-8	1-33943-0450	1-81229001-0 ഇൻസുലേറ്റ് ബുഷ്		2		
7-9	0-35784-0150	1-81229636-0 കണക്റ്റ് ബാർ		1		
7-10	0-33902-0100	1-81229586-0 എൻയുടി		1		
7-11	0-35927-0010	1-81217053-0 ഹോൾഡർ		1		
7-12	0-35761-0150	1-81229663-0 കവർ		1		
7-13	1-0020-06452	1-81229664-0 സ്ക്രൂ		4		
7-14	0-35923-0120	1-81229681-0 കോളർ		2		
8	0-35719-0140	1-81260011-0 റെഗുലേറ്റർ അസി		1		7-3 ഉൾപ്പെടെ
9	0-35931-0020	1-81229516-0	ക്ലിപ്പ്	1		

Machine Translated by Google

0-35000-8242 ആൾട്ടർനേറ്റർ

ഒഇഎം കസ്റ്റമർ	ഇസുസു	OEM പാർട്സ് നമ്പർ	1-81200455-2
നോമിനൽ ഔട്ട് പുട്ട്	24 വി 90 എ	വിതരണ നിബന്ധന	97.03
ഭാരം	22.5 കിലോഗ്രാം	റെഗുലേറ്റർ	ഓപ്ഷണൽ
എഞ്ചിൻ മോഡൽ 10PE1	മറ്റുള്ളവ		
വാഹനം	എൽആർ, എൽടി, എൽവി, മറ്റുള്ളവ		
ഡിസൈൻ റെക്കോർഡ്	8240 8241	കണക്ടർ പുറത്തേക്ക് വലിക്കുന്നത് തടയാൻ ഹോൾഡർ മാറ്റി.	
	8241 8242	പുള്ളി മാറി	
കുറിപ്പ്	V15 ടൈപ്പ് V ബെൽറ്റ് ഡബിൾ പീക്കുകൾ (ശമിപ്പിച്ചു) ക്ലോക്ക്‌വൈസ് റൊട്ടേഷൻ ഇന്റഗ്രേറ്റഡ് തരം ഓഫ് 0-35000-3405*, 5813, 6090, 6150(60A), 0-35000-8083, 8240, 8241 * അടയാളപ്പെടുത്തിയ മോഡലുകൾക്ക് ഓപ്ഷണൽ ടെർമിനൽ അസി 0-35780-0370 ആവശ്യമാണ്.		

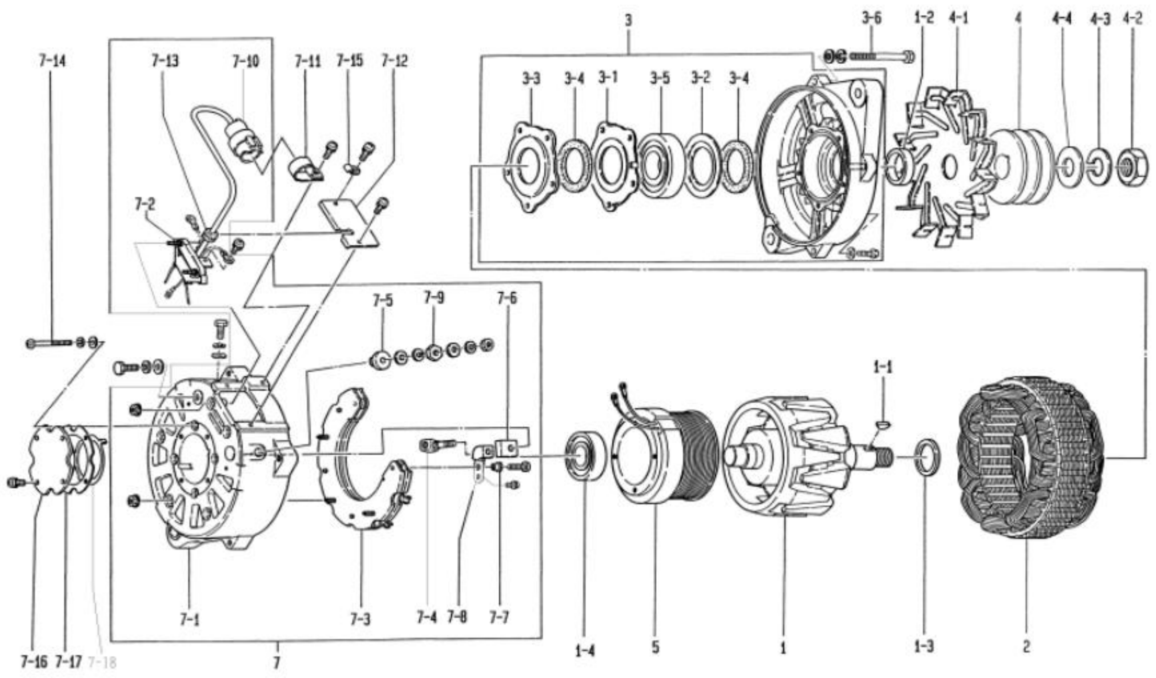

0-35000-8242

0-35000-8242 ആൾട്ടർനേറ്റർ (മേക്കർ പാർട്ട് നമ്പർ 1-81200455-2)

ഇല്ല	ഭാഗങ്ങളുടെ നമ്പർ	മേക്കർ പാർട്സ് നമ്പർ	വിവരണം	അളവ്	ലിസ്റ്റ് വില	കുറിപ്പ്
1	0-35100-0270	1-81221095-0 റോട്ടർ അസി		1		
1-1	1-0416-04160	9-82215867-0 വുഡ്റഫ് കീ		1		
1-2	1-33923-0890	1-81229626-0 കോളർ		1		
1-3	1-35923-0030	1-81229627-0 കോളർ		1		
1-4	0-09201-0860	1-81229690-0 ബോൾ ബെയറിംഗ്		1		പിൻഭാഗം
2	0-35200-0330	1-81211112-0 സ്റ്റേറ്റർ അസി		1		
3	0-35300-0110	1-81213087-0 എഫ്.ബ്രാക്കറ്റ് അസി		1		3-1~3-5 ഉൾപ്പെടെ
3-1	0-35926-0100	1-81229695-0 റീട്ടെയ്നർ		1		
3-2	1-33926-0790	1-81229349-0 റീട്ടെയ്നർ		1		
3-3	0-35926-0110	1-81229696-0 റീട്ടെയ്നർ		1		
3-4	0-35951-0080	1-81229630-0 പാക്കിംഗ്		2		
3-5	0-09201-0760	1-81229631-0 ബോൾ ബെയറിംഗ്		1		മുൻവശം
3-6	0-0093-08102	1-81229632-0 ബോൾട്ട്		4		ബോൾട്ട് വഴി
4	0-35411-0481	1-81222109-0 പുള്ളി		1		
4-1	1-33421-0500	1-81223003-0 ഫാൻ		1		
4-2	0-0280-22022	9-82216098-0 എൻയുടി		1		
4-3	1-0335-22002	1-81229672-0 സ്പ്രിംഗ് വാഷർ		1		
4-4	1-0330-22012	1-81229673-0	പ്ലെയിൻ വാഷർ	1		
5	0-35120-0120	1-81212010-0	ഫീൽഡ് കോയിൽ കമ്പനി	1		
7	0-35700-0620	1-81214327-0 ആർ.ബ്രാക്കറ്റ് അസി		1		7-17-10, 7-13 ഉൾപ്പെടെ
7-1	0-35710-0730	1-81229691-0 ആർ.ബ്രാക്കറ്റ് കോ.		1		
7-2	0-35780-0510	1-81229693-0 ടെർമിനൽ അസി		1		7-10, 7-13 ഉൾപ്പെടെ
7-3	0-35730-0162	1-81219114-0	റെക്റ്റിഫയർ അസി	1		
7-4	0-35901-0150	1-81229698-0 ബോൾട്ട്		1		
7-5	0-35943-0100	1-81229635-0 ഇൻസുലേറ്റ് ബുഷ്		1		
7-6	1-33943-0950	1-81229352-0 ഇൻസുലേറ്റ് ബുഷ്		1		
7-7	1-33943-0450	1-81229001-0 ഇൻസുലേറ്റ് ബുഷ്		2		
7-8	0-35784-0180	1-81229699-0 കണക്റ്റ് ബാർ		1		
7-9	0-33902-0100	1-81229586-0 എൻയുടി		1		
7-10	0-35780-0520	1-81229697-0 ടെർമിനൽ അസി		1		
7-11	0-35927-0050	1-81229703-0 ഹോൾഡർ		1		
7-12	0-35761-0140	1-81229639-0 കവർ		1		
7-13	1-33953-0180	1-81229640-0 ഗം ബുഷ്		1		
7-14	1-0020-06552	1-81229641-0 സ്ക്രൂ		4		
7-15	1-37932-0120	1-81229700-0 ക്ലാംപ്		1		
7-16	0-35301-0010	1-81229692-0 ബെയറിംഗ് കവർ		1		
7-17	0-35951-0090	1-81229701-0 പാക്കിംഗ്		1		
7-18	1-33931-0090	1-81229195-0	ക്ലിപ്പ്	1		

Machine Translated by Google

0-35000-8271 ആൾട്ടർനേറ്റർ

ഒഇഎം കസ്റ്റമർ	ഇസുസു	OEM പാർട്സ് നമ്പർ	1-81200458-1, 1-81200458-1
നോമിനൽ ഔട്ട് പുട്ട്	24 വി 110 എ	വിതരണ നിബന്ധന	94.07
ഭാരം	22.5 കിലോഗ്രാം	റെഗുലേറ്റർ	ഓപ്ഷണൽ
എഞ്ചിൻ മോഡൽ 6Q, 6R			
വാഹനം	എൽവി, മറ്റുള്ളവർ		
ഡിസൈൻ റെക്കോർഡ് 8270 8271	കണക്ടർ പുറത്തേക്ക് വലിക്കുന്നത് തടയാൻ ഹോൾഡർ മാറ്റി.		
കുറിപ്പ്	V13 ടൈപ്പ് V ബെൽറ്റ് ട്രിപ്പിൾ പീക്കുകൾ ക്ലോക്ക്‌വൈസ് റൊട്ടേഷൻ ഇന്റഗ്രേറ്റഡ് തരം ഓഫ് 0-33000-3674*, 0-35000-8073, 8270 * അടയാളപ്പെടുത്തിയ മോഡലുകൾക്ക് ഓപ്ഷണൽ ടെർമിനൽ അസി 0-35780-0370 ആവശ്യമാണ്.		

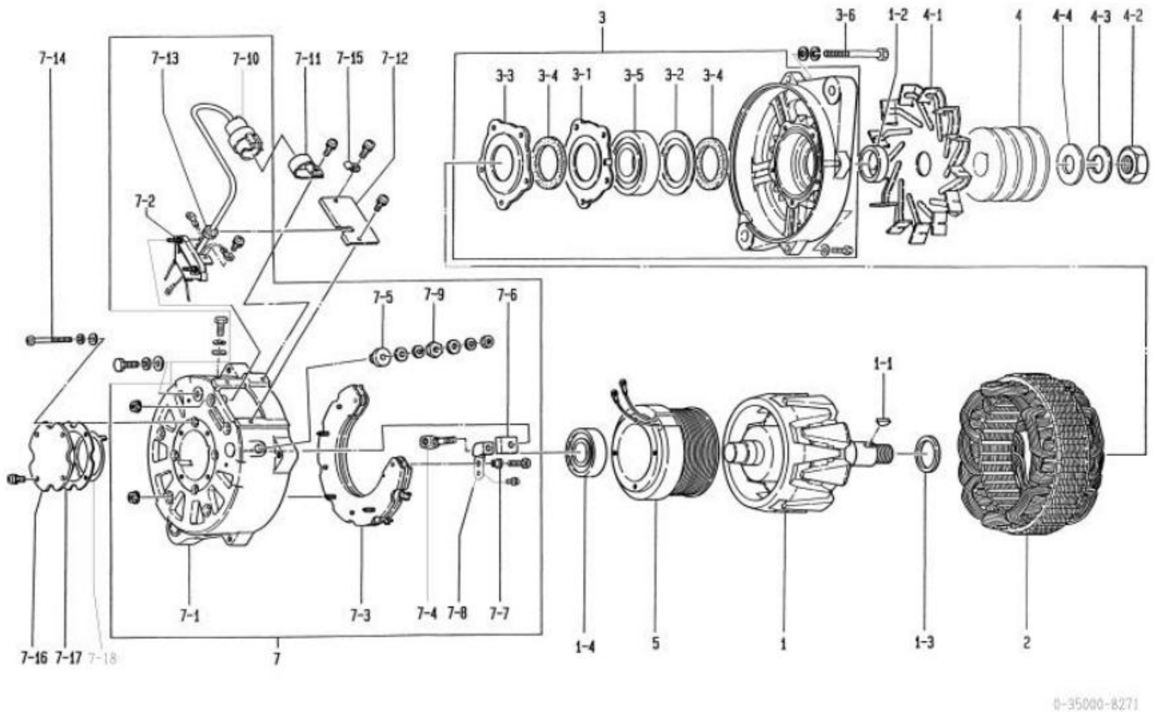

0-35000-8271 ആൾട്ടർനേറ്റർ (മേക്കർ പാർട്ട് നമ്പർ 1-81200458-1)

ഇല്ല	ഭാഗങ്ങളുടെ നമ്പർ	മേക്കർ പാർട്സ് നമ്പർ	വിവരണം	അളവ്	ലിസ്റ്റ് വില	കുറിപ്പ്
1	0-35100-0270	1-81221095-0 റോട്ടർ അസി		1		
1-1	1-0416-04160	9-82215867-0 വുഡ്റഫ് കീ		1		
1-2	1-33923-0890	1-81229626-0 കോളർ		1		
1-3	1-35923-0030	1-81229627-0 കോളർ		1		
1-4	0-09201-0860	1-81229690-0 ബോൾ ബെയറിംഗ്		1		പിൻഭാഗം
2	0-35200-0290	1-81211104-0 സ്റ്റേറ്റർ അസി		1		
3	0-35300-0110	1-81213087-0 എഫ്.ബ്രാക്കറ്റ് അസി		1		3-1~3-5 ഉൾപ്പെടെ
3-1	0-35926-0100	1-81229695-0 റീട്ടെയ്നർ		1		
3-2	1-33926-0790	1-81229349-0 റീട്ടെയ്നർ		1		
3-3	0-35926-0110	1-81229696-0 റീട്ടെയ്നർ		1		
3-4	0-35951-0080	1-81229630-0 പാക്കിംഗ്		2		
3-5	0-09201-0760	1-81229631-0 ബോൾ ബെയറിംഗ്		1		മുൻവശം
3-6	0-0093-08102	1-81229632-0 ബോൾട്ട്		4		ബോൾട്ട് വഴി
4	0-35411-0460	1-81222086-0 പുള്ളി		1		
4-1	1-33421-0500	1-81223003-0 ഫാൻ		1		
4-2	0-0280-22022	9-82216098-0 എൻയുടി		1		
4-3	1-0335-22002	1-81229672-0 സ്പ്രിംഗ് വാഷർ		1		
4-4	1-0330-22012	1-81229673-0	പ്ലെയിൻ വാഷർ	1		
5	0-35120-0120	1-81212010-0	ഫീൽഡ് കോയിൽ കമ്പനി	1		
7	0-35700-0630	1-81214328-0 ആർ.ബ്രാക്കറ്റ് അസി		1		7-1 7-10, 7-13 ഉൾപ്പെടെ
7-1	0-35710-0730	1-81229691-0 ആർ.ബ്രാക്കറ്റ് കോ.		1		
7-2	0-35780-0530	1-81229694-0 ടെർമിനൽ അസി		1		7-10, 7-13 ഉൾപ്പെടെ
7-3	0-35730-0162	1-81219114-0	റെക്റ്റിഫയർ അസി	1		
7-4	0-35901-0150	1-81229698-0 ബോൾട്ട്		1		
7-5	0-35943-0100	1-81229635-0 ഇൻസുലേറ്റ് ബുഷ്		1		
7-6	1-33943-0950	1-81229352-0 ഇൻസുലേറ്റ് ബുഷ്		1		
7-7	1-33943-0450	1-81229001-0 ഇൻസുലേറ്റ് ബുഷ്		2		
7-8	0-35784-0180	1-81229699-0 കണക്റ്റ് ബാർ		1		
7-9	0-33902-0100	1-81229586-0 എൻയുടി		1		
7-10	0-35780-0520	1-81229697-0 ടെർമിനൽ അസി		1		
7-11	0-35927-0050	1-81229703-0 ഹോൾഡർ		1		
7-12	0-35761-0140	1-81229639-0 കവർ		1		
7-13	1-33953-0180	1-81229640-0 ഗം ബുഷ്		1		
7-14	1-0020-06552	1-81229641-0 സ്ക്രൂ		4		
7-15	1-37932-0120	1-81229700-0 ക്ലാംപ്		1		
7-16	0-35301-0010	1-81229692-0 ബെയറിംഗ് കവർ		1		
7-17	0-35951-0090	1-81229701-0 പാക്കിംഗ്		1		
7-18	1-33931-0090	1-81229195-0	ക്ലിപ്പ്	1		

Machine Translated by Google

0-35000-8281 ആൾട്ടർനേറ്റർ

ഒഇഎം കസ്റ്റമർ	ഇസുസു	OEM പാർട്സ് നമ്പർ	8-94394796-1
നോമിനൽ ഔട്ട് പുട്ട്	24 വി 90 എ	വിതരണ നിബന്ധന	94.07
ഭാരം	22.5 കിലോഗ്രാം	റെഗുലേറ്റർ	ഓപ്ഷണൽ
എഞ്ചിൻ മോഡൽ 6H, മറ്റുള്ളവ			
വാഹനം	എൽആർ, എൽടി, എംആർ, മറ്റുള്ളവർ		
ഡിസൈൻ റെക്കോർഡ്	8280 8281	കണക്ടർ പുറത്തേക്ക് വലിക്കുന്നത് തടയാൻ ഹോൾഡർ മാറ്റി.	
കുറിപ്പ്	V15 ടൈപ്പ് V ബെൽറ്റ് ട്രിപ്പിൾ പീക്കുകൾ ക്ലോക്ക്വൈസ് റൊട്ടേഷൻ 0-35000-8162, 8280 ന്റെ സംയോജിത തരം		

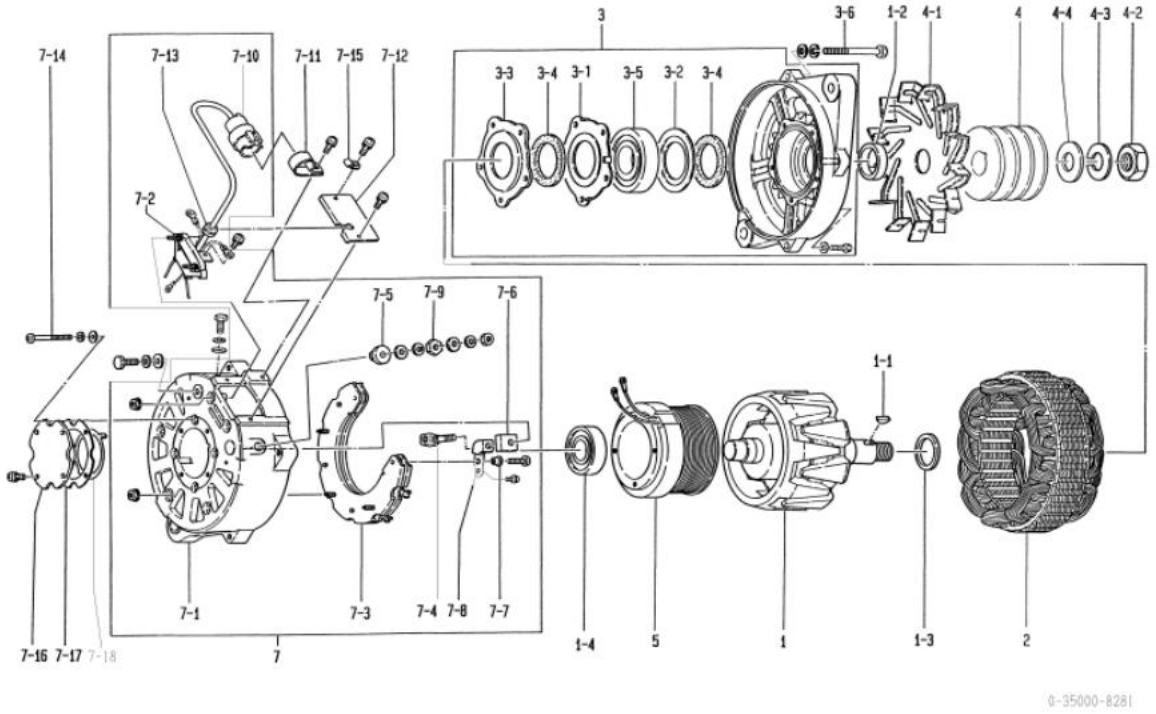

0-35000-8281 ആൾട്ടർനേറ്റർ (മേക്കർ പാർട്ട് നമ്പർ 8-94394796-1)

ഇല്ല	ഭാഗങ്ങളുടെ നമ്പർ	മേക്കർ പാർട്സ് നമ്പർ	വിവരണം	അളവ്	ലിസ്റ്റ് വില	കുറിപ്പ്
1	0-35100-0270	1-81221095-0 റോട്ടർ അസി		1		
1-1	1-0416-04160	9-82215867-0 വുഡ്റഫ് കീ		1		
1-2	1-33923-0890	1-81229626-0 കോളർ		1		
1-3	1-35923-0030	1-81229627-0 കോളർ		1		
1-4	0-09201-0860	1-81229690-0 ബോൾ ബെയറിംഗ്		1		പിൻഭാഗം
2	0-35200-0330	1-81211112-0 സ്റ്റേറ്റർ അസി		1		
3	0-35300-0110	1-81213087-0 എഫ്.ബ്രാക്കറ്റ് അസി		1		3-1~3-5 ഉൾപ്പെടെ
3-1	0-35926-0100	1-81229695-0 റീട്ടെയ്നർ		1		
3-2	1-33926-0790	1-81229349-0 റീട്ടെയ്നർ		1		
3-3	0-35926-0110	1-81229696-0 റീട്ടെയ്നർ		1		
3-4	0-35951-0080	1-81229630-0 പാക്കിംഗ്		2		
3-5	0-09201-0760	1-81229631-0 ബോൾ ബെയറിംഗ്		1		മുൻവശം
3-6	0-0093-08102	1-81229632-0 ബോൾട്ട്		4		ബോൾട്ട് വഴി
4	0-35411-0470	1-81222087-0 പുള്ളി		1		
4-1	1-33421-0500	1-81223003-0 ഫാൻ		1		
4-2	0-0280-22022	9-82216098-0 എൻയുടി		1		
4-3	1-0335-22002	1-81229672-0 സ്പ്രിംഗ് വാഷർ		1		
4-4	1-0330-22012	1-81229673-0	പ്ലെയിൻ വാഷർ	1		
5	0-35120-0120	1-81212010-0	ഫീൽഡ് കോയിൽ കമ്പനി	1		
7	0-35700-0620	1-81214327-0 ആർ.ബ്രാക്കറ്റ് അസി		1		7-1 7-10, 7-13 ഉൾപ്പെടെ
7-1	0-35710-0730	1-81229691-0 ആർ.ബ്രാക്കറ്റ് കോ.		1		
7-2	0-35780-0510	1-81229693-0 ടെർമിനൽ അസി		1		7-10, 7-13 ഉൾപ്പെടെ
7-3	0-35730-0162	1-81219114-0	റെക്റ്റിഫയർ അസി	1		
7-4	0-35901-0150	1-81229698-0 ബോൾട്ട്		1		
7-5	0-35943-0100	1-81229635-0 ഇൻസുലേറ്റ് ബുഷ്		1		
7-6	1-33943-0950	1-81229352-0 ഇൻസുലേറ്റ് ബുഷ്		1		
7-7	1-33943-0450	1-81229001-0 ഇൻസുലേറ്റ് ബുഷ്		2		
7-8	0-35784-0180	1-81229699-0 കണക്റ്റ് ബാർ		1		
7-9	0-33902-0100	1-81229586-0 എൻയുടി		1		
7-10	0-35780-0520	1-81229697-0 ടെർമിനൽ അസി		1		
7-11	0-35927-0050	1-81229703-0 ഹോൾഡർ		1		
7-12	0-35761-0140	1-81229639-0 കവർ		1		
7-13	1-33953-0180	1-81229640-0 ഗം ബുഷ്		1		
7-14	1-0020-06552	1-81229641-0 സ്ക്രൂ		4		
7-15	1-37932-0120	1-81229700-0 ക്ലാംപ്		1		
7-16	0-35301-0010	1-81229692-0 ബെയറിംഗ് കവർ		1		
7-17	0-35951-0090	1-81229701-0 പാക്കിംഗ്		1		
7-18	1-33931-0090	1-81229195-0	ക്ലിപ്പ്	1		

Machine Translated by Google

0-35000-8291 ആൾട്ടർനേറ്റർ

ഒഇഎം കസ്റ്റമർ	ഇസുസു	OEM പാർട്സ് നമ്പർ	8-94394797-1
നോമിനൽ ഔട്ട് പുട്ട്	24 വി 110 എ	വിതരണ നിബന്ധന	94.07
ഭാരം	22.5 കിലോഗ്രാം	റെഗുലേറ്റർ	ഓപ്ഷണൽ
എഞ്ചിൻ മോഡൽ 6H, മറ്റുള്ളവ			
വാഹനം	ജിആർ, എൽആർ, എൽടി, മറ്റുള്ളവ		
ഡിസൈൻ റെക്കോർഡ്	8290 8291 കണക്ടർ പുറത്തേക്ക് വലിക്കുന്നത് തടയാൻ ഹോൾഡർ മാറ്റി.		
കുറിപ്പ്	V15 ടൈപ്പ് V ബെൽറ്റ് ട്രിപ്പിൾ പീക്കുകൾ ക്ലോക്ക്വൈസ് റൊട്ടേഷൻ 0-35000-8113, 8290 ന്റെ സംയോജിത തരം		

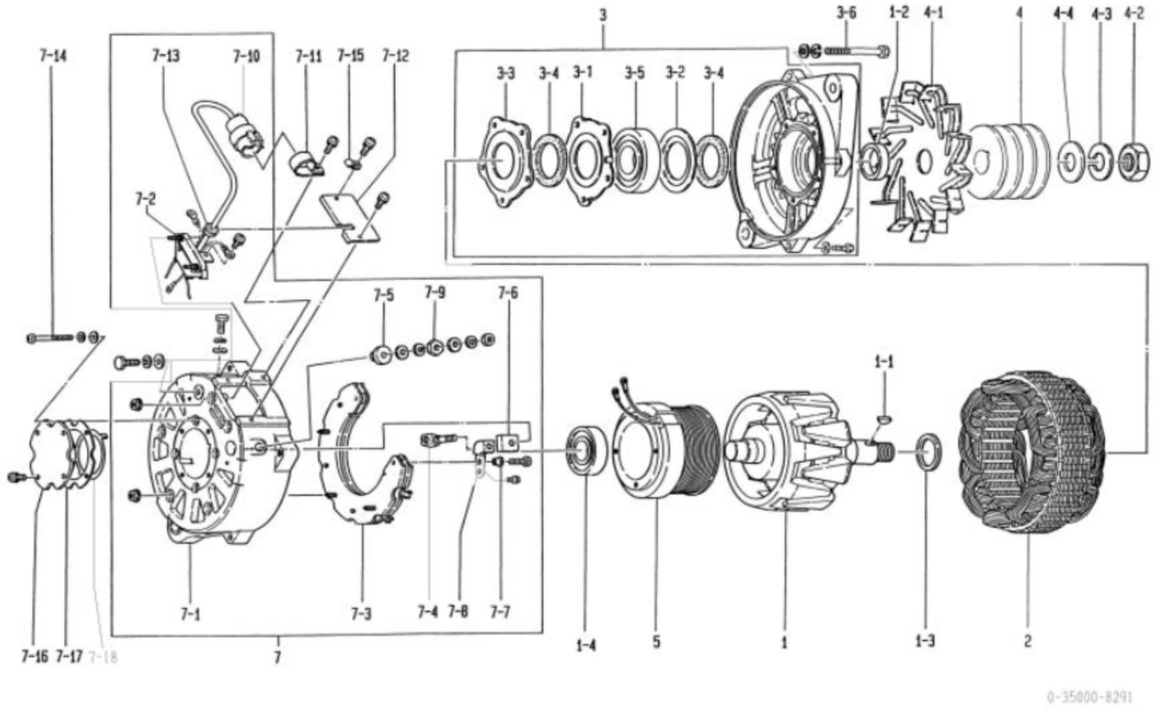

0-35000-8291 ആൾട്ടർനേറ്റർ (മേക്കർ പാർട്ട് നമ്പർ 8-94394797-1)

ഇല്ല	ഭാഗങ്ങളുടെ നമ്പർ	മേക്കർ പാർട്സ് നമ്പർ	വിവരണം	അളവ്	ലിസ്റ്റ് വില	കുറിപ്പ്
1	0-35100-0270	1-81221095-0 റോട്ടർ അസി		1		
1-1	1-0416-04160	9-82215867-0 വുഡ്റഫ് കീ		1		
1-2	1-33923-0890	1-81229626-0 കോളർ		1		
1-3	1-35923-0030	1-81229627-0 കോളർ		1		
1-4	0-09201-0860	1-81229690-0 ബോൾ ബെയറിംഗ്		1		പിൻഭാഗം
2	0-35200-0290	1-81211104-0 സ്റ്റേറ്റർ അസി		1		
3	0-35300-0110	1-81213087-0 എഫ്.ബ്രാക്കറ്റ് അസി		1		3-1~3-5 ഉൾപ്പെടെ
3-1	0-35926-0100	1-81229695-0 റീട്ടെയ്നർ		1		
3-2	1-33926-0790	1-81229349-0 റീട്ടെയ്നർ		1		
3-3	0-35926-0110	1-81229696-0 റീട്ടെയ്നർ		1		
3-4	0-35951-0080	1-81229630-0 പാക്കിംഗ്		2		
3-5	0-09201-0760	1-81229631-0 ബോൾ ബെയറിംഗ്		1		മുൻവശം
3-6	0-0093-08102	1-81229632-0 ബോൾട്ട്		4		ബോൾട്ട് വഴി
4	0-35411-0470	1-81222087-0 പുള്ളി		1		
4-1	1-33421-0500	1-81223003-0 ഫാൻ		1		
4-2	0-0280-22022	9-82216098-0 എൻയുടി		1		
4-3	1-0335-22002	1-81229672-0 സ്പ്രിംഗ് വാഷർ		1		
4-4	1-0330-22012	1-81229673-0	പ്ലെയിൻ വാഷർ	1		
5	0-35120-0120	1-81212010-0	ഫീൽഡ് കോയിൽ കമ്പനി	1		
7	0-35700-0630	1-81214328-0 ആർ.ബ്രാക്കറ്റ് അസി		1		7-17-10, 7-13 ഉൾപ്പെടെ
7-1	0-35710-0730	1-81229691-0 ആർ.ബ്രാക്കറ്റ് കോ.		1		
7-2	0-35780-0530	1-81229694-0 ടെർമിനൽ അസി		1		7-10, 7-13 ഉൾപ്പെടെ
7-3	0-35730-0162	1-81219114-0	റെക്റ്റിഫയർ അസി	1		
7-4	0-35901-0150	1-81229698-0 ബോൾട്ട്		1		
7-5	0-35943-0100	1-81229635-0 ഇൻസുലേറ്റ് ബുഷ്		1		
7-6	1-33943-0950	1-81229352-0 ഇൻസുലേറ്റ് ബുഷ്		1		
7-7	1-33943-0450	1-81229001-0 ഇൻസുലേറ്റ് ബുഷ്		2		
7-8	0-35784-0180	1-81229699-0 കണക്റ്റ് ബാർ		1		
7-9	0-33902-0100	1-81229586-0 എൻയുടി		1		
7-10	0-35780-0520	1-81229697-0 ടെർമിനൽ അസി		1		
7-11	0-35927-0050	1-81229703-0 ഹോൾഡർ		1		
7-12	0-35761-0140	1-81229639-0 കവർ		1		
7-13	1-33953-0180	1-81229640-0 ഗം ബുഷ്		1		
7-14	1-0020-06552	1-81229641-0 സ്ക്രൂ		4		
7-15	1-37932-0120	1-81229700-0 ക്ലാംപ്		1		
7-16	0-35301-0010	1-81229692-0 ബെയറിംഗ് കവർ		1		
7-17	0-35951-0090	1-81229701-0 പാക്കിംഗ്		1		
7-18	1-33931-0090	1-81229195-0	ക്ലിപ്പ്	1		

Machine Translated by Google

0-35000-8300 ആൾട്ടർനേറ്റർ

ഒഇഎം കസ്റ്റമർ	ഇസുസു	OEM പാർട്സ് നമ്പർ	1-81200461-1, 1-81200461-1
നോമിനൽ ഔട്ട് പുട്ട്	24 വി 90 എ	വിതരണ നിബന്ധന	94.07
ഭാരം	19 കിലോ	റെഗുലേറ്റർ	ബിൽറ്റ്-ഇൻ
എഞ്ചിൻ മോഡൽ 6HE1, മറ്റുള്ളവ			
വാഹനം	എഫ്ആർആർ, എഫ്എസ്ആർ, എഫ്ടിആർ, മറ്റുള്ളവർ		
ഡിസൈൻ റെക്കോർഡ്			
കുറിപ്പ്	V15 ടൈപ്പ് V ബെൽറ്റ് ഡബിൾ പീക്കുകൾ ക്ലോക്ക്വൈസ് റൊട്ടേഷൻ പുള്ളി 0-35000-8480 ൽ നിന്ന് വ്യത്യസ്തമാണ്.		

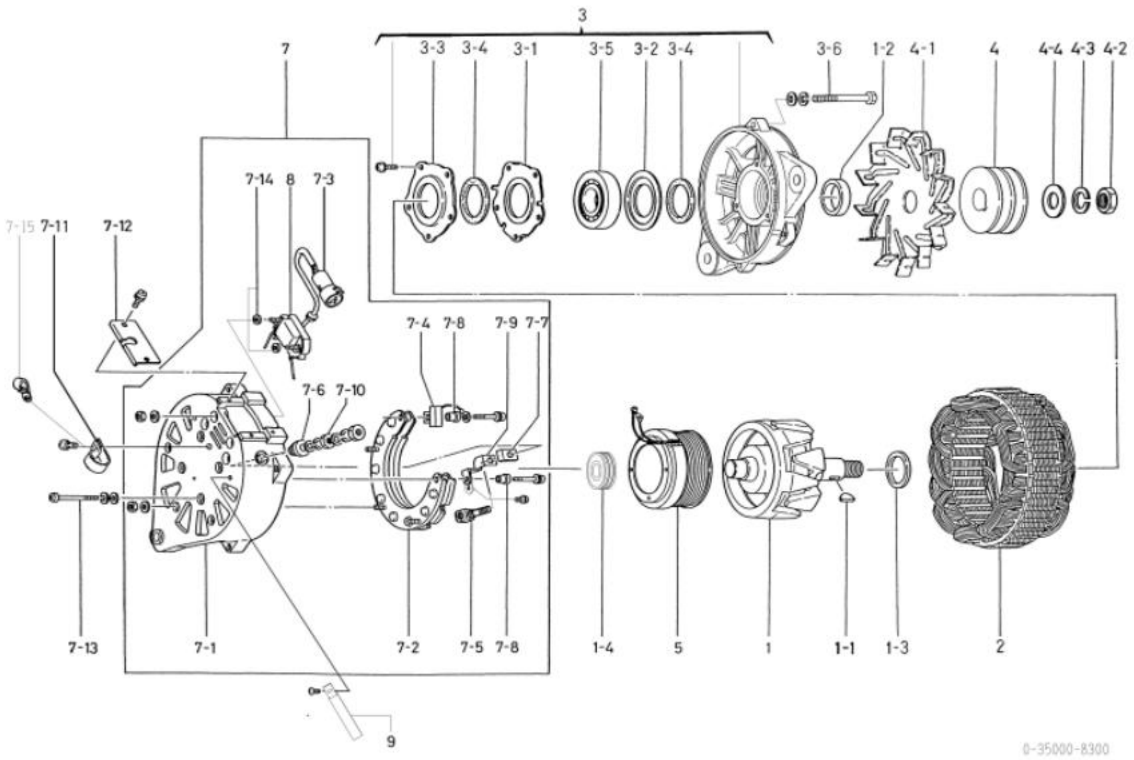

0-35000-8300 ആൾട്ടർനേറ്റർ (മേക്കർ പാർട്ട് നമ്പർ 1-81200461-1)

ഇല്ല	ഭാഗങ്ങളുടെ നമ്പർ	മേക്കർ പാർട്സ് നമ്പർ	വിവരണം	അളവ്	ലിസ്റ്റ് വില	കുറിപ്പ്
1	0-35100-0231	1-81221092-1 റോട്ടർ അസി		1		
1-1	1-0416-04160	9-82215867-0 വുഡ്റഫ് കീ		1		
1-2	1-33923-0890	1-81229626-0 കോളർ		1		
1-3	1-35923-0030	1-81229627-0 കോളർ		1		
1-4	0-09201-0770	1-81229628-0 ബോൾ ബെയറിംഗ്		1		പിൻഭാഗം
2	0-35200-0340	1-81211114-0 സ്റ്റേറ്റർ അസി		1		
3	0-35300-0140	1-81213088-0 എഫ്.ബ്രാക്കറ്റ് അസി		1		3-1~3-5 ഉൾപ്പെടെ
3-1	1-33926-0660	1-81229190-0 റീട്ടെയ്നർ		1		
3-2	1-33926-0790	1-81229349-0 റീട്ടെയ്നർ		1		
3-3	0-35926-0080	1-81229629-0 റീട്ടെയ്നർ		1		
3-4	0-35951-0080	1-81229630-0 പാക്കിംഗ്		2		
3-5	0-09201-0760	1-81229631-0 ബോൾ ബെയറിംഗ്		1		മുൻവശം
3-6	0-0083-08802	1-81229661-0 ബോൾട്ട്		4		ബോൾട്ട് വഴി
4	0-35411-0481	1-81222109-0 പുള്ളി		1		
4-1	1-33421-0500	1-81223003-0 ഫാൻ		1		
4-2	0-0280-22022	9-82216098-0 എൻയുടി		1		
4-3	1-0335-22002	1-81229672-0 സ്പ്രിംഗ് വാഷർ		1		
4-4	1-0330-22012	1-81229673-0	പ്ലെയിൻ വാഷർ	1		
5	0-35120-0150	1-81212014-0	ഫീൽഡ് കോയിൽ കമ്പനി	1		
7	0-35700-0670	1-81214331-0 ആർ.ബ്രാക്കറ്റ് അസി		1		7-1~7-10, 7-14, 8 എന്നിവ ഉൾപ്പെടുന്നു
7-1	0-35710-0770	1-81214332-0 ആർ.ബ്രാക്കറ്റ് കോ.		1		
7-2	0-35730-0162	1-81219114-0	റെക്റ്റിഫയർ അസി	1		
7-3	0-35780-0630	1-81229705-0 ടെർമിനൽ അസി		1		
7-4	0-09170-1860	8-94338867-0 കണ്ടൻസർ		1		
7-5	0-35901-0150	1-81229698-0 ബോൾട്ട്		1		
7-6	0-35943-0100	1-81229635-0 ഇൻസുലേറ്റ് ബുഷ്		1		
7-7	1-33943-0950	1-81229352-0 ഇൻസുലേറ്റ് ബുഷ്		1		
7-8	1-33943-0450	1-81229001-0 ഇൻസുലേറ്റ് ബുഷ്		2		
7-9	0-35784-0180	1-81229699-0 കണക്റ്റ് ബാർ		1		
7-10	0-33902-0100	1-81229586-0 എൻയുടി		1		
7-11	0-35927-0010	1-81217053-0 ഹോൾഡർ		1		
7-12	0-35761-0190	1-81229714-0 കവർ		1		
7-13	1-0020-06452	1-81229664-0 സ്ക്രൂ		4		
7-14	0-35923-0120	1-81229681-0 കോളർ		2		
7-15	1-33931-0021	1-81229122-0	ക്ലിപ്പ്	1		
8	0-35719-0160	1-81260012-0 റെഗുലേറ്റർ അസി		1		7-3 ഉൾപ്പെടെ
9	0-35931-0020	1-81229516-0	ക്ലിപ്പ്	1		

Machine Translated by Google

0-35000-8312 ആൾട്ടർനേറ്റർ

ഒഇഎം കസ്റ്റമർ	കൊമാറ്റ്സു	OEM പാർട്സ് നമ്പർ	600-861-9111
നോമിനൽ ഔട്ട് പുട്ട്	24 വി 90 എ	വിതരണ നിബന്ധന	15.03□
ഭാരം	19 കിലോ	റെഗുലേറ്റർ	ബിൽറ്റ്-ഇൻ
എഞ്ചിൻ മോഡൽ S6D102E			
വാഹനം	WA100, WA200E-3, മറ്റുള്ളവ		
ഡിസൈൻ റെക്കോർഡ്	8310 □8311	ബോൾ ബെയറിംഗ് (മുൻവശം) മാറ്റി	
	8311 □8312	ബോൾ ബെയറിംഗ് (മുൻവശം) മാറ്റി	
കുറിപ്പ്	കെ ടൈപ്പ് വി ബെൽറ്റ് 8 പീക്കുകൾ ക്ലോക്ക്‌വൈസ് റൊട്ടേഷൻ		

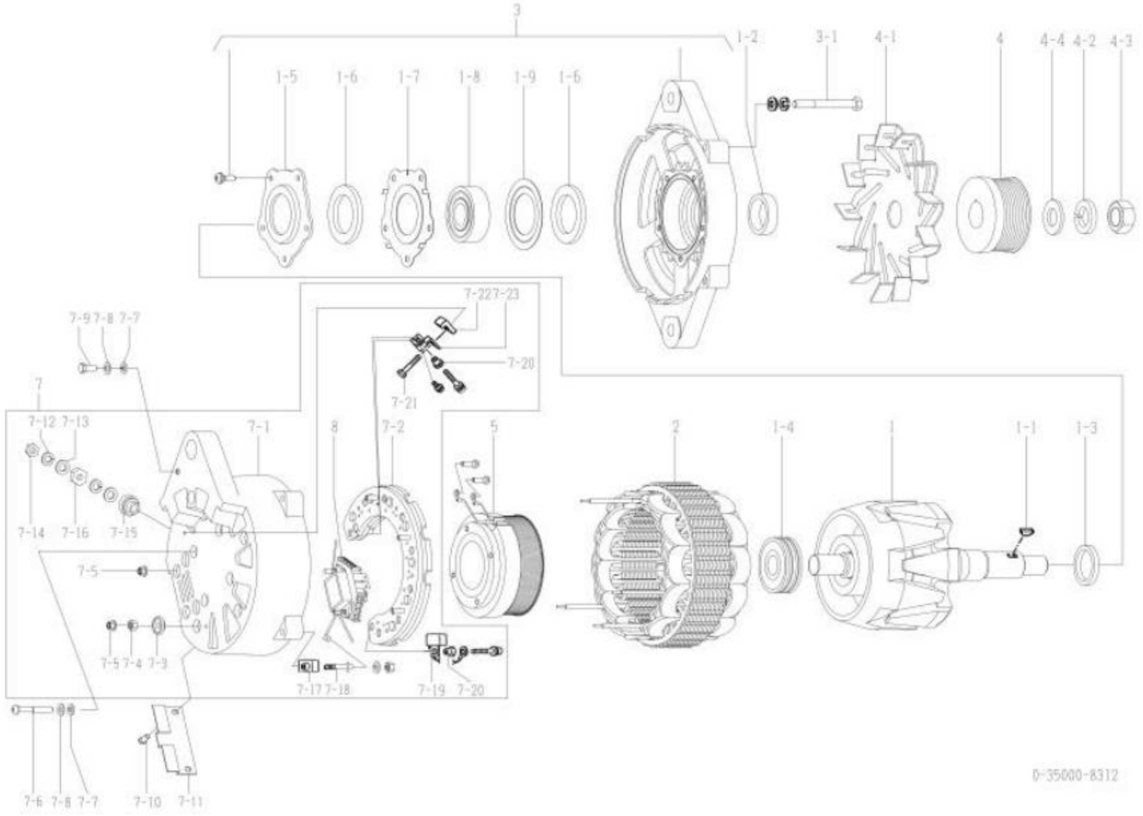

0-35000-8312 ആൾട്ടർനേറ്റർ (മേക്കർ പാർട്ട് നമ്പർ 600-861-9111)

ഇല്ല	ഭാഗങ്ങളുടെ നമ്പർ	മേക്കർ പാർട്സ് നമ്പർ	വിവരണം	അളവ്	ലിസ്റ്റ് വില	കുറിപ്പ്
1	0-35100-0231		റോട്ടർ അസി	1		
1-1	1-0416-04160		വുഡ്റഫ് കീ	1		
1-2	1-33923-0890		കോളർ	1		
1-3	1-33923-0030		കോളർ	1		
1-4	0-09201-0770		പന്ത് ബെയറിംഗ്	1		പിൻഭാഗം
1-5	0-35926-0080		റിട്ടെയ്നർ	1		
1-6	0-35951-0080		പാക്കിംഗ്	2		
1-7	1-33926-0660		റിട്ടെയ്നർ	1		
1-8	0-09201-1570		പന്ത് ബെയറിംഗ്	1		മുൻവശം
1-9	1-33926-0790		റിട്ടെയ്നർ	1		
2	0-35200-0320		സ്റ്റേറ്റർ അസി	1		
3	0-35300-0172		എഫ്.ബ്രാക്കറ്റ് അസി	1		1-5□1-9 ഉൾപ്പെടെ
3-1	0-0083-08802		ബോൾട്ട്	4		ബോൾട്ട് വഴി
4	0-35411-0651		പുള്ളി	1		
4-1	1-33421-0500		ഫാൻ	1		
4-2	1-0335-22002		സ്പ്രിംഗ് വാഷർ	1		
4-3	0-0280-22022		നട്ട്	1		
4-4	1-0330-22012		പ്ലെയിൻ വാഷർ	1		
5	0-35120-0250		ഫീൽഡ് കോയിൽ കമ്പനി	1		
7	0-35700-0721		ആർ.ബ്രാക്കറ്റ് അസി	1		ഇൻസി. 7-1~7-5, 7-12~7-23, 8
7-1	0-35710-0830		റിയർ ബ്രാക്കറ്റ് കമ്പനി	1		
7-2	0-35730-0162		റെക്റ്റിഫയർ അസി	1		
7-3	0-35943-0211		ഇൻസുലേറ്റ് ബുഷ്	1		
7-4	0-33902-0090		നട്ട്	1		
7-5	0-33902-0080		നട്ട്	6.		
7-6	1-0020-06452		സ്ക്രൂ	4		
7-7	1-0330-06012		പ്ലെയിൻ വാഷർ	5		
7-8	1-0335-06002		സ്പ്രിംഗ് വാഷർ	5		
7-9	0-0080-06142		ബോൾട്ട്	1		
7-10	0-0055-05122		സ്ക്രൂ	2		
7-11	0-35761-0190		കവർ	1		
7-12	1-0335-08002		സ്പ്രിംഗ് വാഷർ	2		
7-13	1-0331-08020		പ്ലെയിൻ വാഷർ	2		
7-14	0-0291-08010		നട്ട്	1		
7-15	0-35943-0100		ഇൻസുലേറ്റ് ബുഷ്	1		
7-16	0-33902-0100		നട്ട്	1		
7-17	1-33943-0870		ഇൻസുലേറ്റ് ബുഷ്	1		
7-18	0-33901-0630		ബോൾട്ട്	1		
7-19	0-09170-1860		കണ്ടൻസർ	1		
7-20	1-33943-0450		ഇൻസുലേറ്റ് ബുഷ്	2		
7-21	0-35901-0150		ബോൾട്ട്	1		
7-22	1-33943-0950		ഇൻസുലേറ്റ് ബുഷ്	1		
7-23	0-35784-0180		കണക്റ്റ് ബാർ	1		
8	0-35719-0181		റെഗുലേറ്റർ അസി	1		

Machine Translated by Google

0-35000-8352 ആൾട്ടർനേറ്റർ

ഒഇഎം കസ്റ്റമർ	കൊമാറ്റ്സു	OEM പാർട്സ് നമ്പർ	[illegible]
നോമിനൽ ഔട്ട് പുട്ട്	24 വി 90 എ	വിതരണ നിബന്ധന	15.03
ഭാരം	19 കിലോ	റെഗുലേറ്റർ	ബിൽറ്റ്-ഇൻ
എഞ്ചിൻ മോഡൽ	SA6D140E-3B, മറ്റുള്ളവ		
വാഹനം	PC600-6, മറ്റുള്ളവ		
ഡിസൈൻ റെക്കോർഡ്	8350 8351 ബോൾ ബെയറിംഗ് (മുൻവശം) മാറ്റി 8351 8352 ബോൾ ബെയറിംഗ് (മുൻവശം) മാറ്റി		
കുറിപ്പ്	10 ടൈപ്പ് V ബെൽറ്റ് ഡബിൾ പീക്കുകൾ എതിർ-ക്ലോക്ക്വൈസ് റൊട്ടേഷൻ പുള്ളി 0-35000-8502 ൽ നിന്ന് വ്യത്യസ്തമാണ്.		

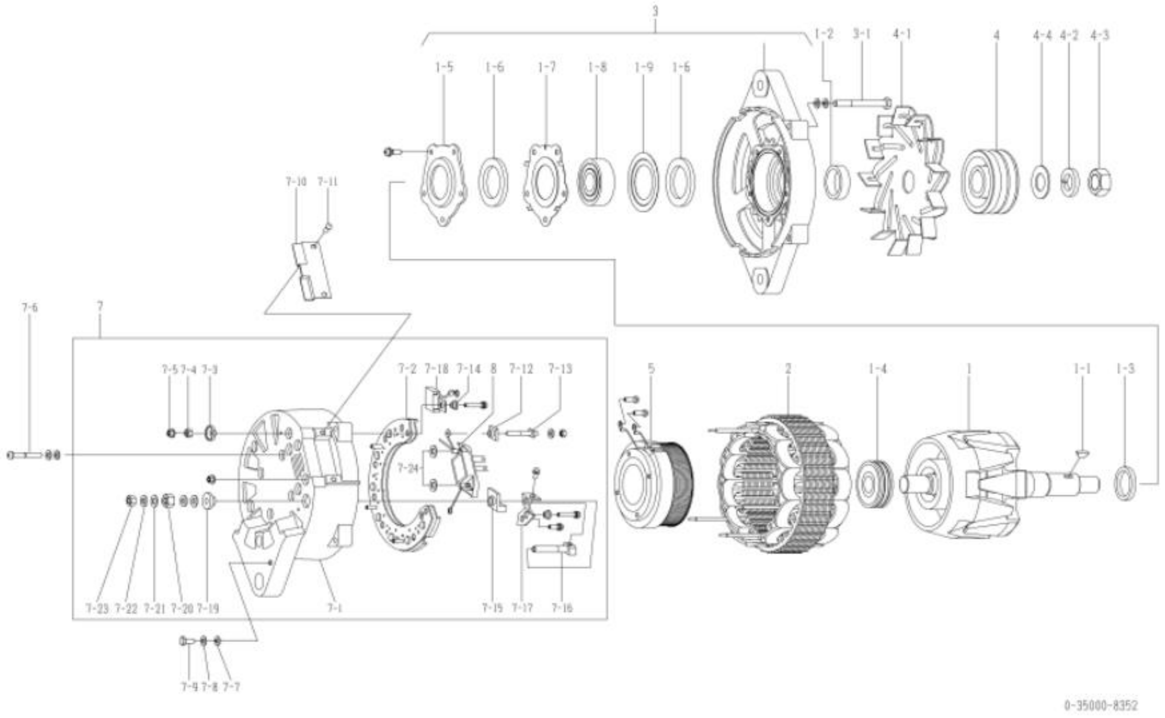

0-35000-8352 ആൾട്ടർനേറ്റർ (മേക്കർ പാർട്ട് നമ്പർ 600-825-9111)

ഇല്ല	ഭാഗങ്ങളുടെ നമ്പർ	മേക്കർ പാർട്സ് നമ്പർ	വിവരണം	അളവ്	ലിസ്റ്റ് വില	കുറിപ്പ്
,	0-35100-0231		റോട്ടർ അസി	,		
1-1	1-0416-04160		വുഡ്റഫ് കീ	,		
1-2	1-33923-0890		കോളർ	,		
1-3	1-33923-0030		കോളർ	,		
1-4	0-09201-0770		പന്ത് ബെയറിംഗ്	,		പിൻഭാഗം
1-5	0-35926-0080		റിട്ടെയ്നർ	,		
1-6	0-35951-0080		പാക്കിംഗ്	2		
1-7	1-33926-0660		റിട്ടെയ്നർ	,		
1-8	0-09201-1570		പന്ത് ബെയറിംഗ്	,		മുൻവശം
1-9	1-33926-0790		റിട്ടെയ്നർ	,		
2	0-35200-0320		സ്റ്റേറ്റർ അസി	,		
3	0-35300-0202		എഫ്.ബ്രാക്കറ്റ് അസി	,		1-5 1-9 ഉൾപ്പെടെ
3-1	0-0083-08802		ബോൾട്ട്	4		ബോൾട്ട് വഴി
4	0-35411-0681		പുള്ളി	,		
4-1	0-35421-0180		ഫാൻ	,		
4-2	1-0335-22002		സ്പ്രിംഗ് വാഷർ	,		
4-3	0-0280-22022		നട്ട്	,		
4-4	1-0330-22012		വാഷർ	,		
5	0-35120-0250		ഫീൽഡ് കോയിൽ കമ്പനി	,		
7	0-35700-0761		ആർ.ബ്രാക്കറ്റ് അസി	,		ഇൻസി. 7-1~7-5, 7-12~7-24, 8
7-1	0-35710-0890		റിയർ ബ്രാക്കറ്റ് കമ്പനി	,		
7-2	0-35730-0162		റെക്റ്റിഫയർ അസി	,		
7-3	0-35943-0211		ഇൻസുലേറ്റ് ബുഷ്	,		
7-4	0-33902-0090		നട്ട്	,		
7-5	0-33902-0080		നട്ട്	6.		
7-6	1-0020-06452		സ്ക്രൂ	4		
7-7	1-0330-06012		പ്ലെയിൻ വാഷർ	5		
7-8	1-0335-06002		സ്പ്രിംഗ് വാഷർ	5		
7-9	0-0080-06142		ബോൾട്ട്	,		
7-10	0-35761-0190		കവർ	,		
7-11	0-0055-05122		സ്ക്രൂ	2		
7-12	1-33943-0870		ഇൻസുലേറ്റ് ബുഷ്	,		
7-13	0-33901-0630		ബോൾട്ട്	,		
7-14	1-33943-0450		ഇൻസുലേറ്റ് ബുഷ്	2		
7-15	0-09103-0451		ഇൻസുലേറ്റ് ബുഷ്	,		
7-16	0-09001-5280		ബോൾട്ട്	,		
7-17	0-35784-0220		കണക്റ്റ് ബാർ	,		
7-18	0-09170-1860		കണ്ടൻസർ	,		
7-19	0-35943-0100		ഇൻസുലേറ്റ് ബുഷ്	,		
7-20	0-33902-0100		നട്ട്	,		
7-21	1-0331-08020		പ്ലെയിൻ വാഷർ	2		
7-22	1-0335-08002		സ്പ്രിംഗ് വാഷർ	2		
7-23	0-0291-08010		നട്ട്	,		
7-24	0-35923-0120		കോളർ	2		
8	0-35719-0181		റെഗുലേറ്റർ അസി	,		

Machine Translated by Google

0-35000-8362 ആൾട്ടർനേറ്റർ

ഒഇഎം കസ്റ്റമർ	കൊമാറ്റ്സു	OEM പാർട്സ് നമ്പർ	600-825-9151,
നോമിനൽ ഔട്ട് പുട്ട്	24 വി 90 എ	വിതരണ നിബന്ധന	15.03
ഭാരം	19 കിലോ	റെഗുലേറ്റർ	ബിൽറ്റ്-ഇൻ
എഞ്ചിൻ മോഡൽ	S6D125-1, മറ്റുള്ളവ		
വാഹനം	വ്യവസായം, മറ്റുള്ളവ		
ഡിസൈൻ റെക്കോർഡ്	8360 8361 ബോൾ ബെയറിംഗ് (മുൻവശം) മാറ്റി 8361 8362 ബോൾ ബെയറിംഗ് (മുൻവശം) മാറ്റി		
കുറിപ്പ്	22 ടൈപ്പ് V ബെൽറ്റ് ഡബിൾ പീക്കുകൾ ക്ലോക്ക്‌വൈസ് റൊട്ടേഷൻ 0-35000-8000 ന്റെ സംയോജിത മോഡൽ പുള്ളി 0-35000-8402, 8432, 8492, 8572, 8612, 8642 എന്നിവയിൽ നിന്ന് വ്യത്യസ്തമാണ്.		

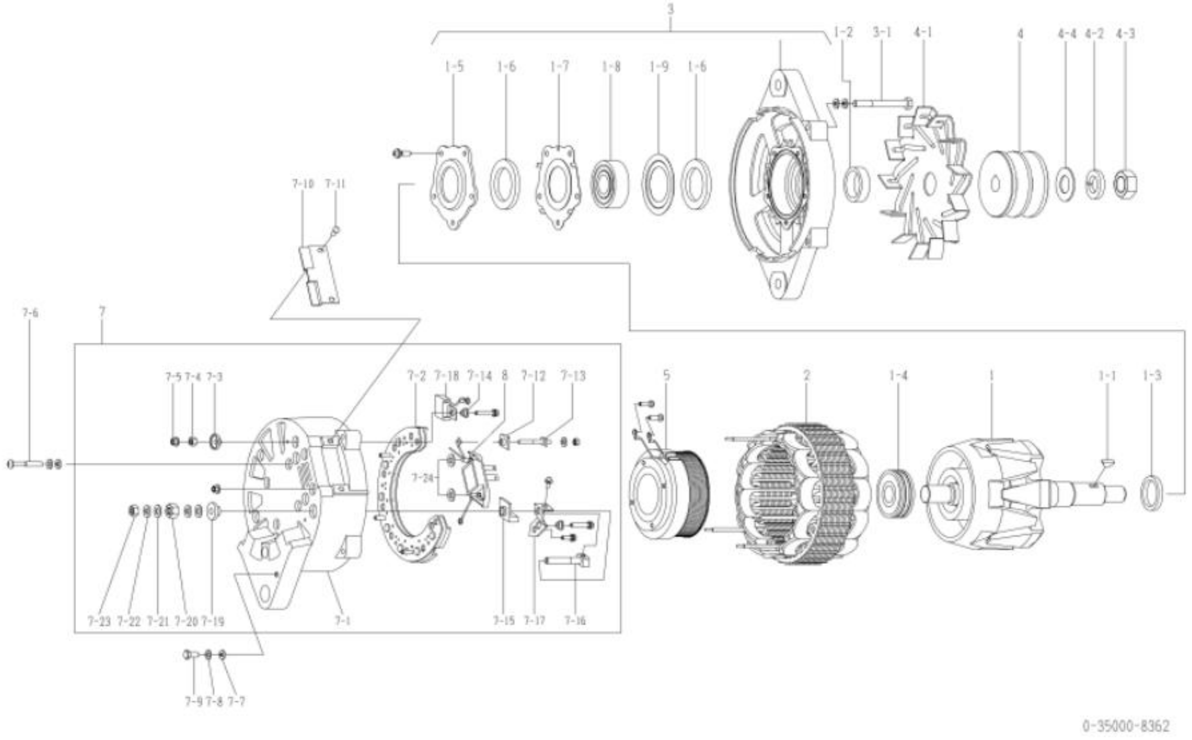

0-35000-8362 ആൾട്ടർനേറ്റർ (മേക്കർ പാർട്ട് നമ്പർ 600-825-9151)

ഇല്ല	ഭാഗങ്ങളുടെ നമ്പർ	മേക്കർ പാർട്സ് നമ്പർ	വിവരണം	അളവ്	ലിസ്റ്റ് വില	കുറിപ്പ്
1	0-35100-0311		റോട്ടർ അസി	1		
1-1	1-0416-04160		വുഡ്റഫ് കീ	1		
1-2	1-33923-0890		കോളർ	1		
1-3	1-35923-0030		കോളർ	1		
1-4	0-09201-0770		പന്ത് ബെയറിംഗ്	1		പിൻഭാഗം
1-5	0-35926-0080		റിട്ടെയ്നർ	1		
1-6	0-35951-0080		പാക്കിംഗ്	2		
1-7	1-33926-0660		റിട്ടെയ്നർ	1		
1-8	0-09201-1570		പന്ത് ബെയറിംഗ്	1		മുൻവശം
1-9	1-33926-0790		റിട്ടെയ്നർ	1		
2	0-35200-0320		സ്റ്റേറ്റർ അസി	1		
3	0-35300-0202		എഫ്.ബ്രാക്കറ്റ് അസി	1		1-5 1-9 ഉൾപ്പെടെ
3-1	0-0083-08802		ബോൾട്ട്	4		ബോൾട്ട് വഴി
4	0-35411-0670		പുള്ളി	1		
4-1	0-35421-0190		ഫാൻ	1		
4-2	1-0335-20002		സ്പ്രിംഗ് വാഷർ	1		
4-3	0-0290-20022		നട്ട്	1		
4-4	1-35921-0010, 1-35921-0010 (മുമ്പ്)		വാഷർ	1		
5	0-35120-0250		ഫീൽഡ് കോയിൽ കമ്പനി	1		
7	0-35700-0761		ആർ.ബ്രാക്കറ്റ് അസി	1		ഇൻസി. 7-1~7-5, 7-12~7-24, 8
7-1	0-35710-0890		റിയർ ബ്രാക്കറ്റ് കമ്പനി	1		
7-2	0-35730-0162		റെക്റ്റിഫയർ അസി	1		
7-3	0-35943-0211		ഇൻസുലേറ്റ് ബുഷ്	1		
7-4	0-33902-0090		നട്ട്	1		
7-5	0-33902-0080		നട്ട്	6.		
7-6	1-0020-06452		സ്ക്രൂ	4		
7-7	1-0330-06012		പ്ലെയിൻ വാഷർ	5		
7-8	1-0335-06002		സ്പ്രിംഗ് വാഷർ	5		
7-9	0-0080-06142		ബോൾട്ട്	1		
7-10	0-35761-0190		കവർ	1		
7-11	0-0055-05122		സ്ക്രൂ	2		
7-12	1-33943-0870		ഇൻസുലേറ്റ് ബുഷ്	1		
7-13	0-33901-0630		ബോൾട്ട്	1		
7-14	1-33943-0450		ഇൻസുലേറ്റ് ബുഷ്	2		
7-15	0-09103-0451		ഇൻസുലേറ്റ് ബുഷ്	1		
7-16	0-09001-5280		ബോൾട്ട്	1		
7-17	0-35784-0220		കണക്റ്റ് ബാർ	1		
7-18	0-09170-1860		കണ്ടൻസർ	1		
7-19	0-35943-0100		ഇൻസുലേറ്റ് ബുഷ്	1		
7-20	0-33902-0100		നട്ട്	1		
7-21	1-0331-08020		പ്ലെയിൻ വാഷർ	2		
7-22	1-0335-08002		സ്പ്രിംഗ് വാഷർ	2		
7-23	0-0291-08010		നട്ട്	1		
7-24	0-35923-0120		കോളർ	2		
8	0-35719-0181		റെഗുലേറ്റർ അസി	1		

Machine Translated by Google

0-35000-8381 ആൾട്ടർനേറ്റർ

ഒഇഎം കസ്റ്റമർ	കൊമാറ്റ്സു	OEM പാർട്സ് നമ്പർ	600-825-9231, 600-825-9231, 600-825-9231, 600-825-8231, 600-825-825-82-000, 60
നോമിനൽ ഔട്ട് പുട്ട്	24 വി 90 എ	വിതരണ നിബന്ധന	11.07
ഭാരം	19 കിലോ	റെഗുലേറ്റർ	ബിൽറ്റ്-ഇൻ
എഞ്ചിൻ മോഡൽ	SA12V140-1U		
വാഹനം	HD785-5		
ഡിസൈൻ റെക്കോർഡ്	8380 8381	ബോൾ ബെയറിംഗ് (മുൻവശം) മാറ്റി	
കുറിപ്പ്	19 ടൈപ്പ് വി ബെൽറ്റ് സിംഗിൾ പീക്ക് തണുപ്പ് പ്രതിരോധം ക്ലോക്ക്വൈസ് റൊട്ടേഷൻ 0-35000-8030 ന്റെ ഇന്റഗ്രേറ്റഡ് മോഡൽ		

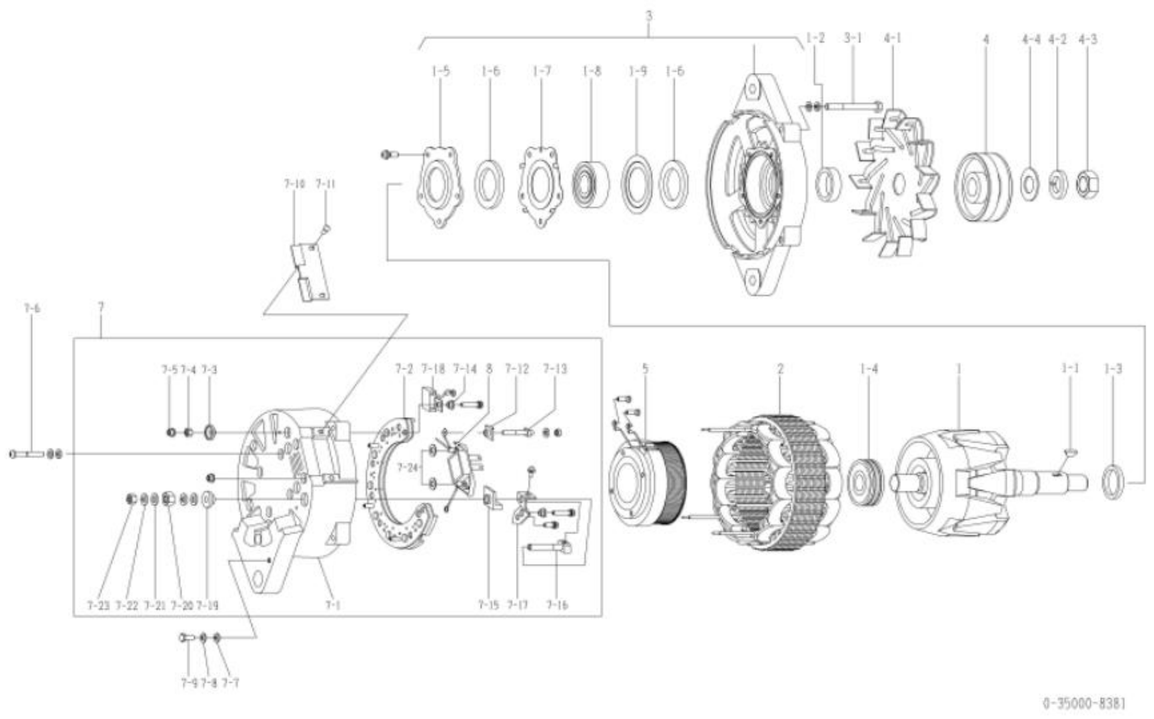

0-35000-8381 ആൾട്ടർനേറ്റർ (മേക്കർ പാർട്ട് നമ്പർ 600-825-9231)

ഇല്ല	ഭാഗങ്ങളുടെ നമ്പർ	മേക്കർ പാർട്സ് നമ്പർ	വിവരണം	അളവ്	ലിസ്റ്റ് വില	കുറിപ്പ്
1	0-35100-0311		റോട്ടർ അസി	1		
1-1	1-0416-04160		വുഡ്റഫ് കീ	1		
1-2	1-33923-0890		കോളർ	1		
1-3	1-35923-0030		കോളർ	1		
1-4	0-09201-1030		പന്ത് ബെയറിംഗ്	1		പിൻഭാഗം
1-5	0-35926-0080		റിട്ടെയ്നർ	1		
1-6	0-35951-0080		പാക്കിംഗ്	2		
1-7	1-33926-0660		റിട്ടെയ്നർ	1		
1-8	0-09201-1410		പന്ത് ബെയറിംഗ്	1		മുൻവശം
1-9	1-33926-0790		റിട്ടെയ്നർ	1		
2	0-35200-0320		സ്റ്റേറ്റർ അസി	1		
3	0-35300-0241		എഫ്.ബ്രാക്കറ്റ് അസി	1		1-5 1-9 ഉൾപ്പെടെ
3-1	0-0083-08802		ബോൾട്ട്	4		ബോൾട്ട് വഴി
4	0-35411-0710		പുള്ളി	1		
4-1	1-33421-0500		ഫാൻ	1		
4-2	1-0335-20002		സ്പ്രിംഗ് വാഷർ	1		
4-3	0-0290-20022		നട്ട്	1		
4-4	1-35921-0010, 1-35921-0010 (മുമ്പ്)		വാഷർ	1		
5	0-35120-0250		ഫീൽഡ് കോയിൽ കമ്പനി	1		
7	0-35700-0811		ആർ.ബ്രാക്കറ്റ് അസി	1		ഇൻസി. 7-1~7-5, 7-12~7-24, 8
7-1	0-35710-0990		റിയർ ബ്രാക്കറ്റ് കമ്പനി	1		
7-2	0-35730-0162		റെക്റ്റിഫയർ അസി	1		
7-3	0-35943-0211		ഇൻസുലേറ്റ് ബുഷ്	1		
7-4	0-33902-0090		നട്ട്	1		
7-5	0-33902-0080		നട്ട്	6.		
7-6	1-0020-06452		സ്ക്രൂ	4		
7-7	1-0330-06012		പ്ലെയിൻ വാഷർ	5		
7-8	1-0335-06002		സ്പ്രിംഗ് വാഷർ	5		
7-9	0-0080-06142		ബോൾട്ട്	1		
7-10	0-35761-0190		കവർ	1		
7-11	0-0055-05122		സ്ക്രൂ	2		
7-12	1-33943-0870		ഇൻസുലേറ്റ് ബുഷ്	1		
7-13	0-33901-0630		ബോൾട്ട്	1		
7-14	1-33943-0450		ഇൻസുലേറ്റ് ബുഷ്	2		
7-15	0-09103-0451		ഇൻസുലേറ്റ് ബുഷ്	1		
7-16	0-09001-5280		ബോൾട്ട്	1		
7-17	0-35784-0220		കണക്റ്റ് ബാർ	1		
7-18	0-09170-1860		കണ്ടൻസർ	1		
7-19	0-35943-0100		ഇൻസുലേറ്റ് ബുഷ്	1		
7-20	0-33902-0100		നട്ട്	1		
7-21	1-0331-08020		പ്ലെയിൻ വാഷർ	2		
7-22	1-0335-08002		സ്പ്രിംഗ് വാഷർ	2		
7-23	0-0291-08010		നട്ട്	1		
7-24	0-35923-0120		കോളർ	2		
8	0-35719-0181		റെഗുലേറ്റർ അസി	1		

Machine Translated by Google

0-35000-8402 ആൾട്ടർനേറ്റർ

ഒഇഎം കസ്റ്റമർ	കൊമാറ്റ്സു	OEM പാർട്സ് നമ്പർ	600-825-9721, 800-80
നോമിനൽ ഔട്ട് പുട്ട്	24 വി 90 എ	വിതരണ നിബന്ധന	15.03
ഭാരം	19 കിലോ	റെഗുലേറ്റർ	ബിൽറ്റ്-ഇൻ
എഞ്ചിൻ മോഡൽ SAA6D170E-3E, മറ്റുള്ളവ			
വാഹനം	പിസി1250-7, മറ്റുള്ളവ		
ഡിസൈൻ റെക്കോർഡ്	8400 8401 ബോൾ ബെയറിംഗ് (മുൻവശം) മാറ്റി 8401 8402 ബോൾ ബെയറിംഗ് (മുൻവശം) മാറ്റി		
കുറിപ്പ്	17 ടൈപ്പ് V ബെൽറ്റ് ഡബിൾ പീക്കുകൾ ക്ലോക്ക്വൈസ് റൊട്ടേഷൻ 0-35000-8040 ന്റെ ഇന്റഗ്രേറ്റഡ് മോഡൽ പുള്ളി 0-35000-8362, 8432, 8572, 8612, 8642 എന്നിവയിൽ നിന്ന് വ്യത്യസ്തമാണ്.		

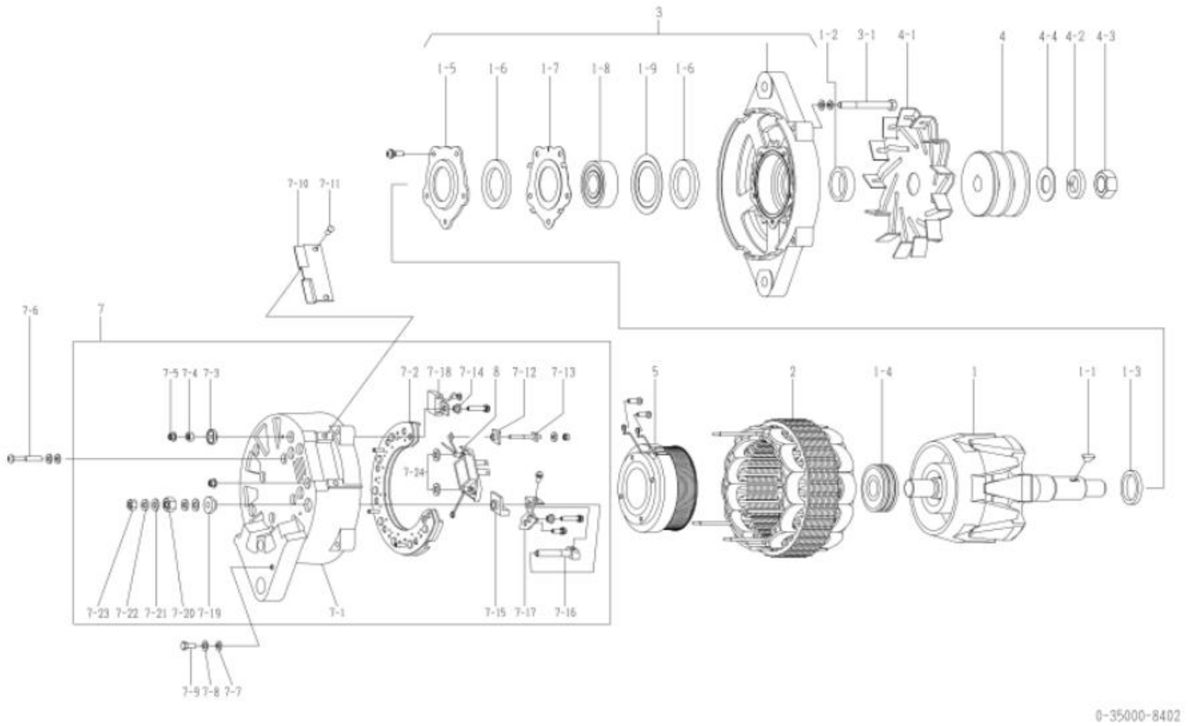

0-35000-8402 ആൾട്ടർനേറ്റർ (മേക്കർ പാർട്ട് നമ്പർ 600-825-9721)

ഇല്ല	ഭാഗങ്ങളുടെ നമ്പർ	മേക്കർ പാർട്സ് നമ്പർ	വിവരണം	അളവ്	ലിസ്റ്റ് വില	കുറിപ്പ്
1	0-35100-0311		റോട്ടർ അസി	1		
1-1	1-0416-04160		വുഡ്റഫ് കീ	1		
1-2	1-33923-0890		കോളർ	1		
1-3	1-35923-0030		കോളർ	1		
1-4	0-09201-0770		പന്ത് ബെയറിംഗ്	1		പിൻഭാഗം
1-5	0-35926-0080		റിട്ടെയ്നർ	1		
1-6	0-35951-0080		പാക്കിംഗ്	2		
1-7	1-33926-0660		റിട്ടെയ്നർ	1		
1-8	0-09201-1570		പന്ത് ബെയറിംഗ്	1		മുൻവശം
1-9	1-33926-0790		റിട്ടെയ്നർ	1		
2	0-35200-0320		സ്റ്റേറ്റർ അസി	1		
3	0-35300-0202		എഫ്.ബ്രാക്കറ്റ് അസി	1		1-51-9 ഉൾപ്പെടെ
3-1	0-0083-08802		ബോൾട്ട്	4		ബോൾട്ട് വഴി
4	0-35411-0720		പുള്ളി	1		
4-1	0-35421-0190		ഫാൻ	1		
4-2	1-0335-20002		സ്പ്രിംഗ് വാഷർ	1		
4-3	0-0290-20022		നട്ട്	1		
4-4	1-35921-0010, 1-35921-0010 (മുമ്പ്)		വാഷർ	1		
5	0-35120-0250		ഫീൽഡ് കോയിൽ കമ്പനി	1		
7	0-35700-0761		ആർ.ബ്രാക്കറ്റ് അസി	1		INC. 7-1~7-5, 7-12~7-24,8
7-1	0-35710-0890		റിയർ ബ്രാക്കറ്റ് കമ്പനി	1		
7-2	0-35730-0162		റെക്റ്റിഫയർ അസി	1		
7-3	0-35943-0211		ഇൻസുലേറ്റ് ബുഷ്	1		
7-4	0-33902-0090		നട്ട്	1		
7-5	0-33902-0080		നട്ട്	6.		
7-6	1-0020-06452		സ്ക്രൂ	4		
7-7	1-0330-06012		പ്ലെയിൻ വാഷർ	5		
7-8	1-0335-06002		സ്പ്രിംഗ് വാഷർ	5		
7-9	0-0080-06142		ബോൾട്ട്	1		
7-10	0-35761-0190		കവർ	1		
7-11	0-0055-05122		സ്ക്രൂ	2		
7-12	1-33943-0870		ഇൻസുലേറ്റ് ബുഷ്	1		
7-13	0-33901-0630		ബോൾട്ട്	1		
7-14	1-33943-0450		ഇൻസുലേറ്റ് ബുഷ്	2		
7-15	0-09103-0451		ഇൻസുലേറ്റ് ബുഷ്	1		
7-16	0-09001-5280		ബോൾട്ട്	1		
7-17	0-35784-0220		കണക്റ്റ് ബാർ	1		
7-18	0-09170-1860		കണ്ടൻസർ	1		
7-19	0-35943-0100		ഇൻസുലേറ്റ് ബുഷ്	1		
7-20	0-33902-0100		നട്ട്	1		
7-21	1-0331-08020		പ്ലെയിൻ വാഷർ	2		
7-22	1-0335-08002		സ്പ്രിംഗ് വാഷർ	2		
7-23	0-0291-08010		നട്ട്	1		
7-24	0-35923-0120		കോളർ	2		
8	0-35719-0181		റെഗുലേറ്റർ അസി	1		

Machine Translated by Google

0-35000-8432 ആൾട്ടർനേറ്റർ

ഒഇഎം കസ്റ്റമർ	കൊമാറ്റ്സു	OEM പാർട്സ് നമ്പർ	600-825-9131, 800-80
നോമിനൽ ഔട്ട് പുട്ട്	24 വി 90 എ	വിതരണ നിബന്ധന	15.03
ഭാരം	19 കിലോ	റെഗുലേറ്റർ	ബിൽറ്റ്-ഇൻ
എഞ്ചിൻ മോഡൽ SAA6D170E-2D			
വാഹനം	പിസി1100-6		
ഡിസൈൻ റെക്കോർഡ്	8430 8431 എഫ്. ബ്രാക്കറ്റ് മാറ്റി 8431 8432 എഫ്. ബ്രാക്കറ്റ് മാറ്റി		
കുറിപ്പ്	19 ടൈപ്പ് വി ബെൽറ്റ് സിംഗിൾ പീക്ക് ക്ലോക്ക്‌വൈസ് റൊട്ടേഷൻ 0-35000-8320 ന്റെ ഇന്റഗ്രേറ്റഡ് മോഡൽ പുള്ളി 0-35000-8362, 8402, 8572, 8612, 8642 എന്നിവയിൽ നിന്ന് വ്യത്യസ്തമാണ്.		

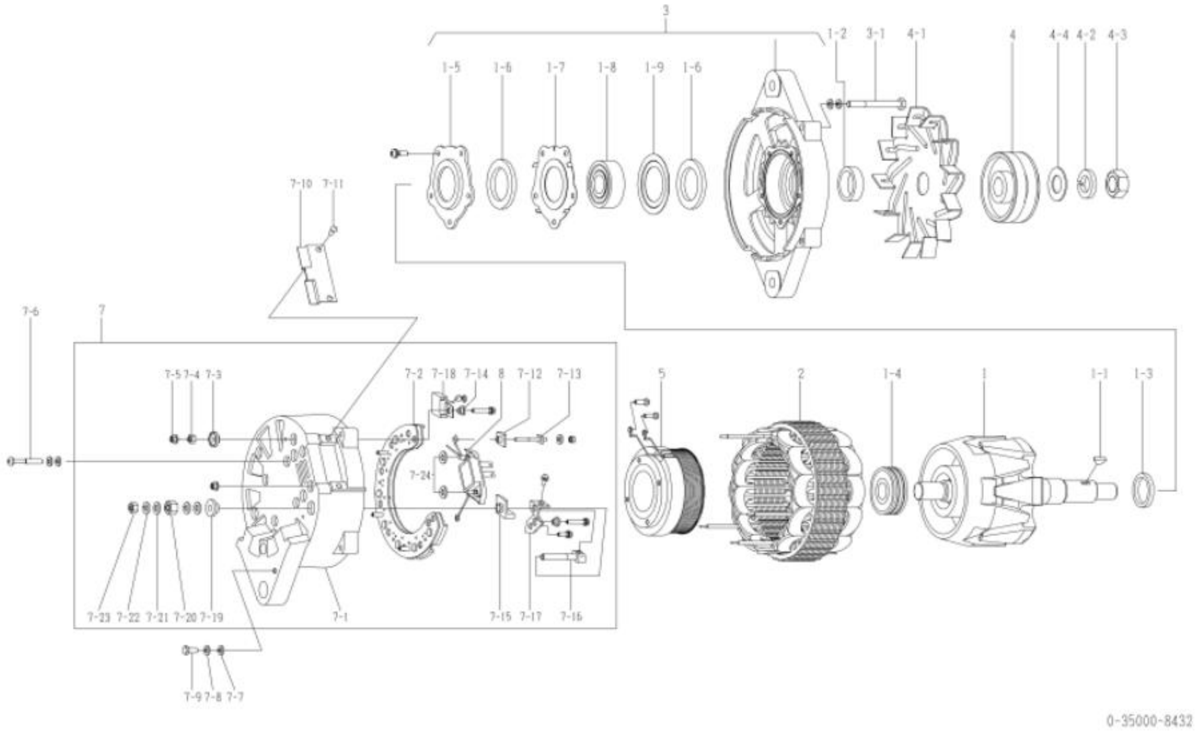

0-35000-8432 ആൾട്ടർനേറ്റർ (മേക്കർ പാർട്ട് നമ്പർ 600-825-9131)

ഇല്ല	ഭാഗങ്ങളുടെ നമ്പർ	മേക്കർ പാർട്സ് നമ്പർ	വിവരണം	അളവ്	ലിസ്റ്റ് വില	കുറിപ്പ്
1	0-35100-0310		റോട്ടർ അസി	1		
1-1	1-0416-04160		വുഡ്റഫ് കീ	1		
1-2	1-33923-0890		കോളർ	1		
1-3	1-35923-0030		കോളർ	1		
1-4	0-09201-0770		പന്ത് ബെയറിംഗ്	1		പിൻഭാഗം
1-5	0-35926-0080		റിട്ടെയ്നർ	1		
1-6	0-35951-0080		പാക്കിംഗ്	2		
1-7	1-33926-0660		റിട്ടെയ്നർ	1		
1-8	0-09201-1570		പന്ത് ബെയറിംഗ്	1		മുൻവശം
1-9	1-33926-0790		റിട്ടെയ്നർ	1		
2	0-35200-0320		സ്റ്റേറ്റർ അസി	1		
3	0-35300-0202		എഫ്.ബ്രാക്കറ്റ് അസി	1		1-51-9 ഉൾപ്പെടെ
3-1	0-0083-08802		ബോൾട്ട്	4		ബോൾട്ട് വഴി
4	0-35411-0740		പുള്ളി	1		
4-1	0-35421-0190		ഫാൻ	1		
4-2	1-0335-20002		സ്പ്രിംഗ് വാഷർ	1		
4-3	0-0290-20022		നട്ട്	1		
4-4	1-35921-0010, 1-35921-0010 (മുമ്പ്)		വാഷർ	1		
5	0-35120-0250		ഫീൽഡ് കോയിൽ കമ്പനി	1		
7	0-35700-0761		ആർ.ബ്രാക്കറ്റ് അസി	1		ഇൻസി. 7-1~7-5, 7-12~7-24, 8
7-1	0-35710-0890		റിയർ ബ്രാക്കറ്റ് കമ്പനി	1		
7-2	0-35730-0162		റെക്റ്റിഫയർ അസി	1		
7-3	0-35943-0211		ഇൻസുലേറ്റ് ബുഷ്	1		
7-4	0-33902-0090		നട്ട്	1		
7-5	0-33902-0080		നട്ട്	6.		
7-6	1-0020-06452		സ്ക്രൂ	4		
7-7	1-0330-06012		പ്ലെയിൻ വാഷർ	5		
7-8	1-0335-06002		സ്പ്രിംഗ് വാഷർ	5		
7-9	0-0080-06142		ബോൾട്ട്	1		
7-10	0-35761-0190		കവർ	1		
7-11	0-0055-05122		സ്ക്രൂ	2		
7-12	1-33943-0870		ഇൻസുലേറ്റ് ബുഷ്	1		
7-13	0-33901-0630		ബോൾട്ട്	1		
7-14	1-33943-0450		ഇൻസുലേറ്റ് ബുഷ്	2		
7-15	0-09103-0451		ഇൻസുലേറ്റ് ബുഷ്	1		
7-16	0-09001-5280		ബോൾട്ട്	1		
7-17	0-35784-0220		കണക്റ്റ് ബാർ	1		
7-18	0-09170-1860		കണ്ടൻസർ	1		
7-19	0-35943-0100		ഇൻസുലേറ്റ് ബുഷ്	1		
7-20	0-33902-0100		നട്ട്	1		
7-21	1-0331-08020		പ്ലെയിൻ വാഷർ	2		
7-22	1-0335-08002		സ്പ്രിംഗ് വാഷർ	2		
7-23	0-0291-08010		നട്ട്	1		
7-24	0-35923-0120		കോളർ	2		
8	0-35719-0181		റെഗുലേറ്റർ അസി	1		

Machine Translated by Google

0-35000-8480 ആൾട്ടർനേറ്റർ

ഒഇഎം കസ്റ്റമർ	ഇസുസു	OEM പാർട്സ് നമ്പർ	8-94390728-1
നോമിനൽ ഔട്ട് പുട്ട്	24 വി 90 എ	വിതരണ നിബന്ധന	97.09
ഭാരം	19 കിലോ	റെഗുലേറ്റർ	ബിൽറ്റ്-ഇൻ
എഞ്ചിൻ മോഡൽ 6H, മറ്റുള്ളവ			
വാഹനം	എഫ്ആർആർ, എഫ്എസ്ആർ, എഫ്ടിആർ, മറ്റുള്ളവർ		
ഡിസൈൻ റെക്കോർഡ്			
കുറിപ്പ്	കെ ടൈപ്പ് വി ബെൽറ്റ് 8 പീക്കുകൾ ക്ലോക്ക്വൈസ് റൊട്ടേഷൻ പുള്ളി 0-35000-8300 ൽ നിന്ന് വ്യത്യസ്തമാണ്.		

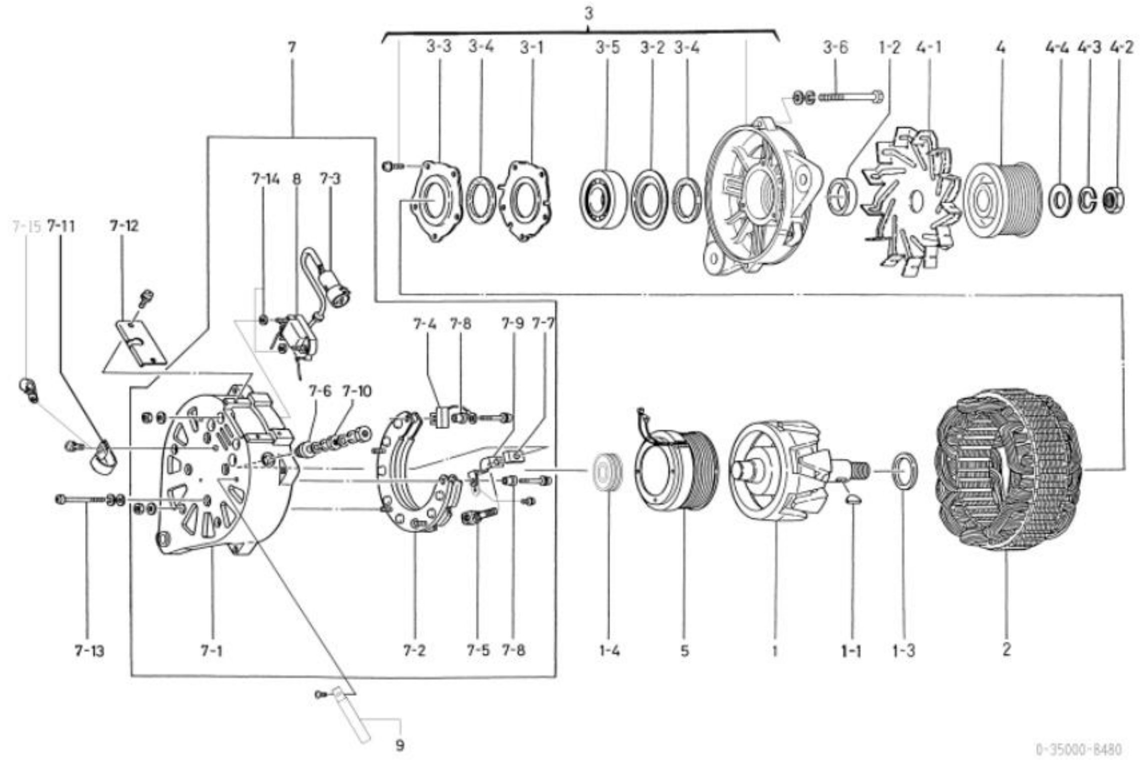

0-35000-8480 ആൾട്ടർനേറ്റർ (മേക്കർ പാർട്ട് നമ്പർ 8-94390728-1)

ഇല്ല	ഭാഗങ്ങളുടെ നമ്പർ	മേക്കർ പാർട്സ് നമ്പർ	വിവരണം	അളവ്	ലിസ്റ്റ് വില	കുറിപ്പ്
1	0-35100-0231	1-81221092-1 റോട്ടർ അസി		1		
1-1	1-0416-04160	9-82215867-0 വുഡ്റഫ് കീ		1		
1-2	1-33923-0890	1-81229626-0 കോളർ		1		
1-3	1-35923-0030	1-81229627-0 കോളർ		1		
1-4	0-09201-0770	1-81229628-0 ബോൾ ബെയറിംഗ്		1		പിൻഭാഗം
2	0-35200-0340	1-81211114-0 സ്റ്റേറ്റർ അസി		1		
3	0-35300-0140	1-81213088-0 എഫ്.ബ്രാക്കറ്റ് അസി		1		3-1~3-5 ഉൾപ്പെടെ
3-1	1-33926-0660	1-81229190-0 റീട്ടെയ്നർ		1		
3-2	1-33926-0790	1-81229349-0 റീട്ടെയ്നർ		1		
3-3	0-35926-0080	1-81229629-0 റീട്ടെയ്നർ		1		
3-4	0-35951-0080	1-81229630-0 പാക്കിംഗ്		2		
3-5	0-09201-0760	1-81229631-0 ബോൾ ബെയറിംഗ്		1		മുൻവശം
3-6	0-0083-08802	1-81229661-0 ബോൾട്ട്		4		ബോൾട്ട് വഴി
4	0-35411-0830	1-81222114-0 പുള്ളി		1		
4-1	1-33421-0500	1-81223003-0 ഫാൻ		1		
4-2	0-0280-22022	9-82216098-0 എൻയുടി		1		
4-3	1-0335-22002	1-81229672-0 സ്പ്രിംഗ് വാഷർ		1		
4-4	1-0330-22012	1-81229673-0	പ്ലെയിൻ വാഷർ	1		
5	0-35120-0150	1-81212014-0	ഫീൽഡ് കോയിൽ കമ്പനി	1		
7	0-35700-0670	1-81214331-0 ആർ.ബ്രാക്കറ്റ് അസി		1		7-1~7-10, 7-14, 8 എന്നിവ ഉൾപ്പെടുന്നു
7-1	0-35710-0770	1-81214332-0 പിൻ ബ്രാക്കറ്റ് കമ്പനി		1		
7-2	0-35730-0162	1-81219114-0	റെക്റ്റിഫയർ അസി	1		
7-3	0-35780-0630	1-81229705-0 ടെർമിനൽ അസി		1		
7-4	0-09170-1860	8-94338867-0 കണ്ടൻസർ		1		
7-5	0-35901-0150	1-81229698-0 ബോൾട്ട്		1		
7-6	0-35943-0100	1-81229635-0 ഇൻസുലേറ്റ് ബുഷ്		1		
7-7	1-33943-0950	1-81229352-0 ഇൻസുലേറ്റ് ബുഷ്		1		
7-8	1-33943-0450	1-81229001-0 ഇൻസുലേറ്റ് ബുഷ്		2		
7-9	0-35784-0180	1-81229699-0 കണക്റ്റ് ബാർ		1		
7-10	0-33902-0100	1-81229586-0 എൻയുടി		1		
7-11	0-35927-0010	1-81217053-0 ഹോൾഡർ		1		
7-12	0-35761-0190	1-81229714-0 കവർ		1		
7-13	1-0020-06452	1-81229664-0 സ്ക്രൂ		4		
7-14	0-35923-0120	1-81229681-0 കോളർ		2		
7-15	1-33931-0021	1-81229122-0	ക്ലിപ്പ്	1		
8	0-35719-0160	1-81260012-0 റെഗുലേറ്റർ അസി		1		7-3 ഉൾപ്പെടെ
9	0-35931-0020	1-81229516-0	ക്ലിപ്പ്	1		

Machine Translated by Google

0-35000-8492 ആൾട്ടർനേറ്റർ

ഒഇഎം കസ്റ്റമർ	കൊമാറ്റ്സു	OEM പാർട്സ് നമ്പർ	600-825-9331,825-9331, 600-825-825-825-82-000, 600-825-82-000, 600-825-0000, 600-825-0000000000000000000000
നോമിനൽ ഔട്ട് പുട്ട്	24 വി 90 എ	വിതരണ നിബന്ധന	15.03
ഭാരം	19 കിലോ	റെഗുലേറ്റർ	ബിൽറ്റ്-ഇൻ
എഞ്ചിൻ മോഡൽ	SAA6D170E-2D, മറ്റുള്ളവ		
വാഹനം	പിസി1100-6, മറ്റുള്ളവ		
ഡിസൈൻ റെക്കോർഡ്	8490 8491	ബോൾ ബെയറിംഗ് (മുൻവശം) മാറ്റി	
	8491 8492	ബോൾ ബെയറിംഗ് (മുൻവശം) മാറ്റി	
കുറിപ്പ്	19 ടൈപ്പ് V ബെൽറ്റ് സിംഗിൾ പീക്ക് (ക്വഞ്ച്ഡ്) ക്ലോക്ക്വൈസ് റൊട്ടേഷൻ പുള്ളി 0-35000-8362, 8402, 8432, 8572, 8612, 8642 എന്നിവയിൽ നിന്ന് വ്യത്യസ്തമാണ്.		

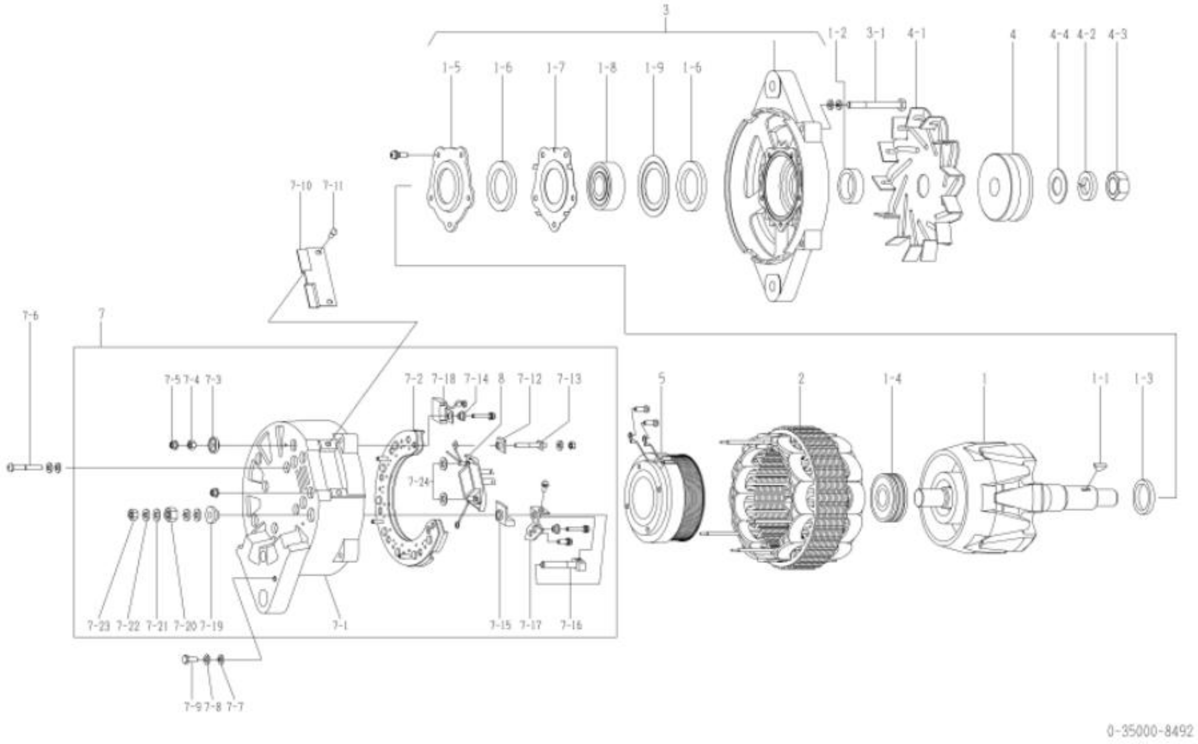

0-35000-8492 ആൾട്ടർനേറ്റർ (മേക്കർ പാർട്ട് നമ്പർ 600-825-9331)

ഇല്ല	ഭാഗങ്ങളുടെ നമ്പർ	മേക്കർ പാർട്സ് നമ്പർ	വിവരണം	അളവ്	ലിസ്റ്റ് വില	കുറിപ്പ്
1	0-35100-0311		റോട്ടർ അസി	1		
1-1	1-0416-04160		വുഡ്റഫ് കീ	1		
1-2	1-33923-0890		കോളർ	1		
1-3	1-35923-0030		കോളർ	1		
1-4	0-09201-0770		പന്ത് ബെയറിംഗ്	1		പിൻഭാഗം
1-5	0-35926-0080		റിട്ടെയ്നർ	1		
1-6	0-35951-0080		പാക്കിംഗ്	2		
1-7	1-33926-0660		റിട്ടെയ്നർ	1		
1-8	0-09201-1570		പന്ത് ബെയറിംഗ്	1		മുൻവശം
1-9	1-33926-0790		റിട്ടെയ്നർ	1		
2	0-35200-0320		സ്റ്റേറ്റർ അസി	1		
3	0-35300-0202		എഫ്.ബ്രാക്കറ്റ് അസി	1		1-5 1-9 ഉൾപ്പെടെ
3-1	0-0083-08802		ബോൾട്ട്	4		ബോൾട്ട് വഴി
4	0-35411-0851		പുള്ളി	1		
4-1	0-35421-0190		ഫാൻ	1		
4-2	1-0335-20002		സ്പ്രിംഗ് വാഷർ	1		
4-3	0-0290-20022		നട്ട്	1		
4-4	1-35921-0010, 1-35921-0010 (മുമ്പ്)		വാഷർ	1		
5	0-35120-0250		ഫീൽഡ് കോയിൽ കമ്പനി	1		
7	0-35700-0761		ആർ.ബ്രാക്കറ്റ് അസി	1		ഇൻസി. 7-1~7-5, 7-12~7-24, 8
7-1	0-35710-0890		റിയർ ബ്രാക്കറ്റ് കമ്പനി	1		
7-2	0-35730-0162		റെക്റ്റിഫയർ അസി	1		
7-3	0-35943-0211		ഇൻസുലേറ്റ് ബുഷ്	1		
7-4	0-33902-0090		നട്ട്	1		
7-5	0-33902-0080		നട്ട്	6.		
7-6	1-0020-06452		സ്ക്രൂ	4		
7-7	1-0330-06012		പ്ലെയിൻ വാഷർ	5		
7-8	1-0335-06002		സ്പ്രിംഗ് വാഷർ	5		
7-9	0-0080-06142		ബോൾട്ട്	1		
7-10	0-35761-0190		കവർ	1		
7-11	0-0055-05122		സ്ക്രൂ	2		
7-12	1-33943-0870		ഇൻസുലേറ്റ് ബുഷ്	1		
7-13	0-33901-0630		ബോൾട്ട്	1		
7-14	1-33943-0450		ഇൻസുലേറ്റ് ബുഷ്	2		
7-15	0-09103-0451		ഇൻസുലേറ്റ് ബുഷ്	1		
7-16	0-09001-5280		ബോൾട്ട്	1		
7-17	0-35784-0220		കണക്റ്റ് ബാർ	1		
7-18	0-09170-1860		കണ്ടൻസർ	1		
7-19	0-35943-0100		ഇൻസുലേറ്റ് ബുഷ്	1		
7-20	0-33902-0100		നട്ട്	1		
7-21	1-0331-08020		പ്ലെയിൻ വാഷർ	2		
7-22	1-0335-08002		സ്പ്രിംഗ് വാഷർ	2		
7-23	0-0291-08010		നട്ട്	1		
7-24	0-35923-0120		കോളർ	2		
8	0-35719-0181		റെഗുലേറ്റർ അസി	1		

Machine Translated by Google

0-35000-8502 ആൾട്ടർനേറ്റർ

ഒഇഎം കസ്റ്റമർ	കൊമാറ്റ്സു	OEM പാർട്സ് നമ്പർ	600-825-9311,825-9311, 600-825-825-825-825-82-000, 600-825-82-000, 600-825-000-000-000-000-000-000-000-000-
നോമിനൽ ഔട്ട് പുട്ട്	24 വി 90 എ	വിതരണ നിബന്ധന	15.03□
ഭാരം	19 കിലോ	റെഗുലേറ്റർ	ബിൽറ്റ്-ഇൻ
എഞ്ചിൻ മോഡൽ	SA6D140-2A, SA6D140-2B, മറ്റുള്ളവ		
വാഹനം	PC1600SP-1F, PC1600SP-1R, മറ്റുള്ളവ		
ഡിസൈൻ റെക്കോർഡ്	8500 □8501 ബോൾ ബെയറിംഗ് (മുൻവശം) മാറ്റി 8501 □8502 ബോൾ ബെയറിംഗ് (മുൻവശം) മാറ്റി		
കുറിപ്പ്	10 ടൈപ്പ് V ബെൽറ്റ് ഡബിൾ പീക്കുകൾ (ക്വെഞ്ച്ഡ്) എതിർ-ക്ലോക്ക്വൈസ് റൊട്ടേഷൻ പുള്ളി 0-35000-8352 ൽ നിന്ന് വ്യത്യസ്തമാണ്.		

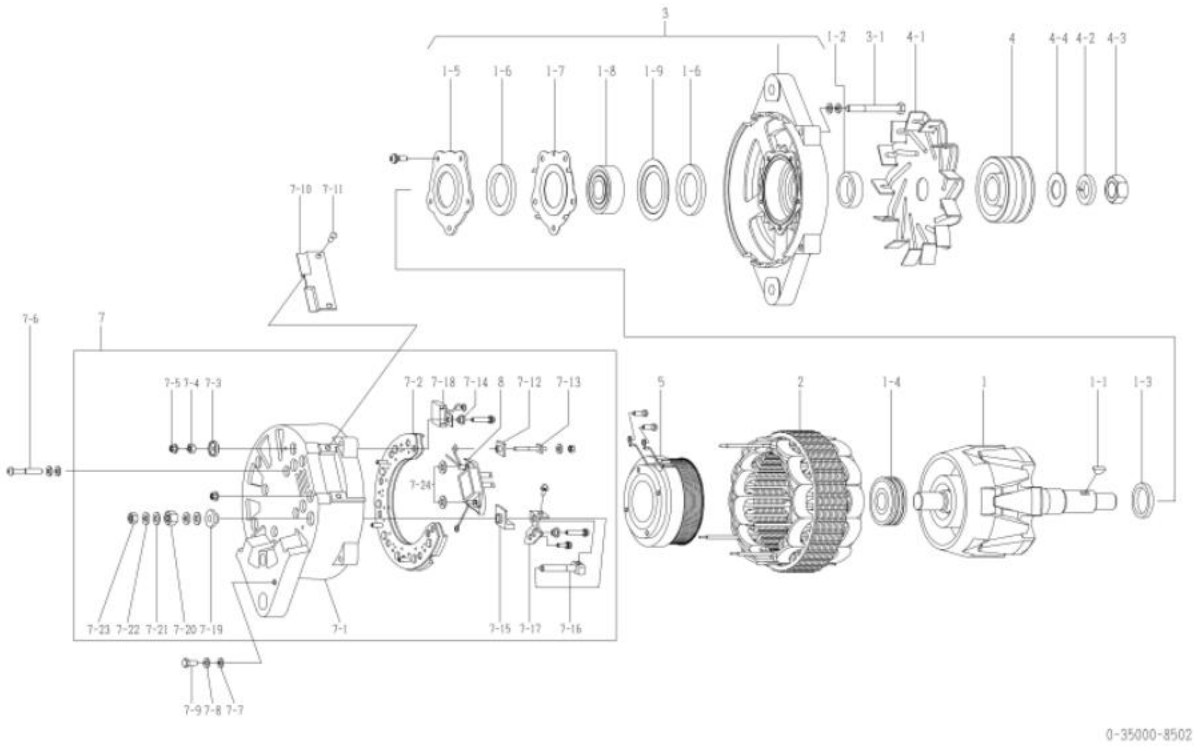

0-35000-8502 ആൾട്ടർനേറ്റർ (മേക്കർ പാർട്ട് നമ്പർ 600-825-9311)

ഇല്ല	ഭാഗങ്ങളുടെ നമ്പർ	മേക്കർ പാർട്സ് നമ്പർ	വിവരണം	അളവ്	ലിസ്റ്റ് വില	കുറിപ്പ്
,	0-35100-0231		റോട്ടർ അസി	,		
1-1	1-0416-04160		വുഡ്റഫ് കീ	,		
1-2	1-33923-0890		കോളർ	,		
1-3	1-33923-0030		കോളർ	,		
1-4	0-09201-0770		പന്ത് ബെയറിംഗ്	,		പിൻഭാഗം
1-5	0-35926-0080		റിട്ടെയ്നർ	,		
1-6	0-35951-0080		പാക്കിംഗ്	2		
1-7	1-33926-0660		റിട്ടെയ്നർ	,		
1-8	0-09201-1570		പന്ത് ബെയറിംഗ്	,		മുൻവശം
1-9	1-33926-0790		റിട്ടെയ്നർ	,		
2	0-35200-0320		സ്റ്റേറ്റർ അസി	,		
3	0-35300-0202		എഫ്.ബ്രാക്കറ്റ് അസി	,		1-5□1-9 ഉൾപ്പെടെ
3-1	0-0083-08802		ബോൾട്ട്	4		ബോൾട്ട് വഴി
4	0-35411-0880		പുള്ളി	,		
4-1	0-35421-0180		ഫാൻ	,		
4-2	1-0335-22002		സ്പ്രിംഗ് വാഷർ	,		
4-3	0-0280-22022		നട്ട്	,		
4-4	1-0330-22012		വാഷർ	,		
5	0-35120-0250		ഫീൽഡ് കോയിൽ കമ്പനി	,		
7	0-35700-0761		ആർ.ബ്രാക്കറ്റ് അസി	,		ഇൻസി. 7-1~7-5, 7-12~7-24, 8
7-1	0-35710-0890		റിയർ ബ്രാക്കറ്റ് കമ്പനി	,		
7-2	0-35730-0162		റെക്റ്റിഫയർ അസി	,		
7-3	0-35943-0211		ഇൻസുലേറ്റ് ബുഷ്	,		
7-4	0-33902-0090		നട്ട്	,		
7-5	0-33902-0080		നട്ട്	6.		
7-6	1-0020-06452		സ്ക്രൂ	4		
7-7	1-0330-06012		പ്ലെയിൻ വാഷർ	5		
7-8	1-0335-06002		സ്പ്രിംഗ് വാഷർ	5		
7-9	0-0080-06142		ബോൾട്ട്	,		
7-10	0-35761-0190		കവർ	,		
7-11	0-0055-05122		സ്ക്രൂ	2		
7-12	1-33943-0870		ഇൻസുലേറ്റ് ബുഷ്	,		
7-13	0-33901-0630		ബോൾട്ട്	,		
7-14	1-33943-0450		ഇൻസുലേറ്റ് ബുഷ്	2		
7-15	0-09103-0451		ഇൻസുലേറ്റ് ബുഷ്	,		
7-16	0-09001-5280		ബോൾട്ട്	,		
7-17	0-35784-0220		കണക്റ്റ് ബാർ	,		
7-18	0-09170-1860		കണ്ടൻസർ	,		
7-19	0-35943-0100		ഇൻസുലേറ്റ് ബുഷ്	,		
7-20	0-33902-0100		നട്ട്	,		
7-21	1-0331-08020		പ്ലെയിൻ വാഷർ	2		
7-22	1-0335-08002		സ്പ്രിംഗ് വാഷർ	2		
7-23	0-0291-08010		നട്ട്	,		
7-24	0-35923-0120		കോളർ	2		
8	0-35719-0181		റെഗുലേറ്റർ അസി	,		

Machine Translated by Google

0-35000-8552 ആൾട്ടർനേറ്റർ

ഒഎം കസ്റ്റമർ	കൊമാറ്റ്സു	OEM പാർട്സ് നമ്പർ	42 സി-01-12102
നോമിനൽ ഔട്ട് പുട്ട്	24 വി 140 എ	വിതരണ നിബന്ധന	10.05
ഭാരം	22.5 കിലോഗ്രാം	റെഗുലേറ്റർ	0-44000-1410 (ഓപ്ഷണൽ)
എഞ്ചിൻ മോഡൽ	QSK60, മറ്റുള്ളവ		
വാഹനം	WA1200, മറ്റുള്ളവ		
ഡിസൈൻ റെക്കോർഡ്	8550 8551 കോളർ (ആർ. ബ്രാക്കറ്റ് ഭാഗം) മാറ്റി 8551 8552 ബോൾ ബെയറിംഗ് (മുൻവശം) മാറ്റി		
കുറിപ്പ്	കെ ടൈപ്പ് വി ബെൽറ്റ് 10 കൊടുമുടികൾ (ശമിപ്പിച്ചു) ക്ലോക്ക്വൈസ് റൊട്ടേഷൻ		

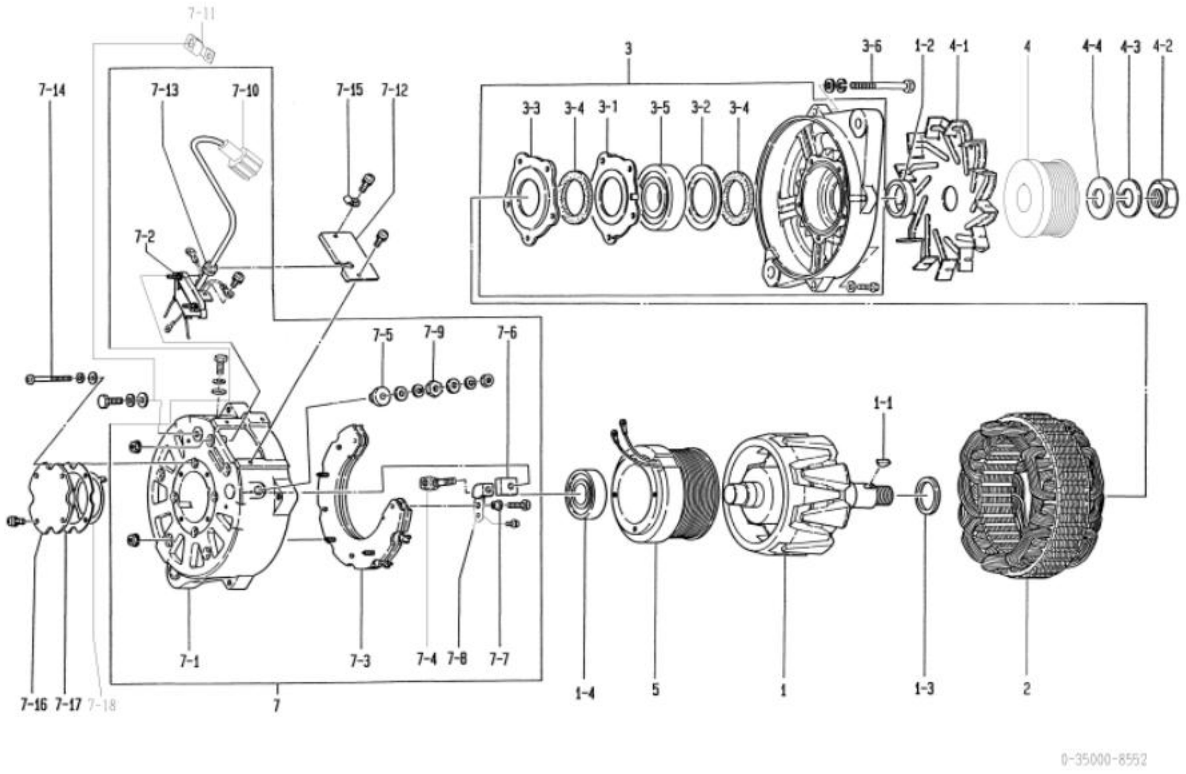

0-35000-8552 ആൾട്ടർനേറ്റർ (മേക്കർ പാർട്ട് നമ്പർ 42c-01-12102)

ഇല്ല	ഭാഗങ്ങളുടെ നമ്പർ	മേക്കർ പാർട്സ് നമ്പർ	വിവരണം	അളവ്	ലിസ്റ്റ് വില	കുറിപ്പ്
1	0-35100-0270		റോട്ടർ അസി	1		
1-1	1-0416-04160		വുഡ്റഫ് അസി	1		
1-2	1-33923-0890		കോളർ	1		
1-3	0-35923-0030		കോളർ	1		
1-4	0-09201-0860		പന്ത് ബെയറിംഗ്	1		പിൻഭാഗം
2	0-35200-0280		സ്റ്റേറ്റർ അസി	1		
3	0-35300-0480		എഫ്.ബ്രാക്കറ്റ് അസി	1		3-1~3-5 ഉൾപ്പെടെ
3-1	0-35926-0100		റിട്ടെയ്നർ	4		
3-2	1-33926-0790		റിട്ടെയ്നർ	1		
3-3	0-35926-0110		റിട്ടെയ്നർ	1		
3-4	0-35951-0080		പാക്കിംഗ്	2		
3-5	0-09201-1400		പന്ത് ബെയറിംഗ്	1		മുൻവശം
3-6	0-0093-08102		ബോൾട്ട്	4		ബോൾട്ട് വഴി
4	0-35411-0970		പുള്ളി	1		
4-1	1-33421-0501		ഫാൻ	1		
4-2	0-0280-22022		നട്ട്	1		
4-3	1-0335-22002		സ്പ്രിംഗ് വാഷർ	1		
4-4	1-0330-22012		പ്ലെയിൻ വാഷർ	1		
5	0-35120-0120		ഫീൽഡ് കോയിൽ കമ്പനി	1		
7	0-35700-1000		ആർ,ബ്രാക്കറ്റ് അസി	1		7-17-10, 7-13 ഉൾപ്പെടെ
7-1	0-35710-1230		റിയർ ബ്രാക്കറ്റ് കമ്പനി	1		
7-2	0-35780-0860		ടെർമിനൽ അസി	1		7-10, 7-13 ഉൾപ്പെടെ
7-3	0-35730-0162		റെക്റ്റിഫയർ അസി	1		
7-4	0-35901-0150		ബോൾട്ട്	1		
7-5	0-35943-0100		ഇൻസുലേറ്റ് ബുഷ്	1		
7-6	1-33943-0950		ഇൻസുലേറ്റ് ബുഷ്	1		
7-7	1-33943-0450		ഇൻസുലേറ്റ് ബുഷ്	2		
7-8	0-35784-0180		കണക്റ്റ് ബാർ	1		
7-9	0-33902-0100		നട്ട്	1		
7-10	0-35780-0870		ടെർമിനൽ അസി	1		7-13 ഉൾപ്പെടുന്നില്ല
7-11	0-35927-0070		ഹോൾഡർ	1		
7-12	0-35761-0140		കവർ	1		
7-13	1-33953-0180		ഗം ബുഷ്	1		
7-14	1-0020-06552		സ്ക്രൂ	4		
7-15	1-37932-0120		ക്ലമ്പ്	1		
7-16	0-35301-0010		ബെയറിംഗ് കവർ	1		
7-17	0-35951-0090		പാക്കിംഗ്	1		
7-18	1-33931-0090		ക്ലിപ്പ്	1		

Machine Translated by Google

0-35000-8572 ആൾട്ടർനേറ്റർ

ഒഇഎം കസ്റ്റമർ	കൊമാറ്റ്സു	OEM പാർട്സ് നമ്പർ	600-825-9821, 800-800-0
നോമിനൽ ഔട്ട് പുട്ട്	24 വി 90 എ	വിതരണ നിബന്ധന	15.03
ഭാരം	19 കിലോ	റെഗുലേറ്റർ	ബിൽറ്റ്-ഇൻ
എഞ്ചിൻ മോഡൽ	SA6D170E-3A, മറ്റുള്ളവ		
വാഹനം	D375A-5, മറ്റുള്ളവ		
ഡിസൈൻ റെക്കോർഡ്	8570 8571	ബോൾ ബെയറിംഗ് (മുൻവശം) മാറ്റി	
	8571 8572	ബോൾ ബെയറിംഗ് (മുൻവശം) മാറ്റി	
കുറിപ്പ്	#17 ടൈപ്പ് V ബെൽറ്റ് ഡബിൾ പീക്കുകൾ (ശമിപ്പിച്ചു) ക്ലോക്ക്വൈസ് റൊട്ടേഷൻ പുള്ളി 0-35000-8362, 8402, 8432, 8612, 8642 എന്നിവയിൽ നിന്ന് വ്യത്യസ്തമാണ്.		

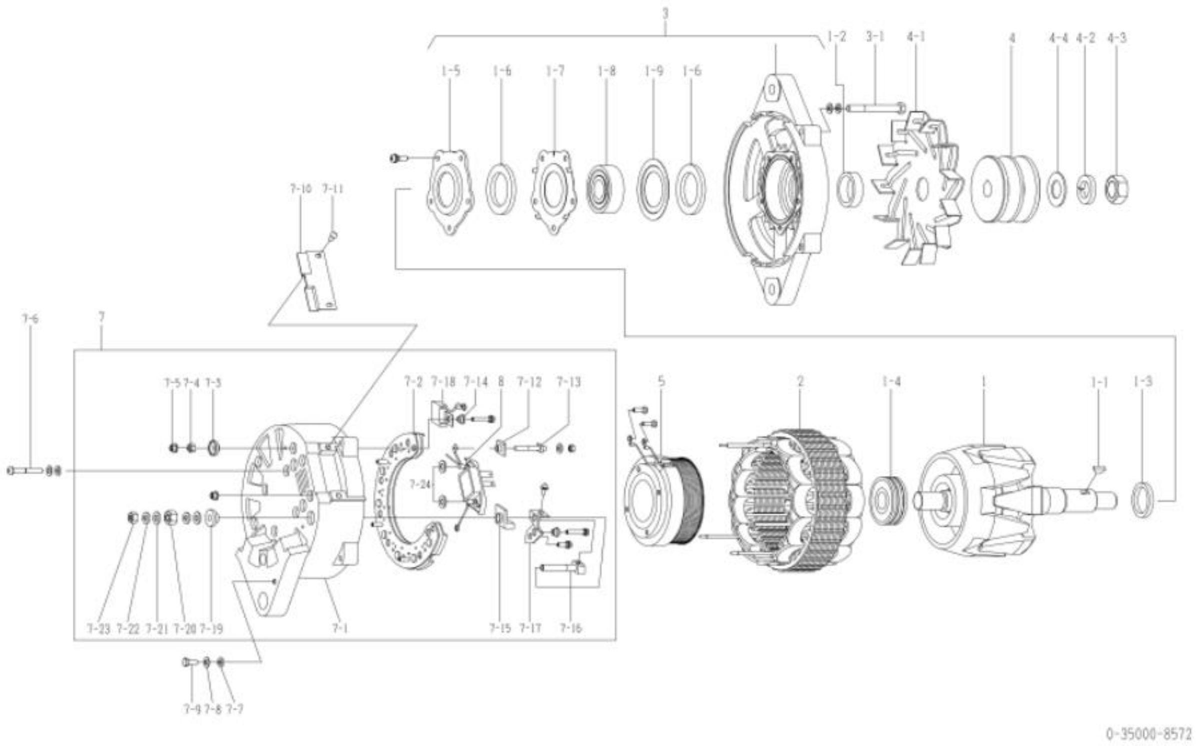

0-35000-8572 ആൾട്ടർനേറ്റർ (മേക്കർ പാർട്ട് നമ്പർ 600-825-9821)

ഇല്ല	ഭാഗങ്ങളുടെ നമ്പർ	മേക്കർ പാർട്സ് നമ്പർ	വിവരണം	അളവ്	ലിസ്റ്റ് വില	കുറിപ്പ്
1	0-35100-0311		റോട്ടർ അസി	1		
1-1	1-0416-04160		വുഡ്റഫ് കീ	1		
1-2	1-33923-0890		കോളർ	1		
1-3	1-35923-0030		കോളർ	1		
1-4	0-09201-0770		പന്ത് ബെയറിംഗ്	1		പിൻഭാഗം
1-5	0-35926-0080		റിട്ടെയ്നർ	1		
1-6	0-35951-0080		പാക്കിംഗ്	2		
1-7	1-33926-0660		റിട്ടെയ്നർ	1		
1-8	0-09201-1570		പന്ത് ബെയറിംഗ്	1		മുൻവശം
1-9	1-33926-0790		റിട്ടെയ്നർ	1		
2	0-35200-0320		സ്റ്റേറ്റർ അസി	1		
3	0-35300-0202		എഫ്.ബ്രാക്കറ്റ് അസി	1		1-5 1-9 ഉൾപ്പെടെ
3-1	0-0083-08802		ബോൾട്ട്	4		ബോൾട്ട് വഴി
4	0-35411-1020		പുള്ളി	1		
4-1	0-35421-0190		ഫാൻ	1		
4-2	1-0335-20002		സ്പ്രിംഗ് വാഷർ	1		
4-3	0-0290-20022		നട്ട്	1		
4-4	1-35921-0010, 1-35921-0010 (മുമ്പ്)		വാഷർ	1		
5	0-35120-0250		ഫീൽഡ് കോയിൽ കമ്പനി	1		
7	0-35700-0761		ആർ.ബ്രാക്കറ്റ് അസി	1		ഇൻസി. 7-1~7-5, 7-12~7-24, 8
7-1	0-35710-0890		റിയർ ബ്രാക്കറ്റ് കമ്പനി	1		
7-2	0-35730-0162		റെക്റ്റിഫയർ അസി	1		
7-3	0-35943-0211		ഇൻസുലേറ്റ് ബുഷ്	1		
7-4	0-33902-0090		നട്ട്	1		
7-5	0-33902-0080		നട്ട്	6.		
7-6	1-0020-06452		സ്ക്രൂ	4		
7-7	1-0330-06012		പ്ലെയിൻ വാഷർ	5		
7-8	1-0335-06002		സ്പ്രിംഗ് വാഷർ	5		
7-9	0-0080-06142		ബോൾട്ട്	1		
7-10	0-35761-0190		കവർ	1		
7-11	0-0055-05122		സ്ക്രൂ	2		
7-12	1-33943-0870		ഇൻസുലേറ്റ് ബുഷ്	1		
7-13	0-33901-0630		ബോൾട്ട്	1		
7-14	1-33943-0450		ഇൻസുലേറ്റ് ബുഷ്	2		
7-15	0-09103-0451		ഇൻസുലേറ്റ് ബുഷ്	1		
7-16	0-09001-5280		ബോൾട്ട്	1		
7-17	0-35784-0220		കണക്റ്റ് ബാർ	1		
7-18	0-09170-1860		കണ്ടൻസർ	1		
7-19	0-35943-0100		ഇൻസുലേറ്റ് ബുഷ്	1		
7-20	0-33902-0100		നട്ട്	1		
7-21	1-0331-08020		പ്ലെയിൻ വാഷർ	2		
7-22	1-0335-08002		സ്പ്രിംഗ് വാഷർ	2		
7-23	0-0291-08010		നട്ട്	1		
7-24	0-35923-0120		കോളർ	2		
8	0-35719-0181		റെഗുലേറ്റർ അസി	1		

Machine Translated by Google

0-35000-8612 ആൾട്ടർനേറ്റർ

ഒഇഎം കസ്റ്റമർ	കൊമാറ്റ്സു	OEM പാർട്സ് നമ്പർ	600-825-9731, 1990-0
നോമിനൽ ഔട്ട് പുട്ട്	24 വി 90 എ	വിതരണ നിബന്ധന	15.03
ഭാരം	19 കിലോ	റെഗുലേറ്റർ	ബിൽറ്റ്-ഇൻ
എഞ്ചിൻ മോഡൽ SA6D108			
വാഹനം	സ്നോ കംപാക്ടർ വാഹനം		
ഡിസൈൻ റെക്കോർഡ്	8610 8611 ബോൾ ബെയറിംഗ് (മുൻവശം) മാറ്റി 8611 8612 ബോൾ ബെയറിംഗ് (മുൻവശം) മാറ്റി		
കുറിപ്പ്	22 ടൈപ്പ് V ബെൽറ്റ് ഡബിൾ പീക്കുകൾ ക്ലോക്ക്വൈസ് റൊട്ടേഷൻ പുള്ളി 0-35000-8362, 8402, 8432, 8492, 8572, 8642 എന്നിവയിൽ നിന്ന് വ്യത്യസ്തമാണ്.		

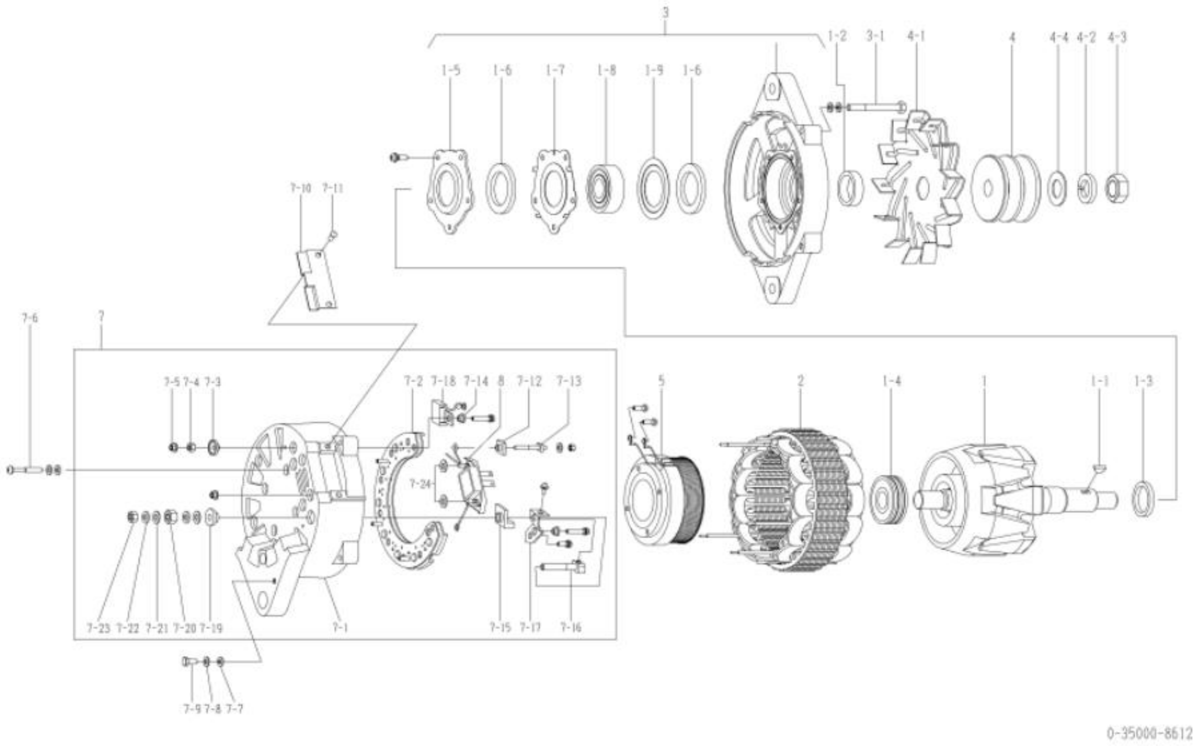

0-35000-8612 ആൾട്ടർനേറ്റർ (മേക്കർ പാർട്ട് നമ്പർ 600-825-9731)

ഇല്ല	ഭാഗങ്ങളുടെ നമ്പർ	മേക്കർ പാർട്സ് നമ്പർ	വിവരണം	അളവ്	ലിസ്റ്റ് വില	കുറിപ്പ്
,	0-35100-0311		റോട്ടർ അസി	,		
1-1	1-0416-04160		വുഡ്റഫ് കീ	,		
1-2	1-33923-0890		കോളർ	,		
1-3	1-35923-0030		കോളർ	,		
1-4	0-09201-0770		പന്ത് ബെയറിംഗ്	,		പിൻഭാഗം
1-5	0-35926-0080		റിട്ടെയ്നർ	,		
1-6	0-35951-0080		പാക്കിംഗ്	2		
1-7	1-33926-0660		റിട്ടെയ്നർ	,		
1-8	0-09201-1570		പന്ത് ബെയറിംഗ്	,		മുൻവശം
1-9	1-33926-0790		റിട്ടെയ്നർ	,		
2	0-35200-0320		സ്റ്ററേറ്റർ അസി	,		
3	0-35300-0202		എഫ്.ബ്രാക്കറ്റ് അസി	,		1-5 1-9 ഉൾപ്പെടെ
3-1	0-0083-08802		ബോൾട്ട്	4		ബോൾട്ട് വഴി
4	0-35411-1050		പുള്ളി	,		
4-1	0-35421-0190		ഫാൻ	,		
4-2	1-0335-20002		സ്പ്രിംഗ് വാഷർ	,		
4-3	0-0290-20022		നട്ട്	,		
4-4	1-35921-0010, 1-35921-0010 (മുമ്പ്)		വാഷർ	,		
5	0-35120-0250		ഫീൽഡ് കോയിൽ കമ്പനി	,		
7	0-35700-0761		ആർ.ബ്രാക്കറ്റ് അസി	,		ഇൻസി. 7-1~7-5, 7-12~7-24, 8
7-1	0-35710-0890		റിയർ ബ്രാക്കറ്റ് കമ്പനി	,		
7-2	0-35730-0162		റെക്റ്റിഫയർ അസി	,		
7-3	0-35943-0211		ഇൻസുലേറ്റ് ബുഷ്	,		
7-4	0-33902-0090		നട്ട്	,		
7-5	0-33902-0080		നട്ട്	6.		
7-6	1-0020-06452		സ്ക്രൂ	4		
7-7	1-0330-06012		പ്ലെയിൻ വാഷർ	5		
7-8	1-0335-06002		സ്പ്രിംഗ് വാഷർ	5		
7-9	0-0080-06142		ബോൾട്ട്	,		
7-10	0-35761-0190		കവർ	,		
7-11	0-0055-05122		സ്ക്രൂ	2		
7-12	1-33943-0870		ഇൻസുലേറ്റ് ബുഷ്	,		
7-13	0-33901-0630		ബോൾട്ട്	,		
7-14	1-33943-0450		ഇൻസുലേറ്റ് ബുഷ്	2		
7-15	0-09103-0451		ഇൻസുലേറ്റ് ബുഷ്	,		
7-16	0-09001-5280		ബോൾട്ട്	,		
7-17	0-35784-0220		കണക്റ്റ് ബാർ	,		
7-18	0-09170-1860		കണ്ടൻസർ	,		
7-19	0-35943-0100		ഇൻസുലേറ്റ് ബുഷ്	,		
7-20	0-33902-0100		നട്ട്	,		
7-21	1-0331-08020		പ്ലെയിൻ വാഷർ	2		
7-22	1-0335-08002		സ്പ്രിംഗ് വാഷർ	2		
7-23	0-0291-08010		നട്ട്	,		
7-24	0-35923-0120		കോളർ	2		
8	0-35719-0181		റെഗുലേറ്റർ അസി	,		

Machine Translated by Google

0-35000-8642 ആൾട്ടർനേറ്റർ

ഒഇഎം കസ്റ്റമർ	കൊമാറ്റ്സു	OEM പാർട്സ് നമ്പർ	600-861-9121, 800-800-0000, 800-0
നോമിനൽ ഔട്ട് പുട്ട്	24 വി 90 എ	വിതരണ നിബന്ധന	15.03□
ഭാരം	19 കിലോ	റെഗുലേറ്റർ	ബിൽറ്റ്-ഇൻ
എഞ്ചിൻ മോഡൽ	SA6D114, മറ്റുള്ളവ		
വാഹനം	WA380-5, മറ്റുള്ളവ		
ഡിസൈൻ റെക്കോർഡ്	8640 □ 8641 ബോൾ ബെയറിംഗ് (മുൻവശം) മാറ്റി 8641 □ 8642 ബോൾ ബെയറിംഗ് (മുൻവശം) മാറ്റി		
കുറിപ്പ്	കെ ടൈപ്പ് വി ബെൽറ്റ് 8 പീക്കുകൾ ക്ലോക്ക്വൈസ് റൊട്ടേഷൻ പുള്ളി 0-35000-8362, 8402, 8432, 8492, 8572, 8612 എന്നിവയിൽ നിന്ന് വ്യത്യസ്തമാണ്.		

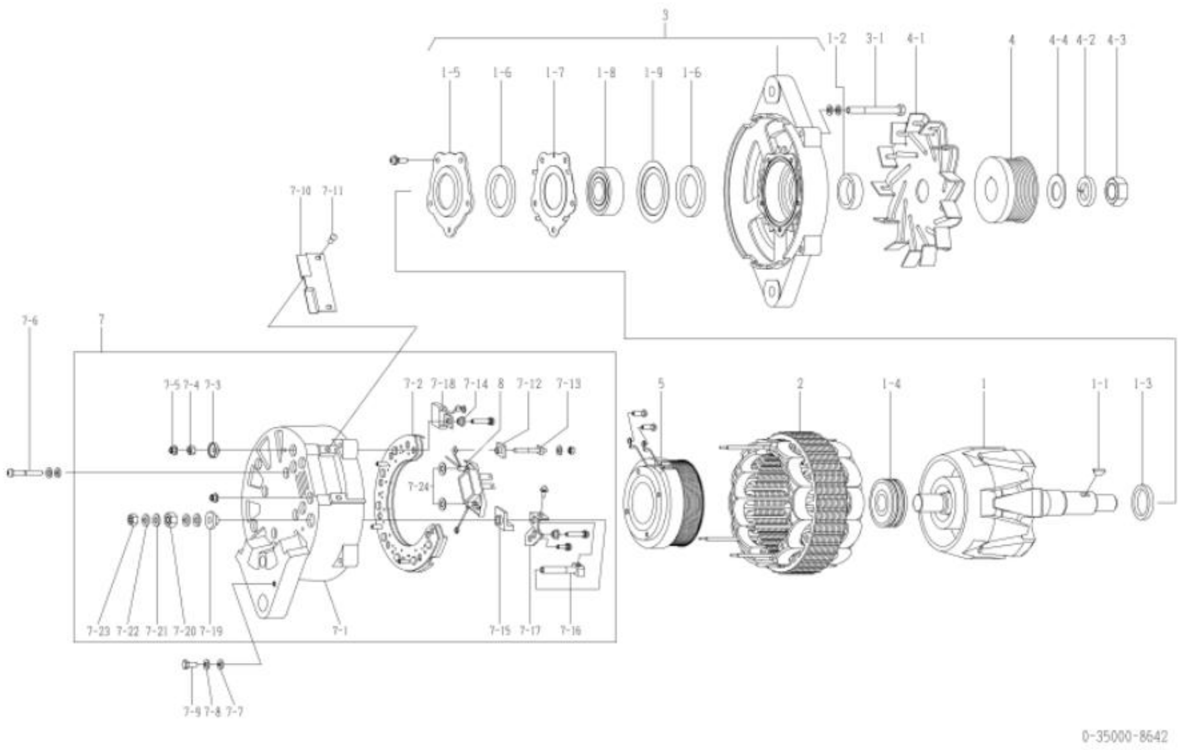

0-35000-8642 ആൾട്ടർനേറ്റർ (മേക്കർ പാർട്ട് നമ്പർ 600-861-9121)

ഇല്ല	ഭാഗങ്ങളുടെ നമ്പർ	മേക്കർ പാർട്സ് നമ്പർ	വിവരണം	അളവ്	ലിസ്റ്റ് വില	കുറിപ്പ്
1	1-35100-0311		റോട്ടർ അസി	1		
1-1	1-0416-04160		വുഡ്റഫ് കീ	1		
1-2	1-33923-0890		കോളർ	1		
1-3	1-33923-0030		കോളർ	1		
1-4	0-09201-0770		പന്ത് ബെയറിംഗ്	1		പിൻഭാഗം
1-5	0-35926-0080		റിട്ടെയ്നർ	1		
1-6	0-35951-0080		പാക്കിംഗ്	2		
1-7	1-33926-0660		റിട്ടെയ്നർ	1		
1-8	0-09201-1570		പന്ത് ബെയറിംഗ്	1		മുൻവശം
1-9	1-33926-0790		റിട്ടെയ്നർ	1		
2	0-35200-0320		സ്റ്റേറ്റർ അസി	1		
3	0-35300-0202		എഫ്.ബ്രാക്കറ്റ് അസി	1		1-5□1-9 ഉൾപ്പെടെ
3-1	0-0083-08802		ബോൾട്ട്	4		ബോൾട്ട് വഴി
4	0-35411-0651		പുള്ളി	1		
4-1	0-35421-0190		ഫാൻ	1		
4-2	1-0335-20002		സ്പ്രിംഗ് വാഷർ	1		
4-3	0-0290-20022		നട്ട്	1		
4-4	1-35921-0010, 1-35921-0010 (മുമ്പ്)		വാഷർ	1		
5	0-35120-0250		ഫീൽഡ് കോയിൽ കമ്പനി	1		
7	0-35700-0761		ആർ.ബ്രാക്കറ്റ് അസി	1		ഇൻസി. 7-1~7-5,7-12~7-24, 8
7-1	0-35710-0890		റിയർ ബ്രാക്കറ്റ് കമ്പനി	1		
7-2	0-35730-0162		റെക്റ്റിഫയർ അസി	1		
7-3	0-35943-0211		ഇൻസുലേറ്റ് ബുഷ്	1		
7-4	0-33902-0090		നട്ട്	1		
7-5	0-33902-0080		നട്ട്	6.		
7-6	1-0020-06452		സ്ക്രൂ	4		
7-7	1-0330-06012		പ്ലെയിൻ വാഷർ	5		
7-8	1-0335-06002		സ്പ്രിംഗ് വാഷർ	5		
7-9	0-0080-06142		ബോൾട്ട്	1		
7-10	0-35761-0190		കവർ	1		
7-11	0-0055-05122		സ്ക്രൂ	2		
7-12	1-33943-0870		ഇൻസുലേറ്റ് ബുഷ്	1		
7-13	0-33901-0630		ബോൾട്ട്	1		
7-14	1-33943-0450		ഇൻസുലേറ്റ് ബുഷ്	2		
7-15	0-09103-0451		ഇൻസുലേറ്റ് ബുഷ്	1		
7-16	0-09001-5280		ബോൾട്ട്	1		
7-17	0-35784-0220		കണക്റ്റ് ബാർ	1		
7-18	0-09170-1860		കണ്ടൻസർ	1		
7-19	0-35943-0100		ഇൻസുലേറ്റ് ബുഷ്	1		
7-20	0-33902-0100		നട്ട്	1		
7-21	1-0331-08020		പ്ലെയിൻ വാഷർ	2		
7-22	1-0335-08002		സ്പ്രിംഗ് വാഷർ	2		
7-23	0-0291-08010		നട്ട്	1		
7-24	0-35923-0120		കോളർ	2		
8	0-35719-0181		റെഗുലേറ്റർ അസി	1		

Machine Translated by Google

0-35000-8690 ആൾട്ടർനേറ്റർ

ഒഇഎം കസ്റ്റമർ	കൊമാറ്റ്സു	OEM പാർട്സ് നമ്പർ	600-821-9880, 800-0
നോമിനൽ ഔട്ട് പുട്ട്	24 വി 140 എ	വിതരണ നിബന്ധന	03.07
ഭാരം	22.5 കിലോഗ്രാം	റെഗുലേറ്റർ	0-44000-1410 (ഓപ്ഷണൽ)
എഞ്ചിൻ മോഡൽ SAA6D125E-5			
വാഹനം	ജിഡി755-5		
ഡിസൈൻ റെക്കോർഡ്			
കുറിപ്പ്	V22 ബെൽറ്റ് ഡബിൾ പീക്കുകൾ ക്ലോക്ക്‌വൈസ് റൊട്ടേഷൻ പുള്ളിയും റോട്ടറും 0-35000-8590 ൽ നിന്ന് വ്യത്യസ്തമാണ്.		

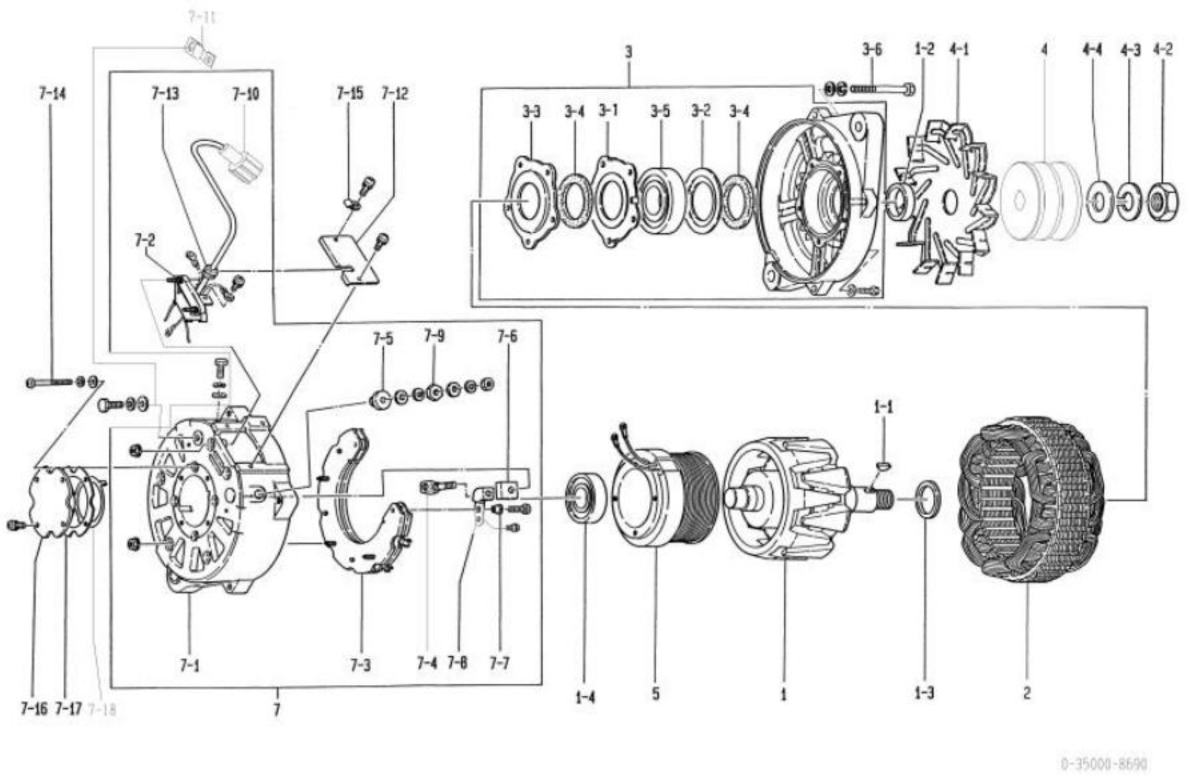

0-35000-8690 ആൾട്ടർനേറ്റർ (മേക്കർ പാർട്ട് നമ്പർ 600-821-9880)

ഇല്ല	ഭാഗങ്ങളുടെ നമ്പർ	മേക്കർ പാർട്സ് നമ്പർ	വിവരണം	അളവ്	ലിസ്റ്റ് വില	കുറിപ്പ്
1	0-35100-0390		റോട്ടർ അസി	1		
1-1	1-0416-04160		വുഡ്റഫ് അസി	1		
1-2	1-33923-0890		കോളർ	1		
1-3	0-35923-0030		കോളർ	1		
1-4	0-09201-0860		പന്ത് ബെയറിംഗ്	1		പിൻഭാഗം
2	0-35200-0280		സ്റ്റേറ്റർ അസി	1		
3	0-35300-0390		എഫ്.ബ്രാക്കറ്റ് അസി	1		3-1~3-5 ഉൾപ്പെടെ
3-1	0-35926-0100		റിട്ടെയ്നർ	4		
3-2	1-33926-0790		റിട്ടെയ്നർ	1		
3-3	0-35926-0110		റിട്ടെയ്നർ	1		
3-4	0-35951-0080		പാക്കിംഗ്	2		
3-5	0-09201-0760		പന്ത് ബെയറിംഗ്	1		മുൻവശം
3-6	0-0093-08102		ബോൾട്ട്	4		ബോൾട്ട് വഴി
4	0-35411-0670		പുള്ളി	1		
4-1	1-33421-0501		ഫാൻ	1		
4-2	0-0280-22022		നട്ട്	1		
4-3	1-0335-22002		സ്പ്രിംഗ് വാഷർ	1		
4-4	1-35921-0010, 1-35921-0010 (മുമ്പ്)		വാഷർ	1		
5	0-35120-0120		ഫീൽഡ് കോയിൽ കമ്പനി	1		
7	0-35700-0940		ആർ.ബ്രാക്കറ്റ് അസി	1		7-17-10, 7-13 ഉൾപ്പെടെ
7-1	0-35710-0730		റിയർ ബ്രാക്കറ്റ് കമ്പനി	1		
7-2	0-35780-0860		ടെർമിനൽ അസി	1		7-10, 7-13 ഉൾപ്പെടെ
7-3	0-35730-0162		റെക്റ്റിഫയർ അസി	1		
7-4	0-35901-0150		ബോൾട്ട്	1		
7-5	0-35943-0100		ഇൻസുലേറ്റ് ബുഷ്	1		
7-6	1-33943-0950		ഇൻസുലേറ്റ് ബുഷ്	1		
7-7	1-33943-0450		ഇൻസുലേറ്റ് ബുഷ്	2		
7-8	0-35784-0180		കണക്റ്റ് ബാർ	1		
7-9	0-33902-0100		നട്ട്	1		
7-10	0-35780-0870		ടെർമിനൽ അസി	1		7-13 ഉൾപ്പെടുന്നില്ല
7-11	0-35927-0070		ഹോൾഡർ	1		
7-12	0-35761-0140		കവർ	1		
7-13	1-33953-0180		ഗം ബുഷ്	1		
7-14	1-0020-06552		സ്ക്രൂ	4		
7-15	1-37932-0120		ക്ലമ്പ്	1		
7-16	0-35301-0010		ബെയറിംഗ് കവർ	1		
7-17	0-35951-0090		പാക്കിംഗ്	1		
7-18	1-33931-0090		ക്ലിപ്പ്	1		

Machine Translated by Google

0-35000-8702 ആൾട്ടർനേറ്റർ

ഒഇഎം കസ്റ്റമർ	ഇസുസു	OEM പാർട്സ് നമ്പർ	8-98013459-3
നോമിനൽ ഔട്ട് പുട്ട്	24 വി 90 എ	വിതരണ നിബന്ധന	13.10□
ഭാരം	18 കിലോ	റെഗുലേറ്റർ	ബിൽറ്റ്-ഇൻ
എഞ്ചിൻ മോഡൽ 4HK1-TC			
വാഹനം	എഫ്ആർആർ90		
ഡിസൈൻ റെക്കോർഡ്	8700 □ 8701 ഫീൽഡ് കോയിൽ മാറി 8701 □ 8702 പുള്ളി മാറി		
കുറിപ്പ്	13 ടൈപ്പ് വി ബെൽറ്റ് സിംഗിൾ പീക്ക്, പികെ ടൈപ്പ് വി ബെൽറ്റ് 7 പീക്കുകൾ ക്ലോക്ക്‌വൈസ് റൊട്ടേഷൻ പുള്ളി 0-35000-8712 ൽ നിന്ന് വ്യത്യസ്തമാണ്.		

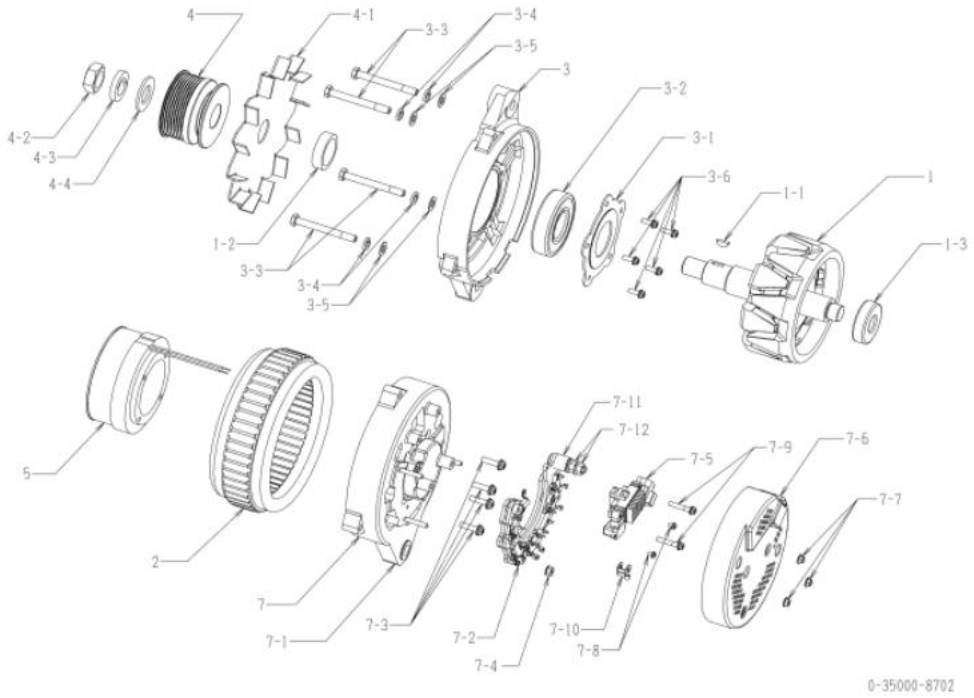

0-35000-8702 ആൾട്ടർനേറ്റർ (മേക്കർ പാർട്ട് നമ്പർ 8-98013459-3)

ഇല്ല	ഭാഗങ്ങളുടെ നമ്പർ	മേക്കർ പാർട്സ് നമ്പർ	വിവരണം	അളവ്	ലിസ്റ്റ് വില	കുറിപ്പ്
1	0-35100-0421	8-98048000-1 റോട്ടർ അസി		1		
1-1	1-0416-04160	9-82215867-0 വുഡ്റഫ് കീ		1		
1-2	1-33923-0890	1-81229626-0 കോളർ		1		
1-3	0-09201-1340	8-98048001-0 ബോൾ ബെയറിംഗ്		1		പിൻഭാഗം
2	0-35200-0510	8-98048002-0 സ്റ്റേറ്റർ അസി		1		
3	0-35300-0440	8-98048003-0 ഫ്രണ്ട് ബ്രാക്കറ്റ് അസി		1		3-1, 3-2, 3-6 എന്നിവ ഉൾപ്പെടുന്നു
3-1	0-35926-0180	8-98048004-0 റീട്ടെയ്നർ		1		
3-2	0-09201-0760	1-81229631-0 ബോൾ ബെയറിംഗ്		1		മുൻവശം
3-3	0-0083-08802	1-81229661-0 ബോൾട്ട്		4		ബോൾട്ട് വഴി
3-4	1-0335-08002	9-88120280-0 സ്പ്രിംഗ് വാഷർ		4		
3-5	1-0330-08022	9-82115220-0	പ്ലെയിൻ വാഷർ	4		
3-6	1-0055-06162	1-81229469-0 സ്ക്രൂ		5		
4	0-35411-1191	8-98048006-0 പുള്ളി		1		
4-1	1-33421-0501	1-81223003-1 ഫാൻ		1		
4-2	0-0280-22022	9-82216098-0 എൻയുടി		1		
4-3	1-0335-22002	1-81229672-0 സ്പ്രിംഗ് വാഷർ		1		
4-4	1-0330-22012	1-81229673-0	പ്ലെയിൻ വാഷർ	1		
5	0-35120-0511	8-98048008-1	ഫീൽഡ് കോയിൽ കമ്പനി	1		
7	0-35700-1080	8-98048009-0 ആർ.ബ്രാക്കറ്റ് അസി		1		ഇൻസി. 5, 7-1~7-5, 7-8~7-10
7-1	0-35710-1300	8-98048010-0 പിൻ ബ്രാക്കറ്റ് CO		1		
7-2	0-35730-0790	8-98048011-0	റെക്റ്റിഫയർ അസി	1		7-11, 7-12 എന്നിവ ഉൾപ്പെടുത്തരുത്
7-3	1-0056-06252	8-98048058-0 സ്ക്രൂ		4		
7-4	0-33902-0090	8-98040687-0 എൻയുടി		1		
7-5	0-35719-0260	8-98040688-0 റെഗുലേറ്റർ അസി		1		
7-6	0-35760-0040	8-98048012-0 കവർ CO		1		
7-7	0-33902-0080	8-98040690-0 എൻയുടി		3		
7-8	0-0055-04082		സ്ക്രൂ	2		
7-9	0-0056-05252	1-81229476-0 സ്ക്രൂ		2		
7-10	0-35786-0390		ടെർമിനൽ പ്ലേറ്റ്	1		
7-11	0-35923-0320		കോളർ	1		
7-12	0-09006-0360		നട്ട്	2		

Machine Translated by Google

0-35000-8703 ആൾട്ടർനേറ്റർ

ഒഇഎം കസ്റ്റമർ	ഇസുസു	OEM പാർട്സ് നമ്പർ	8-98330085-0
നോമിനൽ ഔട്ട് പുട്ട്	24 വി 90 എ	വിതരണ നിബന്ധന	15.03
ഭാരം	18 കിലോ	റെഗുലേറ്റർ	ബിൽറ്റ്-ഇൻ
എഞ്ചിൻ മോഡൽ 4HK1-TC			
വാഹനം	എഫ്ആർആർ90		
ഡിസൈൻ റെക്കോർഡ്	8700 8701	ഫീൽഡ് കോയിൽ മാറി	
	8701 8702	പുള്ളി മാറി	
	8702 8703	കവർ മാറ്റി	
കുറിപ്പ്	13 ടൈപ്പ് വി ബെൽറ്റ് സിംഗിൾ പീക്ക്, പികെ ടൈപ്പ് വി ബെൽറ്റ് 7 പീക്കുകൾ ക്ലോക്ക്വൈസ് റൊട്ടേഷൻ പുള്ളി 0-35000-8713 ൽ നിന്ന് വ്യത്യസ്തമാണ്.		

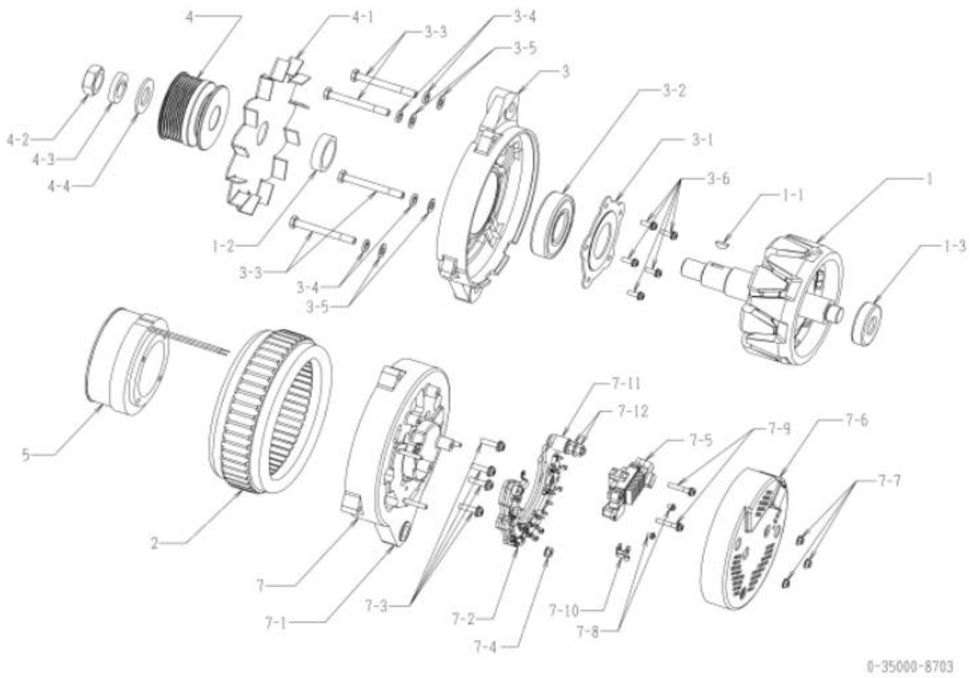

0-35000-8703 ആൾട്ടർനേറ്റർ (മേക്കർ പാർട്ട് നമ്പർ 8-98330085-0)

ഇല്ല	ഭാഗങ്ങളുടെ നമ്പർ	മേക്കർ പാർട്സ് നമ്പർ	വിവരണം	അളവ്	ലിസ്റ്റ് വില	കുറിപ്പ്
1	0-35100-0421	8-98048000-1 റോട്ടർ അസി		1		
1-1	1-0416-04160	9-82215867-0 വുഡ്റഫ് കീ		1		
1-2	1-33923-0890	1-81229626-0 കോളർ		1		
1-3	0-09201-1340	8-98048001-0 ബോൾ ബെയറിംഗ്		1		പിൻഭാഗം
2	0-35200-0510	8-98048002-0 സ്റ്റേറ്റർ അസി		1		
3	0-35300-0440	8-98048003-0 ഫ്രണ്ട് ബ്രാക്കറ്റ് അസി		1		3-1, 3-2, 3-6 എന്നിവ ഉൾപ്പെടുന്നു
3-1	0-35926-0180	8-98048004-0 റീട്ടെയ്നർ		1		
3-2	0-09201-0760	1-81229631-0 ബോൾ ബെയറിംഗ്		1		മുൻവശം
3-3	0-0083-08802	1-81229661-0 ബോൾട്ട്		4		ബോൾട്ട് വഴി
3-4	1-0335-08002	9-88120280-0 സ്പ്രിംഗ് വാഷർ		4		
3-5	1-0330-08022	9-82115220-0	പ്ലെയിൻ വാഷർ	4		
3-6	1-0055-06162	1-81229469-0 സ്ക്രൂ		5		
4	0-35411-1191	8-98048006-0 പുള്ളി		1		
4-1	1-33421-0501	1-81223003-1 ഫാൻ		1		
4-2	0-0280-22022	9-82216098-0 എൻയുടി		1		
4-3	1-0335-22002	1-81229672-0 സ്പ്രിംഗ് വാഷർ		1		
4-4	1-0330-22012	1-81229673-0	പ്ലെയിൻ വാഷർ	1		
5	0-35120-0511	8-98048008-1	ഫീൽഡ് കോയിൽ കമ്പനി	1		
7	0-35700-1080	8-98048009-0 ആർ.ബ്രാക്കറ്റ് അസി		1		ഇൻസി. 5, 7-1~7-5, 7-8~7-10
7-1	0-35710-1300	8-98048010-0 പിൻ ബ്രാക്കറ്റ് CO		1		
7-2	0-35730-0790	8-98048011-0	റെക്റ്റിഫയർ അസി	1		7-11, 7-12 എന്നിവ ഉൾപ്പെടുത്തരുത്
7-3	1-0056-06252	8-98048058-0 സ്ക്രൂ		4		
7-4	0-33902-0090	8-98040687-0 എൻയുടി		1		
7-5	0-35719-0260	8-98040688-0 റെഗുലേറ്റർ അസി		1		
7-6	0-35760-0041	8-98330489-0 കവർ CO		1		
7-7	0-33902-0080	8-98040690-0 എൻയുടി		3		
7-8	0-0055-04082		സ്ക്രൂ	2		
7-9	0-0056-05252	1-81229476-0 സ്ക്രൂ		2		
7-10	0-35786-0390		ടെർമിനൽ പ്ലേറ്റ്	1		
7-11	0-35923-0320		കോളർ	1		
7-12	0-09006-0360		നട്ട്	2		

0-35000-8712 ആൾട്ടർനേറ്റർ

ഒഇഎം കസ്റ്റമർ	ഇസുസു	OEM പാർട്സ് നമ്പർ	8-98013463-3
നോമിനൽ ഔട്ട് പുട്ട്	24 വി 90 എ	വിതരണ നിബന്ധന	14.03□
ഭാരം	18.3 കിലോഗ്രാം	റെഗുലേറ്റർ	ബിൽറ്റ്-ഇൻ
എഞ്ചിൻ മോഡൽ 6HK1-TC			
വാഹനം	എഫ്ആർആർ34		
ഡിസൈൻ റെക്കോർഡ്	8710 □ 8711 8711 □ 8712	ഫീൽഡ് കോയിൽ മാറി പുള്ളി മാറി	
കുറിപ്പ്	പികെ ടൈപ്പ് വി ബെൽറ്റ് 9 പീക്കുകൾ ക്ലോക്ക്‌വൈസ് റൊട്ടേഷൻ പുള്ളി 0-35000-8702 ൽ നിന്ന് വ്യത്യസ്തമാണ്.		

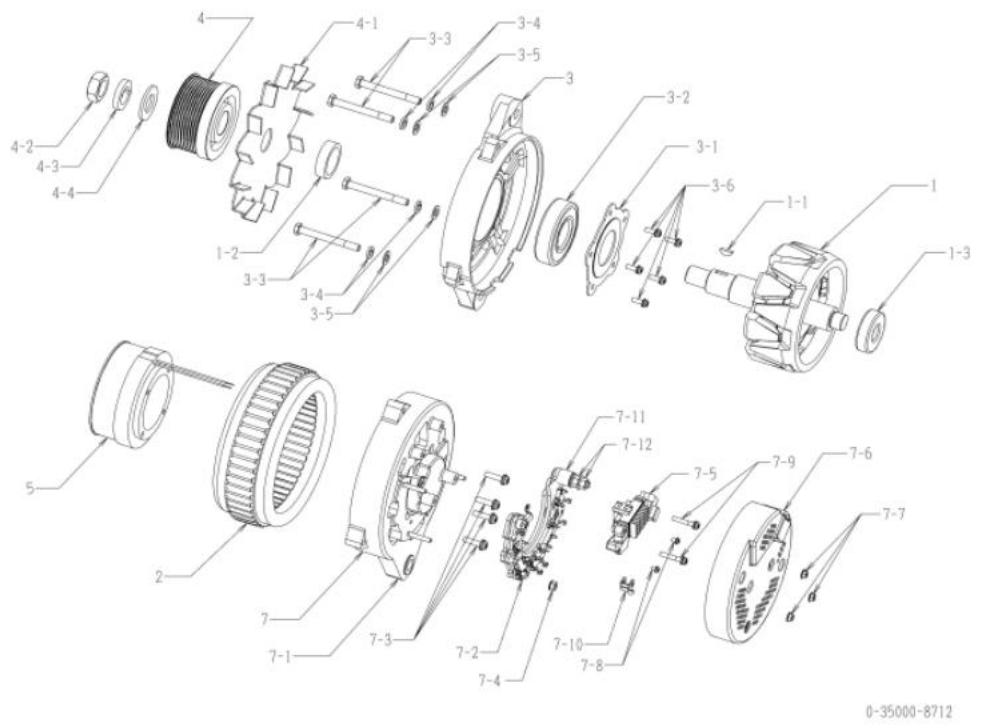

0-35000-8712 ആൾട്ടർനേറ്റർ (മേക്കർ പാർട്ട് നമ്പർ 8-98013463-3)

ഇല്ല	ഭാഗങ്ങളുടെ നമ്പർ	മേക്കർ പാർട്സ് നമ്പർ	വിവരണം	അളവ്	ലിസ്റ്റ് വില	കുറിപ്പ്
,	0-35100-0421	8-98048000-1 റോട്ടർ അസി		,		
1-1	1-0416-04160	9-82215867-0 വുഡ്റഫ് കീ		,		
1-2	0-33923-0890	1-81229626-0 കോളർ		,		
1-3	0-09201-1340	8-98048001-0 ബോൾ ബെയറിംഗ്		,		പിൻഭാഗം
2	0-35200-0510	8-98048002-0 സ്റ്റേറ്റർ അസി		,		
3	0-35300-0440	8-98048003-0 ഫ്രണ്ട് ബ്രാക്കറ്റ് അസി		,		3-1, 3-2, 3-6 എന്നിവ ഉൾപ്പെടുന്നു
3-1	0-35926-0180	8-98048004-0 റീട്ടെയ്നർ		,		
3-2	0-09201-0760	1-81229631-0 ബോൾ ബെയറിംഗ്		,		മുൻവശം
3-3	0-0083-08802	1-81229661-0 ബോൾട്ട്		4		ബോൾട്ട് വഴി
3-4	1-0335-08002	9-88120280-0 സ്പ്രിംഗ് വാഷർ		4		
3-5	1-0330-08022	9-82115220-0	പ്ലെയിൻ വാഷർ	4		
3-6	1-0055-06162	1-81229469-0 സ്ക്രൂ		5		
4	0-35411-1201	8-98048007-0 പുള്ളി		,		
4-1	1-33421-0501	1-81223003-1 ഫാൻ		,		
4-2	0-0280-22022	9-82216098-0 എൻയുടി		,		
4-3	1-0335-22002	1-81229672-0 സ്പ്രിംഗ് വാഷർ		,		
4-4	1-0330-22012	1-81229673-0	പ്ലെയിൻ വാഷർ	,		
5	0-35120-0511	8-98048008-1	ഫീൽഡ് കോയിൽ കമ്പനി	,		
7	0-35700-1080	8-98048009-0 ആർ.ബ്രാക്കറ്റ് അസി		,		ഐഎൻസി 5, 7-1~7-5, 7-8~7-10
7-1	0-35710-1300	8-98048010-0 പിൻ ബ്രാക്കറ്റ് co		,		
7-2	0-35730-0790	8-98048011-0	റെക്റ്റിഫയർ അസി	,		7-11, 7-12 എന്നിവ ഉൾപ്പെടുത്തരുത്
7-3	1-0056-06252	8-98048058-0 സ്ക്രൂ		4		
7-4	0-33902-0090	8-98040687-0 എൻയുടി		,		
7-5	0-35719-0260	8-98040688-0 റെഗുലേറ്റർ അസി		,		
7-6	0-35760-0040	8-98048012-0 കവർ co		,		
7-7	0-33902-0080	8-98040690-0 എൻയുടി		3		
7-8	0-0055-04082		സ്ക്രൂ	2		
7-9	0-0056-05252	1-81229476-0 സ്ക്രൂ		2		
7-10	0-35786-0390		ടെർമിനൽ പ്ലേറ്റ്	,		
7-11	0-35923-0320		കോളർ	,		
7-12	0-09006-0360		നട്ട്	2		

Machine Translated by Google

0-35000-8713 ആൾട്ടർനേറ്റർ

ഒഇഎം കസ്റ്റമർ	ഇസുസു	OEM പാർട്സ് നമ്പർ	8-98330087-0
നോമിനൽ ഔട്ട് പുട്ട്	24 വി 90 എ	വിതരണ നിബന്ധന	15.03□
ഭാരം	18.3 കിലോഗ്രാം	റെഗുലേറ്റർ	ബിൽറ്റ്-ഇൻ
എഞ്ചിൻ മോഡൽ 6HK1-TC			
വാഹനം	എഫ്ആർആർ34		
ഡിസൈൻ റെക്കോർഡ്	8710 □ 8711	ഫീൽഡ് കോയിൽ മാറി	
	8711 □ 8712	പുള്ളി മാറി	
	8712 □ 8713	കവർ മാറ്റി	
കുറിപ്പ്	പികെ ടൈപ്പ് വി ബെൽറ്റ് 9 പീക്കുകൾ ക്ലോക്ക്വൈസ് റൊട്ടേഷൻ പുള്ളി 0-35000-8703 ൽ നിന്ന് വ്യത്യസ്തമാണ്.		

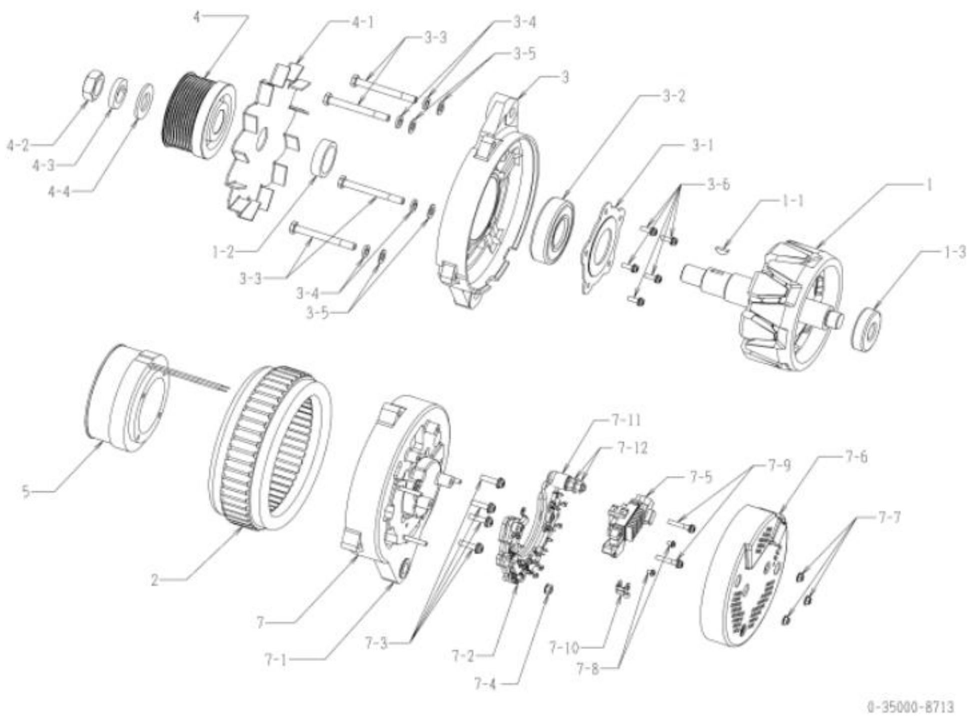

0-35000-8713 ആൾട്ടർനേറ്റർ (മേക്കർ പാർട്ട് നമ്പർ 8-98330087-0)

ഇല്ല	ഭാഗങ്ങളുടെ നമ്പർ	മേക്കർ പാർട്സ് നമ്പർ	വിവരണം	അളവ്	ലിസ്റ്റ് വില	കുറിപ്പ്
1	0-35100-0421	8-98048000-1 റോട്ടർ അസി		1		
1-1	1-0416-04160	9-82215867-0 വുഡ്റഫ് കീ		1		
1-2	1-33923-0890	1-81229626-0 കോളർ		1		
1-3	0-09201-1340	8-98048001-0 ബോൾ ബെയറിംഗ്		1		പിൻഭാഗം
2	0-35200-0510	8-98048002-0 സ്റ്റേറ്റർ അസി		1		
3	0-35300-0440	8-98048003-0 ഫ്രണ്ട് ബ്രാക്കറ്റ് അസി		1		3-1, 3-2, 3-6 എന്നിവ ഉൾപ്പെടുന്നു
3-1	0-35926-0180	8-98048004-0 റീട്ടെയ്നർ		1		
3-2	0-09201-0760	1-81229631-0 ബോൾ ബെയറിംഗ്		1		മുൻവശം
3-3	0-0083-08802	1-81229661-0 ബോൾട്ട്		4		ബോൾട്ട് വഴി
3-4	1-0335-08002	9-88120280-0 സ്പ്രിംഗ് വാഷർ		4		
3-5	1-0330-08022	9-82115220-0	പ്ലെയിൻ വാഷർ	4		
3-6	1-0055-06162	1-81229469-0 സ്ക്രൂ		5		
4	0-35411-1201	8-98048007-0 പുള്ളി		1		
4-1	1-33421-0501	1-81223003-1 ഫാൻ		1		
4-2	0-0280-22022	9-82216098-0 എൻയുടി		1		
4-3	1-0335-22002	1-81229672-0 സ്പ്രിംഗ് വാഷർ		1		
4-4	1-0330-22012	1-81229673-0	പ്ലെയിൻ വാഷർ	1		
5	0-35120-0511	8-98048008-1	ഫീൽഡ് കോയിൽ കമ്പനി	1		
7	0-35700-1080	8-98048009-0 ആർ.ബ്രാക്കറ്റ് അസി		1		ഇൻസി. 5, 7-1~7-5, 7-8~7-10
7-1	0-35710-1300	8-98048010-0 പിൻ ബ്രാക്കറ്റ് CO		1		
7-2	0-35730-0790	8-98048011-0	റെക്റ്റിഫയർ അസി	1		7-11, 7-12 എന്നിവ ഉൾപ്പെടുത്തരുത്
7-3	1-0056-06252	8-98048058-0 സ്ക്രൂ		4		
7-4	0-33902-0090	8-98040687-0 എൻയുടി		1		
7-5	0-35719-0260	8-98040688-0 റെഗുലേറ്റർ അസി		1		
7-6	0-35760-0041	8-98330489-0 കവർ CO		1		
7-7	0-33902-0080	8-98040690-0 എൻയുടി		3		
7-8	0-0055-04082		സ്ക്രൂ	2		
7-9	0-0056-05252	1-81229476-0 സ്ക്രൂ		2		
7-10	0-35786-0390		ടെർമിനൽ പ്ലേറ്റ്	1		
7-11	0-35923-0320		കോളർ	1		
7-12	0-09006-0360		നട്ട്	2		

Machine Translated by Google

0-35000-8750 ആൾട്ടർനേറ്റർ

ഒഇഎം കസ്റ്റമർ	ഇസുസു	OEM പാർട്സ് നമ്പർ	8-98330085-1
നോമിനൽ ഔട്ട് പുട്ട്	24 വി 90 എ	വിതരണ നിബന്ധന	16.06
ഭാരം	18 കിലോ	റെഗുലേറ്റർ	ബിൽറ്റ്-ഇൻ
എഞ്ചിൻ മോഡൽ 4HK1-TC			
വാഹനം	എഫ്ആർആർ90		
ഡിസൈൻ റെക്കോർഡ്	8700 8701	ഫീൽഡ് കോയിൽ മാറി	
	8701 8702	പുള്ളി മാറി	
	8702 8703	കവർ മാറ്റി	
	8703 8750	റെഗുലേറ്റർ മാറ്റി	
കുറിപ്പ്	13 ടൈപ്പ് വി ബെൽറ്റ് സിംഗിൾ പീക്ക്, പികെ ടൈപ്പ് വി ബെൽറ്റ് 7 പീക്കുകൾ ക്ലോക്ക്‌വൈസ് റൊട്ടേഷൻ പുള്ളി 0-35000-8760 ൽ നിന്ന് വ്യത്യസ്തമാണ്.		

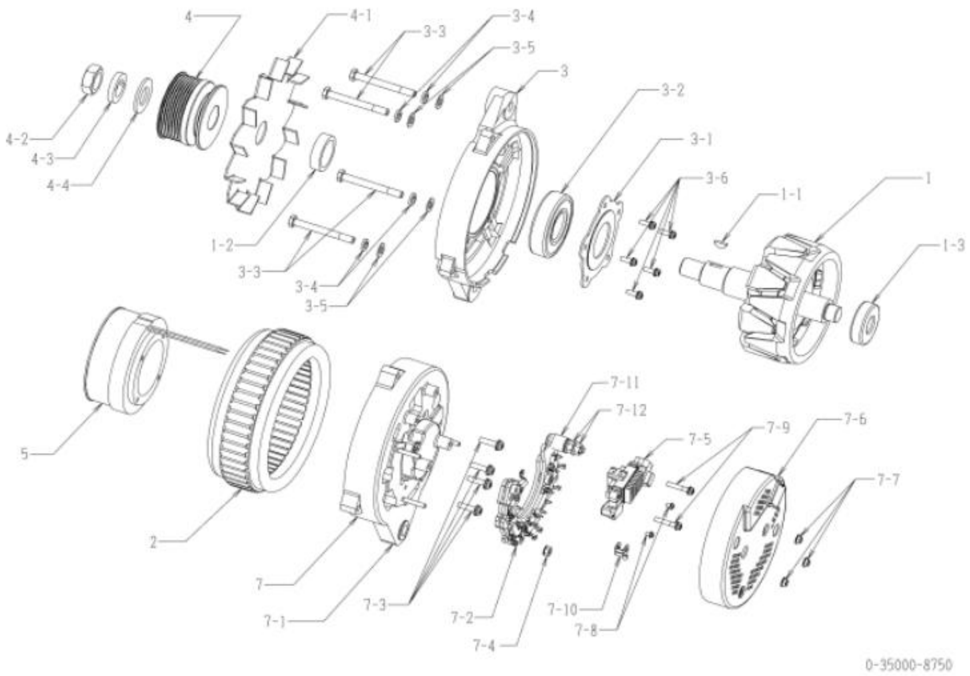

0-35000-8750 ആൾട്ടർനേറ്റർ (മേക്കർ പാർട്ട് നമ്പർ 8-98330085-1)

ഇല്ല	ഭാഗങ്ങളുടെ നമ്പർ	മേക്കർ പാർട്സ് നമ്പർ	വിവരണം	അളവ്	ലിസ്റ്റ് വില	കുറിപ്പ്
1	0-35100-0421	8-98048000-1 റോട്ടർ അസി		1		
1-1	1-0416-04160	9-82215867-0 വുഡ്റഫ് കീ		1		
1-2	1-33923-0890	1-81229626-0 കോളർ		1		
1-3	0-09201-1340	8-98048001-0 ബോൾ ബെയറിംഗ്		1		പിൻഭാഗം
2	0-35200-0510	8-98048002-0 സ്റ്റേറ്റർ അസി		1		
3	0-35300-0440	8-98048003-0 ഫ്രണ്ട് ബ്രാക്കറ്റ് അസി		1		3-1, 3-2, 3-6 എന്നിവ ഉൾപ്പെടുന്നു
3-1	0-35926-0180	8-98048004-0 റീട്ടെയ്നർ		1		
3-2	0-09201-0760	1-81229631-0 ബോൾ ബെയറിംഗ്		1		മുൻവശം
3-3	0-0083-08802	1-81229661-0 ബോൾട്ട്		4		ബോൾട്ട് വഴി
3-4	1-0335-08002	9-88120280-0 സ്പ്രിംഗ് വാഷർ		4		
3-5	1-0330-08022	9-82115220-0	പ്ലെയിൻ വാഷർ	4		
3-6	1-0055-06162	1-81229469-0 സ്ക്രൂ		5		
4	0-35411-1191	8-98048006-0 പുള്ളി		1		
4-1	1-33421-0501	1-81223003-1 ഫാൻ		1		
4-2	0-0280-22022	9-82216098-0 എൻയുടി		1		
4-3	1-0335-22002	1-81229672-0 സ്പ്രിംഗ് വാഷർ		1		
4-4	1-0330-22012	1-81229673-0	പ്ലെയിൻ വാഷർ	1		
5	0-35120-0511	8-98048008-1	ഫീൽഡ് കോയിൽ കമ്പനി	1		
7	0-35700-1081	8-98367601-0 ആർ.ബ്രാക്കറ്റ് അസി		1		ഇൻസി. 5, 7-1~7-5, 7-8~7-10
7-1	0-35710-1300	8-98048010-0 പിൻ ബ്രാക്കറ്റ് CO		1		
7-2	0-35730-0790	8-98048011-0	റെക്റ്റിഫയർ അസി	1		7-11, 7-12 എന്നിവ ഉൾപ്പെടുത്തരുത്
7-3	1-0056-06252	8-98048058-0 സ്ക്രൂ		4		
7-4	0-33902-0090	8-98040687-0 എൻയുടി		1		
7-5	0-35719-0330	8-98352534-0 റെഗുലേറ്റർ അസി		1		
7-6	0-35760-0041	8-98330489-0 കവർ CO		1		
7-7	0-33902-0080	8-98040690-0 എൻയുടി		3		
7-8	0-0055-04082		സ്ക്രൂ	2		
7-9	0-0056-05252	1-81229476-0 സ്ക്രൂ		2		
7-10	0-35786-0390		ടെർമിനൽ പ്ലേറ്റ്	1		
7-11	0-35923-0320		കോളർ	1		
7-12	0-09006-0360		നട്ട്	2		

Machine Translated by Google

0-35000-8760 ആൾട്ടർനേറ്റർ

ഒഇഎം കസ്റ്റമർ	ഇസുസു	OEM പാർട്സ് നമ്പർ	8-98330087-1
നോമിനൽ ഔട്ട് പുട്ട്	24 വി 90 എ	വിതരണ നിബന്ധന	16.06
ഭാരം	18.3 കിലോഗ്രാം	റെഗുലേറ്റർ	ബിൽറ്റ്-ഇൻ
എഞ്ചിൻ മോഡൽ 6HK1-TC			
വാഹനം	എഫ്ആർആർ34		
ഡിസൈൻ റെക്കോർഡ്	8710 8711	ഫീൽഡ് കോയിൽ മാറി	
	8711 8712	പുള്ളി മാറി	
	8712 8713	കവർ മാറ്റി	
	8713 8760	റെഗുലേറ്റർ മാറ്റി	
കുറിപ്പ്	പികെ ടൈപ്പ് വി ബെൽറ്റ് 9 പീക്കുകൾ ക്ലോക്ക്വൈസ് റൊട്ടേഷൻ പുള്ളി 0-35000-8750 ൽ നിന്ന് വ്യത്യസ്തമാണ്.		

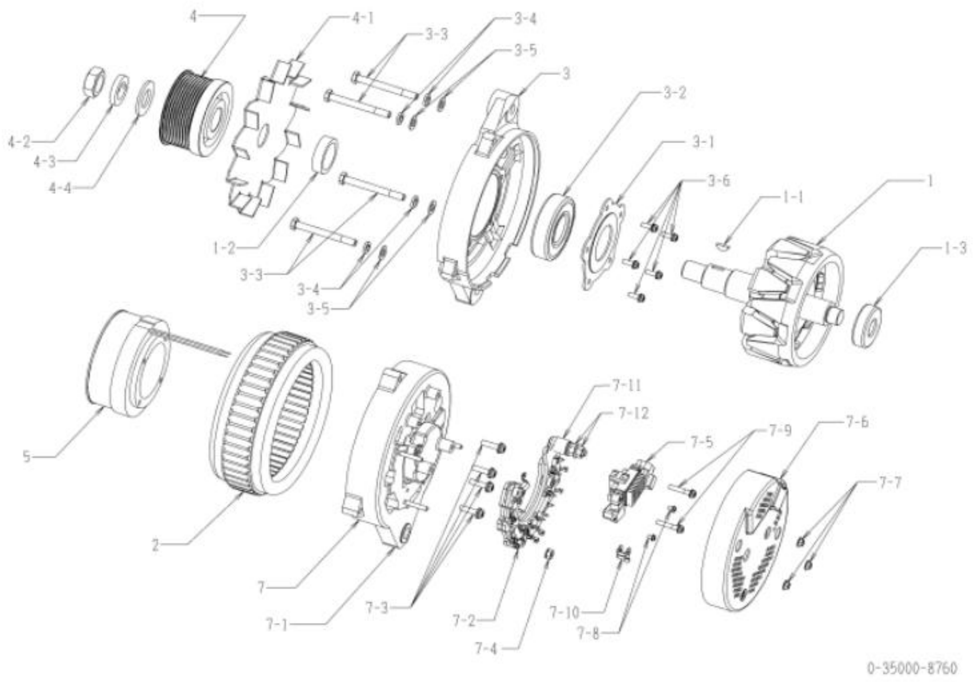

0-35000-8760 ആൾട്ടർനേറ്റർ (മേക്കർ പാർട്ട് നമ്പർ 8-98330087-1)

ഇല്ല	ഭാഗങ്ങളുടെ നമ്പർ	മേക്കർ പാർട്സ് നമ്പർ	വിവരണം	അളവ്	ലിസ്റ്റ് വില	കുറിപ്പ്
1	0-35100-0421	8-98048000-1 റോട്ടർ അസി		1		
1-1	1-0416-04160	9-82215867-0 വുഡ്റഫ് കീ		1		
1-2	1-33923-0890	1-81229626-0 കോളർ		1		
1-3	0-09201-1340	8-98048001-0 ബോൾ ബെയറിംഗ്		1		പിൻഭാഗം
2	0-35200-0510	8-98048002-0 സ്റ്റേറ്റർ അസി		1		
3	0-35300-0440	8-98048003-0 ഫ്രണ്ട് ബ്രാക്കറ്റ് അസി		1		3-1, 3-2, 3-6 എന്നിവ ഉൾപ്പെടുന്നു
3-1	0-35926-0180	8-98048004-0 റീട്ടെയ്നർ		1		
3-2	0-09201-0760	1-81229631-0 ബോൾ ബെയറിംഗ്		1		മുൻവശം
3-3	0-0083-08802	1-81229661-0 ബോൾട്ട്		4		ബോൾട്ട് വഴി
3-4	1-0335-08002	9-88120280-0 സ്പ്രിംഗ് വാഷർ		4		
3-5	1-0330-08022	9-82115220-0	പ്ലെയിൻ വാഷർ	4		
3-6	1-0055-06162	1-81229469-0 സ്ക്രൂ		5		
4	0-35411-1201	8-98048007-0 പുള്ളി		1		
4-1	1-33421-0501	1-81223003-1 ഫാൻ		1		
4-2	0-0280-22022	9-82216098-0 എൻയുടി		1		
4-3	1-0335-22002	1-81229672-0 സ്പ്രിംഗ് വാഷർ		1		
4-4	1-0330-22012	1-81229673-0	പ്ലെയിൻ വാഷർ	1		
5	0-35120-0511	8-98048008-1	ഫീൽഡ് കോയിൽ കമ്പനി	1		
7	0-35700-1081	8-98367601-0 ആർ.ബ്രാക്കറ്റ് അസി		1		ഇൻസി. 5, 7-1~7-5, 7-8~7-10
7-1	0-35710-1300	8-98048010-0 പിൻ ബ്രാക്കറ്റ് CO		1		
7-2	0-35730-0790	8-98048011-0	റെക്റ്റിഫയർ അസി	1		7-11, 7-12 എന്നിവ ഉൾപ്പെടുത്തരുത്
7-3	1-0056-06252	8-98048058-0 സ്ക്രൂ		4		
7-4	0-33902-0090	8-98040687-0 എൻയുടി		1		
7-5	0-35719-0330	8-98352534-0 റെഗുലേറ്റർ അസി		1		
7-6	0-35760-0041	8-98330489-0 കവർ CO		1		
7-7	0-33902-0080	8-98040690-0 എൻയുടി		3		
7-8	0-0055-04082		സ്ക്രൂ	2		
7-9	0-0056-05252	1-81229476-0 സ്ക്രൂ		2		
7-10	0-35786-0390		ടെർമിനൽ പ്ലേറ്റ്	1		
7-11	0-35923-0320		കോളർ	1		
7-12	0-09006-0360		നട്ട്	2		

Machine Translated by Google

0-39000-6000 ആൾട്ടർനേറ്റർ

ഒഇഎം കസ്റ്റമർ	മിത്സുബിഷി ഹെവി വ്യവസായം	OEM പാർട്സ് നമ്പർ	34768-03100,
നോമിനൽ ഔട്ട് പുട്ട്	24 വി 35 എ	വിതരണ നിബന്ധന	86.10
ഭാരം	17 കിലോ	റെഗുലേറ്റർ	1-44000-0590
എഞ്ചിൻ മോഡൽ s6E			
വാഹനം	മോട്ടോർ		
ഡിസൈൻ റെക്കോർഡ്			
കുറിപ്പ്	#17 ടൈപ്പ് v ബെൽറ്റ് സിംഗിൾ പീക്ക് ക്ലോക്ക്വൈസ് റൊട്ടേഷൻ		

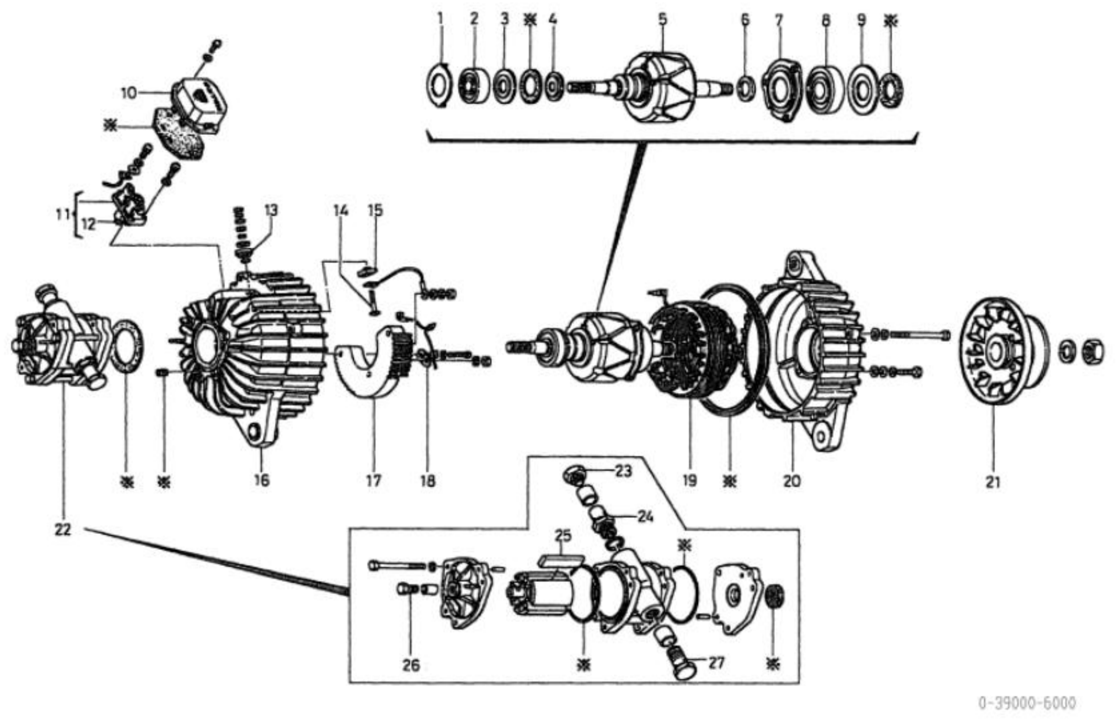

0-39000-6000 ആൾട്ടർനേറ്റർ (മേക്കർ പാർട്ട് നമ്പർ 34768-03100)

ഇല്ല	ഭാഗങ്ങളുടെ നമ്പർ	മേക്കർ പാർട്സ് നമ്പർ	വിവരണം	അളവ്	ലിസ്റ്റ് വില	കുറിപ്പ്
1	1-33931-0100	34768-03111,	ക്ലിപ്പ്	1		
2	1-09201-0410	34768-03112,	പന്ത് ബെയറിംഗ്	1		പിൻഭാഗം
3	1-33926-0230	34768-03113	റിട്ടെയ്നർ	1		
4	1-33922-0070	34768-03114	പാത്രം	1		
5	1-33100-1130	34768-03115 റോട്ടർ അസി		1		
6.	1-33923-0640	34768-03116 കോളർ		1		
7	0-33926-0370	3476803117, 3476803117, 34760	റിട്ടെയ്നർ	1		
8	1-0456-63057	34768-03118,	പന്ത് ബെയറിംഗ്	1		മുൻവശം
9	1-33926-0460	34768-03119,	റിട്ടെയ്നർ	1		
10	1-44000-0590	34768-03121,	റെഗുലേറ്റർ	1		
11. 11.	1-33720-0811	34768-03122 ബ്രഷ് ഹോൾഡർ കമ്പനി		1		12 ഉൾപ്പെടെ
12	1-33740-0340	34768-03123 ബ്രഷ് കമ്പനി		2		
13	1-33943-0731	34768-03124	ഇൻസുലേറ്റ് ബുഷ്	2		
14	0-33901-0471	34768-03125 ബോൾട്ട്		2		ബി ടെർമിനൽ, ആർ ടെർമിനൽ
15	1-33943-0870	34768-03126, എം.പി.	ഇൻസുലേറ്റ് ബുഷ്	2		
16 [illegible]	0-33710-2571	337102571,	റിയർ ബ്രാക്കറ്റ് കമ്പനി	1		
17 തീയതികൾ	1-33730-1820	34768-03128	റെക്റ്റിഫയർ അസി	1		
18	1-33784-0100	34768-03129 കണക്റ്റ് ബാർ		1		
19	1-33200-1100	[illegible]	സ്റ്റേറ്റർ അസി	1		
20	1-33310-0972	34768-03132 ഫ്രണ്ട് ബ്രാക്കറ്റ് കമ്പനി		1		
21 മേടം	0-33400-1720	34768-03133	പുള്ളി അസി	1		
22	7-74000-0400	34768-03134 പമ്പ്		1		ഓയിൽ സീൽ ഉൾപ്പെടെ, 23-27
23-ാം ദിവസം	0-74901-0080	34768-03135 ബോൾട്ട്		1		
24 ദിവസം	0-74130-0090	34768-03136, എം.പി.	വാൽവ് അസി	1		
25	1-74222-0080	34768-03137 വാൻ		4		
26. [illegible]	0-74901-0100	34768-03138 ബോൾട്ട്		1		
27 തീയതികൾ	0-74901-0090	34768-03139 ബോൾട്ട്		1		
※	7-09210-1480	70921-01480,	സീൽ അസി	1		

※ 7-09210-1480 സീൽ അസി

1-09210-0850	ഓയിൽ സീൽ		1
1-09211-0341 ഒ റിംഗ്			2
1-33951-0130 പാക്കിംഗ്			1
1-33951-0280 പാക്കിംഗ്			1
1-33951-0370 പാക്കിംഗ്			1
1-33951-0420 പാക്കിംഗ്			1
1-33951-0560 പാക്കിംഗ്			1
1-33951-0570 പാക്കിംഗ്			1